Утвержден приказом
Министра по инвестициям и развитию
Республики Казахстан
от 24 апреля 2017 года № 234
форма

Сноска. Форма в редакции приказа Министра индустрии и инфраструктурного развития РК от 08.02.2021 № 53 (вводится в действие по истечении десяти календарных дней после дня его первого официального опубликования).

Акт приемки объекта в эксплуатацию

"17" июня 2023 года

Заказчик ТОО "Asia FerroAlloys", генеральный директор Штеер Евгений Викторович, БИН 171040026871 Республика Казахстан, Карагандинская область, город Караганда, Октябрьский район, Учетный квартал 018, строение 387, почтовый индекс 100018, тел. +7 (7212) 92 29 38, 46 00 26

фамилия, имя, отчество (при его наличии) ИИН, телефон – для физических лиц, наименование организации – для юридических лиц, БИН, телефон, почтовый индекс, область, город, район, населенный пункт, наименование улицы, номер дома/здания (стационарного помещения)

на основании:

Декларации о соответствии (прилагается)
"03" июня 2023 года ТОО «СМУ-5», БИН 070740004684 директор Зубов Игорь Владимирович, Республика Казахстан, г. Караганда, проспект Н.Абдирова, 25, тел. +7(7212) 37 18 46.

дата подписания декларации, наименование подрядной (генподрядной) организации, фамилия, имя, отчество (при его наличии) руководителя, юридический адрес, БИН, телефон

Заключения о качестве строительно-монтажных работ (прилагается)
"03" июня 2023 года ТОО «Kazakhstan Industrial Technologies», БИН 210740023324 эксперт технического надзора Кимадиева Нургуль Бакытбеккызы № № KZ12VJE00041109 от 19.09.2018 г., № KZ23VJE00041008 от 17.09.2018 г., № KZ82VJE00041110 от 19.09.2018 г., тел. +7 777 855 2117;

дата подписания заключения, наименование организации, фамилия, имя, отчество (при его наличии) экспертов технического надзора, № и дата получения аттестатов, БИН, телефон

Заключения о соответствии выполненных работ проекту (прилагается)
"03" июня 2023 года ТОО "СМУ Проект Строй», БИН 050540011854 эксперт авторского надзора Лысый Дмитрий Васильевич, ГСЛ 19008594, от 15.04.2019 г. тел. +7(7212) 37 18 46, 37 17 58

дата подписания заключения, наименование организации, фамилия, имя, отчество (при его наличии) экспертов авторского надзора, № и дата получения аттестатов, БИН, телефон

произведя осмотр готовности предъявленного подрядчиком (генеральным подрядчиком) к приемке в эксплуатацию объекта:

- «Расширение литейного завода с реконструкцией существующих зданий и сооружений ТОО «Qaz Qarbon» (Каз Карбон)» Карагандинская обл., г. Караганда, Октябрьский район, «Октябрьская промзона». (Корректировка). 2 очередь.

наименование объекта, вид строительства (новое, расширение, реконструкция, техническое перевооружение, модернизация, капитальный ремонт), уровень ответственности, техническая и технологическая сложность объекта

по адресу: РК, обл. Карагандинская, город Караганда, р-он Әлихан Бөкейхан, учетный квартал 018, строение 387

(область, район, населенный пункт, микрорайон, квартал, улица, номер дома (корпуса)

проверив комплектность исполнительной технической документации, в том числе

посредством электронного модуля исполнительной технической документации
"___"_____20__ года, дата ознакомления подтверждает что:
1.Строительство объекта осуществлено на основании:
1) правоустанавливающего документа на земельный участок
- от "21" февраля 2020 года договор об аренде земельного участка №62187, ЗКП 09-142-018-455

документ, подтверждающий наступление юридических фактов (юридических составов), на основании которых возникают, изменяются или прекращаются права на земельный участок, в том числе договоры, решения судов, правовые акты исполнительных органов, свидетельство о праве на наследство, передаточный акт или разделительный баланс при реорганизации негосударственных юридических лиц, владеющих земельным участком на праве собственности или выкупивших право временного возмездного землепользования (аренды).

либо решения о реконструкции (перепланировке, переоборудовании) помещений (отдельных частей) существующих зданий
_____;
наименование органа вынесшего решение

2) талона о приеме уведомления о начале строительно-монтажных работ Государственное учреждение «Управление государственного архитектурно-строительного контроля Карагандинской области», Акимат Карагандинской:
- № KZ79REA00235254 05.08.2021;
- № KZ02REA00264188 23.02.2022;
- № KZ57REA00286284 20.07.2022;
- № KZ08REA00290464 15.08.2022;
- № KZ09REA00297818 28.09.2022;
- № KZ44REA00311738 21.12.2022;
- № KZ57REA00317421 01.02.2023.

наименование органа принявшего уведомление, дата и № принятия талона

3) проекта (проектно-сметной документации) ТОО «СМУ Проект Строй» шифр 22-11-2019/2
наименование проектной организации, номер проекта

утвержденного(й) приказом ТОО «Qaz Qarbon» (Каз Карбон)» №102-П от 10.06.2021 г.
наименование организации утвердившей (переутвердившей) проект и дата утверждения

2. Строительно-монтажные работы осуществлены в сроки:
начало работ 05.08.2021;
месяц, год
окончание работ 30.06.2023;
месяц, год

при продолжительности строительства, месяц:
по норме или по проекту организации строительства, месяц: 11;
фактически, месяц: 22;

3. Объект (комплекс) имеет следующие основные технико-экономические показатели (мощность, производительность, производственная площадь, протяженность, вместимость, объем, пропускная способность, провозная способность, число рабочих мест и тому подобное, заполняется по всем объектам (кроме жилых домов) в единицах измерения соответственно целевой продукции или основным видам услуг):

Мощность, производительность и так далее	Единица измерения	По проекту		Фактически	
		общая (с учетом ранее принятых)	в том числе пускового комплекса или очереди	общая (с учетом ранее принятых)	в том числе пускового комплекса или очереди
производственная мощность	тонн/год	65700	65700	65700	65700

Выпуск продукции (оказания услуг), предусмотренной проектом в объеме,

соответствующем нормам освоения проектных мощностей в начальный период _____;

факт начала выпуска продукции с указанием объема

Жилой дом имеет следующие показатели:

Показатели	Единица измерения	По проекту	Фактически
Общая площадь	метр в квадрате (далее – м2)		
Число этажей	этаж		
Общий строительный объем	метр в кубе (далее – м3)		
В том числе подземной части	м3		
Площадь встроенных, встроено-пристроенных и пристроенных помещений	м2		

Показатели	По проекту			Фактически		
	число квартир	площадь квартир, м2		число квартир	площадь квартир, м2	
		общая	жилая		общая	жилая
Всего квартир, в том числе: однокомнатных двухкомнатных трехкомнатных четырехкомнатных и более						

4. Технологические и архитектурно-строительные решения по объекту характеризуются следующими данными:
однопролетное одноэтажное здание. Форма здания в плане — не сложная, с размерами в осях 41,6х18,0 м. Пролеты здания выполнены по 6,0 м. В здании применяются мостовые краны грузоподъемностью 25/5 т, 20/5 т. Штаты существующие, режим работы принят согласно внутреннему распорядку предприятия смена 12 часов, 365 рабочих дня в году. Система водоохлаждения - содержит следующие основные элементы: насосы, предназначенные для создания необходимого напора подачи воды в градирни и уже охлажденной воды на оборудование. Здание насосной с градирней №1 Здание одноэтажное, прямоугольное в плане с размерами в осях 10,86 м*5,6 м. Здание без подвала, высота этажа 6,037 м. Здание насосной с градирней №2. Здание одноэтажное, прямоугольное в плане с размерами в осях 9,8 м *5,6 м. Здание без подвала, высота этажа 6,037 м. Трубопровод - сооружение, состоящее из плотно соединенных между собой труб, деталей трубопроводов, запорно-регулирующей аппаратуры, опор и подвесок, крепежных деталей, прокладок, материалов и деталей противокоррозионной изоляции и предназначенное для транспортировки жидкостей, твердых продуктов.

краткие технические характеристики по особенностям его размещения, по основным материалам и конструкциям, инженерному и технологическому оборудованию

5. На объекте установлено предусмотренное проектом оборудование в количестве согласно актам о его приемке после индивидуального испытания и комплексного опробования;

6. Наружные инженерные коммуникации (водоснабжение, канализация, теплоснабжение, электроснабжение и связь) обеспечивают нормальную эксплуатацию объекта (здания, сооружения, помещения) и приняты городскими эксплуатационными организациями;

7. Сметная стоимость по утвержденному проекту (проектной-сметной документации): всего 2521144,0 тысяч тенге, в том числе строительно-монтажных работ 1371815,0 тысяч тенге, оборудования, инструмента и инвентаря 800277,0 тысяч тенге; прочие 349052,0

тысяч тенге.

8. Сметная стоимость основных фондов, принимаемых в эксплуатацию _____ тысяч тенге, в том числе: стоимость строительно-монтажных работ _____ тысяч тенге; стоимость оборудования, инструмента и инвентаря _____ тысяч тенге, прочие затраты _____ тысяч тенге;

9. Доля местного содержания предусмотрена в проектно-сметной документации __-__% и фактически применено __-__% (на объектах, финансируемых за счет государственных инвестиций и средств квазигосударственного сектора);

10. Класс энергоэффективности здания __С__;

11. Объект построен в соответствии с утвержденным проектом (проектно-сметной документацией) и требованиями государственных нормативных документов в области архитектуры, градостроительства и строительства.

РЕШИЛ: «Расширение литейного завода с реконструкцией существующих зданий и сооружений ТОО «Qaz Qarbon» (Каз Карбон)» Карагандинская обл., г. Караганда, Октябрьский район, «Октябрьская промзона». (Корректировка). 2 очередь.
наименование объекта (комплекса)

принять в эксплуатацию.

Заказчик ТОО "Asia FerroAlloys" генеральный директор Штеер Евгений Викторович
фамилия, имя, отчество (при наличии)
подпись руководителя, дата Место печати (при наличии)

Технический надзор

1) аттестованный (-ые) эксперт (-ы) Кимадиева Нургуль Бакытбекқызы, по объектам первого уровня ответственности - в части несущих и ограждающих конструкций, по объектам первого уровня ответственности - в части инженерных сетей, по объектам первого уровня ответственности – в части технологического оборудования,
(фамилия, имя, отчество (при его наличии) эксперта, специализация аттестата,
подпись, дата Место печати (при наличии)

2) аккредитованная организация ТОО «Kazakhstan Industrial Technologies», директор Мусулманбекова Баян Маратовна,
(наименование организации) имеющей в своем составе аттестованного (-ых) эксперта (-ов), фамилия, имя, отчество (при его наличии) руководителя,
подпись, дата Место печати (при наличии)

_____
(фамилия, имя, отчество (при его наличии) эксперта, специализация аттестата)
подпись, дата Место печати (при наличии)

Авторский надзор:

1) разработчик проекта ТОО «СМУ ПроектСтрой», директор Зубов Игорь Владимирович,
(наименование организации, фамилия, имя, отчество (при его наличии), должность)
подпись, дата Место печати (при наличии)

2) организация _ТОО «СМУ ПроектСтрой», эксперт авторского надзора Лысый Дмитрий Васильевич
(наименование организации) имеющей в своем составе аттестованного (-ых) эксперта (-ов), фамилия, имя, отчество (при его наличии) руководителя,
подпись, дата Место печати (при наличии)

Подрядчик (генеральный подрядчик) ТОО «СМУ-5», директор Зубов Игорь Владимирович
фамилия, имя, отчество (при наличии),
подпись руководителя Место печати (при наличии)

ҚОҒАМНЫҢ ҚАРАҒАНДЫ ОБЛЫСЫ БОЙЫНША ФИЛИАЛЫ

ӨТІНІШ № 0022462144 11

ТІРКЕЛДІ 16.08.23

ТІРКЕЛГЕН УАҚЫТ 09:06

КАДАСТРЛЫҚ № 09-142-088-455

ЖИЫНТЫҚ АУДАНЫ 387 СМ.КВ.

ОБЪЕКТІСІНІҢ МЕКЕН ЖАЙЫ:

ТІРКЕУШІ Корнилова

БӨЛІМ БАСШЫСЫ Кенесов

БАСШЫ Сорбанов

Приложение 2
к акту приемки объекта
в эксплуатацию

форма

Технические характеристики объекта
(многоквартирные жилые дома, промышленные, торговые объекты и тому подобное)

Наименование (многоквартирный жилой дом, промышленные, торговые объекты и т.п.)	Общие сведения									
	количество этажей (этаж)	количество квартир	количество помещений, комнат	площадь застройки (м2)	объем здания (м3)	общая площадь (м2)	жилая площадь (м2)	площадь не жилых помещений (м2)	площадь парковочных мест (м2)	площадь балкона, лоджии (м2)
1	2	3	4	5	6	7	8	9	10	11
Здание цеха 1.1, галерея (Реконструкция существующего объекта Литера А74) 09-142-018-455	1 +надстройка	-	-	7853,2	68997	8655,3	-	-	-	-
в том числе реконструируемая часть	-	-	-	763,2	13385	763,2	-	-	-	-
Здание насосной №1 с бассейном (новое строительство)	1	-	-	60,82	347,51	57,56	-	-	-	-
Здание насосной №2 с бассейном (новое строительство)	1	-	-	58,8	312,96	51,84	-	-	-	-

продолжение таблицы

Описание конструктивных элементов			Вид отопления	Благоустройство				
фундамент	стены	кровля		электроснабжение	водоснабжение	горячее водоснабжение	канализация	газоснабжение
12	13	14	15	16	17	18	19	20
железобетон	кирпич	ж/б плиты	-	есть	есть	-	есть	-
плита железобетонная	сендвич-панель	профилированный	-	есть	-	-	-	-
плита железобетонная	сендвич-панель	профилированный	-	есть	-	-	-	-

Распределение площади

№		В отдельных квартирах	В помещениях коридорного типа	В общежитиях	В гостиницах
1	Количество жилых квартир				
2	Количество жилых комнат				
3	Общая площадь (м 2)				
4	Жилая площадь (м 2)				

продолжение таблицы

Из общего числа площади				Распределение квартир по числу комнат				
в мансардах	в подвалах	в цокольных этажах	в бараках	1-комнатные	2-комнатные	3-комнатные	4-комнатные	5-комнатные

Нежилые помещения

Площадь (м2)	Жилая площадь в нежилых помещениях	Торговая	Промышленно-производственных зданий и сооружений	Складская	Бытового обслуживания	Гаражи	Организаций и учреждений управления, научных, банковский, общественных и т.п.
1	2	3	4	5	6	7	8
Основная			8415,7				
Вспомогательная							

продолжение таблицы

Общественного питания	Учреждений образования	Транспортных зданий и сооружений	Здравоохранения, лечебного назначения	Физкультуры и спорта	Учреждений культуры и искусства	Сооружений инженерных сетей	Прочие	Всего
9	10	11	12	13	14	15	16	17

Перечень документов, прилагаемых к техническим характеристикам объекта:

1. Поэтажные планы _____
2. Экспликация к поэтажным планам _____

Экспликация земельного участка (м2)

Общая площадь земельного участка	Застроенная площадь			Незастроенная площадь		
	всего	под основными строениями	под прочими постройками и сооружениями	асфальтовые покрытия	прочие замощения	грунт
1	2	3	4	5	6	7
6,1593 га	6,1593	7853,2				

продолжение таблицы

Незастроенная площадь (м2)									
оборудованные площадки				зеленые насаждения					
всего	спортивные	детские	хозяйственные	всего	в том числе				
					газон с деревьями	плодовый сад	газоны, цветочные клумбы	огород	прочие
8	9	10	11	12	13	14	15	16	17

Экспликация к плану объекта

Этаж	Номер помещения, квартиры	Номера частей помещения, квартиры	Назначение частей помещения, квартиры	Площадь по внутреннему обмеру (м2), в том числе			
				Общая	Полезная	Жилая	Нежилая
1	2	3	4	5	6	7	8
	Здание цеха 1.1 (реконструкция)						
	1	Цех		433,3			
	2	Цех		1199,0			
	3	Плотницкая		142,1			
	4	Склад		52,2			
	5	Кабинет		24,2			

6	Кабинет	23,5
7	Лестничная клеть	15,1
8	Лестничная клеть	20,6
9	Коридор	10,8
10	Подсобное	18,1
11	Подсобное	23,8
12	Подсобное	33,4
13	Склад	46,4
4	Венкамера	33,6
15	Коридор	20,2
16	Цех	207,7
17	Цех	835,5
18	Подсобное	10,8
19	Подсобное	29,2
20	Подсобное	7,1
21	Коридор	56,2
21	Коридор	20,0
23	ТП	12,5
24	ТП	12,5
25	Венкамера	59,8
26	Хоз.помещение	91,0
27	Слесарная	33,3
28	Слесарная	8,2
29	ПВМ	290,0
30	Коридор	22,7
31	Слесарная	47,6
32	Слесарная	24,9

33	Слесарная	11,6
34	Подсобное	11,8
35	Подсобное	15,5
36	Лаборатория	65,3
37	Коридор	16,8
38	Подсобное	16,8
39	Подсобное	58,5
40	Подсобное	7,6
41	Цех	551,7
42	Комната отдыха	22,0
43	ОТК	9,8
44	Кабинет	9,5
45	Электропомещение	15,4
46	Цех	1271,4
47	Цех	598,8
48	Подсобное	67,4
49	Подсобное	204,8
50	Подсобное	433,1
51	Подсобное	27,0
52	Подсобное	27,7
53	Подсобное	25,0
54	Подсобное	76,9
55	Подсобное	43,9
56	Подсобное	166,3
57	Воздуходувка	114,2
58	Подсобное	40,5
59	Коридор	27,0

	60	ТП		12,0			
	61	ТП		11,5			
	62	Подсобное		4,1			
	63	Лестничная клеть		15,1			
	64	Подсобное		78,6			
	65	Подсобное		21,5			
	66	Лестничная клеть		15,1			
	67	Подсобное		47,6			
Надстройка	1	Производственное		648			
	Здание насосной №1 с бассейном (новое строительство)						
	1	Насосная		57,56			
	Здание насосной №2 с бассейном (новое строительство)						
	1	Насосная		51,84			

продолжение таблицы

Площадь по внутреннему обмеру (м2), в том числе								
В отдельных квартирах	В общежитиях	В гостиницах	Торговая	Промышленно-производственных зданий и сооружений	Складская	Учреждений образования	Предприятий бытового обслуживания	Организаций и учреждений управления, научных, банковских, общественных и т.п.
9	10	11	12	13	14	15	16	17

продолжение таблицы

Площадь по внутреннему обмеру (м2), в том числе							
Предприятий общественного	Организации здравоохранения	Физкультурно-спортивная	Учреждений культуры и	Транспортных зданий и сооружений	Сооружений инженерных сетей	Гаражей	Прочие

питания		искусства					
18	19	20	21	22	23	24	25

Техническое описание конструктивных элементов основного строения

№ п.п.	Наименование конструктивных элементов		Описание конструктивных элементов (материал, отделка и т.д.)
1	2		3
1	Фундамент		Бетон
2	1) наружные и внутренние капитальные стены		Кирпич/Сендвич-панель
	2) перегородки		Кирпич
3	Перекрытия	чердачное	ж/б плиты
		междуэтажное	-
4	Крыша		Мягкая
5	Полы	1-го этажа	1. Шлифованный бетон кл. В 22,5 2. Бетон кл. В 12,5 3. Уплотненный щебнем марки 600
		последующих этажей	
6	Проемы	окна	2-е, глухие
		двери	Металлические
7	Отделочные работы	внутренние	-
		наружные	-
8	Горячее водоснабжение		-
9	Водопровод		есть
10	Канализация		есть
11	Электроосвещение		есть
12	Отопление	печное	-
13		печное газовое	-
14		от ТЭЦ	-
15		от АГВ	-

16	от индивидуальной отопительной установки	на газе	-
17		на твердом топливе	-
18	от районной котельной	на газе	-
19		на твердом топливе	-
20	Разные работы		-

Техническое описание служебных построек

Показатели	Наименование служебных построек			
Площадь (м 2)				
Высота строения (м)				
Объем строения (м 3)				
Фундамент				
Стены				
Перекрытия				
Крыша				
Полы				
Окна				
Двери				
Внутренняя отделка				
Наружная отделка				
Печи				

Техническое описание внутридворовых сооружений

Наименование сооружений	Размер в метрах				Объем (м3)	Материал
	длина	ширина	площадь	высота или глубина		
1	2	3	4	5	6	7

Техническое описание отдельных частей строения
(подвалов, полуподвалов, мезонинов, мансард)

Наименование и назначение отдельных частей строения	Заглубление спланированной поверхности земли до пола подвала	Описание элементов					
		стены	перекрытия	полы	внутренняя отделка	крыша	дополнительные устройства
1	2	3	4	5	6	7	8

Техническое описание нежилых пристроек к основному строению

Наименование конструктивных элементов		Техническое описание конструктивных элементов
1		2
Фундамент		
Стены и перегородки		
Крыша		
Полы		
Перекрытия		
Проемы	окна	
	двери	
Отделочные работы	внутренние	
	наружные	
Разные работы		
Итого:		
Фундамент		
Стены и перегородки		
Крыша		
Полы		
Перекрытия		
Проемы	окна	
	двери	
Отделочные работы	внутренние	

	наружные	
Разные работы		
Итого:		
Фундамент		
Стены и перегородки		
Крыша		
Полы		
Перекрытия		
Проемы	окна	
	двери	
Отделочные работы	внутренние	
	наружные	
Разные работы		
Итого:		

Исчисление площадей и объемов основной и отдельных частей строения
(подвалов, полуподвалов, мезонинов, мансард, крыш, пристроек и т.п.)

Наименование частей строения и пристроек	Формула для подсчета площадей по наружному обмеру	Площадь (м 2)	Высота (м)	Объем (м 3)	Наименование частей строения и пристроек	Формула для подсчета площадей по наружному обмеру	Площадь (м 2)	Высота (м)	Объем (м 3)
1	2	3	4	5	6	7	8	9	10

Заказчик: ТОО "Asia FerroAlloys", генеральный директор Штеер Евгений Викторович

фамилия, имя, отчество (при наличии), подпись руководителя

Место печати (при наличии)

Авторский надзор: ТОО "СМУ Проект Строй» эксперт авторского надзора Лысый Дмитрий Васильевич

фамилия, имя, отчество (при наличии), подпись эксперта

Место печати (при наличии)

Схема расположения плана на отм. 0,000 м.

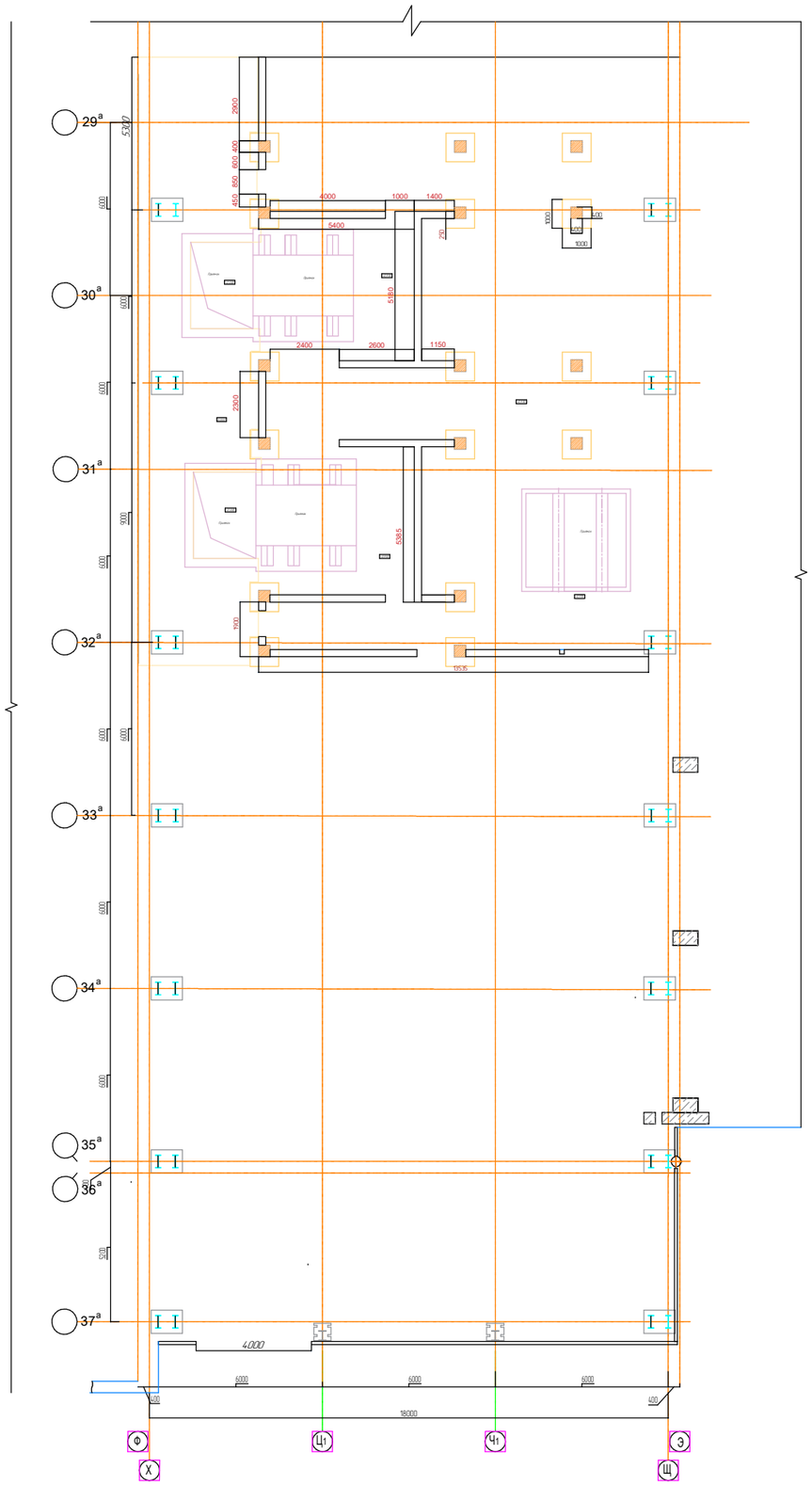

Схема расположения плана на отм. +2,250

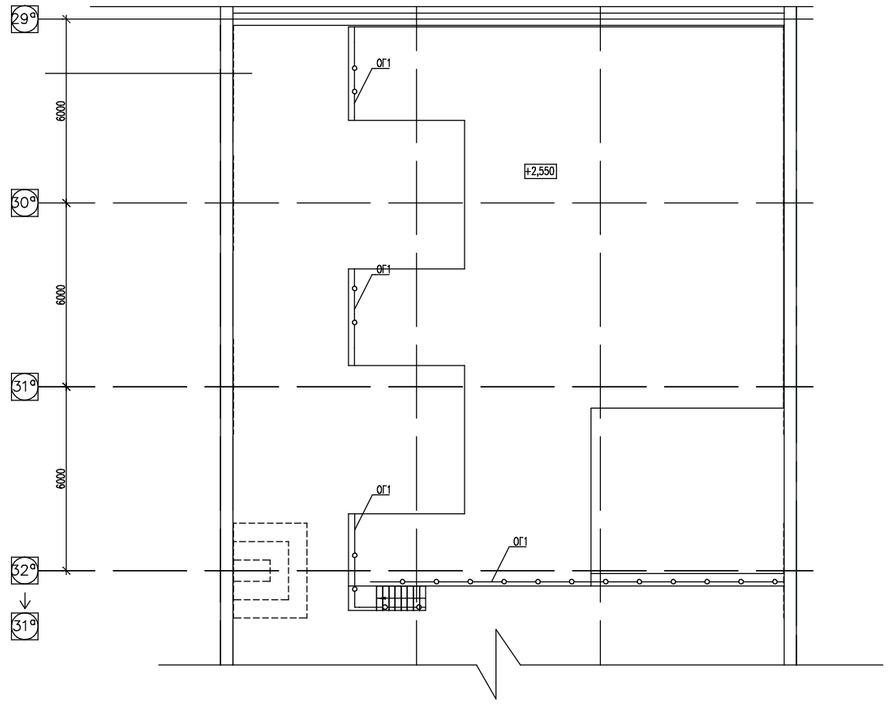

Изм.	Кол.уч.	Лист	Nдок	Подпись	Дата	22-11-2019/2-АР
						"Расширение литейного завода с реконструкцией существующих зданий и сооружений ТОО"QazCarbon(КазКарбон) Карагандинская обл., г.Караганда, Октябрьский район, Октябрьская промзона". (Корректировка).2 очередь.
						Цех 1.1
Разработал		Толегенов				Схема расположения плана на отм. 0,000 м. отм. +2,250 м
Проверил		Зубов				
Н.контр.		Жунусов				

Стадия	Лист	Листов
	1	

ТОО "СМУ Проект Строй" ГСЛ №19008594

Формат А1

Согласовано:
Раздел КМ Кошелюк
Раздел КЖ Кошелюк
Отдел. ТХ. Г-нип

Взам. инв. N

Подпись и дата

Инв. N подл.

1–1

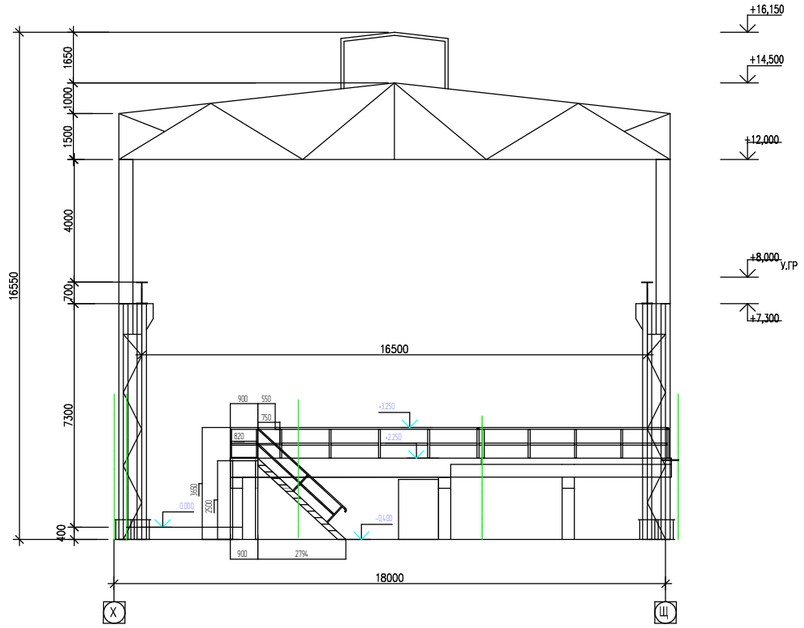

2–2

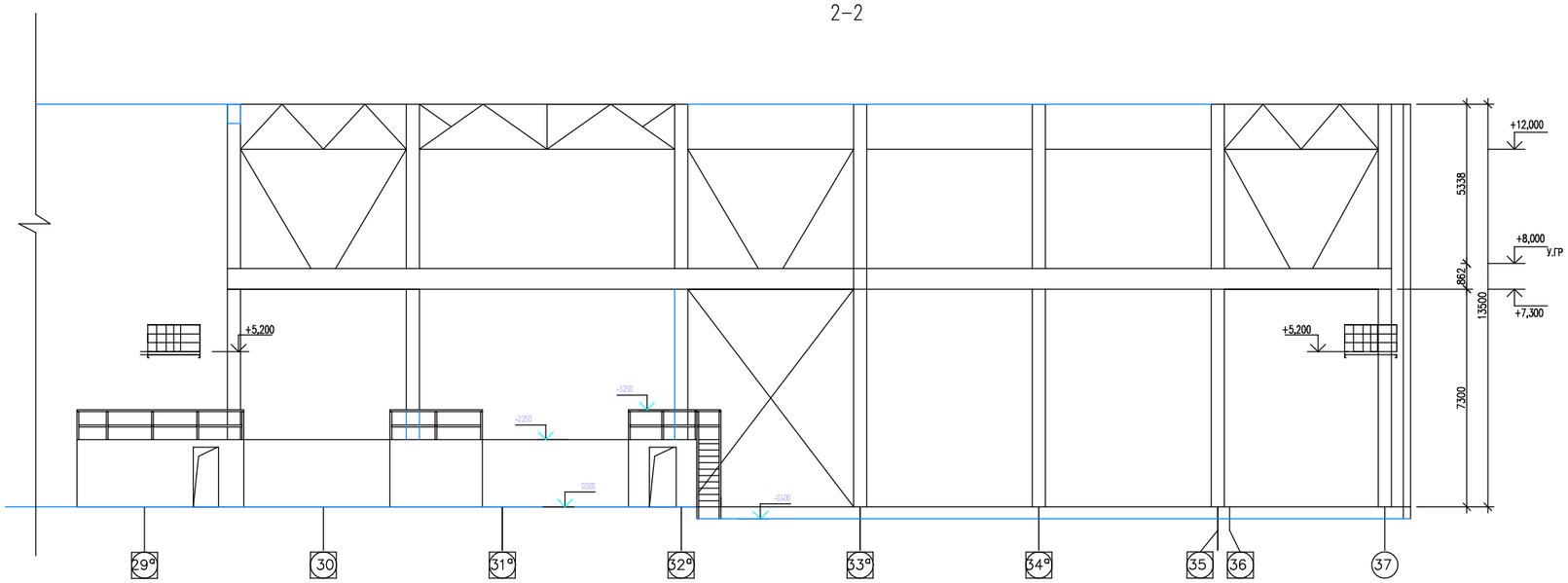

Изм.	Кол.уч.	Лист	Nдок	Подпись	Дата	22-11-2019/2-АР
						"Расширение литейного завода с реконструкцией существующих зданий и сооружений ТОО"GazCarbon(КазКарбон) Карагандинская обл., г.Караганда, Октябрьский район, Октябрьская промзона". (Корректировка).2 очередь.
						Цех 1.1
Разработал		Толегенов				Разрез 1–1, 2–2
Проверил		Зубов				
Н.контр.		Жунусов				

Стадия	Лист	Листов
	2	

ТОО "СМУ Проект Строй" ГСП №19008594

Согласовано:
Раздел КМ Кошелюк
Раздел КЖ Кошелюк
Отдел ТХ Гнилп

Взам. инв. N | Подпись и дата | Инв. N подл.

Формат А1

Фасад 29–37

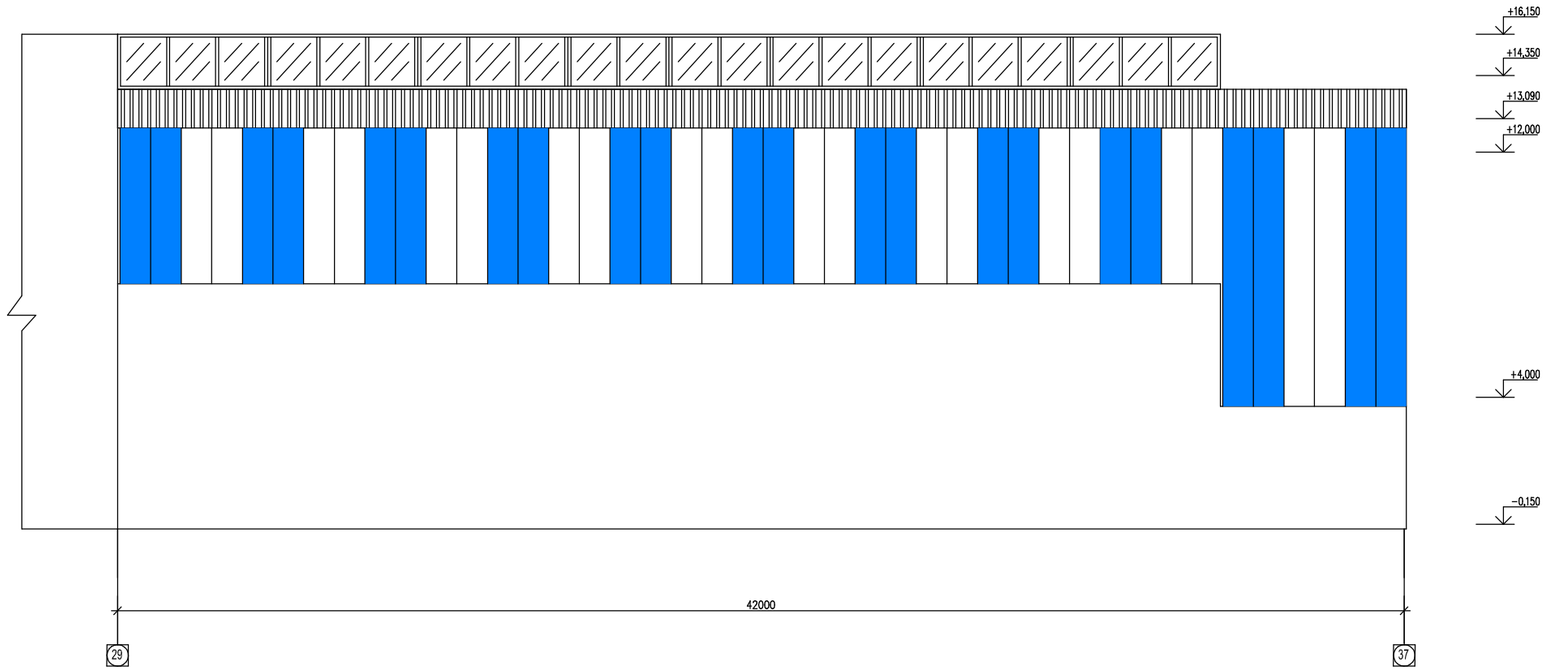

Фасад Х–Щ

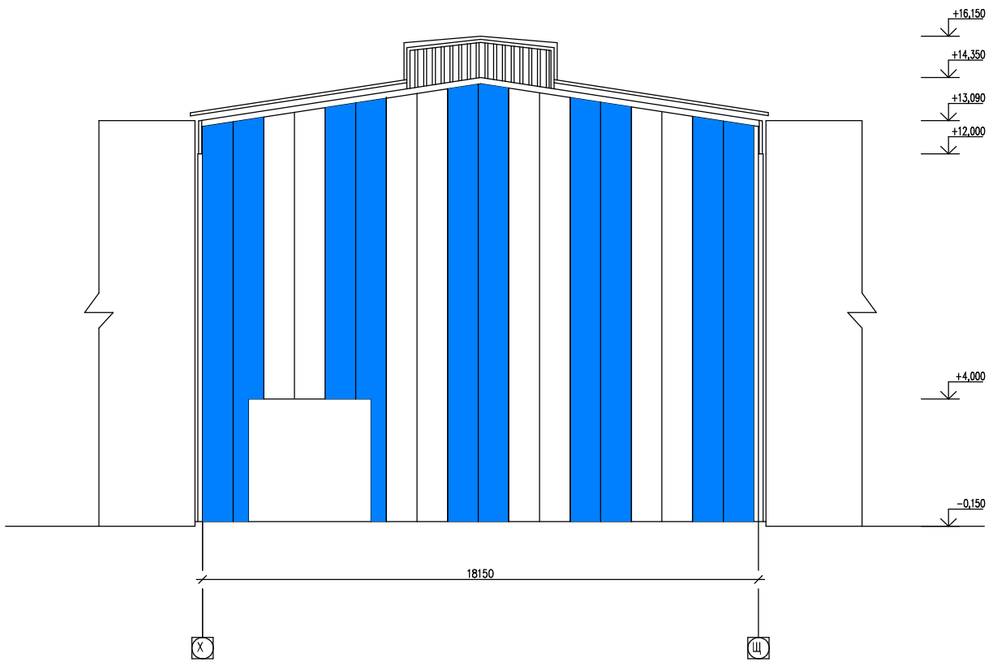

Согласовано:

Раздел КМ	Кошелюк	
Раздел КЖ	Кошелюк	
Отдел. ТХ	Гнип	

Взам. инв. N	Подпись и дата	Инв. N подл.

Изм.	Кол.уч.	Лист	Nдок	Подпись	Дата	22–11–2019/2–АР		
						"Расширение литейного завода с реконструкцией существующих зданий и сооружений ТОО"QazCarbon(КазКарбон) Карагандинская обл., г.Караганда, Октябрьский район, Октябрьская промзона". (Корректировка).2 очередь.		
						Цех 1.1	Стадия	Лист: 3	Листов
Разработал		Толегенов				Фасад 29–37, Фасад Х–Щ	ТОО "СМУ Проект Строй" ГСЛ №19008594	
Проверил		Зубов						
Н.контр.		Жунусов						

Формат А1

План кровли

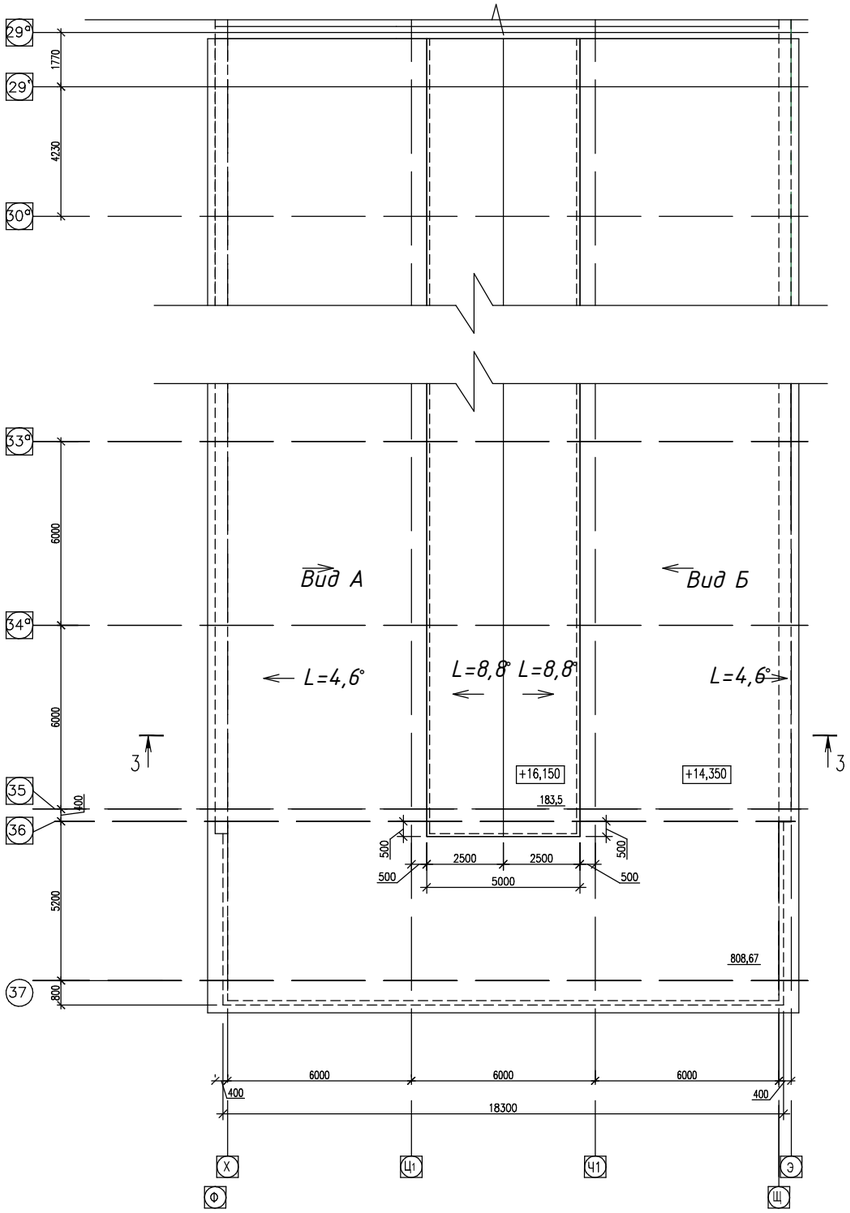

Фасад 37–36

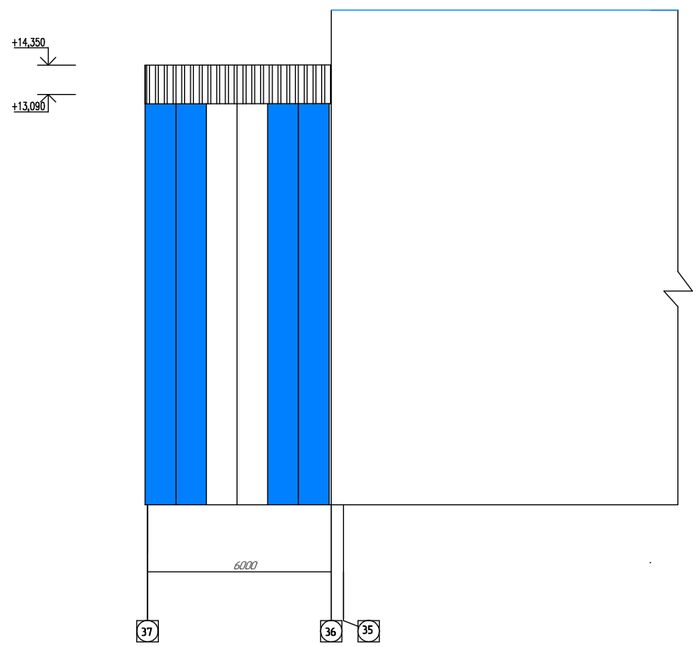

						22-11-2019/2-АР
						"Расширение литейного завода с реконструкцией существующих зданий и сооружений ТОО"GazCarbon(КазКарбон) Карагандинская обл., г.Караганда, Октябрьский район, Октябрьская промзона". (Корректировка).2 очередь.
Изм.	Кол.уч.	Лист	Nдок	Подпись	Дата	
						Цех 1.1 — Стадия: / Лист: 4 / Листов:
Разработал		Толегенов				План кровли.Фасад 37–36 — ТОО "СМУ Проект Строй" ГСП №19008594
Проверил		Зубов				
Н.контр.		Жунусов				

Согласовано:
Раздел КМ Кошелюк
Раздел КЖ Кошелюк
Отдел ТХ Гнилп

Взам. инв. N

Подпись и дата

Инв. N подл.

Формат А1

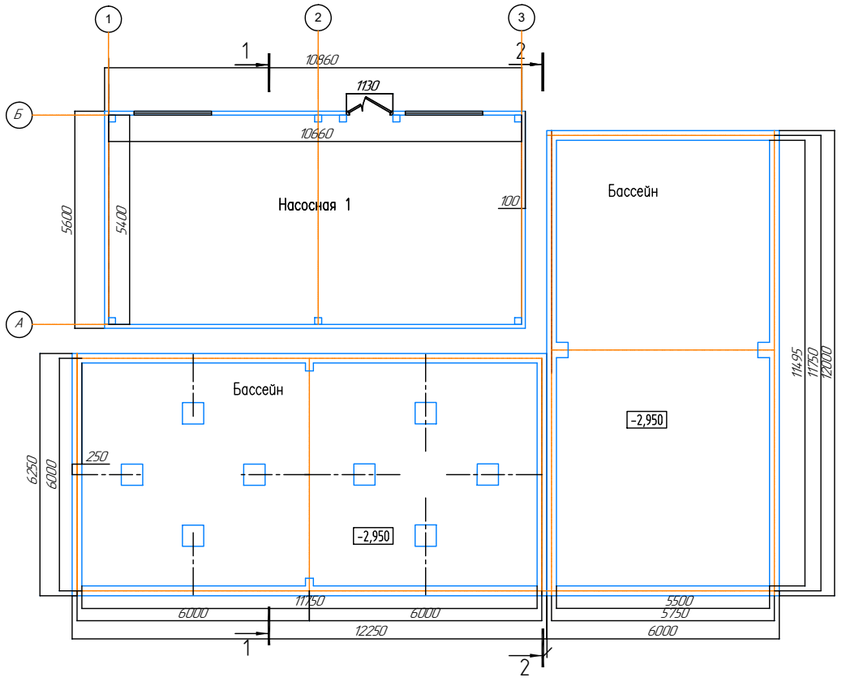

Разрез 1-1

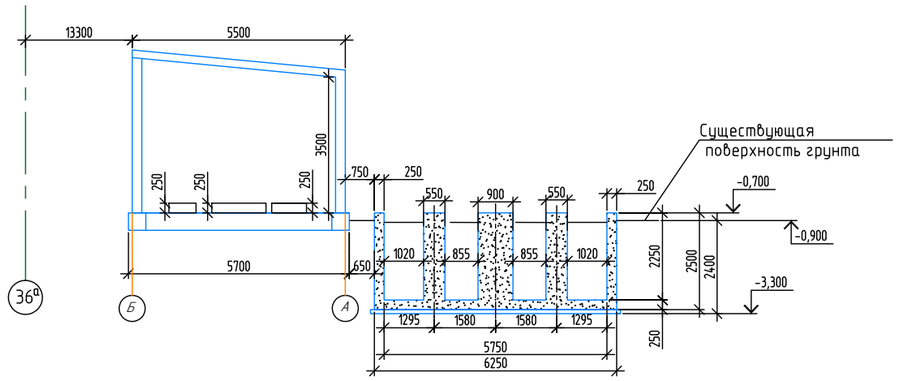

Разрез 2-2

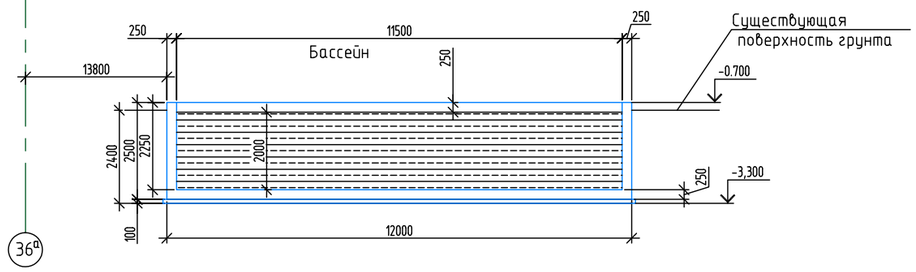

Изм.	Кол.уч.	Лист	N док	Подпись	Дата	22-11-2019/2-АР
						"Расширение литейного завода с реконструкцией существующих зданий и сооружений ТОО"QazCarbon(КазКарбон) Карагандинская обл., г.Караганда, Октябрьский район, Октябрьская промзона". (Корректировка).2 очередь.
						Цех N 1.1 — Стадия: — Лист: 5 — Листов:
Проверил		Зубов				Насосная №1: План, разрезы
Исполнил		Воронков				ТОО "СМУ Проект Строй"
Н.контр		Космынин				

Согласовано:

Взам. инв. N

Подпись и дата

Инв. N подл.

Формат А2

План кровли

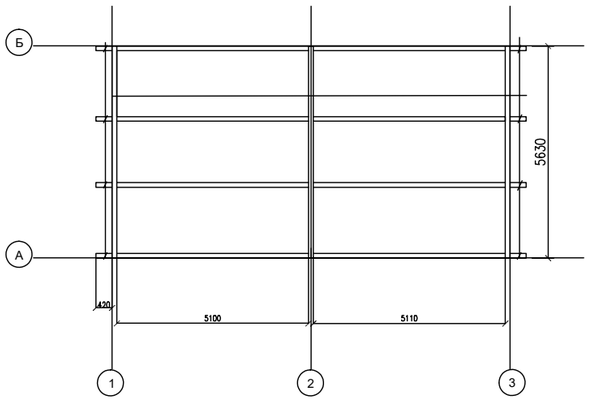

Фасвд в осях "1-3"

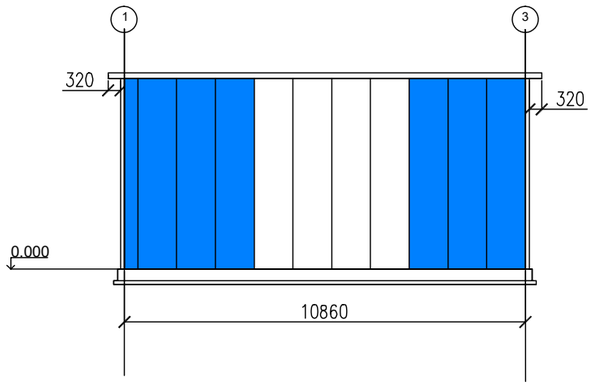

Фасвд в осях "3-1"

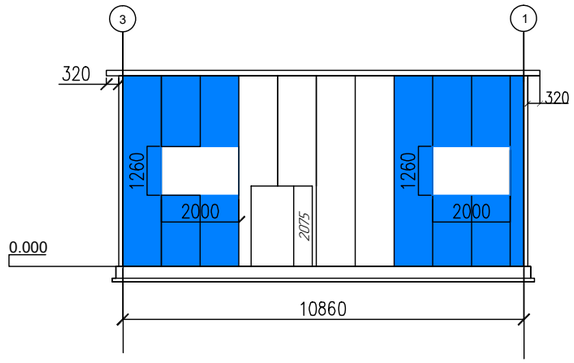

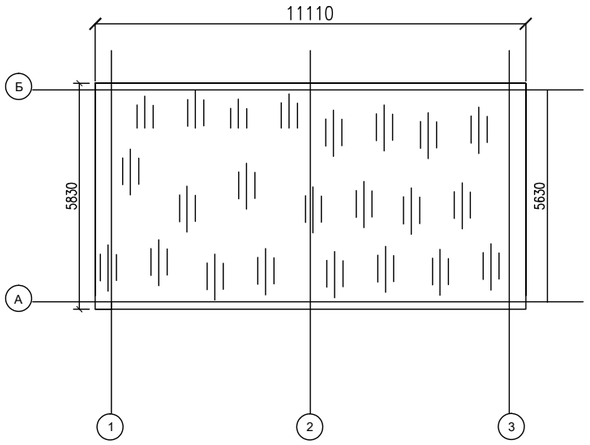

Фасвд в осях "А-Б"

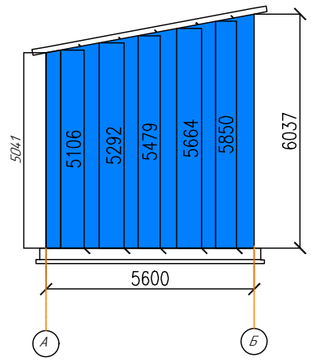

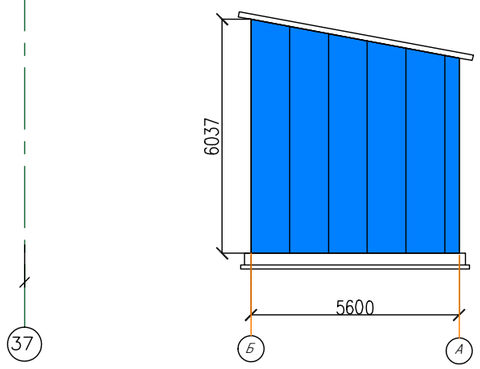

37

Согласовано:

Взам. инв. N

Подпись и дата

Инв. N подл.

						22-11-2019/2-АР		
Изм.	Кол.уч.	Лист	N док	Подпись	Дата	"Расширение литейного завода с реконструкцией существующих зданий и сооружений ТОО"QazCarbon(КазКарбон) Карагандинская обл., г.Караганда, Октябрьский район, Октябрьская промзона". (Корректировка).2 очередь.		
						Цех N 1.1	Стадия	Лист: 6 / Листов
Проверил		Зубов				Насосная №1: План, план кровли, разрез А-А, разрез Б-Б, Фасады	ТОО "СМУ Проект Строй"	
Исполнил		Воронков						
Н.контр		Космынин						

Формат А2

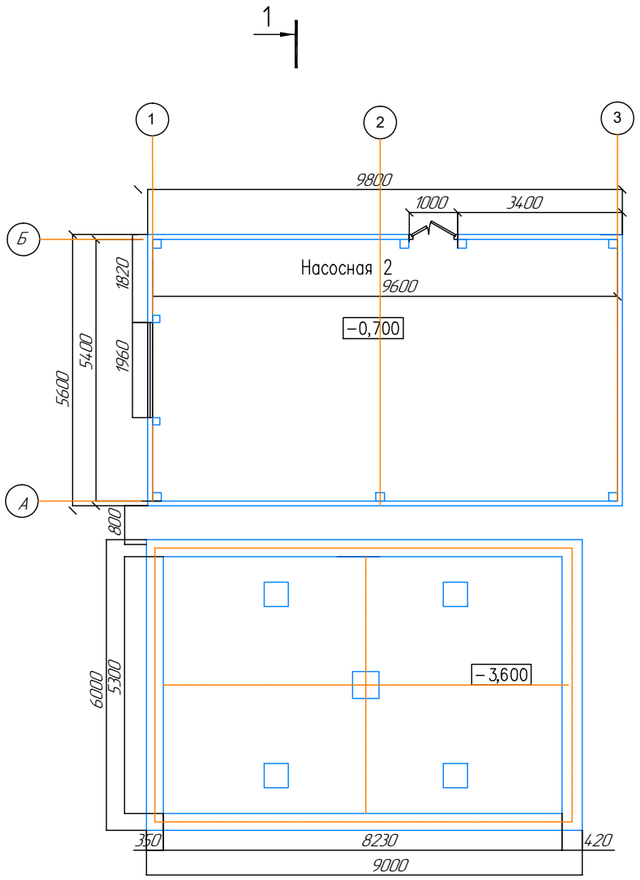

Разрез 1-1

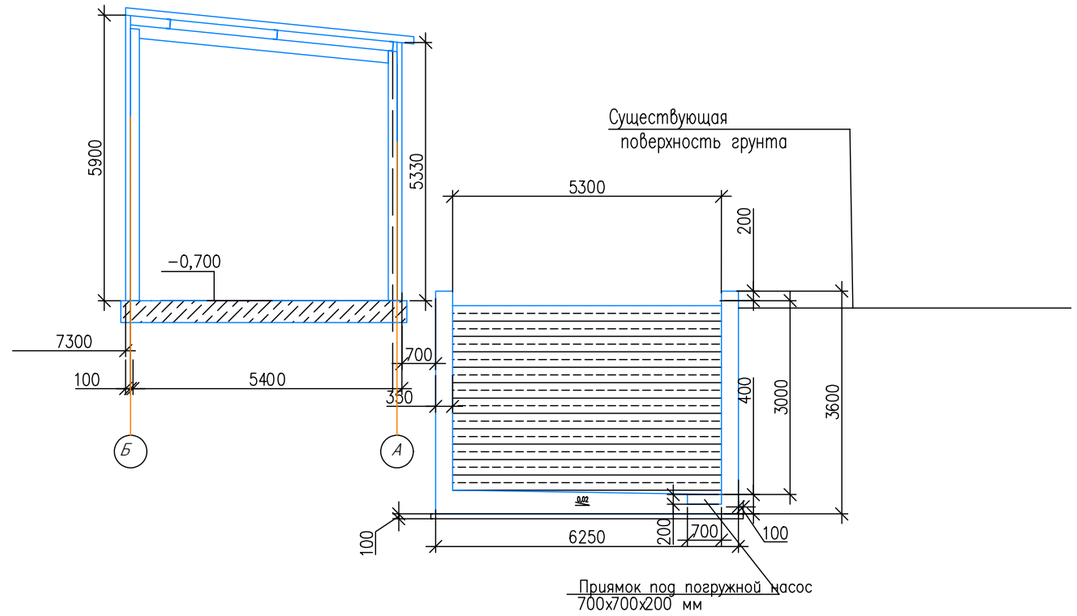

Изм.	Кол.уч.	Лист	N док	Подпись	Дата	22-11-2019/2-АР
						"Расширение литейного завода с реконструкцией существующих зданий и сооружений ТОО"QazCarbon(КазКарбон) Карагандинская обл., г.Караганда, Октябрьский район, Октябрьская промзона". (Корректировка).2 очередь.
						Цех N 1.1 — Стадия: — Лист: 7 — Листов:
Проверил		Зубов				Насосная №2: План, разрезы
Исполнил		Воронков				ТОО "СМУ Проект Строй"
Н.контр		Космынин				

Согласовано:

Взам. инв. N

Подпись и дата

Инв. N подл.

Формат А2

План кровли

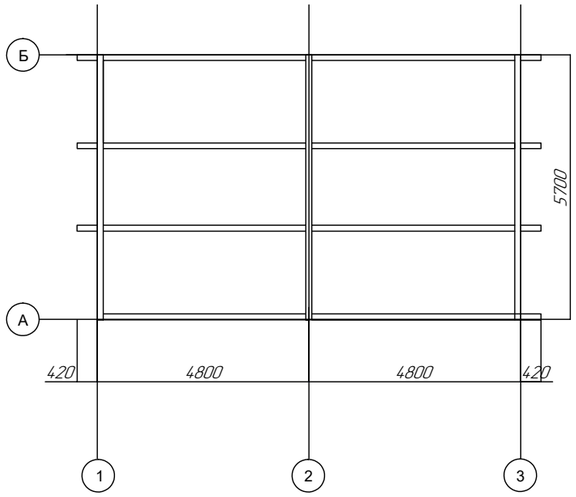

Фасад в осях "1-3"

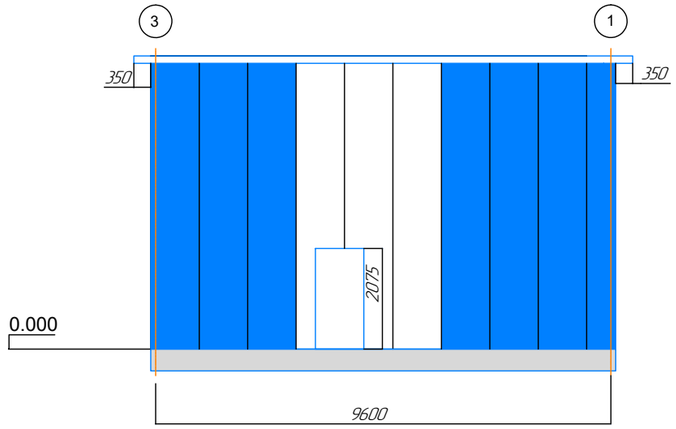

Фасвд в осях "3-1"

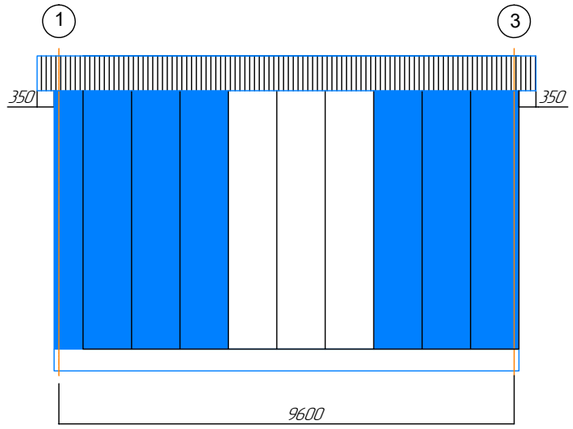

Фасвд в осях "А-Б"

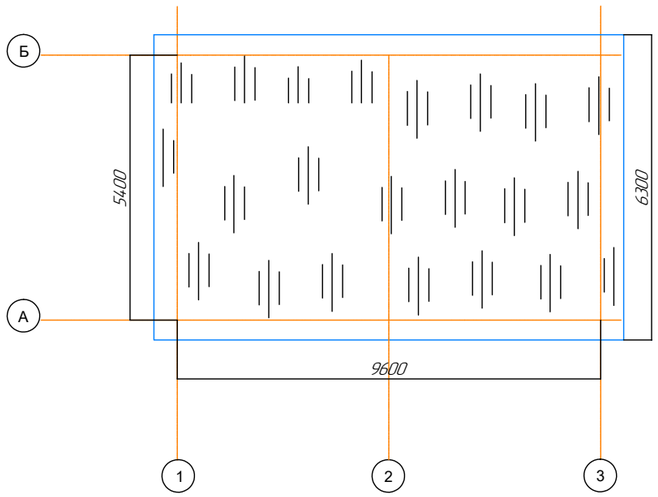

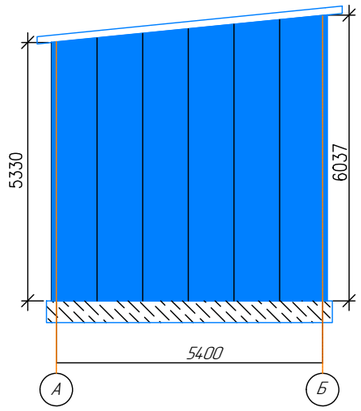

Фасвд в осях "Б-А"

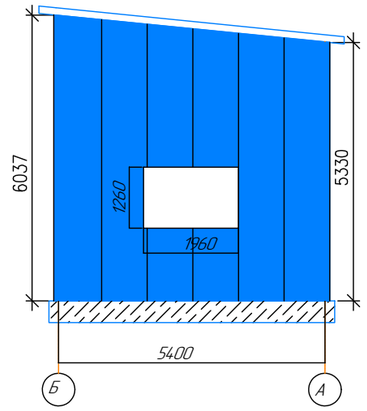

37

Согласовано:

Взам. инв. N

Подпись и дата

Инв. N подл.

Изм.	Кол.уч.	Лист	N док.	Подпись	Дата
Проверил		Зубов			
Исполнил		Воронков			
Н.контр		Космынин			

22-11-2019/2-АР

"Расширение литейного завода с реконструкцией существующих зданий и сооружений ТОО"QazCarbon(КазКарбон) Карагандинская обл., г.Караганда, Октябрьский район, Октябрьская промзона". (Корректировка).2 очередь.

Цех N 1.1

Стадия	Лист	Листов
	8	

Насосная №2: План, план кровли, разрез А-А, разрез Б-Б, Фасады

ТОО "СМУ Проект Строй"

Формат А2

«АЗАМАТТАРҒА АРНАЛҒАН ҮКІМЕТ» МЕМЛЕКЕТТІК КОРПОРАЦИЯСЫ» КОММЕРЦИЯЛЫҚ ЕМЕС АКЦИОНЕРЛІК ҚОҒАМЫНЫҢ ҚАРАҒАНДЫ ОБЛЫСЫ БОЙЫНША ФИЛИАЛЫНЫҢ ТІРКЕУ ЖӘНЕ ЖЕР КАДАСТРЫ БОЙЫНША ҚАРАҒАНДЫ ҚАЛАСЫНЫҢ БӨЛІМІ	**ОТДЕЛ ГОРОДА КАРАГАНДЫ ПО РЕГИСТРАЦИИ И ЗЕМЕЛЬНОМУ КАДАСТРУ ФИЛИАЛА НЕКОММЕРЧЕСКОГО АКЦИОНЕРНОГО ОБЩЕСТВА «ГОСУДАРСТВЕННАЯ КОРПОРАЦИЯ» ПРАВИТЕЛЬСТВО ДЛЯ ГРАЖДАН» ПО КАРАГАНДИНСКОЙ ОБЛАСТИ**

МЕНШІК ИЕСІ (ҚҰҚЫҚ ИЕСІ) ТУРАЛЫ МӘЛІМЕТТЕР
СВЕДЕНИЯ О СОБСТВЕННИКЕ (ПРАВООБЛАДАТЕЛЕ)

№ 002246214411 **21.08.2023г.**

Кадастр нөмері/Кадастровый номер: **09:142:018:455; 09:142:018:455:1;**

Жылжымайтын мүлік объектінің мекен-жайы / Адрес объекта недвижимости: **обл. Карагандинская, г. Караганда, р-н Әлихан Бөкейхан, уч. кв. 018, ст-е 387**

Меншік иесі (құқық иесі) / Собственник (правообладатель)	Құқық пайда болу негіздемесі/ Основание возникновения права
Товарищество с ограниченной ответственностью "Asia FerroAlloys"	**Договор купли-продажи недвижимого имущества и земельных участков с правом временного возмездного землепользования(Аренды) (№ Д1941-191038-126361/161-2 от 14.02.2019г.) - Дата регистрации: 15.02.2019 12:35** **Постановление Акимата (№ 22/01 от 03.05.2019г.) - Дата регистрации: 16.05.2019 19:33** **Справка о разделе земельного участка (№ 03-09-94-22/173 от 24.02.2020г.) - Дата регистрации: 25.02.2020 15:04** **Справка о присвоении адреса объекту недвижимости (№ б/н от 21.02.2020г.) - Дата регистрации: 25.02.2020 15:04** **Договор об аренде земельного участка (№ 62187 от 21.02.2020г.) - Дата регистрации: 25.02.2020 15:04** **Акт приемки построенного объекта в эксплуатацию собственником самостоятельно (№ Б/Н от 27.07.2020г.) - Дата регистрации: 20.08.2020 10:57** **Акт приемки объекта в эксплуатацию (№ Б/Н от 21.01.2021г.) - Дата регистрации: 03.03.2021 15:25** **Акт приемки объекта в эксплуатацию (№ Б/Н от 21.12.2021г.) - Дата регистрации: 27.12.2021 11:02** **Акт приемки объекта в эксплуатацию (№ Б/Н от 17.07.2023г.) - Дата регистрации: 16.08.2023 09:38**

Басшы орынбасары
Заместитель руководителя _____ (қолы/подпись) **Садыгов А.А.** (тегі/фамилия, аты/имя, әкесінің аты/отчество)

М.П

Бас маман-тіркеуші
Главный специалист-регистратор _____ (қолы/подпись) **Бекенов А.А.** (тегі/фамилия, аты/имя, әкесінің аты/отчество)

Бас маман-тіркеуші
Главный специалист-регистратор _____ (қолы/подпись) **Керимова Б.М.** (тегі/фамилия, аты/имя, әкесінің аты/отчество)

Приложение 3
к приказу Министра
по инвестициям и развитию
Республики Казахстан
от 24 апреля 2017 года № 235
форма

Сноска. Форма в редакции приказа Министра индустрии и инфраструктурного развития РК от 09.08.2019 № 632 (вводится в действие по истечении десяти календарных дней после дня его первого официального опубликования); с изменениями, внесенными приказами Министра индустрии и инфраструктурного развития РК от 08.02.2021 № 53 (вводится в действие по истечении десяти календарных дней после дня его первого официального опубликования); от 28.03.2023 № 183 (вводится в действие по истечении десяти календарных дней после дня его первого официального опубликования).

Декларация о соответствии

"03" 07 2023 года

Подрядчик (генеральный подрядчик)

ТОО «СМУ-5» Республика Казахстан, г. Караганда, проспект Н.Абдирова, 25
наименование организации, юридический адрес

в лице директора Зубова Игоря Владимировича
фамилия, имя, отчество (при наличии) руководителя организации

по объекту: Расширение литейного завода с реконструкцией существующих зданий и сооружений ТОО «Qaz Qarbon» (Каз Карбон)» Карагандинская обл., г. Караганда, Октябрьский район, «Октябрьская промзона». (Корректировка). 2 очередь.
наименование, местонахождения объекта

заказчиком, которого является ТОО "Asia FerroAlloys" Штеер Евгений Викторович
наименование организации, фамилия, имя, отчество (при наличии) руководителя

удостоверяет, что:

1. Строительно – монтажные работы на объекте выполнены в соответствии с утвержденным проектом (проектно – сметной документацией), государственными нормативами в сфере архитектурной, градостроительной и строительной деятельности;

2. Субподрядные организации: не привлекались;
наименование организации

3. Проект (проектно-сметная документация)
ТОО "СМУ Проект Строй» шифр 22-11-2019/2,;
наименование проектной организации, номер проекта

утвержден(а) приказом ТОО «Qaz Qarbon» (Каз Карбон)» №102-П от 10.06.2021г.;
наименование организации утвердившей (переутвердившей) проект и дата утверждения

4. Объект (комплекс) имеет следующие основные технико-экономические показатели (мощность, производительность, производственная площадь, протяженность, вместимость, объем, пропускная способность, провозная способность, число рабочих мест и тому подобное, заполняется по всем объектам (кроме жилых домов) в единицах измерения соответственно целевой продукции или основным видам услуг):

Мощность, производительность и так далее	Единица измерения	По проекту		Фактически	
		общая (с учетом ранее принятых)	в том числе пускового комплекса или очереди	общая (с учетом ранее принятых)	в том числе пускового комплекса или очереди
производственная мощность	тонн/год	65700	65700	65700	65700

Жилой дом имеет следующие показатели:

Показатели	Единица измерения	По проекту	Фактически
Общая площадь	метр в квадрате (далее – м2)		
Число этажей	этаж		
Общий строительный объем	метр в кубе (далее – м3)		
В том числе подземной части	м3		
Площадь встроенных, встроено-пристроенных и пристроенных помещений	м2		

Показатели	По проекту			Фактически		
	число квартир	площадь квартир, м2		число квартир	площадь квартир, м2	
		общая	жилая		общая	жилая
Всего квартир, в том числе: однокомнатных двухкомнатных трехкомнатных четырехкомнатных и более						

5. Технологические и архитектурно строительные решения по объекту характеризуются следующими данными: однопролетное одноэтажное здание. Форма здания в плане — не сложная, с размерами в осях 41,6х18,0 м. Пролеты здания выполнены по 6,0 м. В здании применяются мостовые краны грузоподъемностью 25/5 т, 20/5 т. Штаты существующие, режим работы принят согласно внутреннему распорядку предприятия смена 12 часов, 365 рабочих дня в году. Система водоохлаждения - содержит следующие основные элементы: насосы, предназначенные для создания необходимого напора подачи воды в градирни и уже охлажденной воды на оборудование. Здание насосной с градирней №1. Здание одноэтажное, прямоугольное в плане с размерами в осях 10,86 м*5,6 м. Здание без подвала, высота этажа 6,037 м. Здание насосной с градирней №2. Здание одноэтажное, прямоугольное в плане с размерами в осях 9,8 м *5,6 м. Здание без подвала, высота этажа 6,037 м. Трубопровод - сооружение, состоящее из плотно соединенных между собой труб, деталей трубопроводов, запорно-регулирующей аппаратуры, опор и подвесок, крепежных деталей, прокладок, материалов и деталей противокоррозионной изоляции и предназначенное для транспортировки жидкостей, твердых продуктов.

краткие технические характеристики по особенностям его размещения, по основным материалам и конструкциям, инженерному и технологическому оборудованию

6. На объекте установлено предусмотренное проектом оборудование в количестве согласно актам о его приемке после индивидуального испытания и комплексного опробования;

7. Мероприятия по охране труда, обеспечению взрывобезопасности, пожаробезопасности, охране окружающей природной среды и антисейсмические мероприятия, предусмотренные проектом, выполнены;

8. Строительно-монтажные работы осуществлены в сроки:
начало работ 05.08.2021 г.;
месяц, год
окончание работ 30.06.23;
месяц, год

при продолжительности строительства, месяц:
по норме или по проекту организации строительства, месяц: 11;
фактически, месяц: 22;

9. Примененные строительные материалы, конструкции, оборудование и изделия соответствуют требованиям проекта и государственных нормативов;

9-1. Доля местного содержания предусмотрена в проектно-сметной документации _____% и фактически применено _____% (на объектах финансируемых за счет государственных инвестиций и средств квазигосударственного сектора);

10. Исполнительная геодезическая съемка фактического положения подземных инженерных сетей и/или зданий (сооружений) выполнена (обязательное приложение к декларации о соответствии);

10-1. Исполнительная техническая документация имеется в полном объеме, в том числе в электронном модуле;

11. Наружные инженерные коммуникации (холодное и горячее водоснабжение, канализация, теплоснабжение, газоснабжение, электроснабжение и связь) обеспечивают нормальную эксплуатацию объекта, что подтверждается поставщиками услуг по инженерному и коммунальному обеспечению.
Поставщики услуг по инженерному и коммунальному обеспечению:
не требуются
наименование организации, фамилия, имя, отчество (при наличии), подпись руководителя, дата
Место печати (при наличии)

12. Шумоизоляция здания соответствует проекту и подтверждается экспертным заключением, выдаваемым государственной организацией осуществляющей санитарно-эпидемиологическую экспертизу по результатам лабораторных замеров проведенных аккредитованными испытательными лабораториями (центрами) (экспертное заключение прилагается);

13. Обеспечен доступ для маломобильных групп населения, что подтверждается органами социальной защиты населения
не требуются;
фамилия, имя, отчество (при наличии), подпись руководителя, дата
Место печати (при наличии)

Подрядчик (генеральный подрядчик) считает объект:
«Расширение литейного завода с реконструкцией существующих зданий и сооружений ТОО «Qaz Qarbon» (Каз Карбон)» Карагандинская обл., г. Караганда, Октябрьский район, «Октябрьская промзона». (Корректировка). 2 очередь.

наименование объекта (комплекса)

готовым к приемке в эксплуатацию, гарантирует качество выполненных строительно-монтажных и специальных работ, и принимает на себя обязательство устранять дефекты, возникшие по его вине при строительстве объекта согласно гарантийному сроку в соответствии с законодательством Республики Казахстан.

Подрядчик (генеральный подрядчик)

Зубов Игорь Владимирович

фамилия, имя, отчество (при наличии) руководителя, подпись, дата

Место печати (при наличии)

"СМУ-5"

Система координат- местная
Система высот- Балтийская

Республика Казахстан г. Караганда нач. отдела исполнитель	ТОО "Градостроительный кадастровый центр г. Караганды" Сулейменов Е.К. Зиновьев М.А.	заказчик: ТОО "Asia FerroAlloys"	Масштаб 1:500
	Исполнительная съемка по адресу: г. Караганда, р-он им. Алихана Бокейхана, уч. кв. 18.		
	13.07.2023 г.	570-А-3,4	Количество листов: 1	Лист №1

ҚАРАҒАНДЫ ҚАЛАСЫ ӘКІМДІГІНІҢ "ЖЕР ОРТАЛЫҒЫ" МЕМЛЕКЕТТІК МЕКЕМЕСІ
ГЕОДЕЗИЯ ЖӘНЕ КАРТОГРАФИЯ

Приложение 2 к приказу Министра
по инвестициям и развитию
Республики Казахстан
от 24 апреля 2017 года № 235
форма

Заключение о соответствии выполненных работ проекту

"03" 07 2023 года

Авторский надзор ТОО «СМУ Проект Строй», директор Зубов Игорь Владимирович
наименование организации, фамилия, имя, отчество (при наличии) руководителя

в лице Лысыго Дмитрия Васильевича, ГСЛ 19008594, от 15.04.2019 г.
фамилия, имя, отчество (при наличии) экспертов, № аттестатов и дата получения

действующего на основании Договора № Д-П/2019-511 от 27.12.2019 г.
№ договора и дата

по объекту: «Расширение литейного завода с реконструкцией существующих зданий и сооружений ТОО «Qaz Qarbon» (Каз Карбон)» Карагандинская обл., г. Караганда, Октябрьский район, «Октябрьская промзона». (Корректировка). 2 очередь.
наименование и местонахождение объекта

заказчиком, которого является ТОО "Asia FerroAlloys", генеральный директор Штеер Евгений Викторович
наименование организации, фамилия, имя, отчество (при наличии) руководителя

подтверждает, что:

1. Строительство объекта осуществлялось
1) подрядчиком (генеральным подрядчиком) ТОО "СМУ-5" Лицензия: №18021512, от 29.11.2018.
наименование организации, № лицензии и дата получения
в лице директора Зубова Игоря Владимировича
фамилия, имя, отчество (при наличии) руководителя

2) субподрядными организациями не привлекались
наименование организации, № лицензии и дата получения
в лице
;
фамилия, имя, отчество (при наличии) руководителя

2. Строительно-монтажные работы осуществлены в сроки:
начало работ 05.08.2021 г;
месяц, год
окончание работ 30.06.23;
месяц, год
при продолжительности строительства, месяц:

по норме или по проекту организации строительства 11 месяц;
фактически 22 месяц;

3. Примененные строительные материалы, конструкции, оборудование и изделия соответствуют требованиям проекта;

4. Замечания, выданные авторским надзором в процессе строительства, устранены;

5. Внесенные изменения в проект (проектно-сметную документацию) в процессе строительства выполнены в соответствии с требованиями нормативов в области архитектуры, градостроительства и строительства;

6. Объект построен в соответствии с проектом (проектно-сметной документацией) Товарищество с ограниченной ответственностью "СМУ Проект Строй", 19008594, 15.04.2019 г., шифр 22-11-2019/2

наименование проектной организации, номер проекта

утвержденным (ой) приказом ТОО «Qaz Qarbon» (Каз Карбон)» №102-П от 10.06.2021 г.

наименование организации утвердившей (переутвердившей) проект и дата утверждения

Авторский надзор:
организация Товарищество с ограниченной ответственностью "СМУ Проект Строй", директор Зубов Игорь Владимирович

наименование организации, фамилия, имя, отчество (при наличии) руководителя, подпись, дата
Место печати (при наличии)

эксперт(ы) по авторскому надзору Лысый Дмитрий Васильевич, ГСЛ 19008594, 15.04.2019 г.

фамилия, имя, отчество (при наличии) эксперта (экспертов), № аттестатов, подпись, дата
Место печати (при наличии)

Приложение 1
к приказу Министра
по инвестициям и развитию
Республики Казахстан
от 24 апреля 2017 года № 235
Форма

Сноска. Форма с изменениями, внесенными приказом Министра индустрии и инфраструктурного развития РК от 08.02.2021 № 53 (вводится в действие по истечении десяти календарных дней после дня его первого официального опубликования)

Заключение о качестве строительно-монтажных работ

03 . 07 .2023 г.

Технический надзор: ТОО «Kazakhstan Industrial Technologies», в лице директора Мусулманбекова Баян Маратовна, Карагандинская область, г. Караганда, микрорайон 15, дом 7/12,
(наименование организации, фамилия, имя, отчество (при наличии) руководителя, юридический адрес)

имеющей в своем составе аттестованного эксперта технического надзора: Кимадиева Нургуль Бакытбеккызы № № KZ12VJE00041109 от 19.09.2018 г., № KZ23VJE00041008 от 17.09.2018 г., № KZ82VJE00041110 от 19.09.2018 г.
(фамилия, имя, отчество (при наличии) экспертов, № аттестатов, дата получения)

действующего на основании договора № 018-13/2023 от 17.01.2023 года
(№ договора и дата)

по объекту: «Расширение литейного завода с реконструкцией существующих зданий и сооружений ТОО «Qaz Qarbon» (Каз Карбон)» Карагандинская обл., г. Караганда, Октябрьский район, «Октябрьская промзона». (Корректировка). 2 очередь.
(наименование и местонахождение объекта)

заказчиком которого является: ТОО «Asia FerroAlloys», генеральный директор Штеер Евгений Викторович
(наименование организации, фамилия, имя, отчество (при наличии) руководителя)

подтверждает, что:

1. Строительство объекта осуществлялось
1) подрядчиком (генеральным подрядчиком)
ТОО «СМУ-5», Лицензия: №18021512, от 29.11.2018., Зубов Игорь Владимирович
(наименование организации, № лицензии и дата получения, фамилия, имя, отчество (при наличии) руководителя)
2) субподрядными организациями: не привлекались
(наименование организации, № лицензии и дата получения, фамилия, имя, отчество (при наличии) руководителя)

2. Строительно-монтажные работы осуществлены в сроки:
- начало работ: 05.08.2021 года;
- окончание работ: 30.06.2023 года;

при продолжительности строительства, по норме или по проекту организации строительства, месяц: 11 мес.
фактически, месяц: 22 мес.;

3. Сметная стоимость по утвержденному проекту (проектной-сметной документации): всего 2521144,0 тысяч тенге, в том числе строительно-монтажных работ 1371815,0 тысяч тенге, оборудования, инструмента и инвентаря 800277,0 тысяч тенге; прочие 349052,0 тысяч тенге.;

4. Сметная стоимость основных фондов, принимаемых в эксплуатацию всего _____ тыс.тенге, в том числе строительно-монтажных работ _____ тыс.тенге, оборудования, инструмента и инвентаря _____ тыс.тенге, прочие _____ тыс.тенге;

5. Объект построен в соответствии с проектом (проектно-сметной документацией): ТОО «СМУ Проект Строй» шифр 22-11-2019/2, ТОО «Qaz Qarbon» (Каз Карбон)», дата утверждения 10.06.2021 г.
(наименование проектной организации, номер проекта, утвержденным(ой), наименование организации утвердившей (переутвердившей) проект и дата утверждения)
и требованиями государственных нормативных документов в области архитектуры, градостроительства и строительства;

6. Примененные строительные материалы, конструкции, оборудование и изделия соответствуют проекту и требованиям государственных нормативов;
6-1. Доля местного содержания предусмотрена в проектно-сметной документации _ % и фактически применено _ % (на объектах финансируемых за счет государственных инвестиций и средств квазигосударственного сектора);

7. Исполнительная техническая документация имеется в полном объеме, в том числе в электронном модуле.

8. Замечания, выданные техническим надзором в процессе строительства, устранены;

9. Завершенный строительством объект обеспечивает прочность, устойчивость и надежность на протяжении всего срока службы (эксплуатации, использования, применения) и соответствует требованиям государственных нормативов направленных на обеспечение интересов и безопасности собственников (пользователей) и общества в целом.

Технический надзор:
аккредитованная организация ТОО «Kazakhstan Industrial Technologies»

Директора: Мусулманбекова Баян Маратовна _____
наименование организации, фамилия, имя, отчество (при наличии) руководителя
Место печати (при наличии)

дата: 03 . 07 .2023 г.

Эксперт: Кимадиева Нургуль Бакытбеккызы _____
(фамилия, имя, отчество (при его наличии) эксперта, специализация аттестата, подпись)
специализация аттестата: Технический надзор. По объектам первого уровня ответственности - в части инженерных сетей, несущих и ограждающих конструкции
Место печати (при наличии)

дата : 03 . 07 .2023 г.