# ТОО «Alteke-Holding»

**Директор: ТОО«Alteke-Holding»**

**_____ Сейфуллин Б.О**

# Экспертное заключение

Работы по техническому обследованию автомобильной дороги, село Сарайшык, Махамбетского района, Атырауской области.

## содержание

1. **Состав исполнителей**
2. **Природно-климатические условия района эксплуатации сооружения**
3. **Техническое заключение**

**3.1 Общие сведения**

**3.2 Объемно-планировочное и конструктивное решение сооружения**

**3.3 Оценка технического состояния**

**3.4. Результаты обследования и рекомендации**

4. **Вывод**
5. **Основные термины и определения**
6. **Список используемой литературы и технической документации**

**Приложение А**
**Сроки проведения экспертных обследований конструкций, зданий и сооружений**
**Приложение Б**
**Техническое задание**
**Приложение В**
**Программа обследования и оценки технического состояния здания**
**Приложение Г**
**Фотоматериалы объекта**
**Приложение Д (Информационное)**
**Квалификационные документы**
**Свидетельство об аккредитации**
**Аттестат эксперта**
**Сертификаты и паспорта материальных и инструментальных обеспечений**

**Приложение Е (сьемка с гугла)**

"ALTEKE-HOLDING"

**1. Состав исполнителей:**

**Эксперт: Курмангазиев Н.Д.**

**Эксперт по конструктивной части: Тарасулы А.**

**Помощник эксперта: Сейфуллин Б.О.**

**Инженер геодезист: Төлегенов З.М.**

**Инженер по ТБ и ОТ: Төлегенов З.М.**

"ALTEKE-HOLDING"

## 3 Программа обследования и оценки технического состояния здания

1. **Подготовительный этап**
2. **Натурное обследование состояния строительных конструкций;**
3. **Анализ собранных с разработкой рекомендации, составление заключения.**

### 1 Подготовительный этап.

На подготовительном этапе работ собрать исходные материалы, изучить нормативные документы, регламентирующие техническое обследование объектов.

Для выполнения работ по обследованию объекта изучить следующие исходные данные:

- техническое задание на обследование улицы;
- информацию по природно-климатическим условиям района объекта;
- методическую литературу;

### 2 Натурное обследование строительных конструкций.

При проведении натурного обследования строительных конструкций здания выполнять общее и детальное обследование строительных конструкций.

2.1. Общее обследование включает в себя следующие работы:
- визуальный осмотр улицы;
- определение наличия аварийных участков с оценкой тяжести дефектов и повреждений;
- выполнение фотофиксации объекта.

2.2. Детальное обследование включает в себя следующие работы:
- детальное обследование строительных конструкций здания;
- описание существующих дефектов и повреждений.

### 3 Анализ собранных данных с разработкой рекомендации, составление Заключения.

- анализ полученных данных и результатов обследования технического состояния строительных конструкций и объекта в целом;
- определение общего технического состояния здания;
- составление отчёта Технического Заключения с выводом и рекомендациями.

## 4 Природно-климатические условия района эксплуатации здания

По природным условиям относится к строительно-климатическими условиями.

Скоростной напор ветра – 38 кгс/м$^2$

Среднегодовая скорость ветра – 2,9 м/с;

Среднегодовая влажность воздуха – 70%;

Норма выпадающих за год осадков – 348 мм;

Средняя температура воздуха – (+6,2)$^0$С;

Абсолютная максимальная температура воздуха – (+41,6)$^0$С;

Абсолютная минимальная температура воздуха – (-41,1)$^0$С;

Нормативная глубина сезонного промерзания грунта составляет – 1,45м.

## 5 Техническое заключение

Объект: Работы по техническому обследованию автомобильной дороги, село Сарайшык, Махамбетского района, Атырауской области.

Организация: ГУ Отдел ЖКХ, пассажирного транспорта, автомобильных дорог и жилищной инспекции, Махамбетского района, Атырауской области.

Специализированная организация: ТОО «Alteke-Holding» на основании: свидетельства об аккредитации за № KZ54VWC00003891, срок действия до 13.02.2023года.Произвела общее и визуально-техническое обследование состояния строительных конструкций помещений здания.

Цель обследования: Работы по техническому обследованию автомобильной дороги, село Сарайшык, Махамбетского района, Атырауской области., на возможность – реконструкций по состоянию дороги и благоустройство территорий для дальнейшей комфортабельной и безопасной эксплуатации.

Строительные конструкции: Автодорога асфальтобетон.

Обосновано материалами обследования: общим и детально - инструментальным обследованием неразрушающим методом контроля.

Условия дальнейшей эксплуатации: для комфортабельной эксплуатации автодороги необходимо произвести реконструкцию.

## 5.1 Общие сведения Руководитель

Основанием для определения технического состояния работы по техническому обследованию автомобильной дороги, село Сарайшык, Махамбетского района, Атырауской области.

договор меморандум 2022-04-18

- Проектное решение, технический паспорт отсутствует
- Сьемка с гугла

Техническое обследование и данное заключение были выполнены согласно Государственным нормативам в области архитектуры, градостроительства и строительства с целью получения информации, необходимой для разработки рекомендации по дальнейшей существующих автодорог.

## 5.2 Объемно-планировочное и конструктивное решение здания

Работы по техническому обследованию автомобильной дороги, село Сарайшык, Махамбетского района, Атырауской области..

1. Автодорога– Асфальтобетон, щебня, песка, минерального порошка

Оценка технического состояния

Оценка технического состояния автомобильной дороги по результатам технического обследования производилась на этапе общего обследования с СП РК 1.04-102-2012 «Правила оценки физического износа зданий и сооружений» и предварительно по категориям несущей способности и эксплуатационной пригодности согласно СП РК 1.04-101-2012 «Обследование и оценка технического состояния автомобильной дороги».

На этапе предварительного обследования определена оценка дороги по категориям несущей способности и эксплуатационной пригодности.

Конструкции оценены путем сравнения признаков физического износа, выявленных в результате обследования и значениями, приведенными в СП Категорий и критерий оценки технического состояния строительных конструкции здания согласно СП РК 1.04-01-2012 «Обследование и оценка технического состояния автомобильной дороги».

Физический износ отдельных зданий и сооружений СП РК 1.04-02-2012 «Правила оценки физического износа зданий и сооружений».

Под надежностью строительных конструкций понимается сохранение долговечности, установленной нормами или проектом несущей способности и вероятности отказа, характеризующих способность конструкции выполнять требуемые функции в заданных условиях эксплуатации.

### 5.3 Результаты обследования и рекомендации

При обследовании автомобильной дороги были обнаружены влияющие на целостность дорожного полотна деформации и иного рода повреждении виде ям, пробоин.

Определение фактического и технического состояния строительных конструкций устанавливалось путем визуально-технического и инструментального обследования.

Рекомендации: Выше указанных перечислений следует произвести произвести реконструкцию внутрисельских автомобильных дорог, улицы Зайлаға Есенова в городе Кульсары, Жылыойского района, Атырауской области

## 6 Вывод

На момент визуально-технического (инструментального) обследования установлено,автомобильной дороги, село Сарайшык, Махамбетского района, Атырауской области.. находятся в не работоспособным состоянии и требует капитального ремонта:

**Автодорога:**

На момент обследования состояния автодороги находится в работоспособным состоянии. Допустимых и горизонтальных отклонений, видимой осадки влияющих на несущую способность транспортных сооружении – было обнаружено. Наблюдаются повреждения на поверхности дорожного полотна в виде ям до 300 мм и пробоин до 100 мм.

Рекомендации: Выполнить демонтаж до уровня основания с последующим восстановлением дорожного полотна. В виде устройства дорожного полотна с последующими слоями (смесь щебня С 4-40, фракции 40-70-10 см, розлив вязкого битума БНД 70/100 СТ РК 1373-2005, горящий щебеночный плотный асфальтобетон крупнозернистый тип Б марки 2-6см. Последующей укладки геосетки, горящий щебеночный плотный асфальтобетон мелкозернистый тип Б марки 2-5см)

**С целью сохранения и улучшения эксплуатационных качеств состояния, существующих здания, необходимо:**

Перед началом работ:

- Составить акт на фактический объем ремонта;
- Проектной группе разработать мероприятия по реконструкцию дороги;

- Согласовать с Заказчиком и заинтересованными организациями;
- Строительно-монтажные работы при выполнении производить согласно требованиям действующих строительных норм и правил Республики Казахстан и других нормативных документов.

Указанные работы (как проектные, так и строительно-монтажные) должны выполняться специализированными организациями, имеющими достаточный опыт в сфере архитектурно-градостроительной деятельности.

Техническое обследование проводилось, согласно Техническому заданию и программы на обследование объекта и в соответствии с требованиями СП РК 1.04-101-2012 «Обследование и оценка технического состояния зданий и сооружений».

Техническое заключение соответствует требованиями СП РК 1.04-102-2012

«Правила оценки физического износа зданий и сооружений» и иных нормативно-методических документов, регламентирующих общий порядок организации и проведения обследования зданий и сооружений, устанавливающих требования к данному заключен

## 7 Основные термины и определения

Повреждение: Отклонение качества, формы и фактических размеров элементов и конструкции от требований нормативных документов или проекта, возникающее в процессе эксплуатации. Различаются:

- **Повреждение критическое**, наличие которого приводит к недопустимости или практической невозможности использование здания (сооружение), либо отдельных элементов по его функциональному назначению;

- **Повреждение значительное**, которого существенно влияет как на использование здания (сооружения), отдельных конструктивных элементов по его функциональному назначению, и на долговечность; при этом повреждение не является по своему характеру критическим;

- **Повреждение незначительное**, наличие которого существенно не влияет на использование здания (сооружения) и отдельных конструктивных элементов по функциональному назначению и на долговечность.

**Оценка технического состояния (оценивается по категориям):**

- **Исправное**, характеризуется отсутствием дефектов и повреждений, влияющих на снижение несущей способности и эксплуатационной пригодности;

- **Работоспособное**, характеризуется тем, что некоторые из численно оцениваемых контролируемых параметров не отвечают требованиям

проекта, норм и стандартов, но имеющиеся нарушения требований не приводят к нарушению работоспособности, и несущая способность конструкции, с учётом влияния имеющихся дефектов и повреждений, обеспечивается;

- **Ограниченного повреждения**, характеризуется снижением несущей способности и эксплуатационной характеристик, при котором существует опасность для пребывания людей и сохранности оборудования (необходимо проведение страховочных мероприятий и усиление конструкции);

- **На грани обрушения**, характеризуется повреждениями и деформациями, свидетельствующими об исчерпании несущей способности и опасности обрушения.

Восстановление здания (сооружения): Комплекс мероприятий, обеспечивающих повышение эксплуатационных качеств строительных конструкций и инженерных систем, состояние которых характеризуется значительными повреждениями, до уровня их первоначального состояния.

Ремонтно-восстановительные работы: Комплекс строительных и организационно-технических мероприятий по устранению физического износа и поддержанию нормального уровня эксплуатационных показателей конструкции, элемента системы инженерного оборудования.

Текущий ремонт здания (сооружения): Комплекс строительных и организационно-технических мероприятий по устранению физического и морального износа, не предусматривающих изменение основных технико-экономических показателей здания или сооружения, включающих, в случае необходимости, замену отдельных конструктивных элементов и систем инженерного оборудования.

Капитальный ремонт здания (сооружения): Комплекс строительных и организационно-технических мероприятий по устранению физического и морального износа, не предусматривающих изменение основных технико-экономических показателей здания или сооружения, включающих, в случае необходимости, замену отдельных конструктивных элементов и систем инженерного оборудования.

Реконструкция здания (сооружения): Комплекс строительных и организационно-технических мероприятий, связанных с изменением основных технико-экономических показателей (нагрузок, планировки помещений, строительного объема и общей площади здания или сооружения, его оснащённости) с целью изменения условий эксплуатации, максимального восполнения утраты от имевшего место физического и морального износа, достижение новых целей эксплуатации здания.

Физический износ (конструкции элемента, системы инженерного оборудования, здания или сооружения в целом): Степень утраты ими первоначальных технико-эксплуатационных качеств в результате воздействия природно-климатических и техногенных факторов. Устанавливается на определенный момент времени.

Эксперт: Физическое лицо, имеющее аттестат – документ установленного образца, удостоверяющий статус эксперта и его право на выполнение определенных видов экспертных работ и инжиниринговых услуг в строительной отрасли.

"ALTEKE-HOLDING"

## 8 Список используемой литературы и технической документаций


- СП РК 1.04-101-2012 «Обследование и оценка технического состояния зданий и сооружений»;
- СП РК 1.04-102-2012 «Правила оценки физического износа зданий и сооружений»;
- СН РК 1.01-01-2011 «Государственныенормативы в области архитектуры, градостроительства. Основные положения»;
- СН РК 3.01-01-2013 «Градостроительство. Планировка и застройка городских и сельских населенных пунктов»;
- СН РК 1.04-26-2011 «Реконструкция, капитальный и текущей ремонт жилых и общественных зданий»;
- СНиП РК 2.04-01-2010 «Строительная климатология»;
- СН РК 3.02-11-2011 «Общеобразовательные учреждения»;
- СН РК 3.02-07-2014 «Общеобразовательные здания и сооружения»;
- СН РК 3.02-08-2013 «Админстративные и бытовые здания»;
- СН РК 5.01-01-2013 «Земляные сооружения, основания и фундаменты»;
- СН РК 5.01-02-2013 « Основания зданий и сооружений»;
- СН РК 2.01-01-2013 «Защита строительных конструкций от коррозии»;
- СН РК 5.03-07-2013 «Несущие и ограждающие конструкции»;
- СН РК 3.02-36-2012 «Полы»;
- СН РК 3.02-37-2013 «Крыши и кровли»;
- СН РК 2.04-05-2013 «Изоляционные и отделочные покрытия»;
- СН РК 4.04-07-2013 «Электротехнические устройства»;
- СН РК 4.01-01-2011 «Внутренний водопровод и канализация зданий и сооружений»;
- СН РК 4.02-02-2011 «Тепловая изоляция оборудования и трубопроводов»;
- СН РК 4.01-02-2013 «Внутренние санитарно-технические системы»;

- СН РК 4.02-01-2011 «Отопление, вентиляция и кондиционирование воздуха»;
- СН РК 4.02-04-2013 «Тепловые сети»;
- СН РК 4.01-03-2014 «Наружные сети и сооружения водоснабжения и водоотведения»;
- СН РК 2.02-01-2014 «Пожарная безопасность зданий и сооружений»

"ALTEKE-HOLDING"

**Приложения А (обязательное)**

**Сроки проведения экспертных обследований Конструкций, зданий и сооружений**

| Вид здания по материалу основных конструкций | Срок эксплуатации, после которого производиться первое обследование |
|---|---|
| Стропильные и подстропильные фермы | 10-12 |
| Колонны | 18-20 |
| Подкрановые конструкции | 8-12 |
| Стальная кровля | 5 |
| Прочие элементы | 25 |
| Металлические дымовые трубы | 12 |

"ALTEKE-HOLDING"

**Приложения Б (обязательное)**

**Техническое задание**

**СОГЛАСОВАНО**

**Директор:**

**ТОО«Alteke-Holding»**

**_____ Сейфуллин Б.О**

**УТВЕРЖДАЮ**

**Руководитель ГУ Отдел ЖКХ, пассажирного транспорта, автомобильных дорог и жилищной инспекции, Махамбетский район, Атырауской области.**

**_____ Куангалив А.Е.**

**Техническое задание**

**на выполнение работ по оценке технического состояния здания (сооружения).**

Объект: Работы по техническому обследованию автомобильной дороги, село Сарайшык, Махамбетского района, Атырауской области.

Махамбетский район Сентябрь 2022 г.

1. Основания для проведения работ: договор меморандум 2022-04-18.
1. Цель обследования: техническое обследование существующего автодороги.
2. Наличие технической документации: проектная документация и Акт на право временного землепользования.
3. Вид обследования: общее визуально и детальное инструментальное обследование неразрушающим методом контроля.
4. Срок эксплуатации объекта: отсутствует.
5. Обследовался ли объект раньше, какой организацией: информация отсутствует.
6. Условия эксплуатации транспортных сооружении: эксплуатируется по назначению.
7. Назначение объекта: обследованию автомобильной дороги.
8. Провести техническое обследование и дать оценку технического состояния работы по техническому обследованию автомобильной дороги, село Сарайшык, Махамбетского района, Атырауской области.

**Приложения В (обязательное)**

**Программа экспертного обследование и оценки технического состояние здания**

## Программа обследования и оценки технического состояния здания

1. **Подготовительный этап**
2. **Натурное обследование состояния строительных конструкций;**
3. **Анализ собранных с разработкой рекомендации, составление заключения.**

### 1. Подготовительный этап.

На подготовительном этапе работ собрать исходные материалы, изучить нормативные документы, регламентирующие техническое обследование объектов.

Для выполнения работ по обследованию объекта изучить следующие исходные данные:

- техническое задание на обследование автодороги;
- информацию по природно-климатическим условиям района объекта;
- методическую литературу;

### 2. Натурное обследование строительных конструкций.

При проведении натурного обследования строительных конструкций сооружения выполнять общее и детальное обследование строительных конструкций.

Общее обследование включает в себя следующие работы:

- визуальный осмотр улицы;
- Инструментальное обследование дорожного покрытия;
- определение наличия аварийных участков с оценкой тяжести дефектов и повреждений;
- выполнение фотофиксации объекта.

Детальное обследование включает в себя следующие работы:

- детальное обследование дорожного покрытия и тротуара;
- описание существующих дефектов и повреждений.

## 3. Анализ собранных данных с разработкой рекомендации, составление Заключения.

- анализ полученных данных и результатов обследования технического состояния строительных конструкций и объекта в целом;
- определение общего технического состояния сооружения;
- составление отчёта Технического Заключения с выводом и рекомендациями.

"ALTEKE-HOLDING"

**Приложение Г**
**Фотоматериалы объекта**
**1.Автодорога**

"ALTEKE-HOLDING"

**Приложение Д (Информационное)**
**Квалификационные документы**
**Свидетельство об аккредитации**
**Аттестат эксперта**
**Сертификаты и паспорта материальных и инструментальных обеспечений**

"ALTEKE-HOLDING"

**Приложение Е (сьемка с гугла)**

"ALTEKE-HOLDING"

# СВИДЕТЕЛЬСТВО ОБ АККРЕДИТАЦИИ

№ KZ54VWC00003891

Настоящее свидетельство об аккредитации выдано
Товарищество с ограниченной ответственностью "Alteke-Holding"
(наименование юридического лица)
Западно-Казахстанская область, район Бәйтерек, Мичуринский с.о., с.Мичуринское улица Б.Момышулы 9 1
(юридический адрес)
на право осуществления экспертных работ по техническому обследованию надежности и устойчивости зданий и сооружений на технически и технологически сложных объектах первого и второго уровней ответственности

## АККРЕДИТОВАНО

и внесен в реестр уполномоченного органа

Срок действия свидетельства до **13.02.2023 года**

**Наименование услугодателя**

**г.Нур-Султан**

Республиканское государственное учреждение "Комитет по делам строительства и жилищно-коммунального хозяйства Министерства индустрии и инфраструктурного развития Республики Казахстан"

13.02.2021 год

Бұл құжат ҚР 2003 жылдың 7 қаңтарындағы «Электронды құжат және электронды сандық қол қою» туралы заңның 7 бабы, 1 тармағына сәйкес қағаз бетіндегі заңмен тең. Электрондық құжат

Данный документ согласно пункту 1 статьи 7 ЗРК от 7 января 2003 года "Об электронном документе и электронной цифровой подписи" равнозначен документу на бумажном носителе.

**Батыс Қазақстан облысының әкімдігі**

**"Батыс Қазақстан облысының мемлекеттік сәулет-құрылыс бақылау басқармасы" мемлекеттік мекемесі**

**Акимат Западно-Казахстанской области**

**Государственное учреждение "Управление государственного архитектурно-строительного контроля Западно-Казахстанской области"**

# АТТЕСТАТ

эксперта осуществляющего экспертные работы и инжиниринговые услуги в сфере архитектурной, градостроительной и строительной деятельности
№ KZ24VJE00039438

Настоящим удостоверяется что:

**КУРМАНГАЗИЕВ НУРЛЫХАН ДУЙСЕНБИЕВИЧ**

**присвоен статус эксперта по экспертным работам и инжиниринговым услугам с правом осуществления этой деятельности:**
по виду: **Техническое обследование надежности и устойчивости зданий и сооружений**
по специализации:

**Приказ руководителя местного уполномоченного органа от 10.07.2018 г. № 89-нқ**

**Дата выдачи: 10.07.2018 г.**

**Руководитель управления** **Сейтқали Бауыржан Болат-ұлы**

Бұл құжат ҚР 2003 жылдың 7 қаңтарындағы «Электрондық құжат және электрондық сандық қол қою» туралы заңның 7 бабы, 1 тармағына сәйкес қағаз бетіндегі заңмен тең. Электрондық құжат www.elicense.kz порталында құрылған.Электрондық құжат түпнұсқасын www.elicense.kz порталында тексере аласыз.
Данный документ согласно пункту 1 статьи 7 ЗРК от 7 января 2003 года "Об электронном документе и электронной цифровой подписи" равнозначен документу на бумажном носителе. Электронный документ сформирован на портале www.elicense.kz. Проверить подлинность электронного документавы можете

**Батыс Қазақстан облысының әкімдігі**

**"Батыс Қазақстан облысының мемлекеттік сәулет-құрылыс бақылау басқармасы" мемлекеттік мекемесі**

**Акимат Западно-Казахстанской области**

**Государственное учреждение "Управление государственного архитектурно-строительного контроля Западно-Казахстанской области"**

# АТТЕСТАТ

эксперта осуществляющего экспертные работы и инжиниринговые услуги в сфере архитектурной, градостроительной и строительной деятельности
№ KZ67VJE00068928

Настоящим удостоверяется что:

**ТАРАСҰЛЫ АҢСАР , 770604302554**

**присвоен статус эксперта по экспертным работам и инжиниринговым услугам с правом осуществления этой деятельности:**
по виду: **Экспертиза градостроительной, предпроектной и проектно-сметной документации**
по специализации: **Конструктивная часть**

**Приказ руководителя местного уполномоченного органа от 14.09.2021 г. № 162-нқ**

**Дата выдачи: 14.09.2021 г.**

**И.о. руководителя** **Тажбаев Гайса Бектимисович**

Бұл құжат ҚР 2003 жылдың 7 қаңтарындағы «Электрондық құжат және электрондық сандық қолтаңба» туралы заңның 7 бабы, 1 тармағына сәйкес қағаз бетіндегі заңмен тең. Электрондық құжат w
Бұл құжат ҚР 2003 жылдың 7 қаңтарындағы «Электрондық құжат және электрондық сандық қолтаңба» туралы заңның 7 бабы, 1 тармағына сәйкес қағаз бетіндегі заңмен тең.

**Шығыс Қазақстан облысының әкімшілігі**

**"Шығыс Қазақстан облысының мемлекеттік сәулет-құрылыс бақылау басқармасы" мемлекеттік мекемесі**

**Акимат Восточно-Казахстанской области**

**Государственное учреждение "Управление государственного архитектурно-строительного контроля Восточно-Казахстанской области"**

# АТТЕСТАТ

эксперта осуществляющего экспертные работы и инжиниринговые услуги в сфере архитектурной, градостроительной и строительной деятельности
№ KZ76VJE00027056

Настоящим удостоверяется что:

**ЛЕКЕРОВ СЕРИК РЫСКАЛИЕВИЧ, 770415300154**

**присвоен статус эксперта по экспертным работам и инжиниринговым услугам с правом осуществления этой деятельности:**
по виду: **Техническое обследование надежности и устойчивости зданий и сооружений**
по специализации:

**Приказ руководителя местного уполномоченного органа от 01.06.2017 г. № 57-НҚ**

**Дата выдачи: 01.06.2017 г.**

**Руководитель управления** **Гариков Димитрий Александрович**

Электрондық құжат www.elicense.kz порталында құрылған.Электрондық құжат түпнұсқасын www.elicense.kz порталында тексере аласыз.
Бұл құжат ҚР 2003 жылдың 7 қаңтарындағы «Электронды құжат және электронды сандық қол қою» туралы заңның 7 бабы, 1 тармағына сәйкес қағаз бетіндегі заңмен тең.
Данный документ согласно пункту 1 статьи 7 ЗРК от 7 января 2003 года «Об электронном документе и электронной цифровой подписи» равнозначен документу на бумажном носителе. Электронный документ сформирован на портале www.elicense.kz. Проверить подлинность электронного документа вы можете на портале www.elicense.kz.

STG | SAFETY TRAINING GROUP

## УДОСТОВЕРЕНИЕ № 179-21

Выдано **Төлегенов Заманбек Мұратұлы**

Место _____

В том, что он(а) с «10» марта 2021 г. по «15» марта 2021 г. обучался(лась) на производственно-технических курсах

**ТОО «Safety Training Group»**

по специальности *Геодезист*

Решением квалификационной комиссии **учебного центра** присвоена квалификация

*Геодезист III (третьего) разряда*

STG | SAFETY TRAINING GROUP

Основание: Протокол квалификационной комиссии

№ **«106»** от «15» марта 2021 г.

Председатель квалификационный комиссии

*(подпись)*

Заместитель председателя комиссии

*(подпись)*

«15» марта 2021 г.

STG SAFETY TRAINING GROUP

# ПРОТОКОЛ № 106 от «15» марта 2021 г.

**Заседания постоянно действующей квалификационной комиссии**
**ТОО «Safety Trainig Group» в г. Уральск**

**принял экзамен в составе:**

*председателя комиссии:* Шаленов Д.Б. – директора ТОО;
*членов комиссии:* Искалиев Д.Б. – специалист по обучению.
Имаканов А.А. – специалиста по обучению.

На основании приказа № 02 от «03» октября 2018 г., принял экзамен **первичной** проверки знаний **на присвоение квалификации: «Геодезист» в объеме программы теоретического обучения 30 часов, и практических занятии 20 часов** и установила:

| № | Ф.И.О. | Должность | Отметка о сдаче | Присеваемая профессия и разряд | № удостоверения |
|---|---|---|---|---|---|
| | | | | | |
| 1 | Төлегенов Заманбек Мұратұлы | Геодезист | Сдал(а) | Геодезист III (третьего) разряда | 179-21 |

*начало обучения – 10.03.2021 г. конец обучения - 15.03.2021 г.*
*преподаватель теоретического курса: Искалиев Д.Б.*

**Председатель комиссии:**
**Директор ТОО «Safety Training Group»** _____ **Шаленов Д.Б.**

**Члены комиссии:**
**Специалист по обучению** _____ **Искалиев Д.Б.**

**Специалист по обучению** _____ **Имаканов А.А.**

ҚАЗАҚСТАН РЕСПУБЛИКАСЫ ОРАЛ ҚАЛАСЫ
ҚАРАПАЙЫМ ШЕКТЕУЛІ СЕРІКТЕСТІГІ
STG SAFETY TRAINING GROUP
БСН/БИН: 180940019806
РЕСПУБЛИКА КАЗАХСТАН ГОРОД УРАЛЬСК

GEOKURS

KZ.P.02.1238

ПЛ ТОО "Геокурс" (Geocourse)

(наименование подразделения государственной метрологической службы или метрологической службы юридического лица)

Аттестат аккредитации № KZ.P.02.1238 от 26.10.2016 г.

(номер аттестата аккредитации)

**СЕРТИФИКАТ О ПОВЕРКЕ № ШВ-01-31741**

**Оптические нивелиры серии GOL**

наименование средства измерений (эталона)

Тип, обозначение: **GOL 26D** заводской № **028002076**

**от 0,5 до 100 м**

(диапазон измерений средства измерений)

Изготовитель: **"Robert Bosch", Китай**

Дата изготовления: **2020**

Пользователь: **ТОО «Alteke-Holding» г.Уральск, ул. Г.Тукая, д.24, кв.1**

(наименование и адрес)

Поверка проведена в соответствии:

**KZ.04.02.10301-2016**

(обозначение и наименование методики поверки)

с использованием следующих средств поверки: **Универсальный коллиматорный стенд, базис эталонный 2 разряда, рейки нивелирные**

(обозначение эталона и вспомогательного оборудования, использованного при поверке)

На основании результатов поверки средство измерений (эталон) признано годным и допущено к применению по классу **-**, разряду **-**,

с учетом неопределенности измерений **U=1мм**

Дата поверки " **20** " **Апреля** **2021** г. Действителен до " **20** " **Апреля** **2022** г.

Руководитель отдела (лаборатории) _____ **Уркимбаев А.Б.**

подпись инициалы, фамилия

Поверитель _____ **Тауасова А.К.**

подпись инициалы, фамилия

Оттиск поверительного клейма

**СЛ+ 18 : 4081739**

**ДКП: 024.ТЛ.ВА.ЖА.ШВ**

POVERKA.KAZINMETRI.KZ 4081739 JJ 21

ТОО "Munai Gas Engineering"
(наименование подразделения государственной метрологической службы или метрологической службы юридического лица)
Аттестат аккредитации KZ.P.09.E0448 от 25.08.2021 г. до 25.08.2026 г.
(номер аттестата аккредитации)

KZ.P.09.E0448

# СЕРТИФИКАТ О ПОВЕРКЕ № AZ-03-2443345

**Электронный измеритель прочности бетона**
наименование средства измерений (эталона)

Тип, обозначение: **ИПС-МГ 4** заводской № **8318**

**от 3 до 100 МПа**
(диапазон измерений средства измерений)

Изготовитель: **ООО "СКБ Стройприбор", г.Челябинск,Россия**

Дата изготовления: **2004 г.**

Пользователь: **ТОО "Alteke-Holding"**

Поверка проведена в соответствии: (наименование и адрес)

**KZ.04.02.09740-2015 Измерители прочности бетона ИПС-МГ4. Методика поверки КБСП.427120.049 МП.**
(обозначение и наименование методики поверки)

с использованием следующих средств поверки: **Комплекс измерительный эталонный; Стандартные образцы бетона;Барометр БАММ-1;Гигрометр ВИТ-2;**
(обозначение эталона и вспомогательного оборудования, использованного при поверке)

На основании результатов поверки средство измерений (эталон) признано годным и допущено к применению по классу **± 8%**, разряду **-**,

с учетом неопределенности измерений **U=±2,6% при к=2;р=0,95**

Дата поверки " **18** " **Апреля** **2022** г. Действителен до " **18** " **Апреля** **2023** г.

Руководитель отдела (лаборатории) _____ **Таиров Р.Е.**
подпись — инициалы, фамилия

Оттиск поверительного клейма

Поверитель _____ **Бусурманова А.Н.**
подпись — инициалы, фамилия

**СЛ 22 : 2443345**

**ДКП: CR.BA**

techreg.qoldau.kz
2443345
AZ 22

КАЛИБРОВОЧНАЯ ЛАБОРАТОРИЯ Munai Gas Engineering РЕСПУБЛИКА КАЗАХСТАН ГОРОД УРАЛЬСК

**Общество с ограниченной ответственностью**
**СКБ “Стройприбор”**

# Измеритель прочности бетона электронный

# ИПС-МГ4.03

## Руководство по эксплуатации
## Э 8.108.005РЭ

## Паспорт
## Э 8.108.005ПС

СОГЛАСОВАНО:
Раздел 7 «Методика поверки»

Зам. генерального директора
ФГУП «ВНИИФТРИ»

М.В.Балаханов

"11" 2004г.

**Челябинск**

USB

ФЕДЕРАЛЬНОЕ АГЕНТСТВО
ПО ТЕХНИЧЕСКОМУ РЕГУЛИРОВАНИЮ И МЕТРОЛОГИИ

# СЕРТИФИКАТ

об утверждении типа средств измерений

PATTERN APPROVAL CERTIFICATE
OF MEASURING INSTRUMENTS

RU.C.28.059.A № 31204

Действителен до
„01" мая 2013 г.

Настоящий сертификат удостоверяет, что на основании положительных результатов испытаний утвержден тип измерителей прочности бетона электронных ИПС-МГ4.03
наименование средства измерений
ООО "СКБ Стройприбор", г.Челябинск
наименование предприятия-изготовителя

, который зарегистрирован в Государственном реестре средств измерений под № 29456-08 и допущен к применению в Российской Федерации.

Описание типа средства измерений приведено в приложении к настоящему сертификату.

Заместитель Руководителя — В.Н.Крутиков

„07" 2008 г.

Продлен до
„..." ..... г.

Заместитель Руководителя

„..." ..... 200 г.

310204

## ГАРАНТИЙНОЕ ОБСЛУЖИВАНИЕ

Гарантийный срок эксплуатации: 12 календарных месяцев или 1000 моточасов наработки (в зависимости от того, что наступит раньше) начиная с момента продажи.
Гарантийные обязательства отражены в Гарантийном талоне, который является неотъемлемой частью изделия.
ВНИМАНИЕ! Не заполненный гарантийный талон – **НЕДЕЙСТВИТЕЛЕН!**

Сервисные центры:
1. г. Москва, ООО «Строймашсервис-Техно», ул. Плеханова, д.12, тел. (495) 780-21-00, (905) 715-91-06, (905) 716-07-92
2. г. Воронеж, ООО "Строймашсервис-Воронеж", пр-т Патриотов, 53а, тел. (905) 050-55-22, (473) 239-86-54
3. г. Екатеринбург, ООО «Строймашсервис-Урал», пр. Космонавтов, 11, тел. (343) 379-54-11
4. г. Краснодар, ООО "СЦ", ул.Карла Гусника, д. 17/20, тел. (861) 227-37-62
5. г. Нижний Новгород, ООО "ТехРемонт", ул. Июльских Дней, д. 1, лит 3, тел. (831) 291-41-93, (901) 870-90-09
6. г. Оренбург, ООО «МЕГАФОРС», г. Оренбург, ул. пр-кт. Дзержинского, 2 тел. (3532) 27-87-97, 54-02-50
7. г. Подольск, СЦ «СадТехСервис», проспект Юных Ленинцев, д. 5А, тел. (495) 226-25-26
8. г. Рязань, ООО "Группа компаний "ТехНави", Куйбышевское ш., д.25, тел. (4912) 25-18-67
9. г. Самара, ООО "Специалист", 4-й проезд, 66, тел. (846) 342-52-61
10. г. Санкт-Петербург, ООО "Строймашсервис Северо-Запад", пр. Обуховской обороны, д. 51, лит. К, офис 203, тел. (812) 777-02-88
11. г. Смоленск, ООО "СОМ СМ", п. Вишенки д. 1, кв. 44, тел. (904) 361-96-38
12. г. Улан-Удэ, ИП Гуля-Яновская Л.А., ул. Крылова, дом № 3а, тел. (3012) 41-90-03
13. г. Уфа, ООО "МаксиПром", ул. Ад. Макарова, 5/1, тел. (347) 246-36-23

DEKO

# DEKO®

## Построитель лазерных плоскостей

**DKLL12PR3**

## ИНСТРУКЦИЯ ПО ЭКСПЛУАТАЦИИ

***Пожалуйста, перед началом работы с инструментом прочтите инструкцию по эксплуатации.***

*Характеристика*

| | |
|---|---|
| Длина лазера | 638Нм |
| Точность измерения | ±1мм/7м |
| Уровень лазера | II |
| Расстояние до стены | 8мм |
| Работает при температуре | От 0°С до +50°С |
| Рабочий диапазон | 20м |
| Диапазон самовыравнивания | ±4° |
| Емкость батареи | 3000мАч |
| Продолжительность работы | 6ч |
| Габаритные размеры | 150x80x115мм |

Благодарим вас за то, что выбрали именно наш продукт.

Пожалуйста, внимательно ознакомьтесь с инструкцией и только после этого приступайте к работе с инструментом, это позволит вам избежать травм и поражения электрическим током. Любой работник, пользующийся построителем лазерных плоскостей, должен понимать, как обращаться с инструментом. Прибор поможет при установке предметов мебели, укладке плитки, установке натяжных потолков и при решении некоторых других задач. В устройстве есть функция автоматического выравнивания. Он проектирует точные горизонтальные и вертикальные линии.

- Пожалуйста, при работе с инструментом не смотрите прямо на лучи, особенно при работе с оптическими приспособлениями (такими как бинокль, телескоп).
- Не удаляйте любые маркировки безопасности с устройства.
- Не разбирайте прибор для того, чтобы самостоятельно его отремонтировать. Для того чтобы починить устройство обратитесь в официальный сервисный центр.
- Устройство подаст вам сигнал, если оно установлено неровно.

*Эксплуатация оборудования*

*Зарядка устройства*

Вставьте зарядное устройство в порт зарядки, индикатор на приборе должен загореться красным светом. Когда устройство будет полностью заряжено, загорится зеленый свет.

Чтобы продлить срок службы аккумулятора, заряжайте устройство, когда оно полностью разряжено (индикатор питания прибора будет мигать).

Если вы не используете инструмент, обязательно проводите подзарядку каждые 2-месяца.

*Установка инструмента*

Построитель лазерных плоскостей необходимо размещать на горизонтальных поверхностях, если устройство расположено неровно, устройство подаст сигнал, а лазер начнет мигать.

*Панель управления*

H – Горизонтальный выключатель

V – Вертикальный переключатель

*Уход за устройством*

- Пожалуйста, бережно обращайтесь с прибором.
- После использования протирайте прибор мягкой салфеткой.
- При необходимости смочите салфетку водой.
- Если прибор влажный, осторожно вытрите его насухо салфеткой.

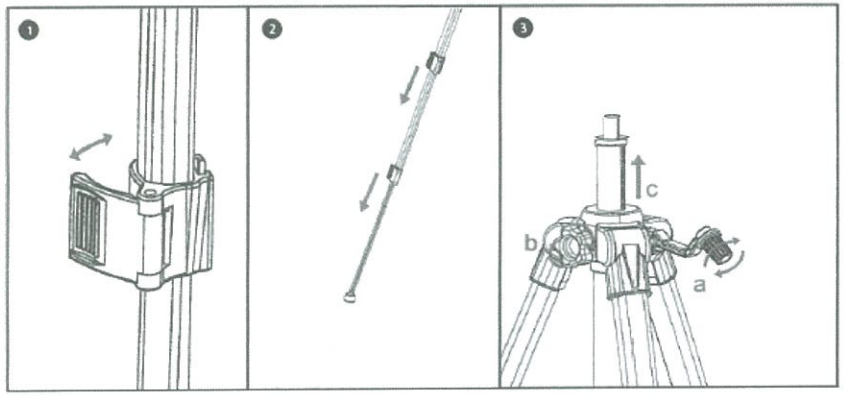


1. Откройте фиксатор ножной трубки и отрегулируйте его до желаемой высоты, затем защелкните его обратно.
2. Повторите первый шаг с каждой клипсой, чтобы раздвинуть все ножки штатива.
3. Установите необходимую высоту при помощи ручки регулировки высоты центральной штанги.

## ГАРАНТИЙНОЕ ОБСЛУЖИВАНИЕ

Гарантийный срок эксплуатации: 12 календарных месяцев начиная с момента продажи.

Гарантийные обязательства отражены в Гарантийном талоне, который является неотъемлемой частью изделия.

ВНИМАНИЕ! Не заполненный гарантийный талон – **НЕДЕЙСТВИТЕЛЕН!**

Перечень сервисных центров Вы можете посмотреть на сайте:
https://z3k.ru/service/
Перейти по ссылке можно отсканировав QR код:

## ГАРАНТИЙНЫЙ ТАЛОН

www.zitrek.ru

№ _____

Наименование изделия и модель _____

Серийный номер _____

Дата продажи _____ Подпись продавца _____

м.п.

Гарант. ООО «Строймашсервис-Техно»
e-mail сервисного центра
9562465@mail.ru
Тел. +7 (495) 956-24-65

Штамп торговой организации

**ВНИМАНИЕ! Не заполненный гарантийный талон – НЕДЕЙСТВИТЕЛЕН!**

**1. УСЛОВИЯ ГАРАНТИИ:**

**1.1** Гарантийные обязательства распространяются только на неисправности, выявленные в течение гарантийного срока и обусловленные производственными факторами.

**1.2** Гарантийные обязательства имеют силу при наличии заполненного гарантийного талона. Гарантийный срок исчисляется от даты продажи техники, которая фиксируется в гарантийном талоне.

**1.3** Гарантия покрывает стоимость замены дефектных частей, восстановление таких частей или получение эквивалентных частей, при условии правильной эксплуатации в соответствии с Руководством по эксплуатации. Дефектной частью (изделием) считается часть (изделие), в которой обнаружен заводской брак, существовавший на момент поставки (продажи) и выявленный в процессе эксплуатации.

**1.4** Гарантийные обязательства не покрывают ущерб, нанесенный другому оборудованию, работающему в сопряжении с данным изделием.

**1.5** Гарантия не покрывает запасные части или изделия, поврежденные во время транспортировки, установки или самостоятельного ремонта в процессе неправильного использования, перегрузки, недостаточной смазки, в результате невыполнения требований или ошибочной трактовки Руководства (инструкции) по эксплуатации, которые могли стать причиной или увеличили повреждение, если была изменена настройка, если изделие использовались в целях для которого оно не предназначено.

**1.6** Гарантийные обязательства не покрывают ущерб вызванный действием непреодолимой силы (несчастный случай, пожар, наводнение, удар молнии и т.п.).

**1.7** С момента отгрузки товара со склада продавца и перехода прав собственности от продавца к покупателю, все риски связанные с транспортировкой и перемещением отгруженных товаров в гарантийные обязательства не входят.

**1.8** Покупатель доставляет изделие в ремонт самостоятельно и за свой счет, изделие должно быть в чистом виде.

**2. ГАРАНТИЯ НЕ РАСПРОСТРАНЯЕТСЯ:**

**2.1** Гарантийные обязательства не распространяются на: принадлежности, расходные материалы, и запасные части, вышедшие из строя вследствие нормального износа в процессе эксплуатации оборудования, такие как: приводные ремни; резиновые амортизаторы и вибрационные узлы крепления; стартер ручной, муфта центробежная, транспортировочные колеса; топливные, масляные и воздушные фильтры; свечи зажигания, трос газа; затирочные лезвия и диски, гибкие валы, диски для резки швов, чашки шлифовальные, зубчатые резаки; на масла и ГСМ, а так же неисправности, возникшие в результате несвоевременного устранения других ранее обнаруженных неисправностей.

**2.2** Владелец лишается права проведения бесплатного ремонта и дальнейшего гарантийного обслуживания данного изделия при наличии механических повреждений или несанкционированного ремонта, нарушении правил эксплуатации, несвоевременного проведения работ по техническому обслуживанию узлов и механизмов изделия, повреждений, возникших в результате продолжения эксплуатации оборудования при обнаружении недостатка масла и ГСМ.

**2.3** Для техники имеющей в своем составе двигатель внутреннего сгорания, гарантийные обязательства не действуют в следующих случаях:
- отложений на клапанах, загрязнения элементов топливной системы, обнаружения следов применения некачественного или несоответствующего топлива, масла и смазок, указанных в Руководстве по эксплуатации.
- наличия задиров, трещин в трущихся парах двигателя и любых поломок, вызванных перегревов двигателя, неисправности, повлекшие механические деформации по вине Потребителя.
- применения неоригинальных запасных частей при ремонте или обслуживании.
- любых изменений в конструкции изделия.
- повреждения узлов и/или деталей вследствие несоблюдения правил транспортировки и/или хранения.

**2.4** Сервисный центр не несет ответственности, ни за какой ущерб или упущенную выгоду в результате дефекта (брака) оборудования.

**ГАРАНТИЙНЫЙ СРОК ЭКСПЛУАТАЦИИ:**
**12 календарных месяцев или 1000 моточасов наработки (в зависимости от того, что наступит раньше) начиная с момента продажи.**

**Товар получен в исправном состоянии, без повреждений, в полной комплектности, проверен в моём присутствии.**
**Претензий к качеству товара, комплектации, упаковке, внешнему виду – НЕ ИМЕЮ.**
**С условиями гарантийного обслуживания ознакомлен и согласен. Подпись покупателя____**

**ТАЛОН НА ГАРАНТИЙНЫЙ РЕМОНТ**
№
Дата приемки_____
Сервисный центр_____
_____
Дата выдачи_____
Подпись клиента_____
Тел. и адрес клиента_____

**ТАЛОН НА ГАРАНТИЙНЫЙ РЕМОНТ**
№
Дата приемки_____
Сервисный центр_____
_____
Дата выдачи_____
Подпись клиента_____
Тел. и адрес клиента_____

KZ.K.09.2139

Munai Gas Engineering

ТОО «Munai Gas Engineering»
090000, г. Уральск, ул. Г.Бельгера 48

**KZ-01-21-C-29**
Номер сертификата / Certificate number
**01.03.2021 г.**
Дата калибровки / Date when calibrated

# Сертификат калибровки
## Calibration certificate



| | |
|---|---|
| Объект калибровки<br>Calibration object | **Нивелир лазерный** |
| Диапазон измерения<br>Measurement range | **0-360°** |
| Производитель, страна<br>Manufacturer, country | **Россия** |
| Тип<br>Type | **DEKO** |
| Серийный номер<br>Serial number | **б/н, 2020г** |
| Заказчик, адрес<br>Customer, address | **ТОО «Alteke-Holding»** |
| Наименование метода / идентификация<br>Name of the method / identification | **МК MGE 01-38-19 Нивелиры. Методика калибровки.** |
| Место проведения калибровки<br>Venue calibration | **ТОО «Munai Gas Engineering», г. Уральск, Герольда Бельгера 48** |
| Калибровочное клеймо-наклейка<br>Calibration mark | Munai Gas Engineering 27 2 C 1 |
| Дополнительные сведения<br>Additional information | |

Этот сертификат калибровки подтверждает прослеживаемость к национальным эталонам, которые реализуют единицы измерения в соответствии с Международной системой единиц (SI).
НЦА является подписантом многостороннего соглашения Международного сотрудничества по аккредитации лабораторий (ILAC) по взаимному признанию сертификатов калибровки.
Пользователь обязан калибровать объекты через определенные интервалы времени.

This calibration certificate documents the traceability to national standards, which realize the units of measurement according to the International Systems of Units (SI).
The NCA is signatory to the multilateral agreement of the International Laboratory Accreditation Cooperation (ILAC) for the mutual recognition of calibration certificates.
The user is obliged to have the object recalibrated at appropriate intervals.

Данный сертификат может быть воспроизведен только полностью. Любая публикация или частичное воспроизведение содержания сертификата возможны с письменного разрешения лаборатории, выдавшей сертификат.
This certificate shall not be reproduced, except in full. Any publication extracts from the calibration certificate requires written approval of the issuing laboratory.

Руководитель калибровочной лабораторией
Head of the calibration laboratory

Печать / seal

Подпись / signature

**Таиров Р.Е.**
Ф.И.О. / name

Ответственное лицо, выполнившее калибровку
Person in charge, to calibrate

Подпись / signature

**Сариев Р.А.**
Ф.И.О. / name

ПОВЕРОЧНАЯ ЛАБОРАТОРИЯ Munai Gas Engineering КАЛИБРОВОЧНАЯ ЛАБОРАТОРИЯ
КАЗАХСТАН РЕСПУБЛИКАСЫ ОРАЛ ҚАЛАСЫ РЕСПУБЛИКА КАЗАХСТАН ГОРОД УРАЛЬСК

**KZ-01-21-C-29**

Номер сертификата / Certificate number

**01.03.2021 г.**

Дата калибровки / Date when calibrated

# Сертификат калибровки
## Calibration certificate



Калибровка выполнена с помощью
Calibration is performed by using

**Рулетка измерительная металлическая Зав.№02143, Сертификат о калибровке №KZ-01-21-Ж-0068 от 01.02.2021 г.; Коллиматор УК-1 Зав.№385, Сертификат о калибровке №7/104035-2020 от 09.04.2020 г.; Барометр-анероид БАММ-1, зав № 6984, Сертификат о калибровке № KZ-04-21-И-03 от 08.02.2021г.; Гигрометр психометрический ВИТ-2, зав № А719, Сертификат о поверке № CR-090068992 от 30.11.2020 г.**

Наименование эталонов и их статус / идентификация / доказательство прослеживаемости
Description of the reference measurement standards / identification / evidence of traceability

Условия калибровки
Calibration conditions

- **температура окружающей среды** **23,4 °C**
- **относительная влажность** **70 %**
- **атмосферное давление** **101 кПа**

Условия окружающей среды и другие влияющие факторы
Environmental conditions and other influence parameters

Результаты калибровки, включая неопределенность
Calibration results including uncertainty

| Номинальное значение горизонтальных углов, ° | Действительное значение, ° | Расширенная неопределенность, ° |
|---|---|---|
| 90 | 90,1 | 0,03 |
| 180 | 180,1 | |
| 270 | 270,1 | |
| 360 | 360,1 | |

Расширенная неопределенность получена путем умножения стандартной неопределенности на коэффициент охвата k = 2, соответствующего уровню доверия приблизительно равному 95 % при допущении нормального распределения. Оценивание неопределенности проведено в соответствии с ISO/IEC Guide 98-3:2008 «Неопределенность измерения – Часть 3: Руководство по выражению неопределенности измерений (GUM:1995)».
The expanded uncertainty is obtained by multiplying the combined standard uncertainty by a coverage factor k = 2 corresponding to a confidence interval of approximately 95 % assuming a normal distribution. The evaluation of uncertainty is conducted according to the ISO/IEC Guide 98-3:2008 «Uncertainty of measurement – Part 3: Guide to the expression of uncertainty in measurement (GUM:1995)».

Дополнительная информация
Additional information

состояние объекта калибровки / регулировка и/или ремонт объекта калибровки до его калибровки / рекомендуемый межкалибровочный интервал по требованию заказчика
condition of the item of calibration / adjustments or repair of the item of calibration before calibrated / recommended recalibration period, if requested by the customer

Ответственное лицо, выполнившее калибровку
Signature of the person who has performed calibration

| Подпись / signature | Ф.И.О. / Name | Дата калибровки / Date when calibrated |
|---|---|---|
| Сариев | **Сариев Р.А.** | **01.03.2021 г.** |

# GOL 20 D Professional
# GOL 26 D Professional

BOSCH

## Русский

**Приложение к руководству по эксплуатации изделия (действует только на территории стран Таможенного союза в рамках Евразийского экономического сообщества).**

- ▶ **Внимательно ознакомьтесь с указаниями по технике безопасности, которые находятся в руководстве по эксплуатации изделия в разделе «Указания по безопасности».**
- ▶ **Внимательно ознакомьтесь с дополнительной информацией, приведенной ниже:**

**Срок службы изделия**

Срок службы изделия составляет 7 лет. Не рекомендуется к эксплуатации по истечении 5 лет хранения с даты изготовления без предварительной проверки (дату изготовления см. на этикетке).

**Перечень критических отказов и ошибочные действия персонала или пользователя**

- не использовать при появлении дыма непосредственно из корпуса изделия
- не использовать на открытом пространстве во время дождя (в распыляемой воде)
- не включать при попадании воды в корпус

**Критерии предельных состояний**

- поврежден корпус изделия

**Тип и периодичность технического обслуживания**

Рекомендуется очистить инструмент от пыли после каждого использования.

**Хранение**

- необходимо хранить в сухом месте
- необходимо хранить вдали от источников повышенных температур и воздействия солнечных лучей
- при хранении необходимо избегать резкого перепада температур
- если инструмент поставляется в мягкой сумке или пластиковом кейсе рекомендуется хранить инструмент в этой защитной упаковке
- подробные требования к условиям хранения смотрите в ГОСТ 15150 (Условие 1)

**Транспортировка**

- категорически не допускается падение и любые механические воздействия на упаковку при транспортировке
- при разгрузке/погрузке не допускается использовани любого вида техники, работающей по принципу зажим упаковки
- подробные требования к условиям транспортировки смотрите в ГОСТ 15150 (Условие 5)

Дата изготовления указана на последней странице облож Руководства.
Контактная информация относительно импортера содер жится на упаковке.

**Страна происхождения:** Китай

**GOL 20 D, GOL 26 D:**

Зарегистрированы в Государственном реестре средств мерений Российской Федерации

Свидетельство об утверждении типа сред измерений
DE.C.27.010.A № 44105
Дата выдачи свидетельства
10.10.2016
Регистрационный № 47966-11

**GOL 20 D, GOL 26 D:**

Зарегистрированы в Государственном реестре средств мерений Республики Беларусь

BOSCH

## Русский

Обратите внимание на изменения в разделе Техобслуживание и сервис:

**Беларусь**

ИП «Роберт Бош» ООО
Сервисный центр по обслуживанию электроинструмента
ул. Тимирязева, 65А-020
220035, г. Минск
Беларусь
Тел.: +375 (17) 254 78 71
Тел.: +375 (17) 254 79 16
Факс: +375 (17) 254 78 75
E-Mail: pt-service.by@bosch.com
Официальный сайт: www.bosch-pt.by

**Казахстан**

Центр консультирования и приема претензий
ТОО «Роберт Бош» (Robert Bosch)
г. Алматы,
Республика Казахстан
050012
ул. Муратбаева, д.180
БЦ «Гермес», 7й этаж
Тел.: +7 (727) 331 31 00
Факс: +7 (727) 233 07 87
E-Mail: ptka@bosch.com
Полную и актуальную информацию о расположении сервисных центров и приемных пунктов Вы можете получить на официальном сайте:
www.bosch-professional.kz

## Қазақша

Техқызмет көрсету және қызмет көрсету бөліміндегі өзгерістерге назар аударыңыз:

**Қазақстан**

Тұтынушыларға кеңес беру және шағымдарды қабылдау орталығы:
"Роберт Бош" (Robert Bosch) ЖШС
Алматы қ.,
Қазақстан Республикасы
050012
Муратбаев к., 180 үй
"Гермес" БО, 7 қабат
Тел.: +7 (727) 331 31 00
Факс: +7 (727) 233 07 87
E-Mail: ptka@bosch.com
Сервистік қызмет көрсету орталықтары мен қабылдау пунктерінің мекен-жайы туралы толық және өзекті ақпаратты Сіз: www.bosch-professional.kz ресми сайттан ала аласыз

**Robert Bosch Power Tools GmbH**

70538 Stuttgart
GERMANY

**www.bosch-pt.com**

1 600 A01 1CG (2016.10) PS / 1

1 600 A01 1CG

BOSCH

# Manufacturer Certificate

| | |
|---|---|
| **Product:** | GOL 26 D Professional (Degree) |
| **Part no:** | 0 601 068 000 |
| **Serial no:** | 028002076 |
| **Inspection date:** | 20200826 |

We hereby certify that the product described above has been tested before shipment and complies with the specifications as stated in the operating instructions. The test equipment used is traceable to national standards or to recognized procedures. This is established by our Quality Management System in accordance to ISO 9001.

**Martin Merchant**
Vice President
Business Unit Measuring Tools

**Jörg Eckstein**
Vice President
Manufacturing Measuring Tools

**Robert Bosch Power Tools GmbH**
70538 Stuttgart · GERMANY

**Robert Bosch Tool Corporation**
1800 Central Rd. · Mount Prospect · Illinois 60056 · USA

CONTR

| | Русский | Қазақша |
|---|---|---|
| | **Дополнение к инструкции по эксплуатации изделия (действует только на территории стран Таможенного союза в рамках Евразийского экономического сообщества).** | **Өнімді пайдалану нұсқаулығының қосымшасы (Еуразия экономикалық қауымдастығы шеңберінде Кеден одағына мүше мемлекеттер аумағында ғана қолданылады).** |
| | **Дата производства**<br>На корпусе инструмента расположена этикетка с информацией о дате производства.<br>Серийный номер - код из 9 цифр в следующем формате: DDDxxxxxx. 3 цифры вместо DDD (цифры с 1 по 3) означают **год и месяц производства** в соответствии со следующим списком: | **Және өндірілген уақыты**<br>Құрал корпусында мемлекет және өндірілген мерзімі жайлы ақпарат көрсетілген этикетка бар.<br>Сериялық нөмірі - 9 цифрдан тұратын коды келесі форматта берілген: DDD xxxxxx. Осындағы DDD орнындағы 3 цифр (1-ден 3-ке дейін) төмендегі тізімге сай өндірілген **жылы мен айын** көрсетеді. |

| Year | Jan | Feb | Mar | Apr | May | Jun | Jul | Aug | Sep | Oct | Nov | Dec |
|---|---|---|---|---|---|---|---|---|---|---|---|---|
| 2010 | 001 | 002 | 003 | 004 | 005 | 006 | 007 | 008 | 009 | 010 | 011 | 012 |
| 2011 | 101 | 102 | 103 | 104 | 105 | 106 | 107 | 108 | 109 | 110 | 111 | 112 |
| 2012 | 201 | 202 | 203 | 204 | 205 | 206 | 207 | 208 | 209 | 210 | 211 | 212 |
| 2013 | 301 | 302 | 303 | 304 | 305 | 306 | 307 | 308 | 309 | 310 | 311 | 312 |
| 2014 | 401 | 402 | 403 | 404 | 405 | 406 | 407 | 408 | 409 | 410 | 411 | 412 |
| 2015 | 501 | 502 | 503 | 504 | 505 | 506 | 507 | 508 | 509 | 510 | 511 | 512 |
| 2016 | 601 | 602 | 603 | 604 | 605 | 606 | 607 | 608 | 609 | 610 | 611 | 612 |
| 2017 | 701 | 702 | 703 | 704 | 705 | 706 | 707 | 708 | 709 | 710 | 711 | 712 |
| 2018 | 801 | 802 | 803 | 804 | 805 | 806 | 807 | 808 | 809 | 810 | 811 | 812 |
| 2019 | 901 | 902 | 903 | 904 | 905 | 906 | 907 | 908 | 909 | 910 | 911 | 912 |
| 2020 | 021 | 022 | 023 | 024 | 025 | 026 | 027 | 028 | 029 | 030 | 031 | 032 |
| 2021 | 121 | 122 | 123 | 124 | 125 | 126 | 127 | 128 | 129 | 130 | 131 | 132 |
| 2022 | 221 | 222 | 223 | 224 | 225 | 226 | 227 | 228 | 229 | 230 | 231 | 232 |
| 2023 | 321 | 322 | 323 | 324 | 325 | 326 | 327 | 328 | 329 | 330 | 331 | 332 |
| 2024 | 421 | 422 | 423 | 424 | 425 | 426 | 427 | 428 | 429 | 430 | 431 | 432 |
| 2025 | 521 | 522 | 523 | 524 | 525 | 526 | 527 | 528 | 529 | 530 | 531 | 532 |
| 2026 | 621 | 622 | 623 | 624 | 625 | 626 | 627 | 628 | 629 | 630 | 631 | 632 |
| 2027 | 721 | 722 | 723 | 724 | 725 | 726 | 727 | 728 | 729 | 730 | 731 | 732 |
| 2028 | 821 | 822 | 823 | 824 | 825 | 826 | 827 | 828 | 829 | 830 | 831 | 832 |
| 2029 | 921 | 922 | 923 | 924 | 925 | 926 | 927 | 928 | 929 | 930 | 931 | 932 |