Товарищество с ограниченной ответственностью “MM Project"

РАБОЧИЙ ПРОЕКТ

«Разработка ПСД на капитальный ремонт фасада и кровли жилого дома расположенного по адресу г. Атырау, проспект Каныша Сатпаева, дом №14»

Раздел: ЭО
Электро-освещение

Директор ТОО «MM PROJECT»_____Амангелді М.

ГУ «Городской отдел жилищно-коммунального хозяйства и жилищной инспекции» _____ Хамидуллаев Б.Ж.

Ведомость рабочих чертежей основного комплекта

Лист	Наименование	Примечание
1	Общие данные	
2	Ситуационная схема М 1:2000	
3	План расположения осветительного оборудования	
4	Однолинейная схема щита освещения	
5	Схема подключения опор освещения	
6	Схема установки опор освещения	
7	Прокладка кабеля в траншее	

Ведомость ссылочных и прилагаемых документов

Обозначение	Наименование	Примечание
	Ссылочные документы	
СН РК 1.02-03-2011	Порядок разработки, согласования, утверждения и	
	состав проектной документации на строительство	
СНиП РК 2.04-05-2002	Естественное и искусственное освещение	
СН РК 4.04-23-2004	Электрооборудование жилых и общественных зданий	
ПУЭ	Правила устройства электроустановок	
СНиП РК 4.04-06-2002	Электротехнические устройства	
Серия 3.407.1-143	Железобетонные опоры ВЛ 10 кВ	
3.407-150	Заземляющие устройства опор воздушных линий	
	электропередач напряжением 0,38, 6, 10, 20, 35 кВ	
А5-92	Прокладка кабелей напряжением до 35 кВ траншеях	
А10-93	Защитное заземление и зануление электро-	
	оборудования	

ОБЩИЕ УКАЗАНИЯ

Проект разработан на основании задания на проектирование, выданного заказчиком.

Для распределения электроэнергии проектом предусмотрено подключение наружного освещения на выданную мощность- 3,0 кВт.

Предусматривается электроосвещение парковочного участка. Питание и управление наружным освещением осуществляется от блока наружного освещения, установленного в щите наружного освещения. Кабели на магистральных линиях приняты марки ВБбШв 5х4 мм^2; ВВГнг 5х2,5 мм^2.

Монтажные работы выполнять в соответствии со строительными нормами и правилами СНиП 4.04-10-2002 «Электротехнические устройства».

Основные показатели

Категория по надежности электроснабжения	III
Напряжение сети	220/380 В
Система заземления	TN-C-S
Отпускаемая мощность	3,0 кВт

Справка ГИПа

Технические решения принятые в рабочих чертежах, соответствуют требованиям экологических, санитарно-гигиеничных, противопожарных и других норм, действующих на территории Республики Казахстан и обеспечивают безопасную для жизни и здоровья людей эксплуатацию объекта при соблюдении предусмотренных рабочими чертежами мероприятий.

Главный инженер проекта /Смагулов Ч./

Согласовано

Взам.инв.№

Подп. и дата

Инв. # подл.

Изм.	Кол.уч.	Лист	Nдок.	Подпись	Дата
Разраб.		Есенаманов			
Проверил					
ГИП		Смагулов			

ЗО

Разработка ПСД на капитальный ремонт фасада и кровли жилого дома расположенного по адресу г. Атырау, проспект Каныша Сатпаева, дом №14

Электро-освещение	стадия	лист	листов
	РП	1	7

Общие данные по рабочим чертежам

ТОО "MM Project"
г. Атырау, 2023г.

Формат А3

Ситуационный план

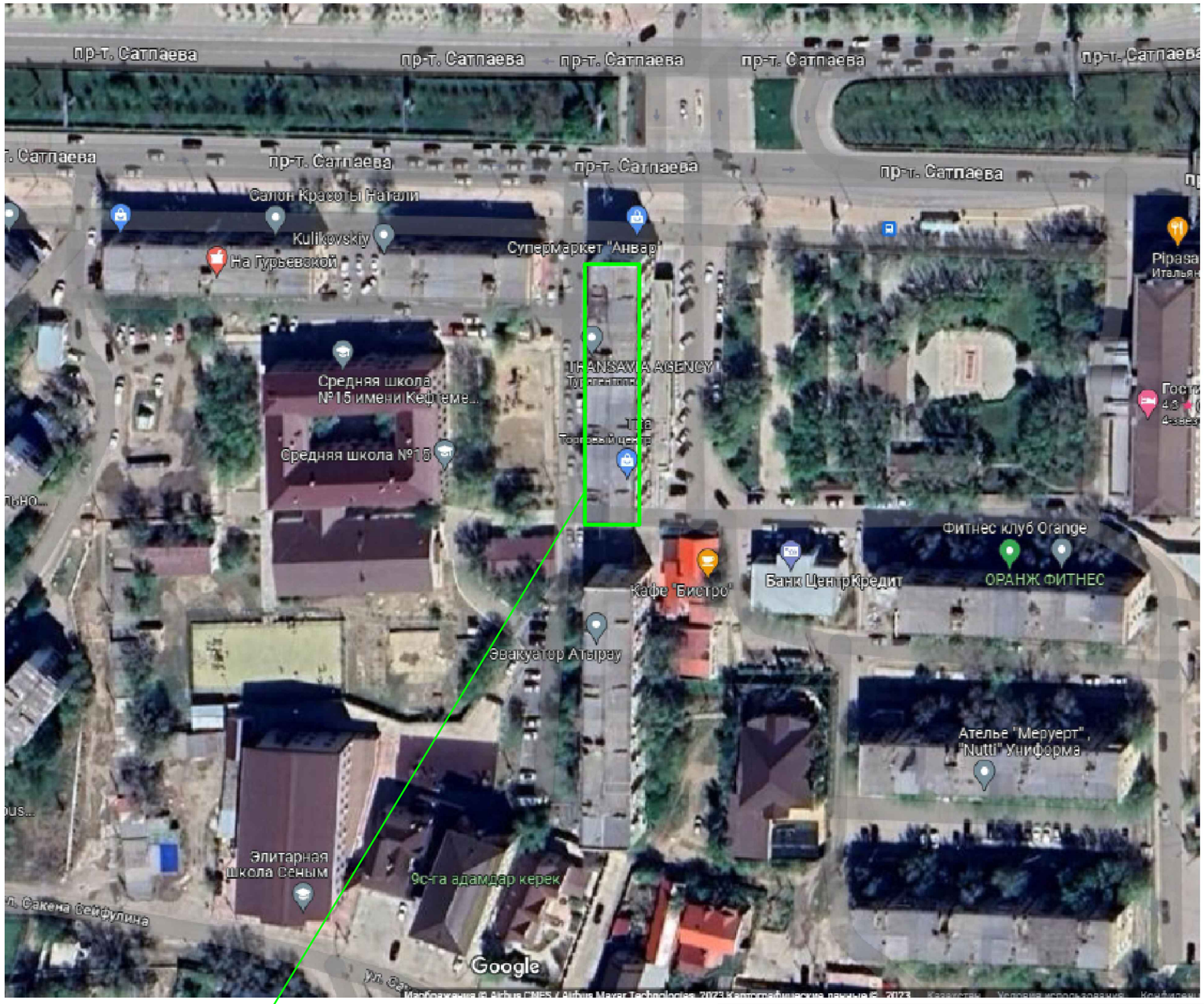

ПРОЕКТИРУЕМЫЙ УЧАСТОК

Согласовано

Взам.инв.№

Подп. и дата

Инв. # подл.

						ЭО			
Изм.	Кол.уч.	Лист	Nдок.	Подпись	Дата	Разработка ПСД на капитальный ремонт фасада и кровли жилого дома расположенного по адресу г. Атырау, проспект Каныша Сатпаева, дом №14			
Разраб.		Есенаманов				Электро-освещение	стадия	лист	листов
Проверил							РП	2	
ГИП		Смагулов				Ситуационная схема М 1:2000	ТОО "MM Project" г. Атырау, 2023г.		

Формат А3

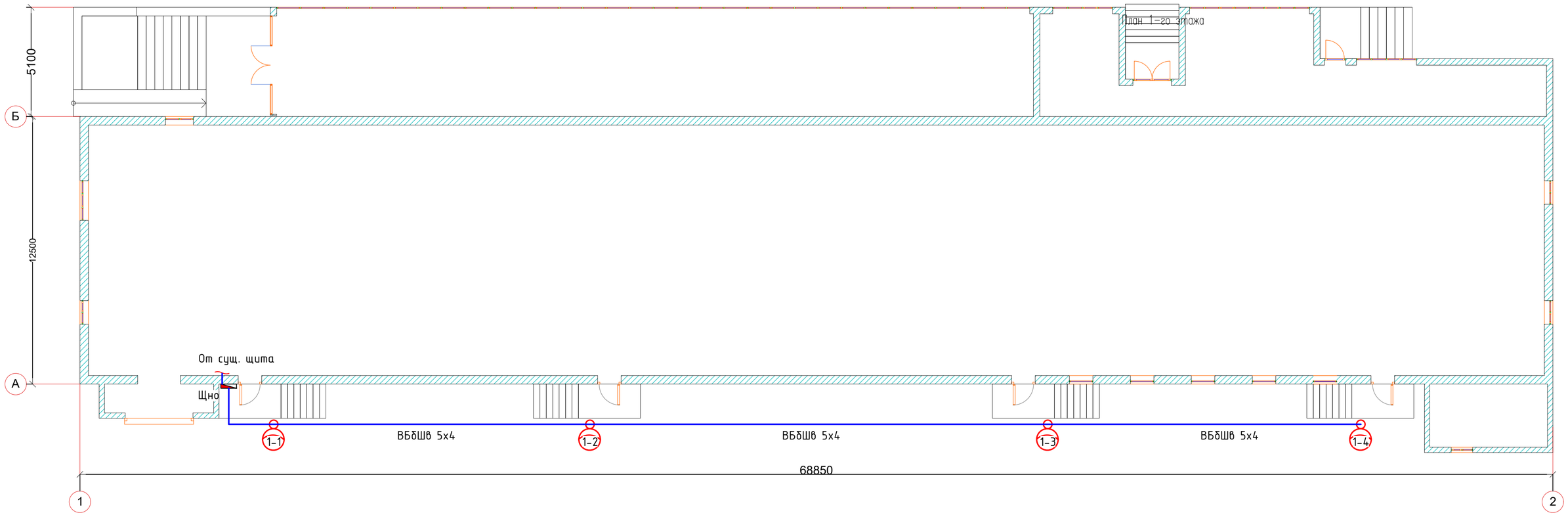

						ЭО
Изм.	Кол.	Лист	Nдок.	Подпись	Дата	Разработка ПСД на капитальный ремонт фасада и кровли жилого дома расположенного по адресу г. Атырау, проспект Каныша Сатпаева, дом №14
Разраб.		Есенаманов				Электро-освещение — Стадия: РП; Лист: 3; Листов:
Проверил						
ГИП		Смагулов				План расположения осветительного оборудования — ТОО "MM Project" г. Атырау, 2023г.

Взам.инв N

Подпись и дата

Инв N подл.

Формат А4Х3

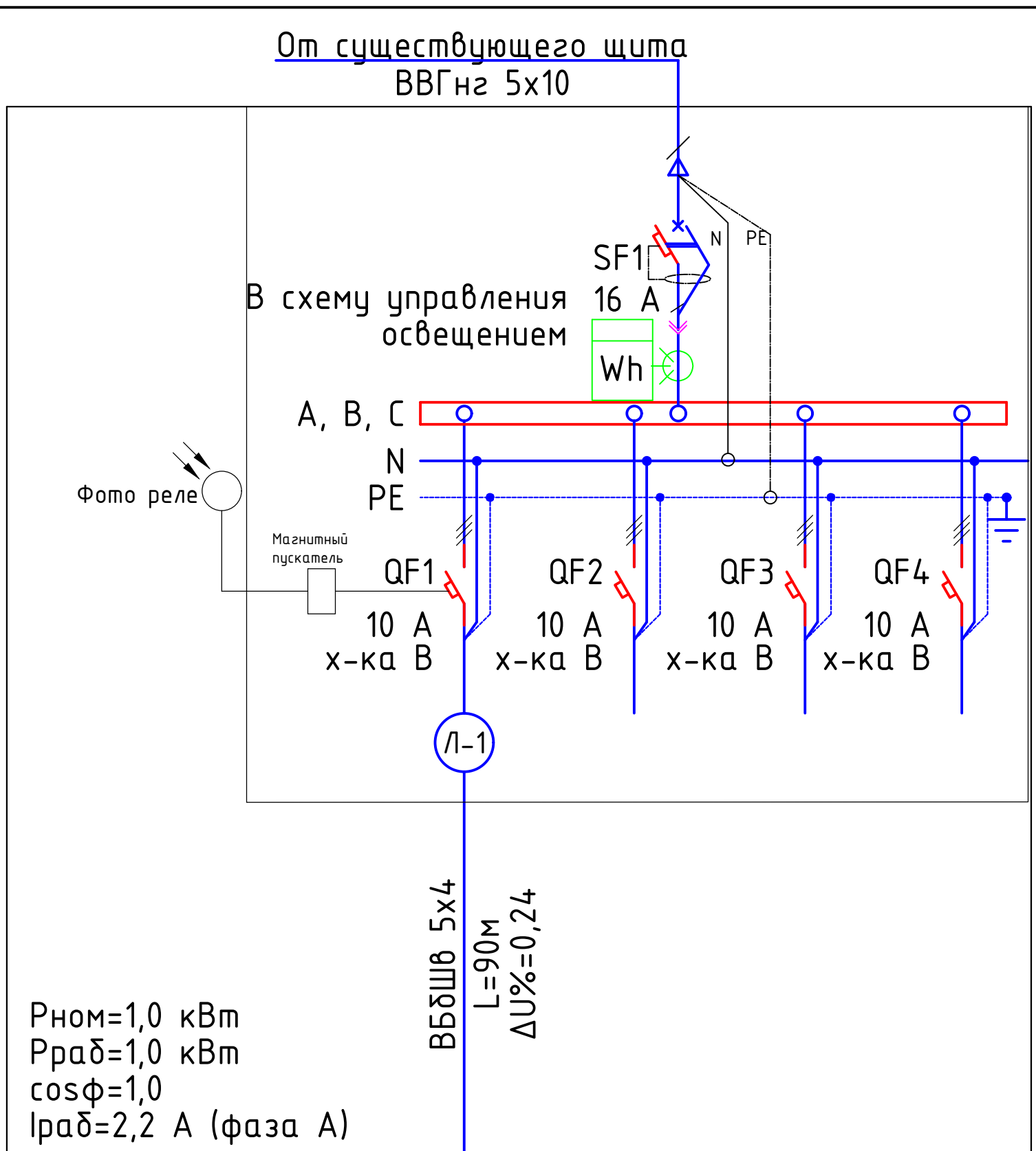

Условное обозначение		резерв	резерв	резерв
Номер по плану	1-1...1-4			
Рном, кВт	1,0			
Ток, А — Iном, А	2,2			
Ток, А — Iпуск, А				
Наименование тип, обозначение чертежа принципиальной схемы	Освещение периметра			

Взам.инв N

Подпись и дата

Инв N подл.

Изм.	Кол.	Лист	Nдок.	Подпись	Дата

ЭО

Разработка ПСД на капитальный ремонт фасада и кровли жилого дома расположенного по адресу г. Атырау, проспект Каныша Сатпаева, дом №14

Разраб.	Есенаманов	
Проверил		
ГИП	Смагулов	

Электро-освещение

Стадия	Лист	Листов
РП	4	

Однолинейная схема щита освещения

ТОО "MM Project"
г. Атырау, 2023г.

Формат А4

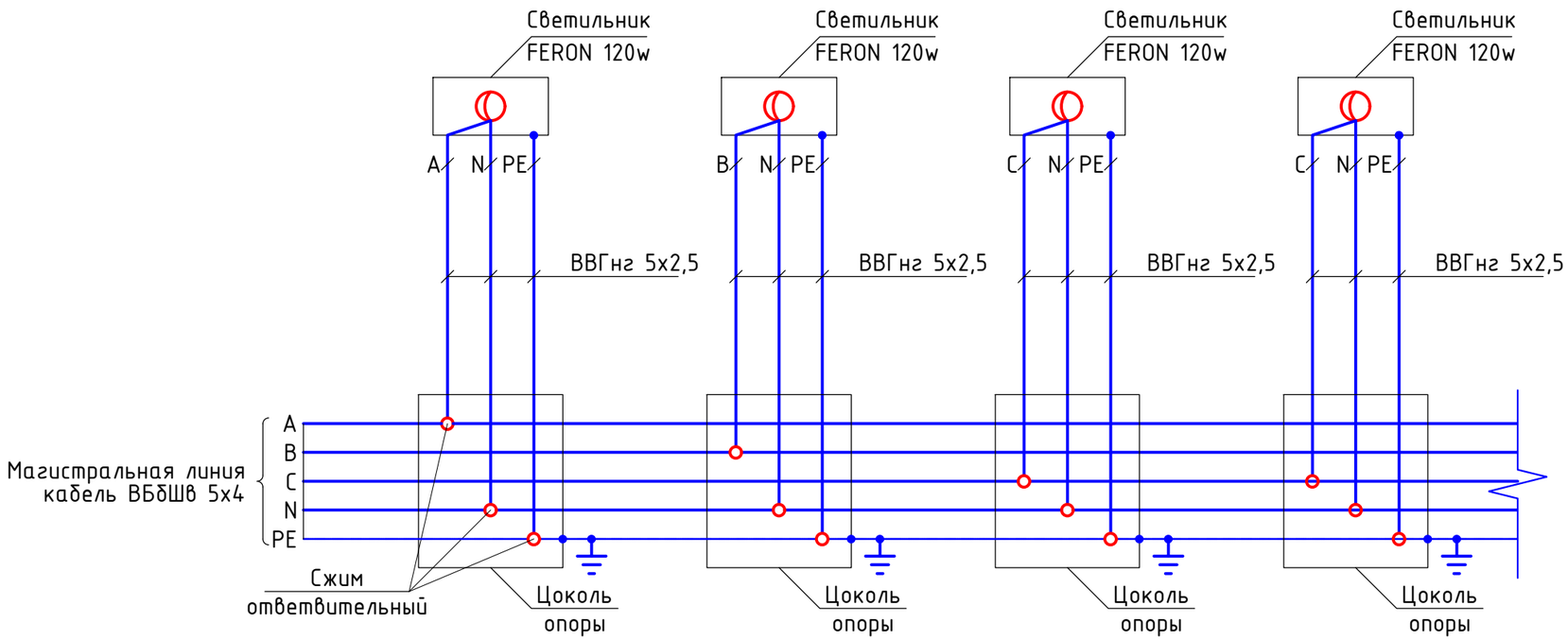

Изм.	Кол.	Лист	Nдок.	Подпись	Дата
Разраб.		Есенаманов			
Проверил					
ГИП		Смагулов			

30

Разработка ПСД на капитальный ремонт фасада и кровли жилого дома расположенного по адресу г. Атырау, проспект Каныша Сатпаева, дом №14

Электро-освещение	Стадия	Лист	Листов
	РП	5	

Схема подключения опор освещения

ТОО "MM Project"
г. Атырау, 2023г.

Взам.инв N

Подпись и дата

Инв N подл.

Формат А3

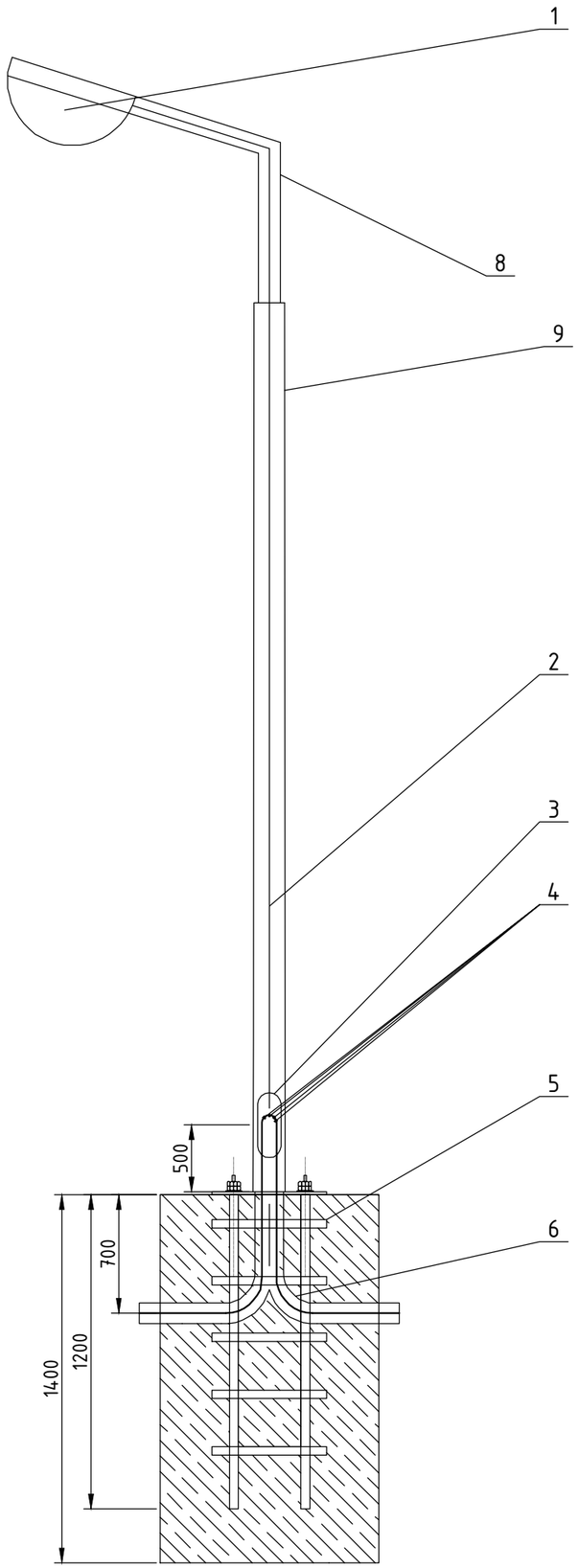

Спецификация

Поз.	Обозначение	Наименование	Кол.	Масса ед., кг	Приме-чание
1	FERON 120w	Светильник консольный			
2	ВВГнг	Кабель ответвления 5х2,5 мм^2			
3		Подключение осветительной опоры			
4	У731М	Сжим ответвительный			
5	Ф-А-1200/220	Закладной фундамент анкерный			
6	D50Х3	Труба стальная			
7	ВБбШв	Кабель магистрали 5х4 мм^2			
8	К-ИВА-1,5	Кронштейн к стойке для светильника			
9	СТ-6-3.0	Осветительна опора граненная			

Взам.инв N

Подпись и дата

Инв N подл.

Изм.	Кол.	Лист	Nдок.	Подпись	Дата
Разраб.		Есенаманов			
Проверил					
ГИП		Смагулов			

ЭО

Разработка ПСД на капитальный ремонт фасада и кровли жилого дома расположенного по адресу г. Атырау, проспект Каныша Сатпаева, дом №14

Электро-освещение

Стадия	Лист	Листов
РП	6	

Схема установки опор освещения

ТОО "MM Project"
г. Атырау, 2023г.

Формат А3

Дерево

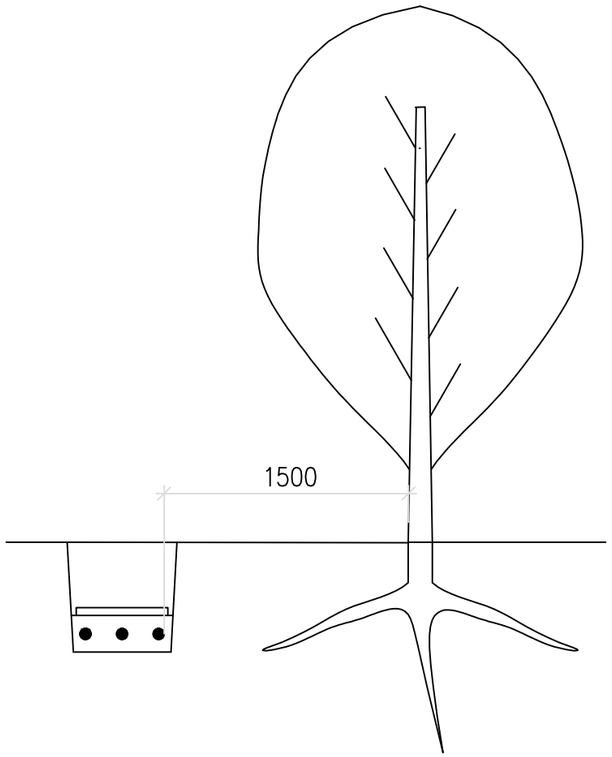

Кустарник

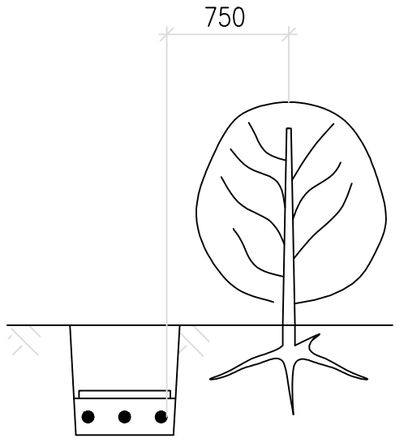

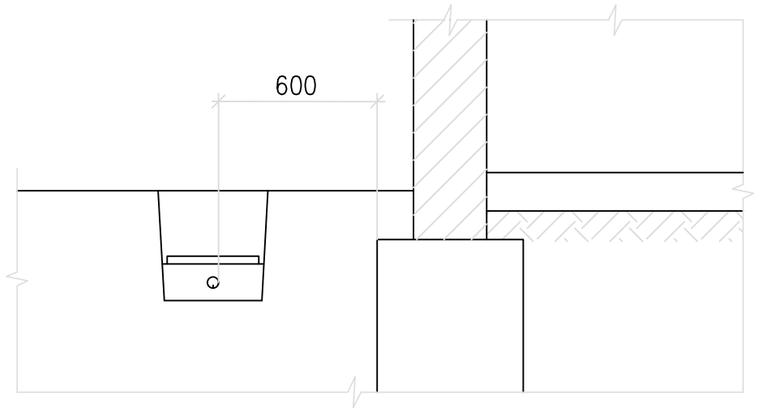

1. На чертеже указаны минимальные размеры.
2. Прокладка кабелей непосредственно в земле под фундаментами зданий и сооружений не допускается.

1. На чертеже указаны минимальные размеры.
2. Допускается уменьшение расстояния от кабельной линии до стволов деревьев по согласованию с организацией, в ведении которой находятся зеленые насаждения.

При этом кабели прокладываются в двустенных трубах ЗАО "ДКС" путем подкопа. Кабели в трубах следует уплотнить по чертежу А11–2011.43, вариант 1.

Эскиз траншеи

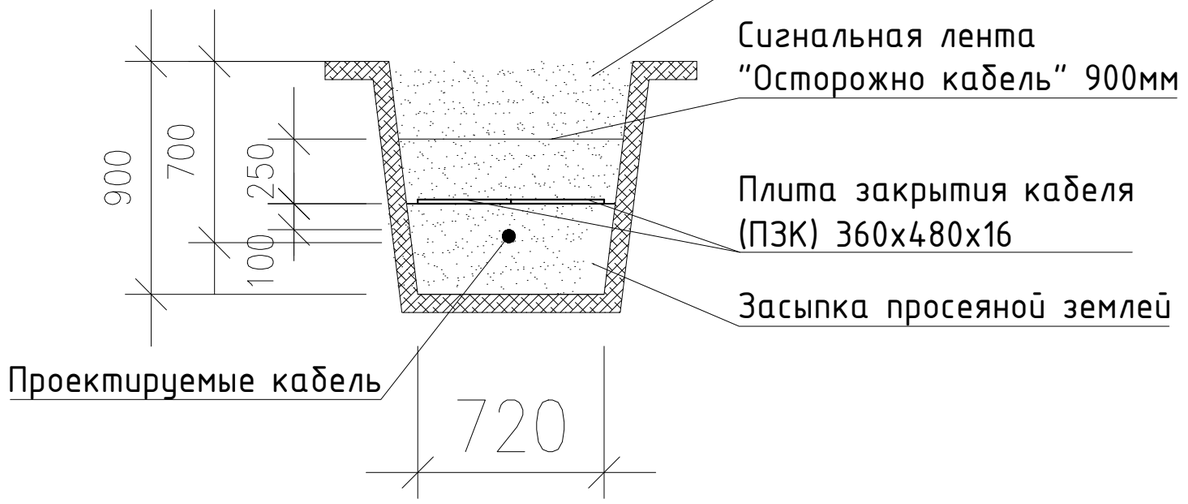

Взам.инв N	Подпись и дата	Инв N подл.

Изм.	Кол.	Лист	Nдок.	Подпись	Дата
Разраб.		Есенаманов			
Проверил					
ГИП		Смагулов			

ЗО

Разработка ПСД на капитальный ремонт фасада и кровли жилого дома расположенного по адресу г. Атырау, проспект Каныша Сатпаева, дом №14

Электро-освещение

Стадия	Лист	Листов
РП	7	

Прокладка кабеля в траншее

ТОО "MM Project"
г. Атырау, 2023г.

Формат А3

Позиция	Наименование и техническая характеристика	Тип, марка, обозначение документа, опросного листа	Код оборудования, изделия, материала	Завод-изготовитель	Единица измерения	Количество	Масса единицы кг	Примечания
1	2	3	4	5	6	7	8	9
	1. Электрооборудование							
	Распределительные устройства:							
	Ящик управления освещением ЯУО9602-3674 IP54 40А фотореле (по прайс листу)					1		
	выключатель вводной автоматический, 380В, 1р, Iн = 16 А	VIKO	611-36116	TekLed	шт	1		
	выключатель автоматический, 380В, 1р, Iн = 10 А	VIKO	611-36116	TekLed	шт	4		
	Счетчик электросчетчик 3ф ДАЛА СА4-Э720 Т1 3х220/380V 5(60)А				шт	1		
	PE - шина заземления на Din-рейку, 16А				шт	1		
	N - шина на изолированных стойках, на Din-рейку, 16А				шт	1		
	2. Кабельно-проводниковая продукция							
	Кабель 5х10 мм2	ВВГ-нг-нд ГОСТ 16442-80			м	30		
	Кабель 5х4 мм2	ВбБШв ГОСТ 16442-80			м	90		
	Кабель 5х2,5 мм2	ВВГ-нг-нд ГОСТ 16442-80			м	33		
	3. Осветительные приборы							
	Светильник консольный	FERON 120w	41271		шт	4		
	5. Материалы							
	Осветительна опора граненная	СТ-6-3.0			шт	4		
	Кронштейн к стойке для светильника	К-ИВА-1,5			шт	4		
	Закладной фундамент анкерный	Ф-16 Б			шт	4		
	Сжим ответвительный	У731М			шт	12		
	Плита закрытия кабеля "ПЗК" 360*480*16				шт	375		
	Сигнальная лента "сторожно кабель" 900мм				м	90		
	Труба стальная D50Х3				м	4		

Взам.инв N

Подпись и дата

Инв N подл.

Изм.	Кол.	Лист	Nдок.	Подпись	Дата	30		
Разраб.		Есенаманов				Электро-освещение	Стадия	Лист	Листов
Проверил							РП	8	
ГИП		Смагулов				Спецификация	ТОО "MM Project" г. Атырау, 2023г.		

Формат А3