Товарищество с ограниченной ответственностью “MM Project"

РАБОЧИЙ ПРОЕКТ

«Разработка ПСД на капитальный ремонт фасада и кровли жилого дома расположенного по адресу г. Атырау, улица Николая Неверева, дом №36»

Раздел: ЭО
Электро-освещение

Директор ТОО «MM PROJECT»_____Амангелді М.

ГУ «Городской отдел жилищно-коммунального хозяйства и жилищной инспекции» _____ Хамидуллаев Б.Ж.

Ведомость рабочих чертежей основного комплекта

Лист	Наименование	Примечание
1	Общие данные	
2	Ситуационная схема М 1:2000	
3	План расположения осветительного оборудования	
4	Однолинейная схема щита освещения	
5	Схема подключения опор освещения	
6	Схема установки опор освещения	
7	Прокладка кабеля в траншее	

Ведомость ссылочных и прилагаемых документов

Обозначение	Наименование	Примечание
	Ссылочные документы	
СН РК 1.02-03-2011	Порядок разработки, согласования, утверждения и	
	состав проектной документации на строительство	
СНиП РК 2.04-05-2002	Естественное и искусственное освещение	
СН РК 4.04-23-2004	Электрооборудование жилых и общественных зданий	
ПУЭ	Правила устройства электроустановок	
СНиП РК 4.04-06-2002	Электротехнические устройства	
Серия 3.407.1-143	Железобетонные опоры ВЛ 10 кВ	
3.407-150	Заземляющие устройства опор воздушных линий	
	электропередач напряжением 0,38, 6, 10, 20, 35 кВ	
А5-92	Прокладка кабелей напряжением до 35 кВ траншеях	
А10-93	Защитное заземление и зануление электро-	
	оборудования	

ОБЩИЕ УКАЗАНИЯ

Проект разработан на основании задания на проектирование, выданного заказчиком.

Для распределения электроэнергии проектом предусмотрено подключение наружного освещения на выданную мощность- 3,0 кВт.

Предусматривается электроосвещение парковочного участка. Питание и управление наружным освещением осуществляется от блока наружного освещения, установленного в щите наружного освещения. Кабели на магистральных линиях приняты марки ВБбШв 5х4 мм^2; ВВГнг 5х2,5 мм^2.

Монтажные работы выполнять в соответствии со строительными нормами и правилами СНиП 4.04-10-2002 «Электротехнические устройства».

Основные показатели

Категория по надежности электроснабжения	III
Напряжение сети	220/380 В
Система заземления	TN-C-S
Отпускаемая мощность	3,0 кВт

Справка ГИПа

Технические решения принятые в рабочих чертежах, соответствуют требованиям экологических, санитарно-гигиеничных, противопожарных и других норм, действующих на территории Республики Казахстан и обеспечивают безопасную для жизни и здоровья людей эксплуатацию объекта при соблюдении предусмотренных рабочими чертежами мероприятий.

Главный инженер проекта */Смагулов Ч./*

Согласовано

Взам.инв.№

Подп. и дата

Инв. # подл.

Изм.	Кол.уч.	Лист	Nдок.	Подпись	Дата
Разраб.		Есенаманов			
Проверил					
ГИП		Смагулов			

ЗО

Разработка ПСД на капитальный ремонт фасада и кровли жилого дома расположенного по адресу г. Атырау, улица Николая Неверова, дом №36

ГЕНПЛАН	стадия	лист	листов
	РП	1	2

Общие данные по рабочим чертежам

ТОО "MM Project"
г. Атырау, 2023г.

Формат А3

Ситуационный план

ПРОЕКТИРУЕМЫЙ УЧАСТОК

						30			
Изм.	Кол.уч.	Лист	Nдок.	Подпись	Дата	Разработка ПСД на капитальный ремонт фасада и кровли жилого дома расположенного по адресу г. Атырау, улица Николая Неверева, дом №36			
Разраб.		Есенаманов				Электро-освещение	стадия	лист	листов
Проверил							РП	2	
ГИП		Смагулов				Ситуационная схема М 1:2000	ТОО "MM Project" г. Атырау, 2023г.		

Согласовано

Взам.инв.№

Подп. и дата

Инв. # подл.

Формат А3

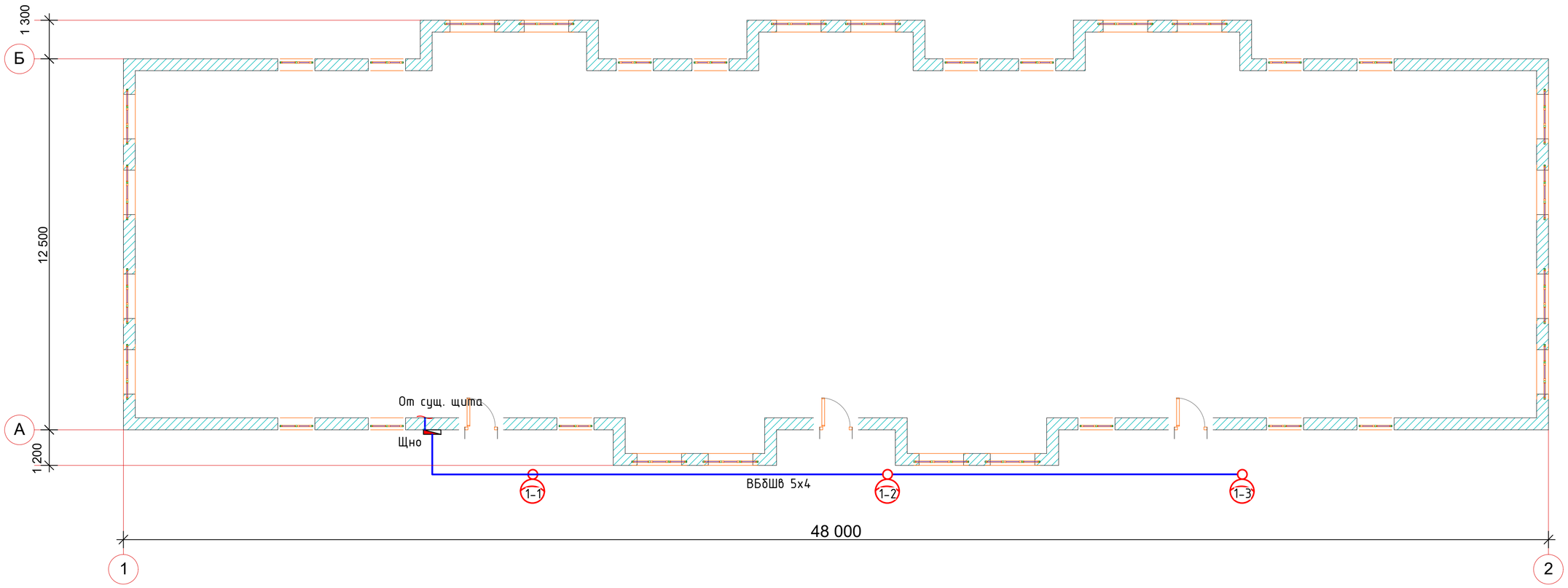

						ЭО
Изм.	Кол.	Лист	Nдок.	Подпись	Дата	Разработка ПСД на капитальный ремонт фасада и кровли жилого дома расположенного по адресу г. Атырау, улица Николая Неверова, дом №36
Разраб.		Есенаманов				Электро-освещение
Проверил						
ГИП		Смагулов				План расположения осветительного оборудования

Стадия	Лист	Листов
РП	3	

ТОО "MM Project"
г. Атырау, 2023г.

Взам.инв N

Подпись и дата

Инв N подл.

Формат А4Х3

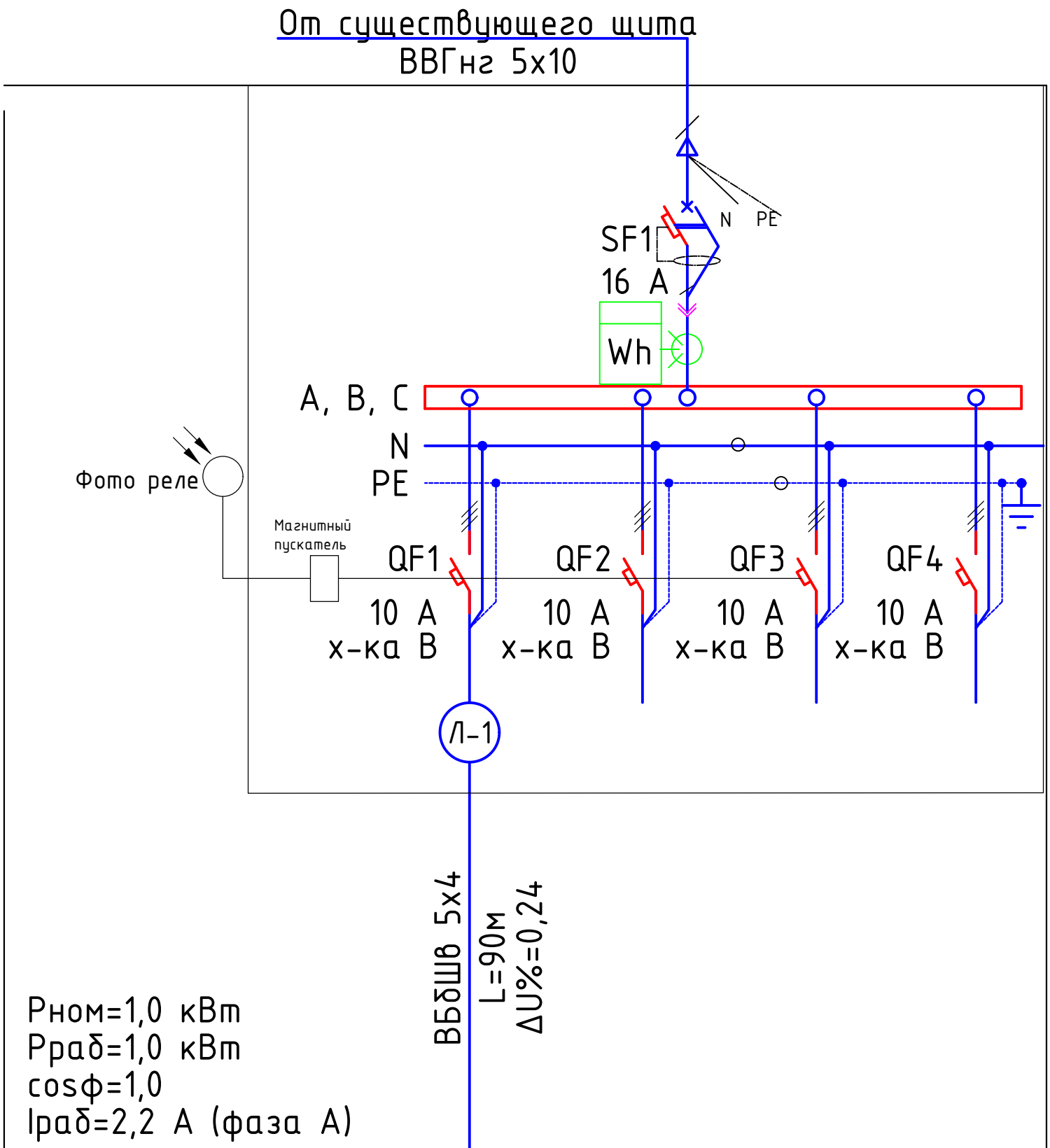

Условное обозначение			резерв	резерв	резерв
Номер по плану		1-1...1-3			
Рном, кВт		1,0			
Ток, А	Iном, А	2,2			
	Iпуск, А				
Наименование тип, обозначение чертежа принципиальной схемы		Освещение периметра			

Взам.инв N	Подпись и дата	Инв N подл.

Изм.	Кол.	Лист	Nдок.	Подпись	Дата

ЭО

Разработка ПСД на капитальный ремонт фасада и кровли жилого дома расположенного по адресу г. Атырау, улица Николая Неверева, дом №36

Разраб.	Есенаманов	
Проверил		
ГИП	Смагулов	

Электро-освещение

Стадия	Лист	Листов
РП	4	

Однолинейная схема щита освещения

ТОО "MM Project"
г. Атырау, 2023г.

Формат А4

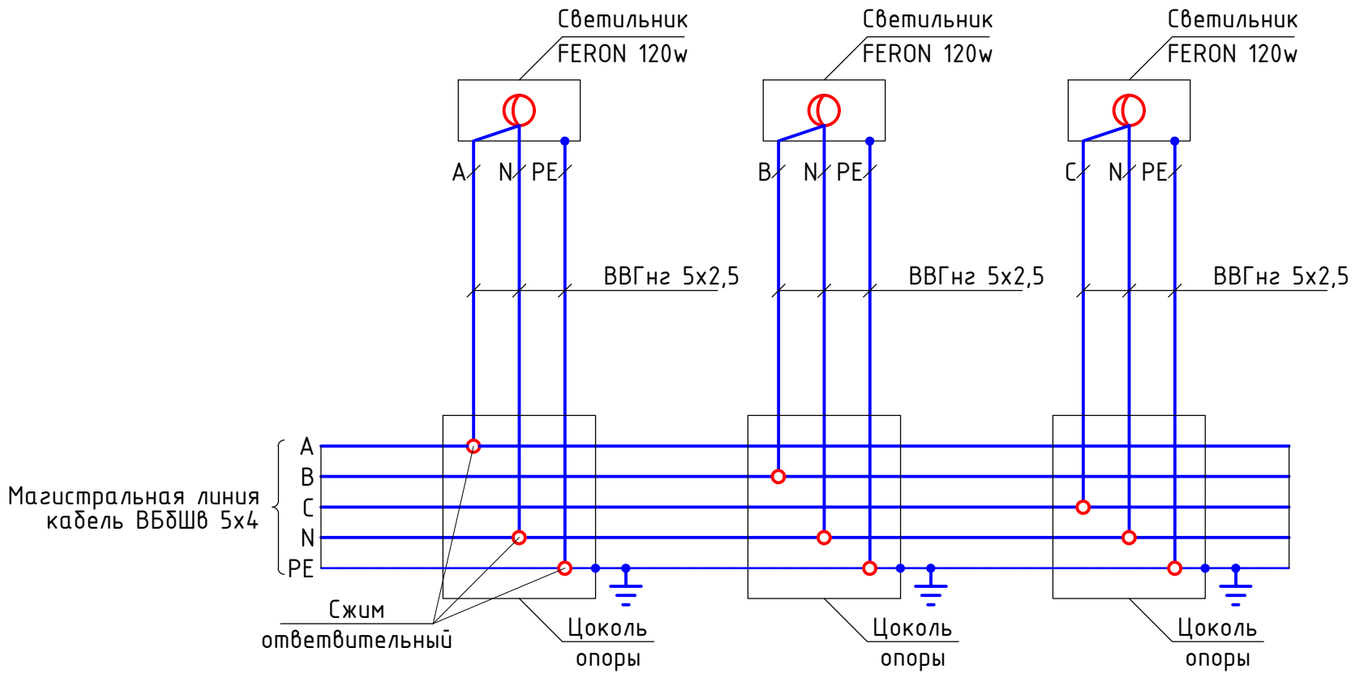

						30		
						Разработка ПСД на капитальный ремонт фасада и кровли жилого дома расположенного по адресу г. Атырау, улица Николая Неверова, дом №36		
Изм.	Кол.	Лист	Nдок.	Подпись	Дата			
						Электро-освещение	Стадия	Лист	Листов
Разраб.		Есенаманов					РП	5	
Проверил									
ГИП		Смагулов				Схема подключения опор освещения	ТОО "MM Project" г. Атырау, 2023г.		

Взам.инв N

Подпись и дата

Инв N подл.

Формат А3

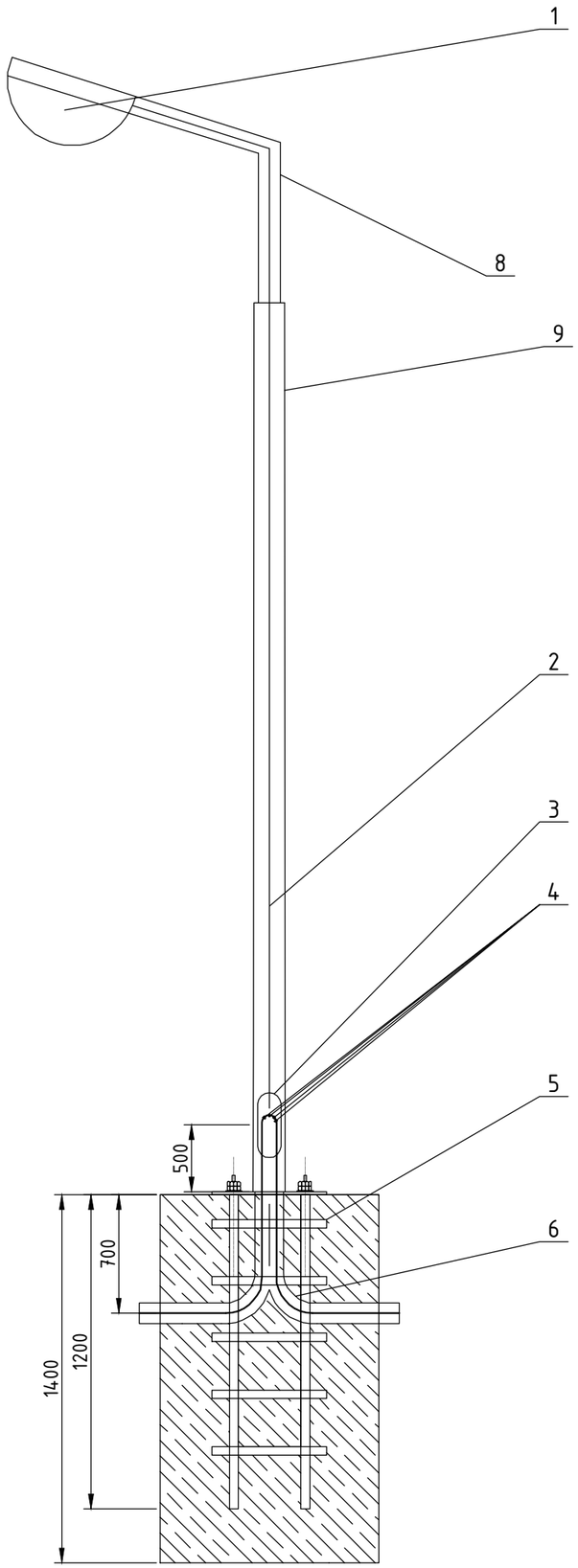

Спецификация

Поз.	Обозначение	Наименование	Кол.	Масса ед., кг	Приме-чание
1	FERON 120w	Светильник консольный			
2	ВВГнг	Кабель ответвления 5х2,5 мм²			
3		Подключение осветительной опоры			
4	У731М	Сжим ответвительный			
5	Ф-А-1200/220	Закладной фундамент анкерный			
6	D50Х3	Труба стальная			
7	ВБбШв	Кабель магистрали 5х4 мм²			
8	К-ИВА-1,5	Кронштейн к стойке для светильника			
9	СТ-6-3.0	Осветительна опора граненная			

Взам.инв N

Подпись и дата

Инв N подл.

Изм.	Кол.	Лист	Nдок.	Подпись	Дата
Разраб.		Есенаманов			
Проверил					
ГИП		Смагулов			

ЭО

Разработка ПСД на капитальный ремонт фасада и кровли жилого дома расположенного по адресу г. Атырау, улица Николая Неверева, дом №36

Электро-освещение

Стадия	Лист	Листов
РП	6	

Схема установки опор освещения

ТОО "MM Project"
г. Атырау, 2023г.

Формат А3

Дерево

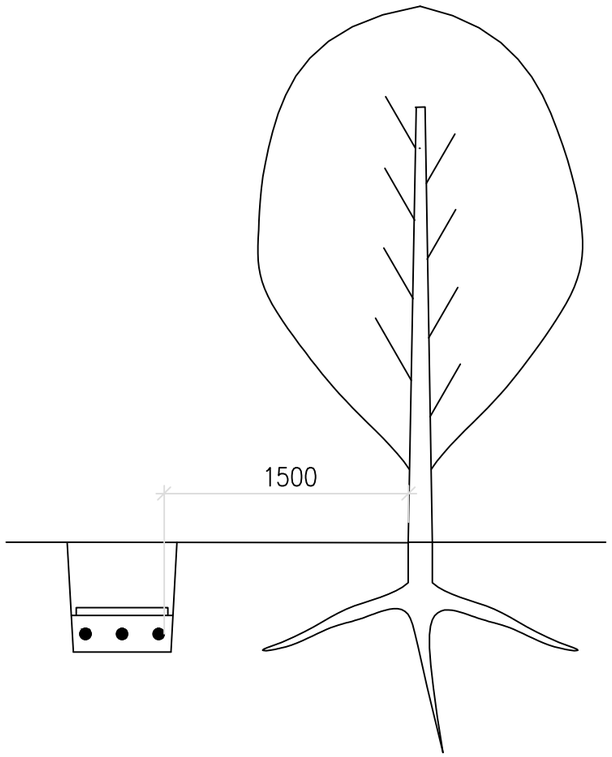

Кустарник

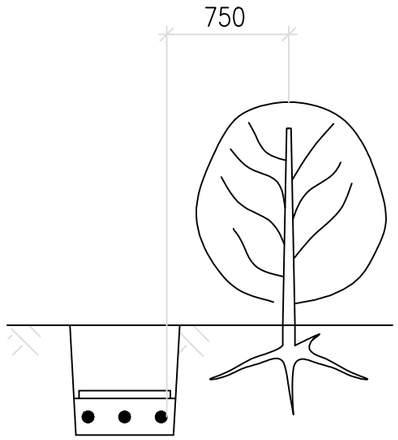

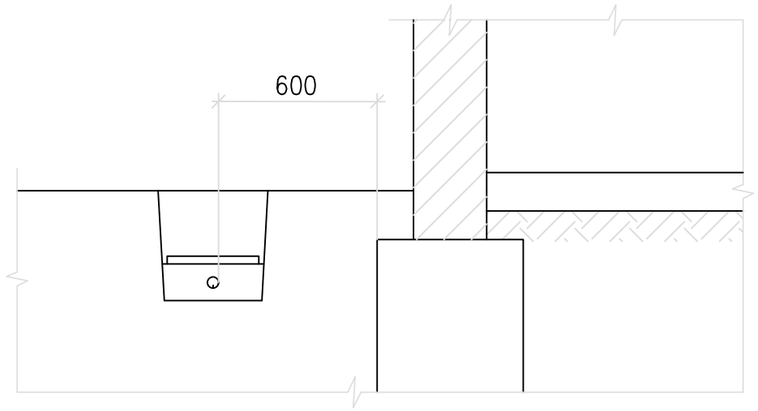

1. На чертеже указаны минимальные размеры.
2. Прокладка кабелей непосредственно в земле под фундаментами зданий и сооружений не допускается.

1. На чертеже указаны минимальные размеры.
2. Допускается уменьшение расстояния от кабельной линии до стволов деревьев по согласованию с организацией, в ведении которой находятся зеленые насаждения.

При этом кабели прокладываются в двустенных трубах ЗАО "ДКС" путем подкопа. Кабели в трубах следует уплотнить по чертежу А11–2011.43, вариант 1.

Эскиз траншеи

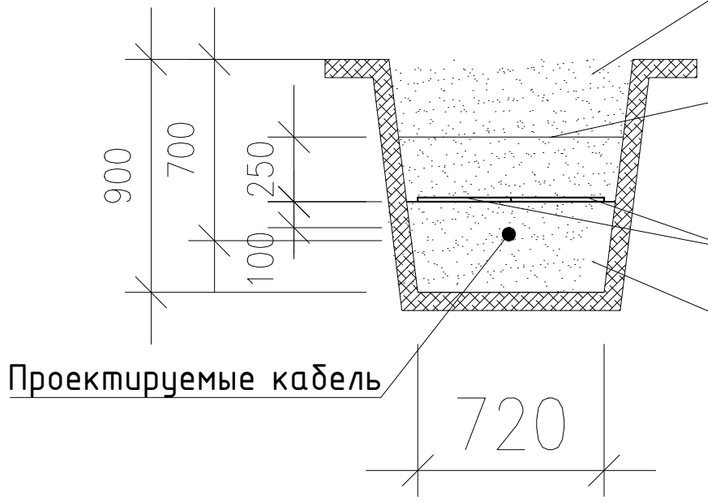

Слой нейтральной почвы

Сигнальная лента "Осторожно кабель" 900мм

Плита закрытия кабеля (ПЗК) 360х480х16

Засыпка просеяной землей

Проектируемые кабель

Изм.	Кол.	Лист	Nдок.	Подпись	Дата
Разраб.		Есенаманов			
Проверил					
ГИП		Смагулов			

30

Разработка ПСД на капитальный ремонт фасада и кровли жилого дома расположенного по адресу г. Атырау, улица Николая Неверова, дом №36

Электро-освещение

Стадия	Лист	Листов
РП	7	

Прокладка кабеля в траншее

ТОО "MM Project"
г. Атырау, 2023г.

Взам.инв N

Подпись и дата

Инв N подл.

Формат А3