Товарищество с ограниченной ответственностью “MM Project"

РАБОЧИЙ ПРОЕКТ

«Разработка ПСД на капитальный ремонт фасада и кровли жилого дома расположенного по адресу г. Атырау, улица Николая Неверева, дом №37»

Раздел: ЭО
Электро-освещение

Директор ТОО «MM PROJECT»_____Амангелді М.

ГУ «Городской отдел жилищно-коммунального хозяйства и жилищной инспекции» _____ Хамидуллаев Б.Ж.

Ведомость рабочих чертежей основного комплекта

Лист	Наименование	Примечание
1	Общие данные	
2	Ситуационная схема М 1:2000	
3	План расположения осветительного оборудования	
4	Однолинейная схема щита освещения	
5	Схема подключения опор освещения	
6	Схема установки опор освещения	
7	Прокладка кабеля в траншее	

Ведомость ссылочных и прилагаемых документов

Обозначение	Наименование	Примечание
	Ссылочные документы	
СН РК 1.02-03-2011	Порядок разработки, согласования, утверждения и	
	состав проектной документации на строительство	
СНиП РК 2.04-05-2002	Естественное и искусственное освещение	
СН РК 4.04-23-2004	Электрооборудование жилых и общественных зданий	
ПУЭ	Правила устройства электроустановок	
СНиП РК 4.04-06-2002	Электротехнические устройства	
Серия 3.407.1-143	Железобетонные опоры ВЛ 10 кВ	
3.407-150	Заземляющие устройства опор воздушных линий	
	электропередач напряжением 0,38, 6, 10, 20, 35 кВ	
А5-92	Прокладка кабелей напряжением до 35 кВ траншеях	
А10-93	Защитное заземление и зануление электро-	
	оборудования	

ОБЩИЕ УКАЗАНИЯ

Проект разработан на основании задания на проектирование, выданного заказчиком.

Для распределения электроэнергии проектом предусмотрено подключение наружного освещения на выданную мощность- 3,0 кВт.

Предусматривается электроосвещение парковочного участка. Питание и управление наружным освещением осуществляется от блока наружного освещения, установленного в щите наружного освещения. Кабели на магистральных линиях приняты марки ВБбШв 5х4 мм^2; ВВГнг 5х2,5 мм^2.

Монтажные работы выполнять в соответствии со строительными нормами и правилами СНиП 4.04-10-2002 «Электротехнические устройства».

Основные показатели

Категория по надежности электроснабжения	III
Напряжение сети	220/380 В
Система заземления	TN-C-S
Отпускаемая мощность	3,0 кВт

Справка ГИПа

Технические решения принятые в рабочих чертежах, соответствуют требованиям экологических, санитарно-гигиеничных, противопожарных и других норм, действующих на территории Республики Казахстан и обеспечивают безопасную для жизни и здоровья людей эксплуатацию объекта при соблюдении предусмотренных рабочими чертежами мероприятий.

Главный инженер проекта */Смагулов Ч./*

Согласовано

Взам.инв.№

Подп. и дата

Инв. # подл.

Изм.	Кол.уч.	Лист	Nдок.	Подпись	Дата
Разраб.		Есенаманов			
Проверил					
ГИП		Смагулов			

ЗО

Разработка ПСД на капитальный ремонт фасада и кровли жилого дома расположенного по адресу г. Атырау, улица Николая Неверова, дом №37

ГЕНПЛАН	стадия	лист	листов
	РП	1	2

Общие данные по рабочим чертежам

ТОО "MM Project"
г. Атырау, 2023г.

Формат А3

Ситуационный план

ПРОЕКТИРУЕМЫЙ УЧАСТОК

Согласовано

Взам.инв.№

Подп. и дата

Инв. # подл.

						30
Изм.	Кол.уч.	Лист	Nдок.	Подпись	Дата	Разработка ПСД на капитальный ремонт фасада и кровли жилого дома расположенного по адресу г. Атырау, улица Николая Неверева, дом №37
Разраб.		Есенаманов				Электро-освещение — стадия: РП; лист: 2; листов:
Проверил						
ГИП		Смагулов				Ситуационная схема М 1:2000 — ТОО "MM Project" г. Атырау, 2023г.

Формат А3

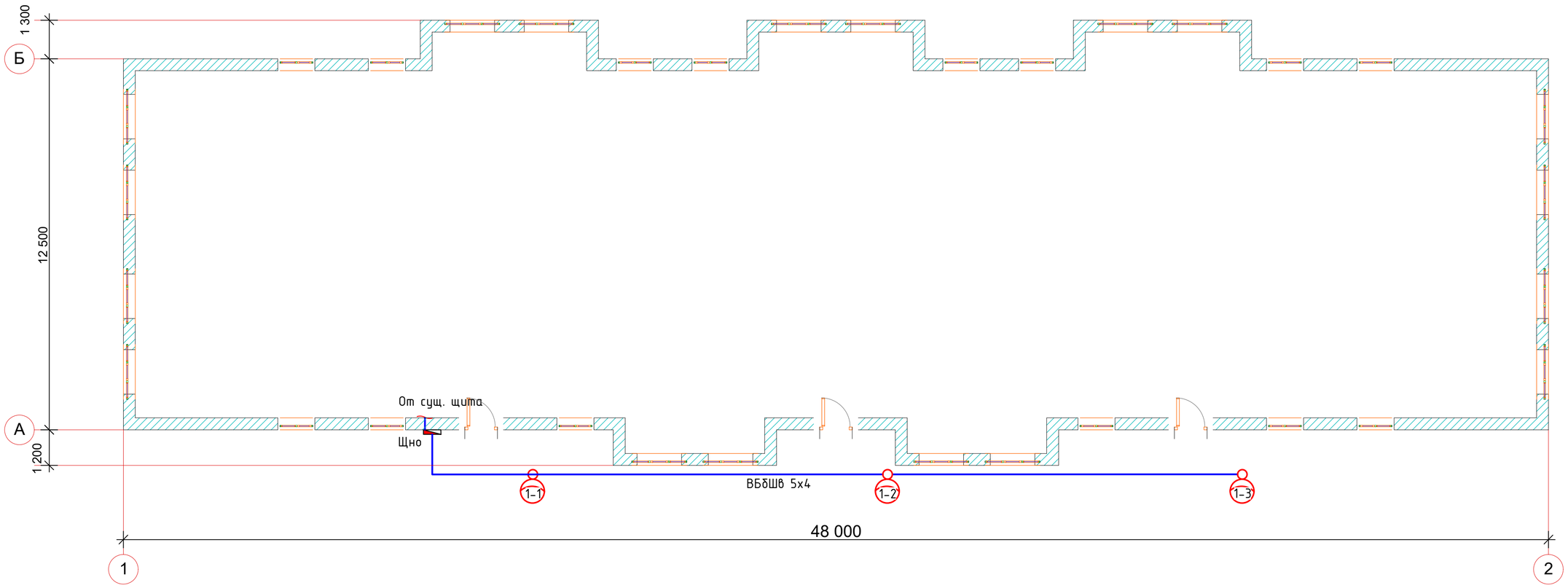

						ЭО
Изм.	Кол.	Лист	Nдок.	Подпись	Дата	Разработка ПСД на капитальный ремонт фасада и кровли жилого дома расположенного по адресу г. Атырау, улица Николая Неверова, дом №37
Разраб.		Есенаманов				Электро-освещение
Проверил						
ГИП		Смагулов				План расположения осветительного оборудования

Стадия	Лист	Листов
РП	3	

ТОО "MM Project"
г. Атырау, 2023г.

Взам.инв N

Подпись и дата

Инв N подл.

Формат А4Х3

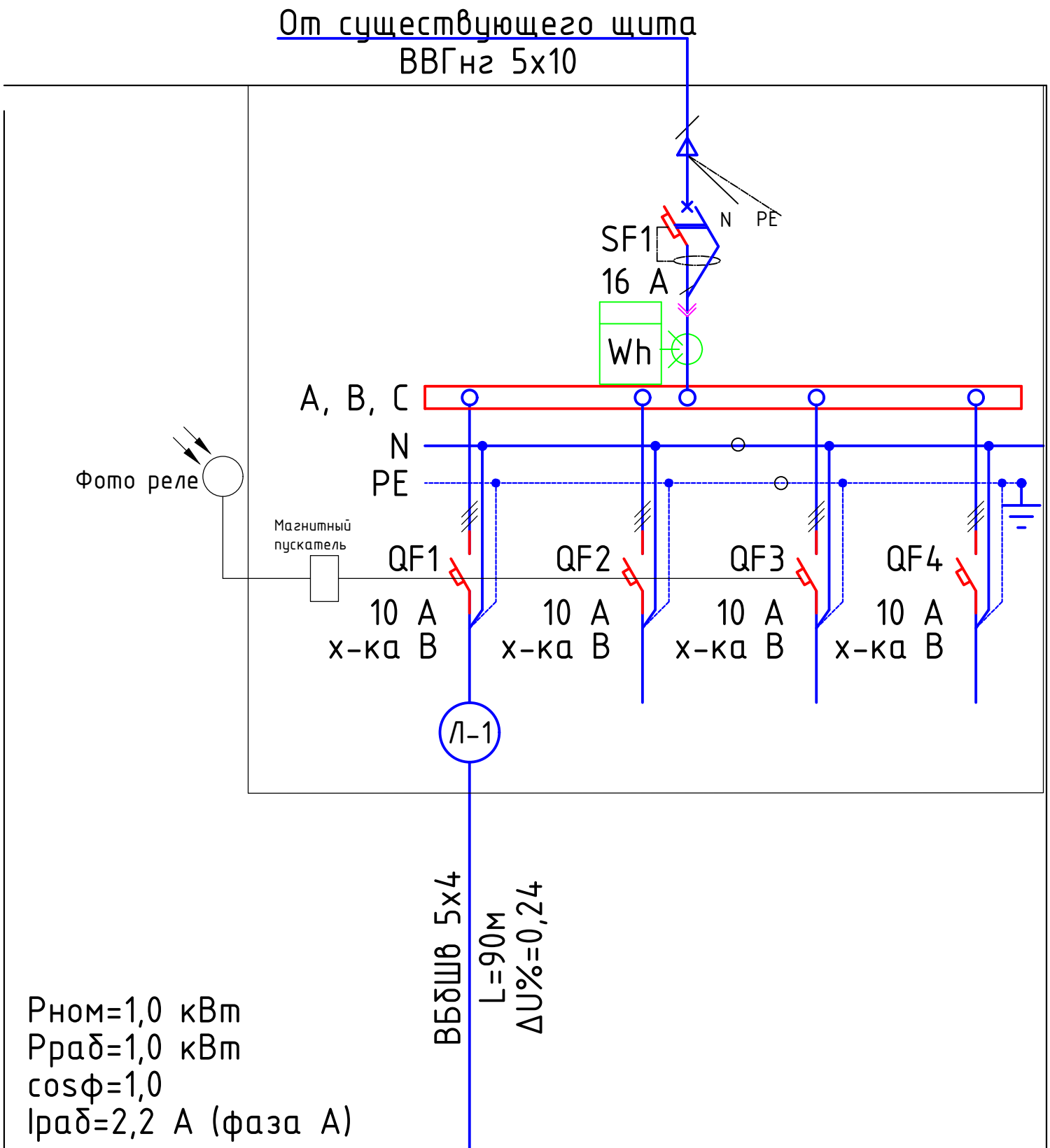

Условное обозначение			резерв	резерв	резерв
Номер по плану		1-1...1-3			
Рном, кВт		1,0			
Ток, А	Iном, А	2,2			
	Iпуск, А				
Наименование тип, обозначение чертежа принципиальной схемы		Освещение периметра			

Взам.инв N

Подпись и дата

Инв N подл.

Изм.	Кол.	Лист	Nдок.	Подпись	Дата

ЭО

Разработка ПСД на капитальный ремонт фасада и кровли жилого дома расположенного по адресу г. Атырау, улица Николая Неверева, дом №37

Разраб.	Есенаманов	
Проверил		
ГИП	Смагулов	

Электро-освещение

Стадия	Лист	Листов
РП	4	

Однолинейная схема щита освещения

ТОО "MM Project"
г. Атырау, 2023г.

Формат А4

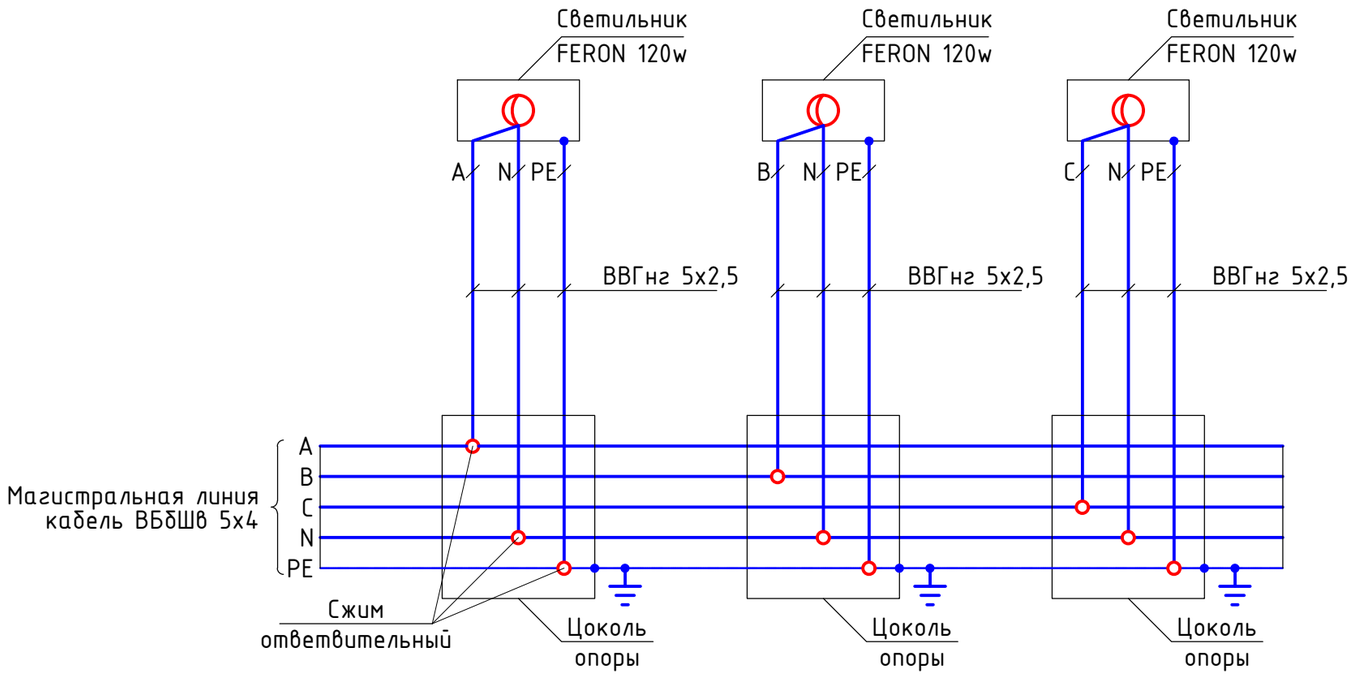

						ЭО		
						Разработка ПСД на капитальный ремонт фасада и кровли жилого дома расположенного по адресу г. Атырау, улица Николая Неверева, дом №37		
Изм.	Кол.	Лист	Nдок.	Подпись	Дата			
						Электро-освещение	Стадия	Лист	Листов
Разраб.		Есенаманов					РП	5	
Проверил									
ГИП		Смагулов				Схема подключения опор освещения	ТОО "MM Project" г. Атырау, 2023г.		

Взам.инв N

Подпись и дата

Инв N подл.

Формат А3

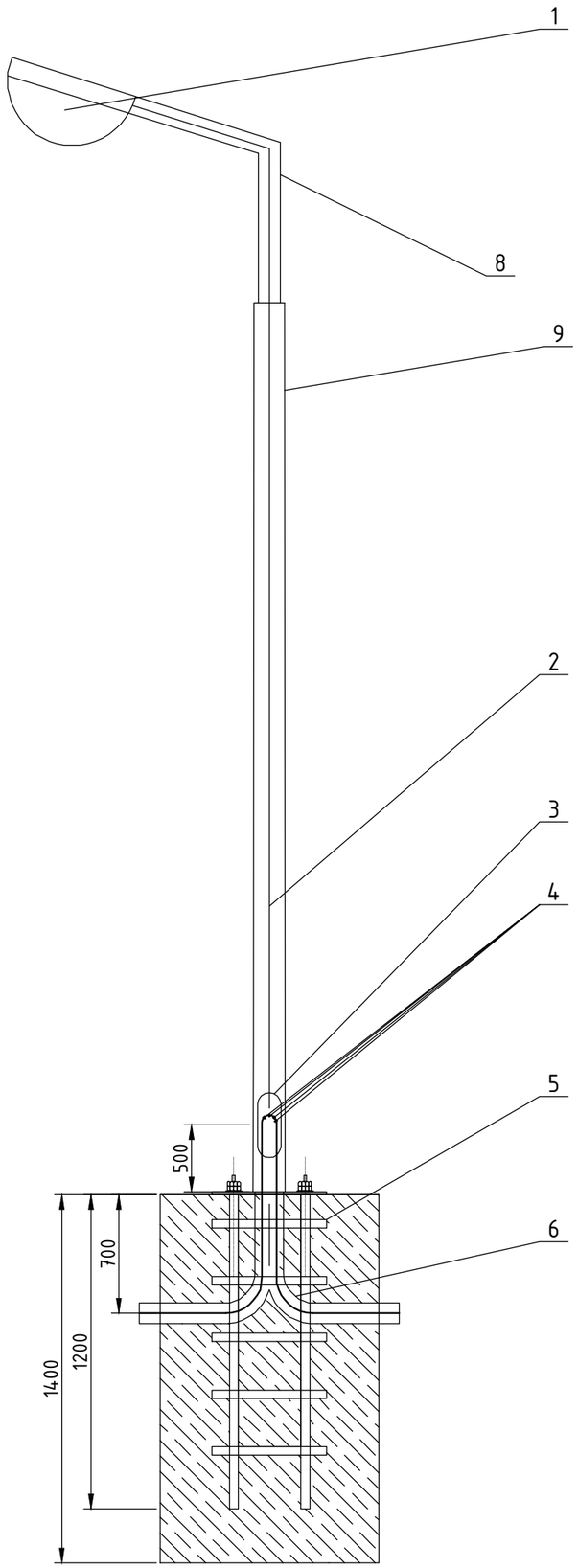

Спецификация

Поз.	Обозначение	Наименование	Кол.	Масса ед., кг	Приме-чание
1	FERON 120w	Светильник консольный			
2	ВВГнг	Кабель ответвления 5х2,5 мм^2			
3		Подключение осветительной опоры			
4	У731М	Сжим ответвительный			
5	Ф-А-1200/220	Закладной фундамент анкерный			
6	D50Х3	Труба стальная			
7	ВБбШв	Кабель магистрали 5х4 мм^2			
8	К-ИВА-1,5	Кронштейн к стойке для светильника			
9	СТ-6-3.0	Осветительна опора граненная			

Взам.инв N

Подпись и дата

Инв N подл.

Изм.	Кол.	Лист	Nдок.	Подпись	Дата
Разраб.		Есенаманов			
Проверил					
ГИП		Смагулов			

ЭО

Разработка ПСД на капитальный ремонт фасада и кровли жилого дома расположенного по адресу г. Атырау, улица Николая Неверева, дом №37

Электро-освещение

Стадия	Лист	Листов
РП	6	

Схема установки опор освещения

ТОО "MM Project"
г. Атырау, 2023г.

Формат А3

Дерево

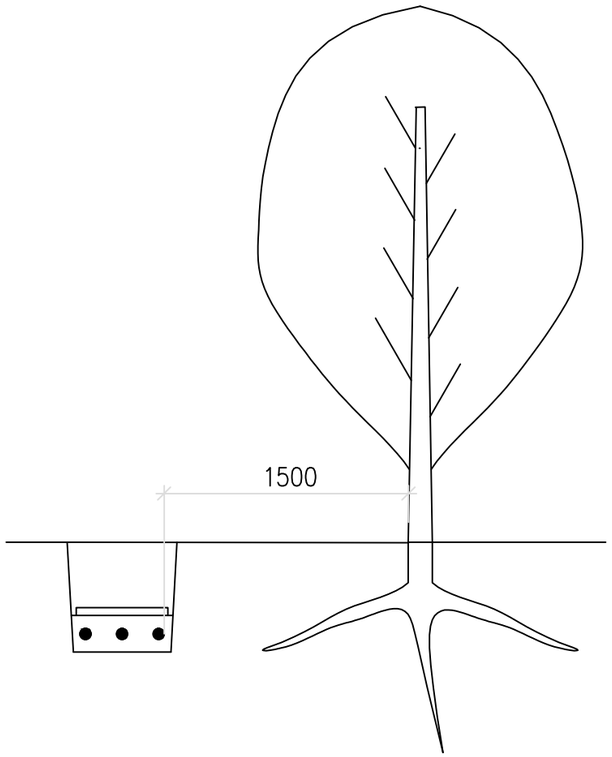

Кустарник

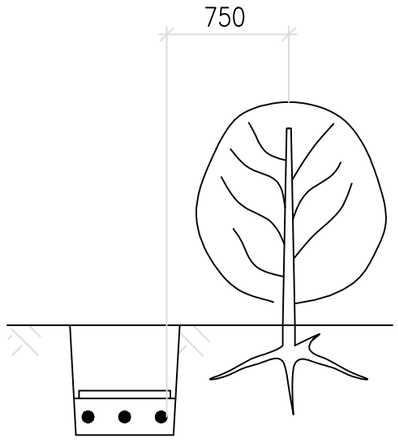

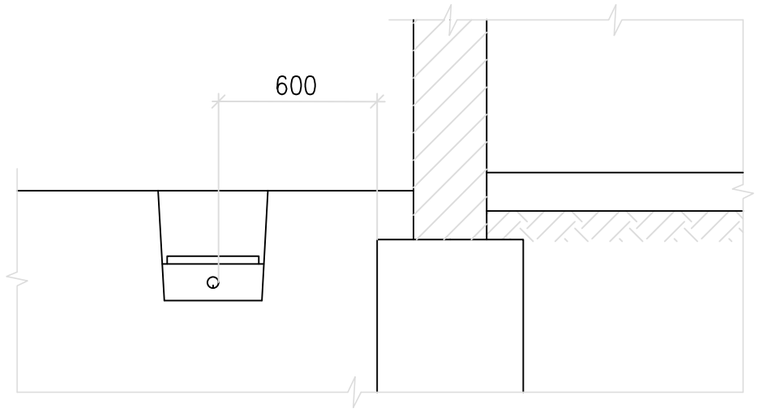

1. На чертеже указаны минимальные размеры.
2. Прокладка кабелей непосредственно в земле под фундаментами зданий и сооружений не допускается.

1. На чертеже указаны минимальные размеры.
2. Допускается уменьшение расстояния от кабельной линии до стволов деревьев по согласованию с организацией, в ведении которой находятся зеленые насаждения.

При этом кабели прокладываются в двустенных трубах ЗАО "ДКС" путем подкопа. Кабели в трубах следует уплотнить по чертежу А11–2011.43, вариант 1.

Эскиз траншеи

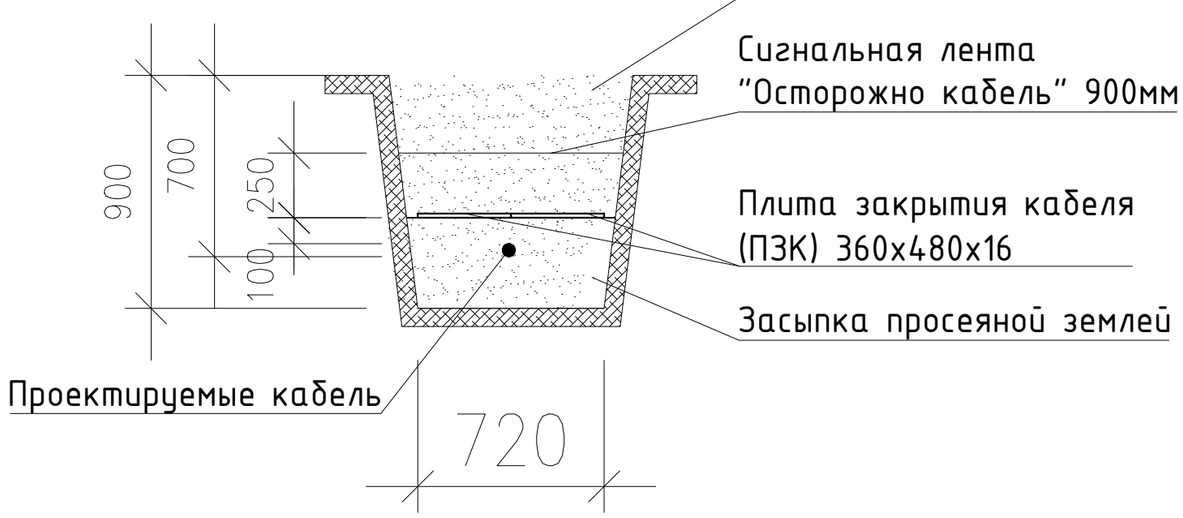

Взам.инв N	Подпись и дата	Инв N подл.

Изм.	Кол.	Лист	Nдок.	Подпись	Дата
Разраб.		Есенаманов			
Проверил					
ГИП		Смагулов			

30

Разработка ПСД на капитальный ремонт фасада и кровли жилого дома расположенного по адресу г. Атырау, улица Николая Неверева, дом №37

Электро-освещение

Стадия	Лист	Листов
РП	7	

Прокладка кабеля в траншее

ТОО "MM Project"
г. Атырау, 2023г.

Формат А3