Утвержден приказом Министра
по инвестициям и развитию Республики
Казахстан от 24 апреля 2017 года № 234
форма

Акт приемки объекта в эксплуатацию

"11" сентября 2023 года

Заказчик **Амирханов Мухаметкали Кызырович ИИН630101351679, 100001 Карагандинская область, город Караганда, район имени Казыбек би, улица Тургенева, дом 41А.**

(фамилия, имя, отчество (при наличии) – для физических лиц, наименование организации – для юридических лиц, почтовый индекс, область, город, район, населенный пункт, наименование улицы, номер дома/здания (стационарного помещения)

на основании:

Декларации о соответствии (прилагается) от **"11" сентября 2023 года Товарищество с ограниченной ответственностью "ТиП Solution", в лице руководителя Агафонова А.А., г. Караганда район имени Казыбек би, улица Абая, дом 4, квартира 1, БИН200240022287, т.87018824569.**

(дата декларации, наименование подрядной организации, ФИО руководителя, юридический адрес, БИН, телефон.)

Заключения о качестве строительно-монтажных работ (прилагается) от **"11" сентября 2023** год **ТОО «NOVAT STROY». БИН170440024331. тел87775725492. Фиталиев Кирилл Владимирович, имеющий аттестаты эксперта KZ69VJE00079174 от 24.02.2023г, KZ37VJE00079362 от 03.03.2023г. KZ86VJE0007964 от 17.03.2023г.**

(дата заключения, наименование организации, БИН, ФИО экспертов технического надзора, №,дата получения аттестатов)

Заключения о соответствии выполненных работ проекту (прилагается) от **"11" сентября 2023 год ТОО "Недвижимость.KZ-COMPANY" БИН070240011567, тел507274.**

(дата заключения, наименование организации, ЬИН, ФИО экспертов авторского надзора, №, дата получения аттестатов)

произведя осмотр готовности предъявленного подрядчиком (генеральным подрядчиком) к приемке в эксплуатацию объекта: **Перепланировка индивидуального жилого дома, реконструкция и строительство пристроек, мансарды и хозяйственных пристроек.**

уровень ответственности второй(технически не сложный)

(наименование объекта и вид строительства (новое, расширение, реконструкция, техническое перевооружение, модернизация, капитальный ремонт), уровень ответственности, техническая и технологическая сложность объекта)

по адресу: **Карагандинская область, город Караганда, район имени Казыбек би, улица Тургенева дом 41А**

(область, район, населенный пункт, микрорайон, квартал, улица, номер дома (корпуса)

проверив комплектность исполнительной технической документации, подтверждает, что:

1. Строительство объекта осуществлено на основании:

1) правоустанавливающего документа на земельный участок от **«02» декабря 2009** года № **1652 Договор купли-продажи жилого дома и земельного участка.** (документ, подтверждающий наступлени юридических фактов (юридических составов), на основании которых возникают, изменяются или прекращаются права н земельный участок, в том числе договоры, решения судов, правовые акты исполнительных органов, свидетельство о пра на наследство, передаточный акт или разделительный баланс при реорганизации негосударственных юридических ли владеющих земельным участком на праве собственности или выкупивших право временного возмездного землепользовани (аренды)

либо решения о реконструкции (перепланировке, переоборудовании) помещений (отдельных частей) существующих зданий от _____

(наименование органа, вынесшего решение)

2) талона о приеме уведомления о начале или прекращении осуществления деятельности или определенных действий **п. 23 Правил организации застройки и прохождения разрешительных процедур в сфере строительства, утвержденных приказом Министра национальной экономики Республики Казахстан от 30.11.2015 года за №750 реконструкция (перепланировка, переоборудование) помещений (отдельных частей) существующих зданий и сооружений, не связанных с изменением несущих и ограждающих (наружных) конструкций, инженерных систем и оборудования (в рамках одного функционального назначения) осуществляется на основании технического проекта, выполненного лицами, имеющими лицензию. Получение решения МИО, проектирование и экспертиза не требуется.**

(наименование органа, принявшего уведомление, дата выдачи талона)

3) проекта (проектно-сметной документации) **Эскизный проект «Существующий индивидуальный жилой дом с пристройками и хозяйственными постройками», разработанный ТОО "Недвижимость.KZ COMPANY"**

(наименование проектной организации, номер проекта)

утвержденного(й) **Приказом №1 от 09.09.2023 года Амирханов Мухаметкали Кызырович**

(наименование организации утвердившей (переутвердившей) проект и дата утверждения

2. Строительно-монтажные работы осуществлены в сроки:

начало работ **сентябрь 2023 года**;

(месяц, год)

окончание работ **сентябрь 2023 года**;

(месяц, год)

при продолжительности строительства, месяц:

по норме или по проекту организации строительства **3 дня** месяц;

фактически **3 дня** месяц

3. Объект (комплекс) имеет следующие основные технико-экономические показатели (мощность, производительность, производственная площадь, протяженность, вместимость, объем, пропускная способность, провозная способность, число рабочих мест и тому подобное, заполняется по всем объектам (кроме жилых домов) в единицах измерения соответственно целевой продукции или основным видам услуг):

Мощность, производительность и так далее	Единица измерения	По проекту		Фактически	
		общая (с учетом ранее принятых)	в том числе пускового комплекса или очереди	общая (с учетом ранее принятых)	в том числе пускового комплекса или очереди

Выпуск продукции (оказания услуг), предусмотренной проектом в объеме, соответствующем нормам освоения проектных мощностей в начальный период, факт начала выпуска продукции с указанием объема.

Жилой дом имеет следующие показатели:

Показатели	Единица измерения	По проекту	Фактически
Общая площадь	метр в квадрате (далее – м2)	90,2	90,2
Число этажей	этаж	1	1
Общий строительный объем	метр в кубе (далее – м3)	541	541
В том числе подземной части	м3	—	—
Площадь встроенных, встроенно-пристроенных и пристроенных помещений	м2	101,2	101,2

	По проекту			Фактически		
	число квартир	площадь квартир, м2		число квартир	площадь квартир, м2	
		общая	жилая		общая	жилая
Всего квартир, в том числе: однокомнатных двухкомнатных трехкомнатных четырехкомнатных и более	1	146,2	82	1	146,2	82

4. Технологические и архитектурно-строительные решения по объекту характеризуются следующими данными: **Индивидуальный жилой дом имеет следующие характеристики: материал стен дома шлакозаливные, год постройки дома - 1973г., имеет жилую пристройку, мансарду, холодную пристройку, хозяйственные постройки – гараж, котельную, угольник. Произведена перепланировка индивидуального жилого дома, реконструкция и строительство пристроек, мансарды и хозяйственных построек.**

(краткие технические характеристики по особенностям его размещения, по основным материалам и конструкциям, инженерному и технологическому оборудованию)

5. На объекте установлено предусмотренное проектом оборудование в количестве согласно актам о его приемке после индивидуального испытания и комплексного опробования;

6. Наружные инженерные коммуникации (холодное и горячее водоснабжение, канализация, теплоснабжение, газоснабжение, электроснабжение и связь) обеспечивают нормальную эксплуатацию объекта (здания, сооружения, помещения) и приняты городскими эксплуатационными организациями;

7. Сметная стоимость по утвержденному проекту (проектной-сметной документации): всего **150 000** тысяч тенге, в том числе строительно-монтажных работ **50 000** тысяч тенге, оборудования, инструмента и инвентаря **100 000** тысяч тенге;

8. Сметная стоимость основных фондов, принимаемых в эксплуатацию **150 000** тысяч тенге, в том числе: стоимость строительно-монтажных работ **50 000** тысяч тенге; стоимость оборудования, инструмента и инвентаря **100 000** тысяч тенге;

9. Доля местного содержания предусмотрена в проектно-сметной документации 0% и фактически применено 0% (на объектах, финансируемых за счет государственных инвестиций и средств квазигосударственного сектора);

10. Класс энергоэффективности здания **А+**;

11. Объект построен в соответствии с утвержденным проектом (проектно-сметной документацией) и требованиями государственных нормативных документов в области архитектуры, градостроительства и строительства. Объект построен в соответствии с утвержденным проектом (проектно-сметной документацией) и требованиями государственных нормативных документов в области архитектуры, градостроительства и строительства.

РЕШИЛ: **Индивидуальный жилой дом, расположенный по адресу Карагандинская область, город Караганда, район имени Казыбек би, улица Тургенева, дом 41А**

принять в эксплуатацию.

(наименование объекта (комплекса)

Заказчик **Амирханов Мухаметкали Кызырович, Карагандинская область, город Караганда, район имени Казыбек би, улица Тургенева, дом 41А**

(фамилия, имя, отчество (при наличии), подпись руководителя)

Место печати (при наличии)

Технический надзор:

1) аттестованный (-ые) **Фиталиева Кирилла Владимировича, имеющий аттестаты эксперта, осуществляющего экспертные работы и инжиниринговые услуги в сфере архитектурной, градостроительной и строительной деятельности KZ69VJE00079174 от 24.02.2023г по объектам второго итретьего уровня ответственности-в части несущих и ограждающих конструкций, KZ37VJE00079362 от 03.03.2023г по объектам второго итретьего уровня ответственности-в части-инженерных сетей, KZ86VJE00079644 от 17.03.2023г по объектам второго итретьего уровня ответственности-в части-технологического оборудования.**

11.09.2023

(фамилия, имя, отчество (при его наличии) эксперта, специализация аттестата, подпись, дата

Место печати (при наличии)

2) аккредитованная организация **ТОО «NOVAT STROY», в лице руководителя Скурихина Н.П.**

(наименование организации)

имеющей в своем составе аттестованного (-ых) эксперта (-ов), фамилия, имя, отчество

(при его наличии) руководителя, подпись, дата

11.09.2023г

Место печати (при наличии)

Авторский надзор:

1) разработчик проекта **ТОО «Недвижимость.KZ-Company, в лице директора Тусупбекова А.Д.**

(наименование организации, фамилия, имя, отчество (при его наличии), должность), подпись, дата

11.09.2023

Место печати (при наличии)

2) организация _____

(наименование организации) имеющей в своем составе аттестованного (-ых) эксперта (-ов),

фамилия, имя, отчество (при его наличии) руководителя, подпись, дата

Место печати (при наличии)

3) аттестованный (-ые) эксперт (-ы) _____

(фамилия, имя, отчество (при его наличии) эксперта, специализация аттестата), подпись, дата

Место печати (при наличии)

Подрядчик (генеральный подрядчик) **Товарищество с ограниченной ответственностью "ТиП Solution", в лице руководителя Агафонова А.А.**

фамилия, имя, отчество (при его наличии), подпись руководителя

11.09.2023

Место печати (при наличии)

Приложение 1
к акту приемки объекта
в эксплуатацию
форма

Технические характеристики объекта
(индивидуальный жилой дом, дачи, гаражи)

Наименование индивидуальный жилой дом (холодная пристройка, гараж, баня, летняя кухня, сарай и т.п.), дачи, гаражи	Единица измерения	Общие сведения					
		количество этажей (этаж)	площадь застройки (м2)	объем здания (м3)	количество жилых комнат	общая площадь (м2)	жилая площадь (м2)
1	2	3	4	5	6	7	8
Индивидуальный жилой дом Литер – А	-	**1**	**85,1**	**298**	**5/4**	**61,8**	**52,7**
Жилая пристройка Литер – А1	-	**1**	**34,3**	**120**	**3/0**	**29,0**	-
Мансарда Литер – А2	-	**мансарда**	-	**123**	**9/3**	**55,4**	**29,3**
Гараж Литер – Г1	-	**1**	**99,2**	**248**	-	-	-
Котельная Литер – Г2	-	**1**	**2,6**	**7**	-	-	-

продолжение таблицы

Описание конструктивных элементов			Вид отопления	Благоустройство				
фундамент	стены	кров-ля		электроснабжения	водоснабжения	горячее водоснабжение	канализация	газоснабжение
9	10	11	12	13	14	15	16	17
бутовый	**шлакозаливные**	-	**печное**	**да**	**да**	-	**да**	-
бутовый	**шлакозаливные**	-	**печное**	**да**	**да**	-	**да**	-
-	**гипсокартон**	**ондулин**	**печное**	**да**	-	-	-	-
бетон	**пеноблоки**	**профлист**	-	-	-	-	-	-
бетон	**шлакоблоки**	**профлист**	-	-	-	-	-	-

План строения

Масштаб 1:150

Экспликация земельного участка

Общая площадь (м2)	В том числе (м2)					
		дворовое покрытие				
		тротуары	отмостки	грунт		
1	2	3	4	5	6	7
665	-	-	-	-	-	-

План земельного участка

Масштаб 1:150

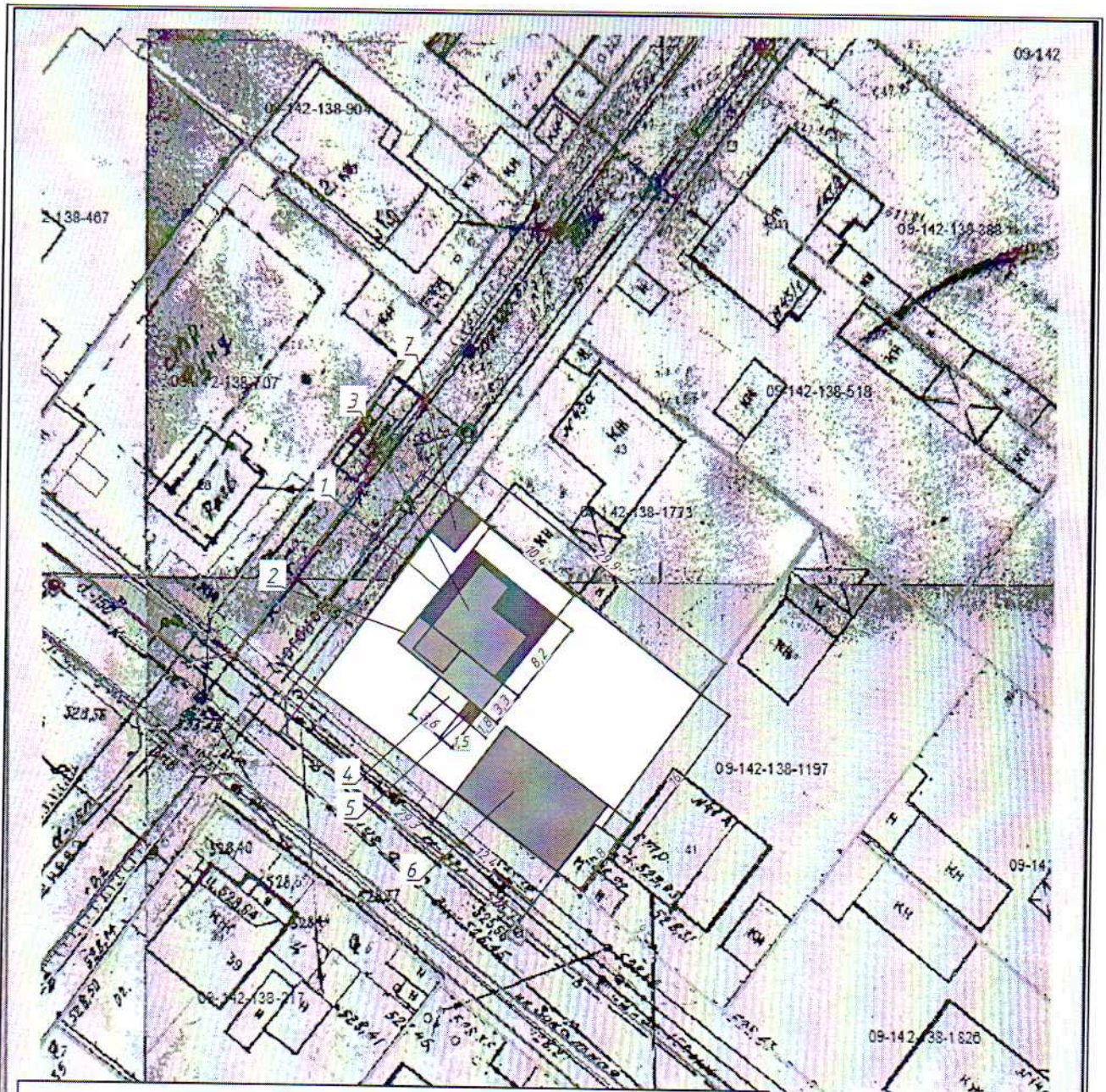

Экспликация зданий

№	Наименование объекта.	Примечание
1	Жилой дом (подлежит перепланировке)	Существующий
2	Жилая пристройка (подлежит реконструкции)	Существующая
3	Мансарда	Проектируемая
4	Холодная пристройка	Существующая
5	Хоз. постройка Котельная	Проектируемая
6	Хоз. постройка Гараж	Проектируемый
7	Угольник	Не подлежит узаконению

Изм.	Кол.уч.	Лист	Дата	Подпись	Заказчик, адрес, шифр	Гос. лицензия
					Амирханов М.К.	№ 21008493
Директор		Тусупбеков А.Д.			Существующий индивидуальный жилой дом. г.Караганда, р-н им. Казыбек би, ул, Тургенева, дом 41 А.	Проектируемый объект / несет размещения
Исполнитель					Наименование чертежа: Генплан участка М1:500	Стадия: ЭП; Лист; Листов

КАЗАХСТАН РЕСПУБЛИКАСЫ ҚАРАҒАНДЫ ҚАЛАСЫ ЖАУАПКЕРШІЛІГІ ШЕКТЕУЛІ СЕРІКТЕСТІГІ БИН 070240011567 KZ-COMPANY НЕДВИЖИМОСТЬ «Недвижимость. KZ-Company» ТОВАРИЩЕСТВО С ОГРАНИЧЕННОЙ ОТВЕТСТВЕННОСТЬЮ РЕСПУБЛИКА КАЗАХСТАН ГОРОД КАРАГАНДА

План до реконструкции. М1:100

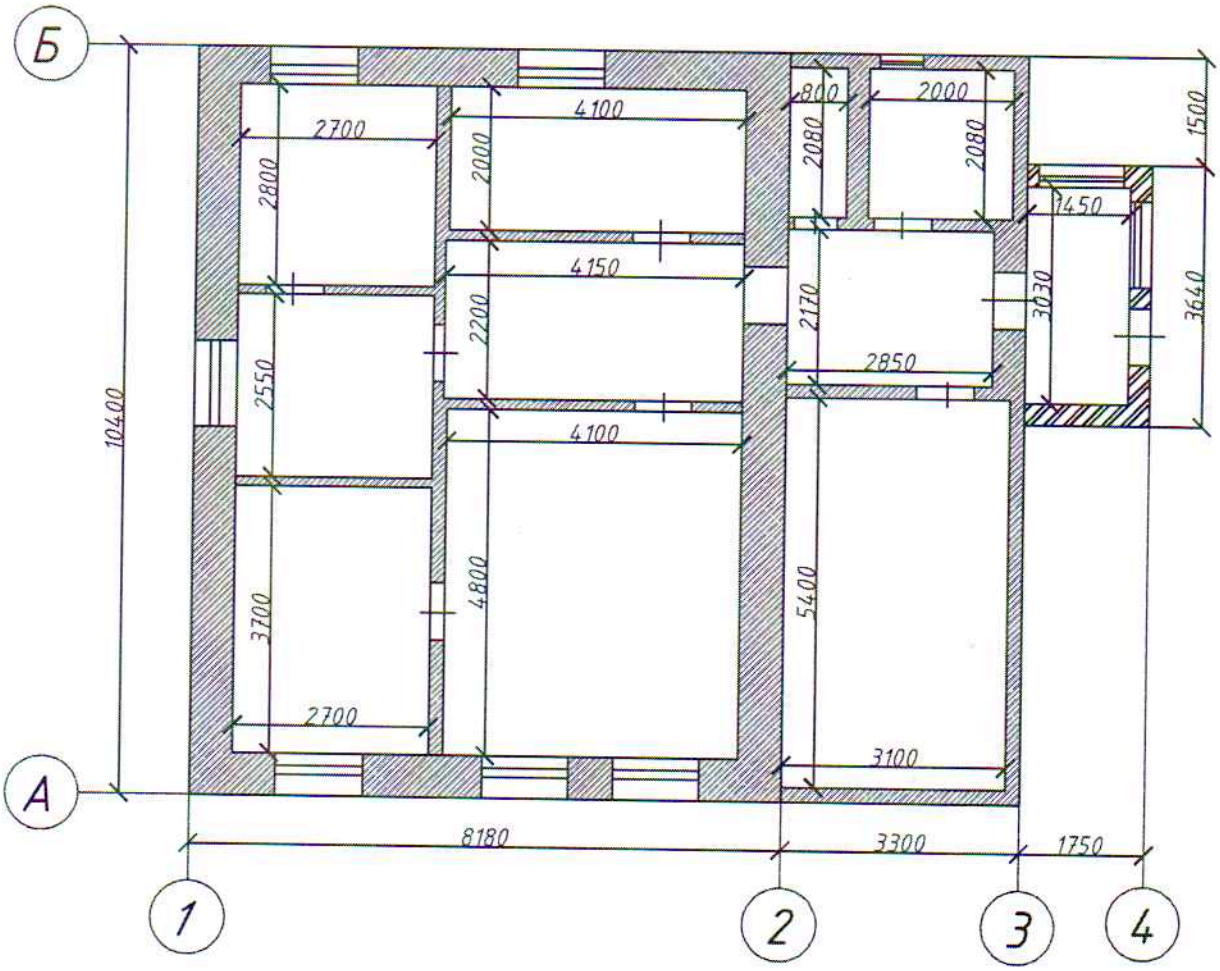

Директор	Тусупбеков А.Д.	Существующий индивидуальный жилой дом. г.Караганда, р-н им. Казыбек би, ул. Тургенева, дом 41 А.	Стадия	Лист	Листов
Исполнитель			ЭП		
		План до реконструкции. М1:100	Гос. лицензия № 21008493		

Монтажно демонтажная схема М1:100

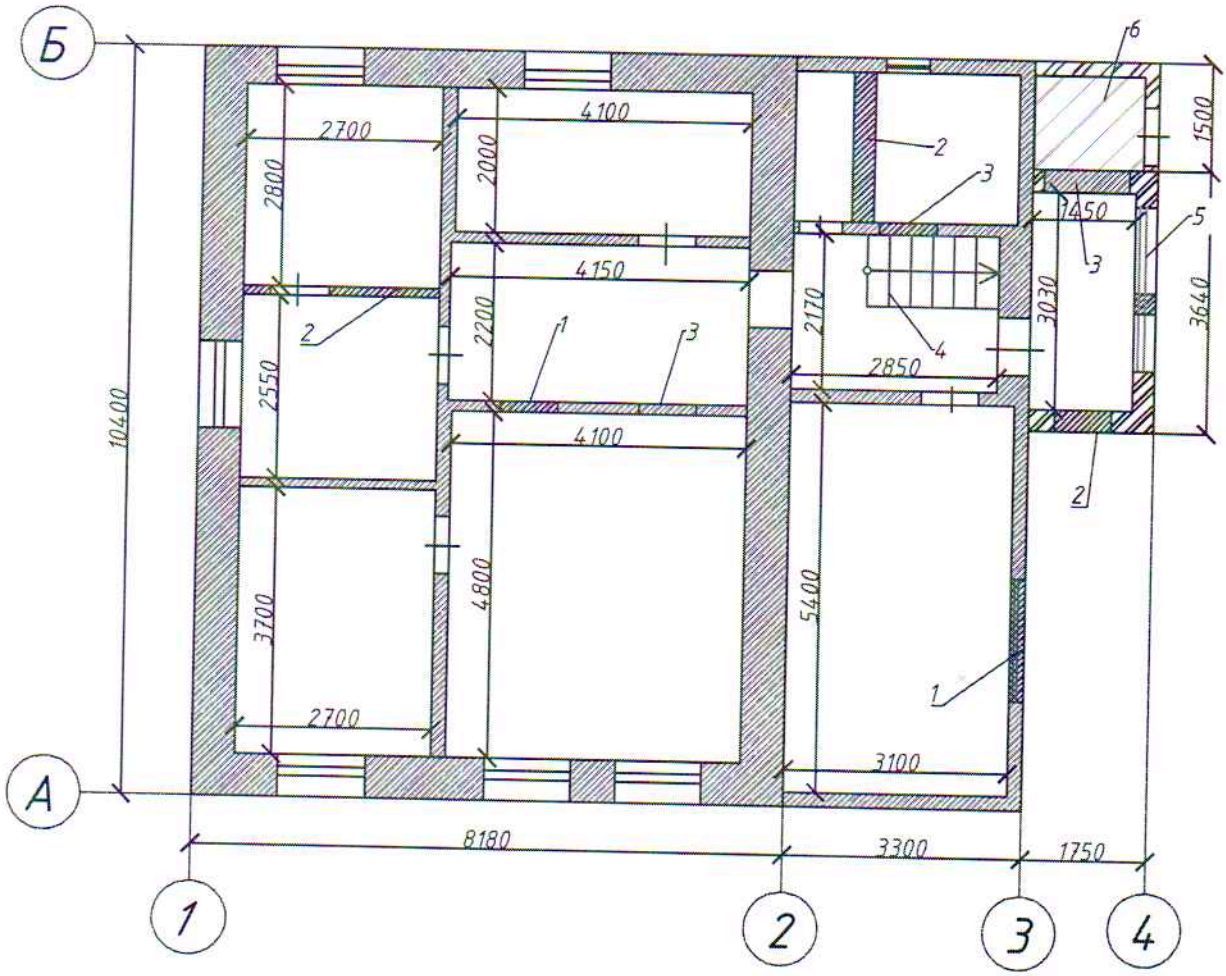

Ведомость работ

№	Наименование работ	Примечание
1	Пробивка проема.	
2	Демонтаж ненесущей перегородки	
3	Заложение проема	
4	Возведение лестничного марша	
5	Монтаж оконного блока	
6	Строительство котельной	

Монтаж не несущих конструкций Демонтаж не несущих конструкций

Директор	Тусупбеков А.Д.	Существующий индивидуальный жилой дом. г.Караганда, р-н им. Казыбек би, ул. Тургенева, дом 41 А.	Стадия	Лист	Листов
Исполнитель			ЭП		
		Монтажно-демонтажная схема . М1:100	Гос. лицензия № 21008493		

План после реконструкции М1:100

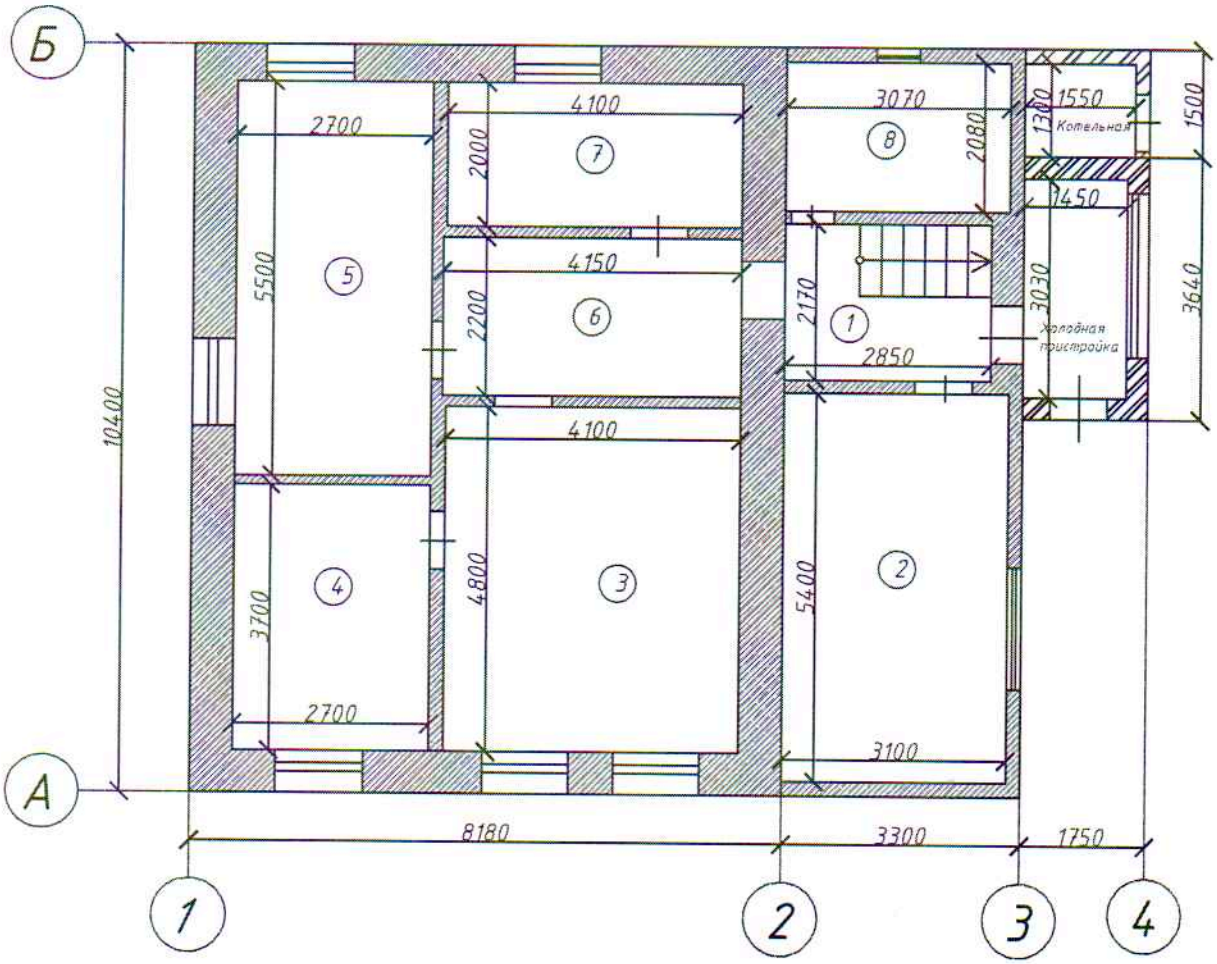

Экспликация помещений		
№	Наименование пом.	Общая пл. м.кв.
1	Коридор	6,2
2	Кухня	16,7
3	Жилая комната	19,7
4	Жилая комната	10,0
5	Жилая комната	14,9
6	Коридор	9,1
7	Жилая комната	8,1
8	Санузел	6,1
	Общая площадь	90,8
	Холодная пристройка	4,4
	Котельная	2,0

Директор	Тусупбеков А.Д.		Существующий индивидуальный жилой дом. г.Караганда, р-н им. Казыбек би, ул. Тургенева, дом 41 А.	Стадия	Лист	Листов
Исполнитель				ЭП		
			План до изменения назначения помещения М1:100	Гос. лицензия № 21008493		

ҚАЗАҚСТАН РЕСПУБЛИКАСЫ ҚАРАҒАНДЫ ҚАЛАСЫ ЖАУАПКЕРШІЛІГІ ШЕКТЕУЛІ СЕРІКТЕСТІГІ БИН 070240011567 KZ-COMPANY НЕДВИЖИМОСТЬ «Недвижимость. KZ-Company» РЕСПУБЛИКА КАЗАХСТАН ГОРОД КАРАГАНДА

План мансарды. М1:100

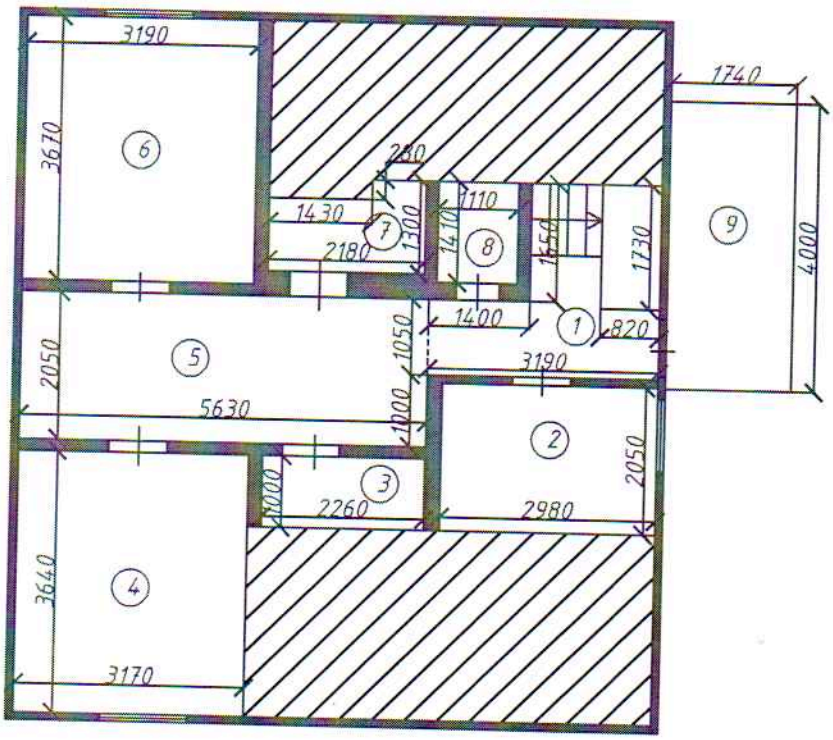

Экспликация помещений		
№	Наименование пом.	Общая пл. м.кв.
1	Коридор	6,2
2	Жилая комната	6,1
3	Кладовая	2,3
4	Жилая комната	11,5
5	Коридор	11,5
6	Жилая комната	11,7
7	Кладовая	2,4
8	Санузел	1,6
9	балкон (коэф. 0.3)	2,1
	Общая площадь	55,4

Директор	Тусупбеков А.Д.		Существующий индивидуальный жилой дом. г.Караганда, р-н им. Казыбек би, ул. Тургенева, дом 41 А.	Стадия	Лист	Листов
Исполнитель				ЭП		
			План мансарды. М1:100	Гос. лицензия № 21008493		

КАЗАҚСТАН РЕСПУБЛИКАСЫ ҚАРАҒАНДЫ ҚАЛАСЫ ЖАУАПКЕРШІЛІГІ ШЕКТЕУЛІ СЕРІКТЕСТІГІ БИН 070240011567 KZ-COMPANY НЕДВИЖИМОСТЬ «Недвижимость. KZ-Company» ТОВАРИЩЕСТВО С ОГРАНИЧЕННОЙ ОТВЕТСТВЕННОСТЬЮ РЕСПУБЛИКА КАЗАХСТАН ГОРОД КАРАГАНДА

Хозяйственная постройка Гараж М1:100

План М1:100

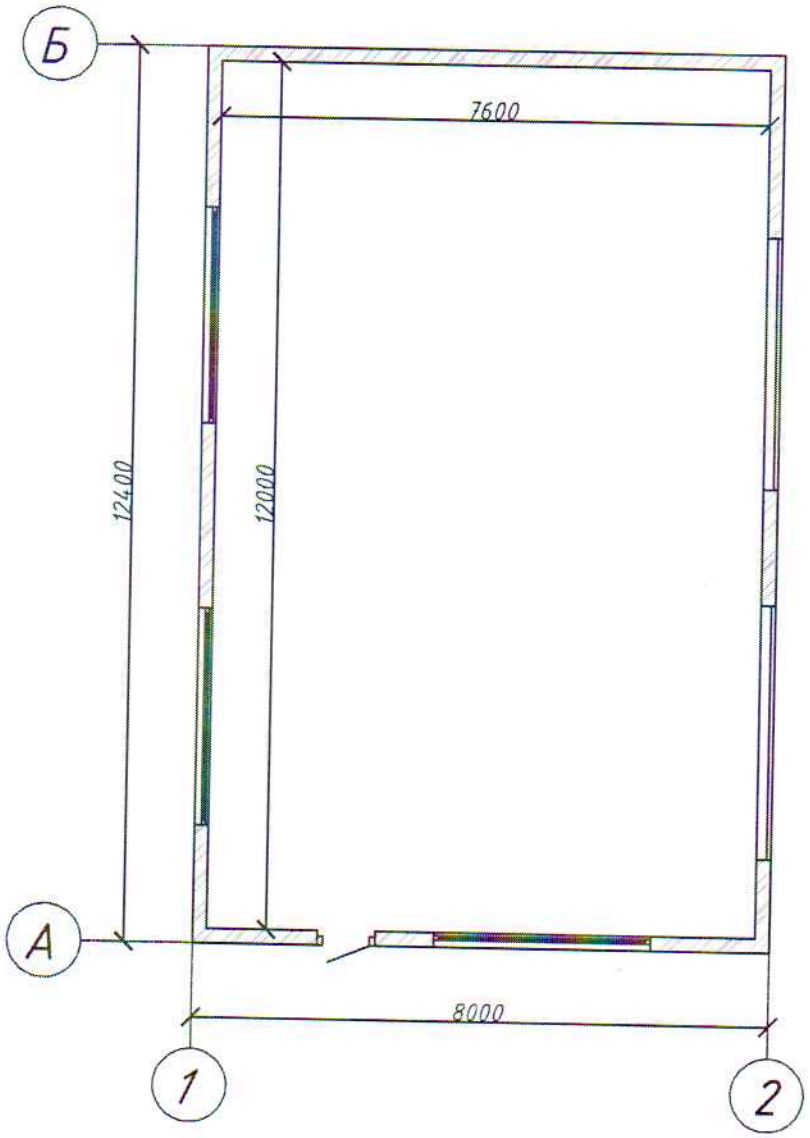

Экспликация помещений		
№	Наименование пом.	Общая пл. м.кв.
	Гараж	91,2
	Общая площадь	91,2

Директор	Тусупбеков А.Д.		Существующий индивидуальный жилой дом. г.Караганда, р-н им. Казыбек би, ул. Тургенева, дом 41 А.	Стадия	Лист	Листов
Исполнитель				ЭП		
			План . М1:100	Гос. лицензия № 21008493		

KZ-COMPANY НЕДВИЖИМОСТЬ «Недвижимость. KZ-Company»

Хозяйственная постройка Котельная

Фасад М1:50

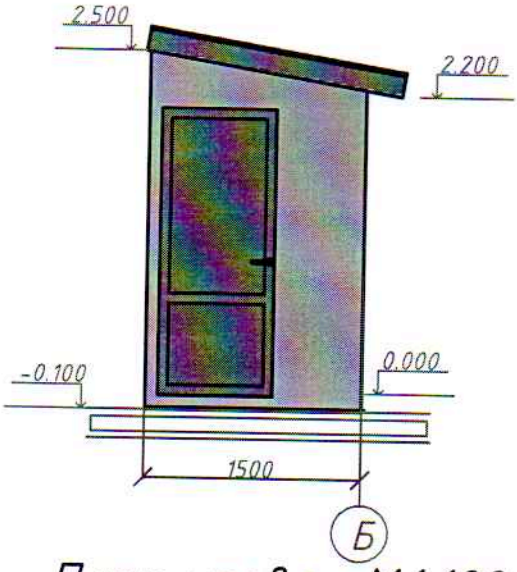

План кровли М1:100

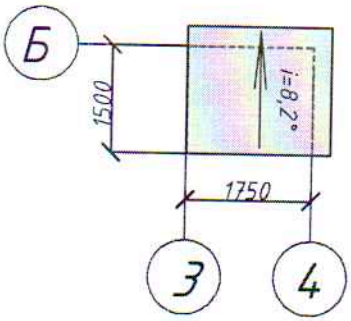

Разрез М1:100

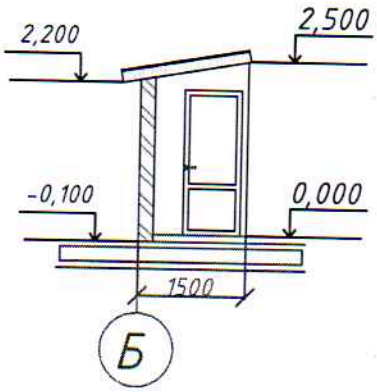

Директор	Тусупбеков А.Д.		Существующий индивидуальный жилой дом. г.Караганда, р-н им. Казыбек би, ул. Тургенева, дом 41 А.	Стадия	Лист	Листов
Исполнитель				ЭП		
			План кровли, разрез, фасады.	Гос. лицензия № 21008493		

ҚАЗАҚСТАН РЕСПУБЛИКАСЫ ҚАРАҒАНДЫ ҚАЛАСЫ ЖАМЫСКЕРШІЛІГІ ШЕКТЕУЛІ СЕРІКТЕСТІГІ
БИН 070240011767
KZ-COMPANY
НЕДВИЖИМОСТЬ
«Недвижимость. KZ-Company»
ТОВАРИЩЕСТВО С ОГРАНИЧЕННОЙ ОТВЕТСТВЕННОСТЬЮ
РЕСПУБЛИКА КАЗАХСТАН ГОРОД КАРАГАНДА

Заказчик **Амирханов Мухаметкали Кызырович, Карагандинская область, город Караганда, район имени Казыбек би, улица Тургенева, дом 41А**

(фамилия, имя, отчество (при наличии), подпись руководителя)

Место печати (далее – М.П.)

Авторский надзор **ТОО "Недвижимость.KZ-COMPANY", г. Караганда, пр. Бухар Жырау, д. 11, н.п. 3**

(фамилия, имя, отчество (при наличии), подпись эксперта)

М.П.