# ТОО "Востокагропромпроект"

Государственная лицензия ГСЛ №003397 на право выполнения проектных работ на территории РК

Стадия: РП
Заказ №1205-6

# Строительство 60-квартирного жилого дома в г. Аягоз области Абай (Позиция 3)

# 5-этажный 60-квартирный жилой дом

## Архитектурные решения

## 1205-6-1-АР

## Том 6.1

г. Усть-Каменогорск 2022г.

# ТОО "Востокагропромпроект"

Государственная лицензия ГСЛ №003397 на право выполнения проектных работ на территории РК

Стадия: РП
Заказ №1205-6

# Строительство 60-квартирного жилого дома в г. Аягоз области Абай (Позиция 3)

## 5-этажный 60-квартирный жилой дом

## Архитектурные решения

## 1205-6-1-АР

## Том 6.1

Директор ТОО "Востокагропромпроект" _____ Урунтаев М.Ж.

Главный архитектор проекта _____ Чапля Р.А.

г. Усть-Каменогорск 2022г.

## Ведомость основных комплектов рабочих чертежей

| Обозначение | Наименование | Примечание |
|---|---|---|
| 1205-6-0-ГП | Генеральный план | |
| 1205-6-1-АР | Архитектурные решения | |
| 1205-6-1-КР | Конструктивные решения | |
| 1205-6-1-ВВ | Водоснабжение и водоотведение | |
| 1205-6-1-ОВ | Отопление и вентиляция | |
| 1205-6-1-ЭОМ | Силовое электрооборудование. Электрическое освещение (внутреннее) | |
| 1205-6-1-СС | Системы связи | |
| | | |

## Ведомость рабочих чертежей основного комплекта (начало)

| Лист | Наименование | Примечание |
|---|---|---|
| 1 | Общие данные (начало) | |
| 2-8 | Общие данные (продолжение-окончание) | |
| 9 | План техподполья | |
| 10 | План блок-секции первого этажа | |
| 11 | План блок-секции типового этажа | |
| 12 | План блок-секции чердака | |
| 13 | Разрез 1-1 | |
| 14 | Фасад 1-4. Фасад Б-А | |
| 15 | Фасад 4-1. Фасад А-Б | |
| 16, 16.1 | План кровли; Узлы по кровле | |
| 17 | Схема подконструкций МП Сайдинга в осях 1-4, Б-А | |
| 18 | Схема подконструкций МП Сайдинга в осях 4-1, А-Б | |
| 19 | Схема и спецификация встроенных шкафов | |
| 20 | Ограждение лоджий Деталь крепления | |
| 21 | Опросный лист для заказа подъемника | |

## Ведомость спецификаций

| Лист | Наименование | Примечание |
|---|---|---|
| 5 | Спецификация гипсокартонных перегородок | |
| 6 | Спецификация элементов заполнения оконных проемов | |
| 7 | Спецификация элементов заполнения дверных проемов | |
| 16.1 | Спецификация элементов кровли | |

## Ведомость ссылочных и прилагаемых документов

| Обозначение | Наименование | Примечание |
|---|---|---|
| ГОСТ 24698-81 | Двери деревянные наружные для жилых и общественных зданий | |
| ГОСТ 31173-2003 | Блоки дверные стальные | |
| ГОСТ 6629-88 | Двери деревянные внутренние для жилых и общественных зданий | |
| серия 1.236-5 выпуск 3 | Противопожарные двери общественных зданий | |
| ГОСТ 23166-99 | Блоки оконные. Общие технические условия | |
| ГОСТ 24866-14 | Стеклопакеты клееные строительного назначения. Технические условия | |
| ГОСТ 30673-2013 | Профили поливинилхлоридные для оконных и дверных блоков. Технические условия | |
| ГОСТ 14918-80* | Сталь тонколистовая оцинкованная с непрерывных линий. Технические условия | |
| ГОСТ 10923-93 | Рубероид. Технические условия | |
| серия 1.031.9-2.00, выпуск 1 | Комплектные системы КНАУФ перегородки поэлементной сборки из гипсокартонных листов на металлическом и деревянном | |
| | каркасах для жилых, общественных и производственных зданий | |
| серия 1.073.9-2.00 выпуск 1 | Комплектные системы КНАУФ облицовка поэлементной сборки из гипсокартонных листов ограждающих конструкций для | |
| | жилых, общественных и производственных зданий | |
| | | |
| | | |
| | | |
| | | |

Согласовано:

| | | | |
|---|---|---|---|
| Группа ЭЛ | Анисимова | 04.21 | |
| Группа ОВ | Искандарова | 04.21 | |
| Группа ВК | Сембаева | 04.21 | |

Взамен инв. | Подпись и дата | Инв. подл.

Рабочий проект разработан в соответствии с государственными нормативными требованиями, действующими в Республике Казахстан

ГАП Чапля Р.А.

| Изм. | Кол.уч. | Лист | №док. | Подпись | Дата |
|---|---|---|---|---|---|
| Исполнил | | Заворина | | | 09.22 |
| Проверил | | Волков | | | 09.22 |
| Н.контр. | | Волков | | | 09.22 |

1205-6-1-АР

Строительство 60-квартирного жилого дома в г. Аягоз области Абай (Позиция 3)

5-этажный 60-квартирный жилой дом

| Стадия | Лист | Листов |
|---|---|---|
| РП | 1 | 21 |

Общие данные (начало)

ТОО "Востокагропромпроект" г. Усть-Каменогорск

## Технико-экономические показатели на дом

| № п/п | Наименование | Ед. изм. | Количество |
|---|---|---|---|
| 1 | Этажность здания | этаж | 5 |
| 2 | Площадь застройки | кв.м | 1044,30 |
| 3 | Общая площадь здания | кв.м | 5114,68 |
| | – площадь жилых помещений | кв.м | 1868,7 |
| | – полезная площадь жилых помещений | кв.м | 3394,35 |
| 4 | Общая площадь квартир | кв.м | 3551,1 |
| 5 | Строительный объем здания: | куб.м | 18720,86 |
| | – выше отм. 0,000 | куб.м | 16238,02 |
| | – ниже отм. 0,000 | куб.м | 2482,84 |
| 6 | Количество квартир, в том числе: | шт. | 60 |
| | – однокомнатных | шт. | 30 |
| | – двухкомнатных | шт. | 15 |
| | – трехкомнатных | шт. | 15 |

## Технико-экономические показатели по квартирам

| № п/п | Наименование | 1 в осях 1с–3с | 1 в осях 3с–5с | 2 | 3 | Всего |
|---|---|---|---|---|---|---|
| 1 | Кол-во на этаж, шт. | 3 | 3 | 3 | 3 | 12 |
| 2 | Жилая площадь, кв.м. | 19,18 | 20,02 | 34,44 | 50,94 | 124,58 |
| 3 | Полезная площадь, кв.м. | 42,27 | 43,18 | 60,22 | 80,63 | 226,3 |
| 4 | Общая площадь, кв.м. | 43,97 | 44,88 | 63,74 | 84,15 | 236,74 |
| 5 | Кол-во всего на дом, шт. | 15 | 15 | 15 | 15 | 60 |
| 6 | Жилая площадь всего на дом, кв.м. | 287,7 | 300,3 | 516,6 | 764,1 | 1868,7 |
| 7 | Полезная площадь всего на дом, кв.м. | 634,05 | 647,7 | 903,3 | 1209,45 | 3394,35 |
| 8 | Общая площадь всего на дом, кв.м. | 659,55 | 673,2 | 956,1 | 1262,25 | 3551,1 |

### Общие указания

Рабочий проект 5-этажного 60-квартирного жилого дома разработан на основании задания на проектирование. Предназначен для строительства в г. Аягоз, Аягозского района, ВКО.

Проект выполнен с соблюдением норм СН РК 3.02-01-2018 "Здания жилые многоквартирные", СП РК 3.02-101-2012* "Здания жилые многоквартирные", СП РК 3.02-10-2007 Пособие к СНиП РК 3.02-43-2007 "Жилые здания", МСП 3.02-102-2006 "Архитектурно – планировочные решения многоквартирных жилых зданий", СП РК 2.02-101-2014 и СН РК 2.02-01-2014 "Пожарная безопасность зданий и сооружений".

Площадка строительства характеризуется следующими природно-климатическими условиями:

- климатический район – IIIA,
- температура воздуха наиболее холодной пятидневки обеспеченностью 0,92 –32,8°С;
- средняя высота снежного покрова – 28,4см;
- базовая скорость ветра – 35м/с;
- давление ветра – 0,77кПа;

Показатели сейсмической опасности зоны строительства:

- по картам ОСЗ-2475 составляет 6 баллов, а по картам ОСЗ-22475 ï 7 баллов;
- тип грунтовых условий ï II;
- сейсмичность – 6 баллов;

не благоприятные в сейсмическом отношении факторы отсутствуют.

Дополнительные сведения:

- уровень ответственности здания по ГОСТ 27751-88 – II;
- степень огнестойкости по СП РК 2.02-101-2014 табл.1 – II;
- класс по конструктивной пожарной опасности здания – С0;
- класс по функциональной пожарной опасности – Ф1.3;
- класс пожарной опасности строительных конструкций – К0;
- класс жилого здания СП РК 3.02-101-2012* (таб.1) – IV.
- расчетный срок службы здания (сооружения) по СП РК 1.04-102-2012 (прил.Г, табл. Г.1) – 140лет.

За условную отметку 0.000 принята отметка чистого пола 1-го этажа, соответствующая абсолютной отметке на местности 691.84.

### Объемно-планировочные решения

Пятиэтажный жилой дом состоит из 3-х блок-секций. Здание прямоугольной формы в плане, с размерами в осях 14,72х65,88м. Высота жилых помещений от пола до низа потолка 2,5м. Высота техподполья от пола до потолка 2,4м.

В каждой секции предусматриваются лестничные клетки тип Л1. Наружный вход в лестничные клетки осуществляется через тамбур, а также для обеспечения доступа маломобильных групп населения предусмотрены пандусы и подъемная платформа по вертикальной траектории 1200х1600мм (0,75кВт, 380В, 50Гц).

Роль пандуса служит тротуар который подходит к площадке, с уклоном не превышающий 5%, согласно СП РК3.06-101-2012 п.4.3.1.13.

На каждом этаже блок-секции расположены четыре квартиры: две 1-о комнатных, одна 2-х комнатная и одна 3-х комнатная квартиры. Из каждой квартиры есть выходы на лоджию. Санузлы в 1-о комнатных квартирах – совмещенные, в 2-х и 3-х комнатных – раздельные. Квартиры запроектированы с удобной взаимосвязью жилых помещений. Габариты жилых и подсобных помещений приняты согласно СП РК 3.02.-101-2012*.

В жилых комнатах обеспечена требуемая инсоляция (не менее 2,5 часа). Требования норм инсоляции достигнуты соответствующим размещением, ориентацией и планировкой здания.

В техническом подполье расположены помещения инженерно-технического обеспечения здания: электрощитовая, технические помещения, тепловой пункт и инженерные коммуникации. Из техподполья предусмотрено два выхода, расположенные в торцах здания.

Крыша проектируемого здания – плоская с холодным чердаком, с внутренним водостоком.

| Взамен инв. | Подпись и дата | Инв. подл. |
|---|---|---|
| | | |

| Изм. | Кол.уч. | Лист | №док. | Подпись | Дата | 1205-6-1-АР | | |
|---|---|---|---|---|---|---|---|---|
| | | | | | | Строительство 60-квартирного жилого дома в г. Аягоз области Абай (Позиция 3) | | |
| | | | | | | 5-этажный 60-квартирный жилой дом | Стадия | Лист | Листов |
| Исполнил | | Заворина | | | 09.22 | | РП | 2 | 21 |
| Проверил | | Волков | | | 09.22 | Общие данные (продолжение) | ТОО "Востокагропромпроект" г. Усть-Каменогорск | | |
| Н.контр. | | Волков | | | 09.22 | | | | |

## Наружная отделка

Наружные стены облицованы металлическим сайдингом МП СК-14х226: RAL 4005, RAL 3015, RAL 1013. Глубина анкеровки в кирпичную стену 80 мм, устройство крепления металлосайдинга выполнять согласно ТКСН РК 8.07-06-2018.

Цоколь и крыльца отделываются каменной штукатуркой цвет по палитре RAL 7024.

Кровля – плоская, рулонная (неэксплуатируемая).

Ограждение лоджий – металлическим сайдингом МП СК-14х226.

Элементы заполнения оконных проемов – двухкамерные стеклопакеты по ГОСТ 24866-14.

Двери наружные стальные по ГОСТ 31173-2003 и деревянные по ГОСТ 24698-81.

Откосы оконных и дверных проемов – из металлического оцинкованного листа с полимерным покрытием.

## Внутренняя отделка

Внутренняя отделка производится на основании ведомости отделки помещений, и предусмотрена в соответствии с их назначением.

Потолки затираются и окрашиваются водоэмульсионной краской. В техподполье в помещениях инженерно-технического обеспечения здания потолки затираются с последующей известковой побелкой.

Стены и перегородки оштукатуриваются цементно-песчанным раствором, перегородки из гипсокартона шпаклюютя сухими смесями, с последующей водоэмульсионной окраской и оклейкой обоями. Стены санузлах, в общих внеквартирных коридорах, лестничных клетках, тамбурах окрашиваются эмалью ПФ-115. В техподполье – стены, оштукатуриваются цементно-песчанным раствором с последующей известковой побелкой.

Полы – линолеум, керамическая плитка. В техподполье – бетонные.

Откосы окон – выполнены из пластика; откосы дверных проемов – оштукатуриваются цементно-песчанным раствором, с последующей водоэмульсионной окраской.

Двери – деревянные по ГОСТ 6629-88, стальные по ГОСТ 31173-2003 и противопожарные по серии 1.236-5 выпуск3.

## Противопожарные мероприятия

Противопожарные мероприятия назначены согласно СП РК 2.02-101-2014 и СН РК 2.02-01-2014 "Пожарная безопасность зданий и сооружений", СП РК 3.02-101-2012* "Здания жилые многоквартирные".

По конструктивным решениям здание относится ко II-ой степени огнестойкости. По функциональной пожарной опасности здание относится к классу Ф 1.3, класс по конструктивной пожарной опасности – С0.

Ширина и высота в свету путей эвакуации, а также ширина и высота эвакуационных дверей соответствуют требованиям п. 6.2.8 СП РК 2.02-101-2014. Открывание дверей выполнено в соответствии с п. 4.2.22 СП РК 3.02-101-2012*.

Техническое подполье и чердак согласно п. 4.2.13 СП РК 3.02-101-2012* разделены противопожарными перегородками 1-го типа. Перегородки разделяют техподполье на отсеки по секциям, с устройством в них герметичных противопожарных дверей для обеспечения сквозного прохода через все здание. В техническом подполье согласно п. 6.2.13 СП РК 2.02-101-2014 предусмотрено два эвакуационных выхода наружу из расчета: один выход – на 300 м2 и еще один – на неполные 2000 м2.

На одну лестничную клетку согласно п. 4.2.25 СП РК 3.02-101-2012* приходится менее 500 м2 общей площади квартир на этаже.

Облицовка фасада выполнена из металлического сайдинга МП СК-14х226, группа горючести – НГ, класс пожарной опасности КМ0. Утепление фасада выполнено ISOVER OL-E р=50кг/м3, группа горючести по ГОСТ 30244-94 – НГ, класс пожарной опасности КМ0. Для ветрозащиты применяется Негорючая ветрозащитная мембрана "Изоспан AF+", группа горючести – НГ, класс пожарной опасности КМ0. Ограждения лоджий согласно п. 4.2.6 СП РК 3.02.-101-2012* запроектированы из негорючих материалов.

Стены и перегородки, отделяющие внеквартирные коридоры от других помещений, согласно п. 4.2.10 СП РК 3.02.-101-2012* имеют предел огнестойкости не менее 0,75 часа, а межквартирные ненесущие стены и перегородки – не менее 0,5 часа и класс пожарной опасности К0.

Лестничные клетки освещены через окна в наружных стенах с площадью открывающихся створок не менее 1,2 м на каждом этаже для проветривания.

Металлические балки и косоуры лестничной клетки выполнить с огнезащитой из теплоизоляционной штукатурки с заполнением из вермикулита и гранулированной ваты при толщине штукатурки 30 мм.

Выход на чердак предусматривается с лестничной клетки, выход выполняется на чердак через противопожарный люк по закрепленной стальной стремянке. По чердаку выполнен сквозной проход высотой не менее 1,6 метра (в противопожарных стенах, при блокировки блок-секций, предусматривается проход через противопожарные двери). Также предусмотрены выходы на кровлю через противопожарные люки по закрепленной стальной стремянке.

Перечень работ для которых необходимо составление актов освидетельствования скрытых работ

| № п/п | Наименование | Примечание |
|---|---|---|
| 1 | Проверка геодезической разбивки осей зданий и сооружений | |
| 2 | Подбетонка, устройство уступов в соответствии с техническими условиями и нормами | |
| 3 | Опалубочные, арматурные, бетонные работы | |
| 4 | Сборные железобетонные конструкции засыпаемые грунтом (подземные) и | |
| | их антикоррозийная защита | |
| 5 | Стальные закладные детали и их антикоррозийная защита | |
| 6 | Закрываемая последующими слоями гидроизоляция | |
| 7 | Закрываемая последующими слоями пароизоляция | |
| 8 | Закрываемая последующими слоями теплоизоляция | |
| 9 | Самонесущие стены и перегородки. Крепление перегородок | |
| 10 | Работы по креплению коробок оконных и дверных блоков, их теплоизоляции | |
| | и защитной обработке | |
| 11 | Поэтапная приемка смонтированных конструкций | |
| 12 | Выполнение обратной засыпки с контролем плотности | |
| 13 | Основания под полы на грунте | |
| 14 | Смонтированные закладные детали, арматура и сварные стыковые соединения, | |
| | защита стальных деталей от коррозии | |
| 15 | Контроль временного сопротивления осевому растяжению по неперевязанным швам | |
| | кирпичной кладки | |
| 16 | Гидроизоляция кладки | |
| 17 | Контроль фактической величины нормального сцепления кладки | |
| 18 | Марка кирпича , раствора , сертификат на арматуру при армировании кирпичной | |
| | кладки. Армирование кирпичной кладки. Освидетельствование категории кладки | |
| 19 | Другие работы контроль качества которых невозможен после выполнения | |
| | последующих работ | |

| Изм. | Кол.уч. | Лист | №док. | Подпись | Дата |
|---|---|---|---|---|---|
| Исполнил | | Заворина | | | 09.22 |
| Проверил | | Волков | | | 09.22 |
| Н.контр. | | Волков | | | 09.22 |

1205-6-1-АР

Строительство 60-квартирного жилого дома в г. Аягоз области Абай (Позиция 3)

5-этажный 60-квартирный жилой дом

| Стадия | Лист | Листов |
|---|---|---|
| РП | 3 | 21 |

Общие данные (продолжение)

ТОО "Востокагропромпроект" г. Усть-Каменогорск

Взамен инв. | Подпись и дата | Инв. подл.

## Указания о мероприятиях, обеспечивающих защиту помещений от шума, вибрации

Защита от вибрации и шума обеспечивается благодаря:

- рациональным архитектурно-планировочным решениям;
- применением ограждающих конструкций, обеспечивающих звукоизоляцию;
- применение окон выполненных из двухкамерных стеклопакетов снабженных уплотнителями притворов;
- применение звукопоглащающих облицовок;
- применение перегородок выполненных по системе КНАУФ;
- виброизоляция инженерного и санитарно-технического оборудования здания;
- применение бесфундаментных бесшумных насосов (в помещения тех.подполья).

## Указания о мероприятиях при производстве работ в зимнее время

При производстве работ в зимнее время необходимо руководствоваться СН и СП, действующими инструкциями и специальными указаниями проекта. До наступления отрицательных температур наружного воздуха должны быть выполнены следующие мероприятия:

– завезено на стройплощадку необходимое количество утепляющих материалов (опилки, минеральная вата, войлок) и организовано их хранение;

– подготовлена площадка для производства работ в зимнее время с засыпкой необходимых участков утепляющими материалами, рыхлением, перелопачиванием грунта, организацией снегозадержания;

– подготовлены механизмы и приспособления для разработки мерзлого грунта;

– подготовлены средства транспорта для перевозки бетонной смеси в зимнее время.

При производстве работ необходимо соблюдать следующие условия:

– разработку мерзлых грунтов производить рыхлителями;

– размораживание – солями, щелочами, вспашкой, бороновании;

– обратную засыпку пазух котлована, траншей следует производить талым грунтом;

– бетонную смесь укладывать в конструкции только на очищенное теплое основание;

– строительные материалы и оборудование, подвергающееся порче от воздействия снега, но не изменяющееся под воздействием низких температур, хранятся под навесами;

Во время проведения работ по строительству объекта, необходимо учитывать:

– организация работ на открытой территории должна соответствовать требованиям СП РК 1.03-106-2012;

– при производстве бетонных работ в зимнее время дополнительно контролируют качество основания, опалубки и точность установки арматуры, качество бетонной смеси при ее транспортировании и подаче, укладку и уплотнение. При выгрузке бетонной смеси из транспортных средств контролируют ее температуру и подвижность. Особое внимание уделяют контролю за послойной укладкой и уплотнением смеси. При производстве бетонных работ в зимнее время необходимо использовать бетонные смеси с положительной температурой, добавления в бетонную смесь хлористых солей, прогрев методом "термоса", электроподогрев непосредственно перед укладкой, электроподогрев и паропрогрев уложенного бетона;

– кирпичная кладка в зимнее время выполняется преимущественно методом замораживания, для чего необходимо применять раствор, имеющий положительную температуру, марка его должна быть на одну ступень выше проектной в летнее время;

– сварка деталей металлоконструкций из малоуглеродистых сталей при температуре наружного воздуха менее минус 300С и конструкций из среднеуглеродистых сталей при температуре ниже минус 200С ї запрещается;

– при работе на мокрой или покрытой снегом кровле с любым уклоном необходимо использовать переносные стремянки шириной не менее 300 мм с нашитыми планками. При обледенении кровли, ливневом дожде, густом тумане, сильном снегопаде и ветре ведение кровельных работ запрещается;

– малярные работы выполняются в отапливаемом помещении или с применением морозостойких красок. Окраска металлоконструкций производится в теплое время года или в отапливаемом помещении.

## Энергосбережение и энергетическая эффективность

В рабочем проекте предусмотрены мероприятия по энергосбережению и повышению энергоэффективности здания 5-этажного 60-квартирного жилого дома в г. Аягоз, Аягозского района, ВКО.

Рабочий проект выполнен при следующих природно-климатических условиях:

расчетная зимняя температура – минус -32,8$^0$С;

средняя высота снежного покрова – 28,4см;

базовая скорость ветра – 35м/с;

давление ветра – 0,77кПа;

Показатели сейсмической опасности зоны строительства:

по картам ОСЗ-2475 составляет 6 баллов, а по картам ОСЗ-22475 ї 7 баллов;

тип грунтовых условий ї II.

Показатели сейсмической опасности площадки строительства:

сейсмичность – 6 баллов.

Уровень ответственности здания – II.

Разработан энергетический паспорт на здание жилого дома для подтверждения соответствия удельного показателя тепловой энергетической эффективности, удельных характеристик и теплозащитных характеристик ограждений здания показателям, установленным действующими нормативными документами Республики Казахстан.

Теплотехнические расчеты наружных ограждающих конструкций выполнены в соответствии с МСН 2.04-02-2004 "Тепловая защита зданий", СН РК 2.04-03-2011 "Тепловая защита зданий". Расчетные данные сведены в таблицу "Теплоэнергетические показатели" энергетического паспорта здания.

Основные технические мероприятия, принятые в проекте, направлены на энергосбережение и повышение энергоэффективности:

уменьшение расхода теплоты для энергоэффективной работы инженерных систем здания и создание условий теплового комфорта в помещении за счет применения утеплителей, повышающих теплозащитные свойства ограждений и увеличение величины сопротивления процесса теплопередачи;

автоматизация и индивидуальное регулирование инженерных систем, систем энергопотребления и индивидуальный учет расхода энергоресурсов;

тепловая изоляция трубопроводов систем теплоснабжения, отопления и горячего водоснабжения;

регулирование и учет процессов использования энергоресурсов;

инженерные сети запроектированы по оптимальным трассам, обеспечивающим минимальные потери энергоресурсов.

Наружные стены состоят из кирпича, толщиной 380мм, утепленные с наружной стороны теплоизоляционными плитами "ISOVER OL-E" толщиной 100мм с облицовкой стальным сайдингом МП СК-14Х226.

Чердачное перекрытие состоит из нескольких слоев: железобетонная плита перекрытия толщиной 220 мм; стяжка из цементно-песчаного раствора М50, толщиной 10мм; пароизоляция – слой рубероида РПП-350Б на битумной мастике МБК-Г-80А; утеплитель – IZOTERM П-150 Y=150кг/м3 – 210мм; гидро-ветрозащитная двухслойная мембрана "Изоспан АМ".

Перекрытие над неотапливаемым техподпольем состоит из двух типов покрытия пола:

1 тип: железобетонная плита перекрытия, толщиной 220мм; утеплитель – плиты из экструдированного пенополистирола, Y=35кг/м3, толщиной 30мм; гидроизоляция – 1 слой поливинилхлоридной пленки; стяжка из легкого бетона, класса В7,5 Y=1200кг/м3 – 50мм; мастика клеящая или клей; линолиум (на теплоизолирующей подоснове).

| Изм. | Кол.уч. | Лист | №док. | Подпись | Дата |
|---|---|---|---|---|---|
| Исполнил | | Заворина | | | 09.22 |
| Проверил | | Волков | | | 09.22 |
| Н.контр. | | Волков | | | 09.22 |

1205-6-1-АР

Строительство 60-квартирного жилого дома в г. Аягоз области Абай (Позиция 3)

5-этажный 60-квартирный жилой дом

| Стадия | Лист | Листов |
|---|---|---|
| РП | 4 | 21 |

Общие данные (продолжение)

ТОО "Востокагропромпроект" г. Усть-Каменогорск

Взамен инв. | Подпись и дата | Инв. подл.

2 тип: железобетонная плита перекрытия, толщиной 220мм; утеплитель – плиты из экструдированного пенополистирола, Y=35кг/м3, толщиной 30мм; гидроизоляция – 1 слой поливинилхлоридной пленки; стяжка из цементно-песчаного раствора, марки 200 – 40мм; слой цементно-песчаного раствора, марки 200 с покрытием керамической плиткой – 30мм.

Окна и балконные двери – двухкамерные стеклопакеты по ГОСТ 24866-14 в одинарном переплете с тройным остеклением из обычного стекла с межстекольным расстоянием 8мм.

Требуемые величины нормируемых $R^{тр}_{0}$ сопротивлений теплопередаче видов ограждений здания:

- стены – 3,38 м2С/Вт;
- окна и балконные двери – 0,55 м2С/Вт;
- входных дверей – 1,0 м2С/Вт;
- чердачных перекрытий (холодного чердака) – 4,44м2С/Вт;
- перекрытие над неотапливаемым тех.подпольем – 1,03 м2С/Вт.

Система отопления жилого дома, состоящего из 3-х блок-секций запроектирована самостоятельная для каждой блок-секции. Подключение системы отопления блок-секции осуществляется от индивидуального узла управления, расположенного в техподполье. В общем узле ввода устанавливается счетчик учета тепловой энергии.

Система горячего водоснабжения закрытая, присоединяется к тепловой сети по последовательной двухступенчатой схеме и готовится в тепловом пункте в водоводяных подогревателях.

Энергоэффективность здания обеспечена, все расчетные характеристики удовлетворяют требования нормативных документов.

## Спецификация гипсокартонных перегородок (на одну блок-секцию)

| Поз. | Обозначение | Наименование | Кол. | Масса ед.кг | Примеч. |
|---|---|---|---|---|---|
| С111 | с. РК 1.031.9-2.00 | С111 (D=86 мм) м2 | 438.35 | 28 | прим.3 |
| С625 | с. РК 1.073.9-2.00 | С625 (D=62,5 мм) м2 | 151.0 | 16 | прим.4 |
| С625а | с. РК 1.073.9-2.00 | С625 (D=62,5 мм) м2 | 31.3 | 16 | прим.4 |

1. Во всех помещениях предусмотреть улучшенную штукатурку внутренних откосов дверей в кирпичных стенах с дальнейшей покраской их водоэмульсионными составами. Расход на одну блок-секцию – 50.27м2.
2. Внутренние откосы окон выполнить из пластика. Расход на одну блок-секцию – 85.59м2.
3. Перегородки С111 и С625 и С625а замаркированы на листах АР-10;11.

Гипсокартонные перегородки выполнены по металлическому каркасу из комплектной системы КНАУФ по серии РК 1.031.9-2.00 выпуск 1:

- тип С111 δ=86мм, обшивка из обычных гипсокартонных листов (ГКЛ) δ=18мм по ПН50, с индексом изоляции воздушного шума 45Дб. В качестве звукоизоляционного слоя применить плиты из минеральной ваты на синтетическом связующем , толщиной 40мм.

4. Для звукоизоляции перегородки между квартирами, между лестничными клетками, холлами толщиной 120мм обшиты гипсокартоном по металлическому каркасу из комплектной системы КНАУФ по серии РК 1.073.9-2.00 выпуск 1:

- тип С625 δ=62,5мм, обшивка из обычных гипсокартонных листов (ГКЛ) δ=12,5мм по ПН50х40, с индексом изоляции воздушного шума 51Дб (по расчету);
- тип С625а δ=62,5мм, обшивка из огнестойких гипсокартонных листов (ГКЛО) δ=12,5мм по ПН50х40, с индексом изоляции воздушного шума 51Дб (по расчету);

В качестве звукоизоляционного слоя применить плиты из минеральной ваты на синтетическом связующем , толщиной 50мм.

## Ведомость отделки помещений (на одну блок-секцию)

| Наименование или номер помещения | Вид отделки элементов интерьеров | | | | | | |
|---|---|---|---|---|---|---|---|
| | Потолок | Площадь | Стены или перегородки | Площадь | Низ стен или перегородок | Высота м | Площадь |
| Общие комнаты, спальни, прихожие, кладовые | Затирка<br>Водоэмульсионная покраска за 2 раза | 860.25 | Простая штукатурка; Сплошное выравнивание сухими смесями; | 1205.55 | — | — | — |
| | | | Шпаклевка ГКЛ сухими смесями | 864.85 | | | |
| | | | Оклейка обоями | 2070.4 | | | |
| Санузлы | Затирка<br>Водоэмульсионная покраска за 2 раза | 72.25 | Простая штукатурка; Сплошное выравнивание сухими смесями; | 380.5 | Окраска эмалью ПФ-115 за 2 раза по грунту | 1,8 | 304.95 |
| | | | Шпаклевка ГКЛ сухими смесями | 52.1 | | | |
| | | | Водоэмульсионная покраска за 2 раза | 127.65 | | | |
| Общие внеквартирные коридоры, лестничные клетки, тамбуры | Затирка<br>Водоэмульсионная покраска за 2 раза | 122.58 | Простая штукатурка; Сплошное выравнивание сухими смесями; | 271.53 | Окраска эмалью ПФ-115 за 2 раза по грунту | 1,8 | 176.47 |
| | | | Шпаклевка ГКЛ сухими смесями | 29.3 | | | |
| | | | Водоэмульсионная покраска за 2 раза | 124.36 | | | |
| Кухни | Затирка<br>Водоэмульсионная покраска за 2 раза | 193.5 | Простая штукатурка; Сплошное выравнивание сухими смесями; | 434.75 | Окраска эмалью ПФ-115 за 2 раза по грунту | 1,5 | 348.8 |
| | | | Шпаклевка ГКЛ сухими смесями | 158.05 | | | |
| | | | Водоэмульсионная покраска за 2 раза | 244.0 | | | |
| Тепловой пункт, электрощитовая, технические помещения | Затирка<br>Известковая поделка | 88.53 | Простая штукатурка;<br>Известковая поделка | 192.33 | — | — | — |

Взамен инв. | Подпись и дата | Инв. подл.

| Изм. | Кол.уч. | Лист | №док. | Подпись | Дата |
|---|---|---|---|---|---|
| Исполнил | | Заворина | | | 09.22 |
| Проверил | | Волков | | | 09.22 |
| Н.контр. | | Волков | | | 09.22 |

1205-6-1-АР

Строительство 60-квартирного жилого дома в г. Аягоз области Абай (Позиция 3)

5-этажный 60-квартирный жилой дом

| Стадия | Лист | Листов |
|---|---|---|
| РП | 5 | 21 |

Общие данные (продолжение)

ТОО "Востокагропромпроект" г. Усть-Каменогорск

## Схемы расположения элементов окон

### ОК-1

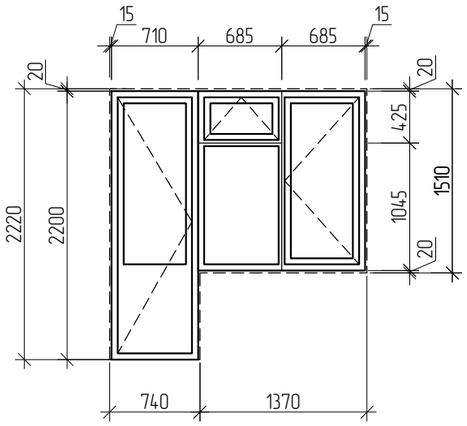


### ОК-2

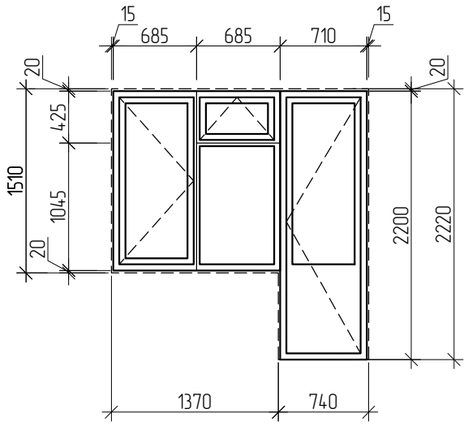


### ОК-3

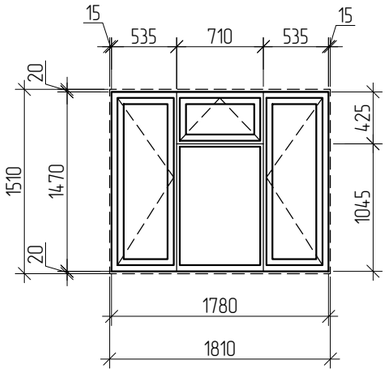


### ОК-4

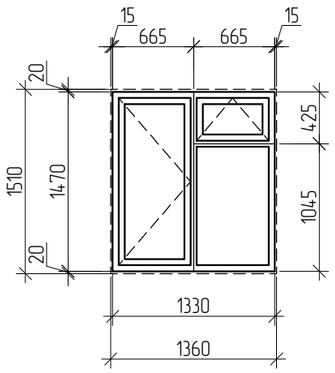


### ОК-5

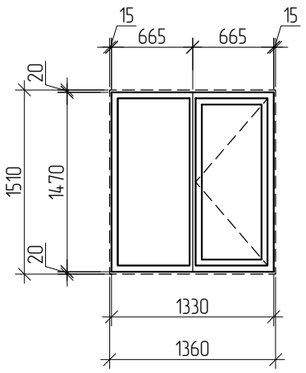


### ОК-6

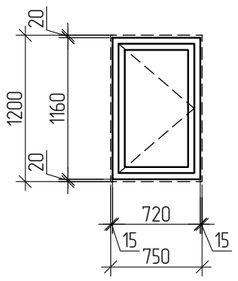


### ОК-7

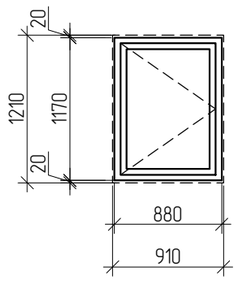


1. Окна выполнить с заполнением двухкамерными стеклопакетами СПД 4М1-8-4М1-8-К4
ГОСТ 24866-14 с энергосберегающим покрытием на внутреннем стекле с требуемым сопротивлением теплопередаче $R_0^{тр}$=0.55м2 С/Вт.
2. Окно ОК-6 выполнить с заполнением однокамерным стеклопакетом СПО 4М1-16-4М1
ГОСТ 24866-14 с требуемым сопротивлением теплопередаче $R_0^{тр}$=0,32 м2 С/Вт.
3. С наружной стороны окон и балконных дверей выполнить планку аквилона малая (ПАМ 35х20мм) из оцинкованной стали t=0.7мм. Общая длина (на одну блок-секцию) – 315,6 м.п.
4. На окнах и балконных дверях предусмотреть ограничители открываний "Блокиратор-гребенка". Расход на одну блок-секцию – для балконных дверей – 20шт.; окон – 69шт.
5. С наружной стороны окон и балконных дверей выполнить планку откоса сложную 230х75мм из оцинкованной стали t=0.7мм. Общая длина (на одну блок-секцию) – 315,6 м.п.

## Спецификация элементов заполнения оконных проемов (на одну блок-секцию)

| Поз. | Обозначение | Наименование | Количество | | | | | | | Примеч. |
|---|---|---|---|---|---|---|---|---|---|---|
| | | | Техпод | 1 эт. | 2 эт. | 3 эт. | 4 эт. | 5 эт. | всего | |
| ОК-1 | ГОСТ 23166-99 | ОП ОСП 15х14 ПО Ф | – | 2 | 2 | 2 | 2 | 2 | 10 | см.прим.4 |
| | ГОСТ 23166-99 | БП ОСП 22-7 | | | | | | | | |
| | ГОСТ 30673-2013 Подоконная доска | ПД 30х350х1420 | | | | | | | | из ПВХ профиля |
| | ГОСТ 34180-2017 (Отлив с полим. покр.) | 320х1370 | | | | | | | | |
| ОК-2 | ГОСТ 23166-99 | ОП ОСП 15х14 ПО Ф | – | 2 | 2 | 2 | 2 | 2 | 10 | см.прим.4 |
| | ГОСТ 23166-99 | БП ОСП 22-7 | | | | | | | | |
| | ГОСТ 30673-2013 Подоконная доска | ПД 30х350х1420 | | | | | | | | из ПВХ профиля |
| | ГОСТ 34180-2017 (Отлив с полим. покр.) | 320х1370 | | | | | | | | |
| ОК-3 | ГОСТ 23166-99 | ОП ОСП 15х18 ПО Ф | – | 2 | 2 | 2 | 2 | 2 | 10 | см.прим.4 |
| | ГОСТ 30673-2013 Подоконная доска | ПД 30х350х1900 | | | | | | | | из ПВХ профиля |
| | ГОСТ 34180-2017 (Отлив с полим. покр.) | 320х1810 | | | | | | | | |
| ОК-4 | ГОСТ 23166-99 | ОП ОСП 15х13,5 ПО Ф | – | 5 | 5 | 5 | 5 | 5 | 25 | см.прим.4 |
| | ГОСТ 30673-2013 Подоконная доска | ПД 30х350х1450 | | | | | | | | из ПВХ профиля |
| | ГОСТ 34180-2017 (Отлив с полим. покр.) | 320х1360 | | | | | | | | |
| ОК-5 | ГОСТ 23166-99 | ОП ОСП 15х13,5 ПО | – | – | 1 | 1 | 1 | 1 | 4 | см.прим.4 |
| | ГОСТ 30673-2013 Подоконная доска | ПД 30х350х1450 | | | | | | | | из ПВХ профиля |
| | ГОСТ 34180-2017 (Отлив с полим. покр.) | 320х1360 | | | | | | | | |
| ОК-6 | ГОСТ 23166-99 | ОП ОСП 12х7,5 ПО | 2 | – | – | – | – | – | 2 | |
| | ГОСТ 34180-2017 (Отлив с полим. покр.) | 320х750 | | | | | | | | |
| ОК-7 | ГОСТ 23166-99 | ОП ОСП 12х9 ПО | – | 1 | – | – | – | – | 1 | |
| | ГОСТ 30673-2013 Подоконная доска | ПД 30х350х1000 | | | | | | | | из ПВХ профиля |
| | ГОСТ 34180-2017 (Отлив с полим. покр.) | 320х910 | | | | | | | | |

## Условные обозначения

– размер проема

| Изм. | Кол.уч. | Лист | №док. | Подпись | Дата |
|---|---|---|---|---|---|
| Исполнил | | Заворина | | | 09.22 |
| Проверил | | Волков | | | 09.22 |
| Н.контр. | | Волков | | | 09.22 |

1205-6-1-АР

Строительство 60-квартирного жилого дома в г. Аягоз области Абай (Позиция 3)

5-этажный 60-квартирный жилой дом

| Стадия | Лист | Листов |
|---|---|---|
| РП | 6 | 21 |

Общие данные (продолжение)

ТОО "Востокагропромпроект" г. Усть-Каменогорск

Взамен инв. | Подпись и дата | Инв. подл.

## Спецификация элементов заполнения дверных проемов (на одну бло-секцию)

| Поз. | Обозначение | Наименование | Количество | | | | | | | | Примеч. |
|---|---|---|---|---|---|---|---|---|---|---|---|
| | | | техподполье | 1 эт. | 2 эт. | 3 эт. | 4 эт. | 5 эт. | чердак | всего | |
| 1 | ГОСТ 24698-81 | ДН21-10А Г | 1 | — | — | — | — | — | — | 1 | |
| 1' | ГОСТ 24698-81 | ДН21-10А ГЛ | 1 | — | — | — | — | — | — | 1 | |
| 2 | ГОСТ 31173-2003 | ДСН ДН 1-2-2 М3 2040-1270 | — | 1 | — | — | — | — | — | 1 | |
| 2' | ГОСТ 24698-81 | ДН21-13Б | — | 1 | — | — | — | — | — | 1 | |
| 3 | ГОСТ 31173-2003 | ДСВ ППВн 1-2-2 М3 2040-870 | — | 2 | 2 | 2 | 2 | 2 | — | 10 | |
| 4 | ГОСТ 31173-2003 | ДСВ ПЛВн 1-2-2 М3 2040-870 | — | 2 | 2 | 2 | 2 | 2 | — | 10 | |
| 5 | ГОСТ 6629-88 | ДО 21-13 | — | 4 | 4 | 4 | 4 | 4 | — | 20 | |
| 6 | ГОСТ 6629-88 | ДО 21-9 | — | 3 | 3 | 3 | 3 | 3 | — | 15 | |
| 7 | ГОСТ 6629-88 | ДО 21-9 Л | — | 4 | 4 | 4 | 4 | 4 | — | 20 | |
| 8 | ГОСТ 6629-88 | ДГ 21-7 | — | 5 | 5 | 5 | 5 | 5 | — | 25 | |
| 9 | ГОСТ 6629-88 | ДГ 21-7 Л | — | 3 | 3 | 3 | 3 | 3 | — | 15 | |
| 10* | серия 1.236-5 в.3 | ДП3.07.00.00.00 М4 | 1 | — | — | — | — | — | — | 1 | противопож. |
| 11* | серия 1.236-5 в.3 | ДП3.07.00.00.00 М4 | 1 | — | — | — | — | — | — | 1 | прим.1 противопож. |
| 12 | Готовое изделие | 1000х1000 мм | — | — | — | — | — | 1 | 1 | 2 | прим.4 противопож. |
| 13 | ГОСТ 24698-81 | ДС 21-9 ГТ | 4 | — | — | — | — | — | — | 4 | прим.2 |
| 14* | серия 1.236-5 в.3 | ДП3.07.00.00.00 М4 | — | — | — | — | — | — | 2 | 2 | прим.3 противопож. |
| | | | | | | | | | | | |

## Ведомость проемов ворот и дверей

| Поз. | Размер проема в кладке, в х h, мм |
|---|---|
| 1;1';10* | 1010х2070 |
| 2;2';5 | 1310х2070 |
| 11* | 710х1500 |
| 12 | 1010х1010 |
| 3;4;6;7;13 | 910х2070 |
| 8,9 | 710х2070 |
| 14* | 1010х1570 |

1. Двери поз. 11 индивидуального изготовления, выполнить высотой 1500мм и шириной 710мм по типу двери указанной в спецификации заполнения дверных проемов.
2. Двери поз. 13 выполнить по типу двери ДС 19-9 ГОСТ 24698-81, высотой 2070мм.
3. Двери поз. 14 индивидуального изготовления, выполнить высотой 1570мм по типу двери указанной в спецификации заполнения дверных проемов.
4. Люк позиции 12 предоставляется готовым изделием, огнеупорный (EI 60), 2 типа, откидной. Должен иметь сертификат соответствия Технического регламента ЕАЭС 043/2017 «О требованиях к средствам обеспечения пожарной безопасности и пожаротушения».
5. Противопожарные двери поз. 10*, 11*, 14* по серии 1.236-5 в.3 должны иметь сертификат соответствия Технического регламента ЕАЭС 043/2017 «О требованиях к средствам обеспечения пожарной безопасности и пожаротушения».

Взамен инв. | Подпись и дата | Инв. подл.

| Изм. | Кол.уч. | Лист | №док. | Подпись | Дата |
|---|---|---|---|---|---|
| Исполнил | | Заворина | | | 09.22 |
| Проверил | | Волков | | | 09.22 |
| Н.контр. | | Волков | | | 09.22 |

1205-6-1-АР

Строительство 60-квартирного жилого дома в г. Аягоз области Абай (Позиция 3)

5-этажный 60-квартирный жилой дом

| Стадия | Лист | Листов |
|---|---|---|
| РП | 7 | 21 |

Общие данные (продолжение)

ТОО "Востокагропромпроект" г. Усть-Каменогорск

# Экспликация полов (на одну блок-секцию)

| Номер помещений | Тип пола | Схема пола или тип пола по серии | Данные элементов пола (наименование, толщина, основание и др.), мм | Площадь пола $м^2$ |
|---|---|---|---|---|
| 1 этаж | | | | |
| Общие комнаты, спальни, прихожие, кухни, кладовые, коридоры | 1 | 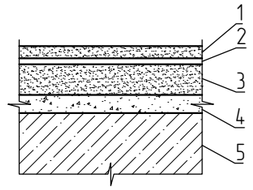 | 1. Линолеум ПВХ теплоизолирующей подоснове ГОСТ 7251-2016 - 2мм;<br>2. Мастика клеевая - 1 мм;<br>3. Стяжка из легкого бетона со средней плотностью D1200, кл. С8/10 по ГОСТ 25820-2000 - 50 мм;<br>4. Пенополистирольная плита ППС 35 по ГОСТ 15588-2014 - 30 мм;<br>5. Железобетонная плита перекрытия - 220мм | 210,75 |
| Санузлы | 2 | 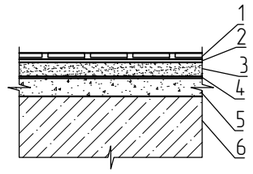 | 1. Покрытие - Глазурованная напольная керамическая плитка по ГОСТ 6787-2001 - 10мм;<br>2. Полимерцементный клеевой раствор в уплотненном состоянии - 5 мм;<br>3. Стяжка из ц/п раствора М200 - 23мм;<br>4. Оклеечная гидроизоляция двухслойная из гидроизола марки ГИ-Г по ГОСТ 7415-86;<br>5. Пенополистирольная плита ППС 35 по ГОСТ 15588-2014 - 30 мм;<br>6. Железобетонная плита перекрытия - 220мм. | 14,45 |
| Общие внеквартирные коридоры, лестничные клетки, тамбуры | 3 | 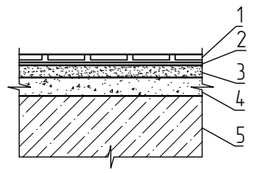 | 1. Покрытие - напольная керамогранитная плитка с матовой поверхностью по СТ РК 1954-2017 - 13 мм;<br>2. Полимерцементный клеевой раствор в уплотненном состоянии - 5 мм;<br>3. Стяжка из ц/п раствора М150 - 20 мм;<br>4. Пенополистирольная плита ППС 35 по ГОСТ 15588-2014 - 30 мм;<br>5. Железобетонная плита перекрытия - 220мм. | 23,42 |
| 2-5 этажи | | | | |
| Общие комнаты, спальни, прихожие, кухни, кладовые, коридоры | 4 | 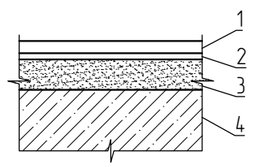 | 1. Линолеум ПВХ теплоизолирующей подоснове ГОСТ 7251-2016 - 2мм;<br>2. Мастика клеевая - 1 мм;<br>3. Стяжка из легкого бетона со средней плотностью D1200, кл. С8/10 по ГОСТ 25820-2000 - 50 мм;<br>4. Железобетонная плита перекрытия - 220мм | 843,0 |
| Санузлы | 5 | 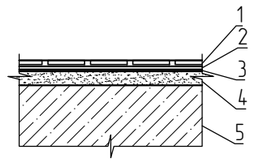 | 1. Покрытие - Глазурованная напольная керамическая плитка по ГОСТ 6787-2001 - 10мм;<br>2. Полимерцементный клеевой раствор в уплотненном состоянии - 5 мм;<br>3. Оклеечная гидроизоляция двухслойная из гидроизола марки ГИ-Г по ГОСТ 7415-86;<br>4. Стяжка из ц/п раствора М200 - 23мм;<br>5. Железобетонная плита перекрытия - 220мм. | 57,8 |
| Общие внеквартирные коридоры, лестничные клетки | 6 | 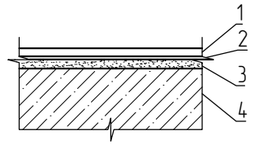 | 1. Покрытие - напольная керамогранитная плитка с матовой поверхностью по СТ РК 1954-2017 - 13 мм;<br>2. Полимерцементный клеевой раствор в уплотненном состоянии - 5 мм;<br>3. Стяжка из ц/п раствора М150 - 15 мм;<br>4. Железобетонная плита перекрытия - 220мм. | 99,16 |

# Экспликация полов

| Номер помещений | Тип пола | Схема пола или тип пола по серии | Данные элементов пола (наименование, толщина, основание и др.), мм | Площадь пола $м^2$ |
|---|---|---|---|---|
| Техподполье | | | | |
| Тепловой пункт, электрощитовая, техническое помещение, техподполье | 7 | ТД 176<br>с. 2.144-1/88 | 1. Покрытие: бетонное из бетона кл. В15 - 20мм;<br>2. Подстилающий слой из бетона класса В 7,5 - 80мм;<br>3. Гидроизоляция - 2 слоя гидроизола ГОСТ 7415-86 на прослойке из битумной мастики;<br>4. Стяжка из бетона класса В 12,5 - 60мм;<br>5. Щебень, втрамбованный в грунт;<br>6. Грунт основания | 789.68<br>(на весь дом) |
| Лоджии 1-5 этажи | | | | |
| Лоджии | 8 | 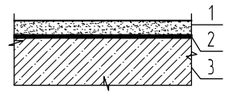 | 1. Покрытие: бетонное из бетона кл. В15 с железнением поверхности по уклону от 20 до 40мм - 30мм;<br>2. Гидроизоляция - 2 слоя гидроизола ГОСТ 7415-86 на прослойке из битумной мастики;<br>3. Железобетонная плита перекрытия - 220мм. | 121,7 |

1. Полы выполнять после прокладки всех инженерных коммуникаций. Работы по устройству полов вести с соблюдением СП РК 3.02-136-2012.
2. Во всех помещениях предусмотреть устройство плинтусов в соответствии с покрытием:
керамическая плитка - из керамической плитки - 189,09 м.п;
бетон - бетонные - 84,10 м.п;
линолеум - пластиковые - 1053,75 м.п.
Расход дан на одну блок-секцию.

Взамен инв. | Подпись и дата | Инв. подл.

| Изм. | Кол.уч. | Лист | №док. | Подпись | Дата |
|---|---|---|---|---|---|
| Исполнил | | Заворина | | | 09.22 |
| Проверил | | Волков | | | 09.22 |
| Н.контр. | | Волков | | | 09.22 |

1205-6-1-АР

Строительство 60-квартирного жилого дома в г. Аягоз области Абай (Позиция 3)

5-этажный 60-квартирный жилой дом

| Стадия | Лист | Листов |
|---|---|---|
| РП | 8 | 21 |

Общие данные (окончание)

ТОО "Востокагропромпроект" г. Усть-Каменогорск

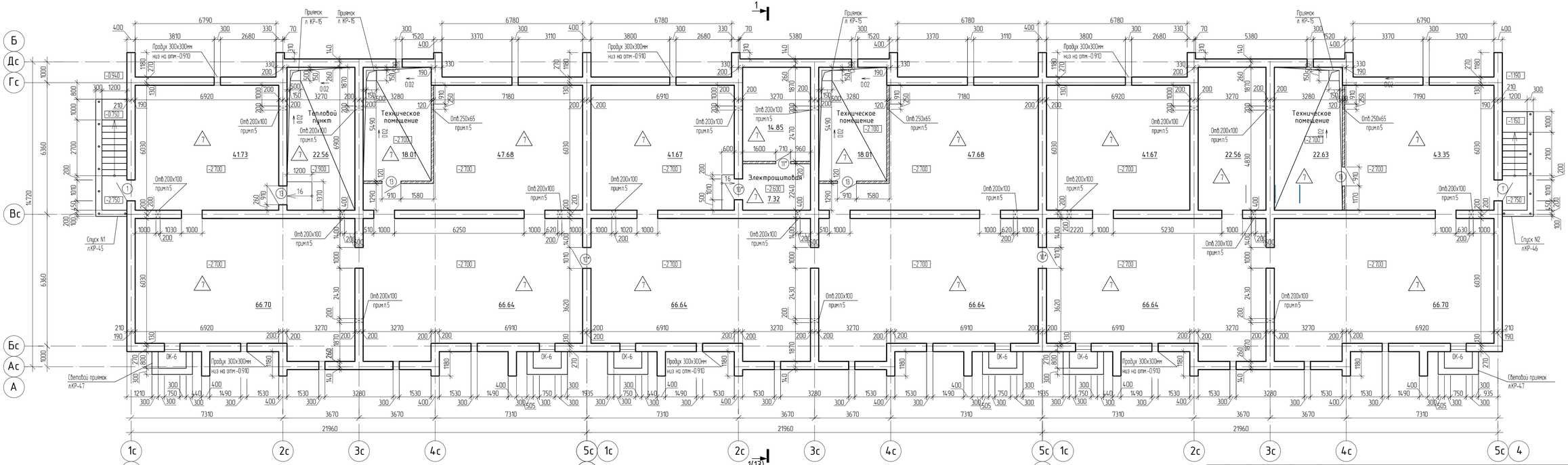


## Условные обозначения

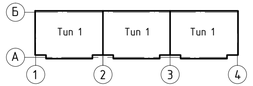


- стены наружные и внутренние бетонные блоки ФБС
- перегородки кирпичные
- тип пола

1. Общие данные см. лист АР-1-8.
2. Спецификация заполнения дверных проемов см. лист АР-7.
3. Площадь этажа техподполья – 789.68м2
4. Все отверстия от инженерных коммуникаций предусмотрены на листах КР-11-13.
5. Указанные отверстия предусмотреть под потолком в перегородках толщиной 120мм отверстия 250х65мм и внутренних стенах толщиной 400мм отверстия 200х100мм.

| Согласовано | | | |
|---|---|---|---|
| Группа ЭЛ | Анисимова | | 02.20 |
| Группа ОВ | Искандарова | | 02.20 |
| Группа ВК | Сембаева | | 02.20 |

Взамен инв. | Подпись и дата | Инв. подл.

| Изм. | Кол.уч. | Лист | №док. | Подпись | Дата | 1205-6-1-АР | | |
|---|---|---|---|---|---|---|---|---|
| | | | | | | Строительство 60-квартирного жилого дома в г. Аягоз области Абай (Позиция 3) | | |
| | | | | | | 5-этажный 60-квартирный жилой дом | Стадия: РП | Лист: 9 / Листов: 21 |
| Исполнил | | Заворина | | | 09.22 | | | |
| Проверил | | Волков | | | 09.22 | План техподполья | ТОО "Востокагропромпроект" г. Усть-Каменогорск | |
| Н.контр. | | Волков | | | 09.22 | | | |

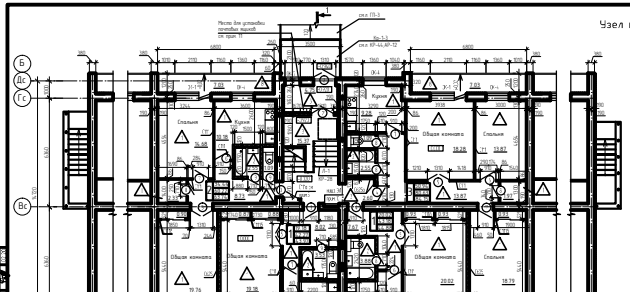


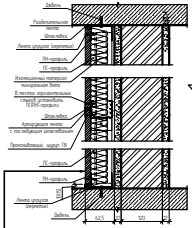

1. Общие данные см. лист АР-1.8
2. Спецификация заполнения оконных проемов см. лист АР-6.
3. Спецификация заполнения дверных проемов см. лист АР-7.
4. Узлы утепления наружных стен см. лист АР-13.
5. Распределительный отопительный щит и р. Ввод: 1200х200х1000 ...
прямоугольный к. шкаф ШРН -24-Ов-1 Розбивку перед общим ...
Расход (К10) СТПа (0.45) мет - 4.0.5 м2 на одну блок-секцию
6. Спецификация гипсокартонных перегородок блок-секции см. лист АР
7. Общая площадь квартир на этаже 8 одна блок -секция - 2 ...
этаже - 293.46м2
8. Все отверстия от инженерных коммуникаций предусмотрены ...
АР-16.
9. Автоматическая пожарная сигнализация выполнить с выдачей ...
проектного освещения и расхаживания для обеспечения безопа...
В кирпичных -колонках и под с подвесочными. Обозначения: Вы...
10. Предусмотреть между блок 30 размером 1950х1400х1400мм, ...
ш1-ч1.
11. Почтовые ящики установлены на противопожарной лестничной ...
первого этажа на высоте не менее 1.0м от пола.
12. Расход материалов на "Узел утепления стен тамбуров" Ввод ...
13. Теплотная плотность тамбуров выполнить со сплавленного ...
утеплитель URSA П-30 - 52 мм. Расход 4.78 м2
14. В стенах кладочных установить регулируемые вентиляционные ...
30х40 по ГОСТ 5089-2008 см. в разделе вентиляции.

| | | | | | |
|---|---|---|---|---|---|
| Изм. | Кол. | Лист | Nдок. | Подп. | Дата |
| Разработал | | Забарова | | | 07.22 |
| Проверил | | Ковалев | | | 07.22 |
| Н.контр. | | Ковалев | | | 07.22 |

1205-6-1-АР

Строительство 60-квартирного жилого дома в г. Алма-Ата(Площадка 3)

5-этажный 60-квартирный жилой дом

План блок-секции первого этажа

| Стадия | Лист | Листов |
|---|---|---|
| РП | | |

ТОО "Восточ... г. Усть...

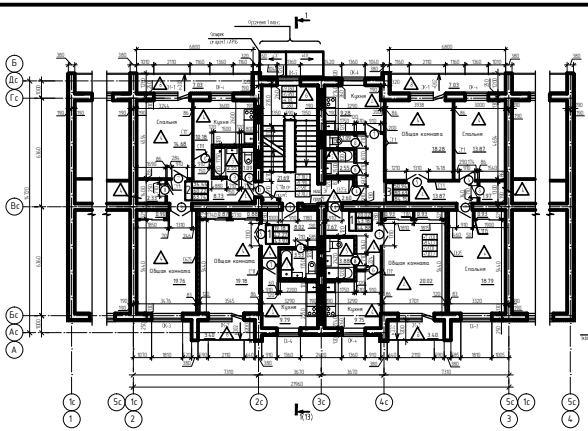
Отсчет высот (+3,270)
Спальня
Общая комната
Кухня
Санузел
Коридор
Лестничная клетка
Тип 1
Тип 2
Тип 3
Тип 4
Тип 5
Тип 6
Тип 7
Тип 8
Тип 9
Тип 10
Тип 11
Тип 12
Тип 13
Тип 14
Тип 15
Тип 16
Тип 17
Тип 18
Тип 19
Тип 20
Тип

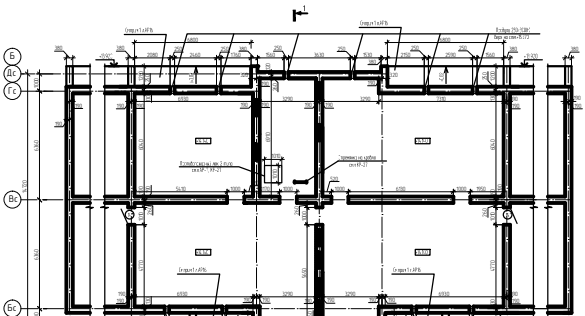
Б
Дс
Гс
Вс
Бс
Ас
А
1с
5с
2с
3с
4с
1
2
3
4
Б/Б
Б/Б
Б/Б

(Sобщ.=873.44м2)

верхний слой кровельного материала марки "Техноэласт" ЭКП 5,0 с подсыпкой ТУ 5774-003-002877852-99

2 слоя кровельного материала марки "Унифлекс" ЭПП 3,0 ТУ 5774-001-17925162-99

цементно-песчаная стяжка М100 армированная сеткой 4Ср 3Вр1-100/3Вр1-100 по ГОСТ 23279-85* - 30мм (вес 1,11кг за 1м2)

Праймер битумный ТЕХНОНИКОЛЬ ^1

разуклонка из керамзитового гравия ГОСТ 32496-2013 р=600 кг/м3 - от 20 до 150мм

ж.б. плита покрытия - 220мм

- гидро-ветрозащитная двухслойная мембрана "Изоспан АМ";
- утеплитель- IZOTERM П-150 Y=150кг/м3 - 210мм;
- пароизоляция - слой рубероида РПП-350Б на битумной мастике МБК-Г-80А;
- огрунтовка раствором битума БН 90/10 в керосине, в соотношении 1:3
- выравнивающая стяжка из цем. песчаного раствора М50 - 10мм;
- ж.б. плита покрытия - 220мм

# Разрез 1-1

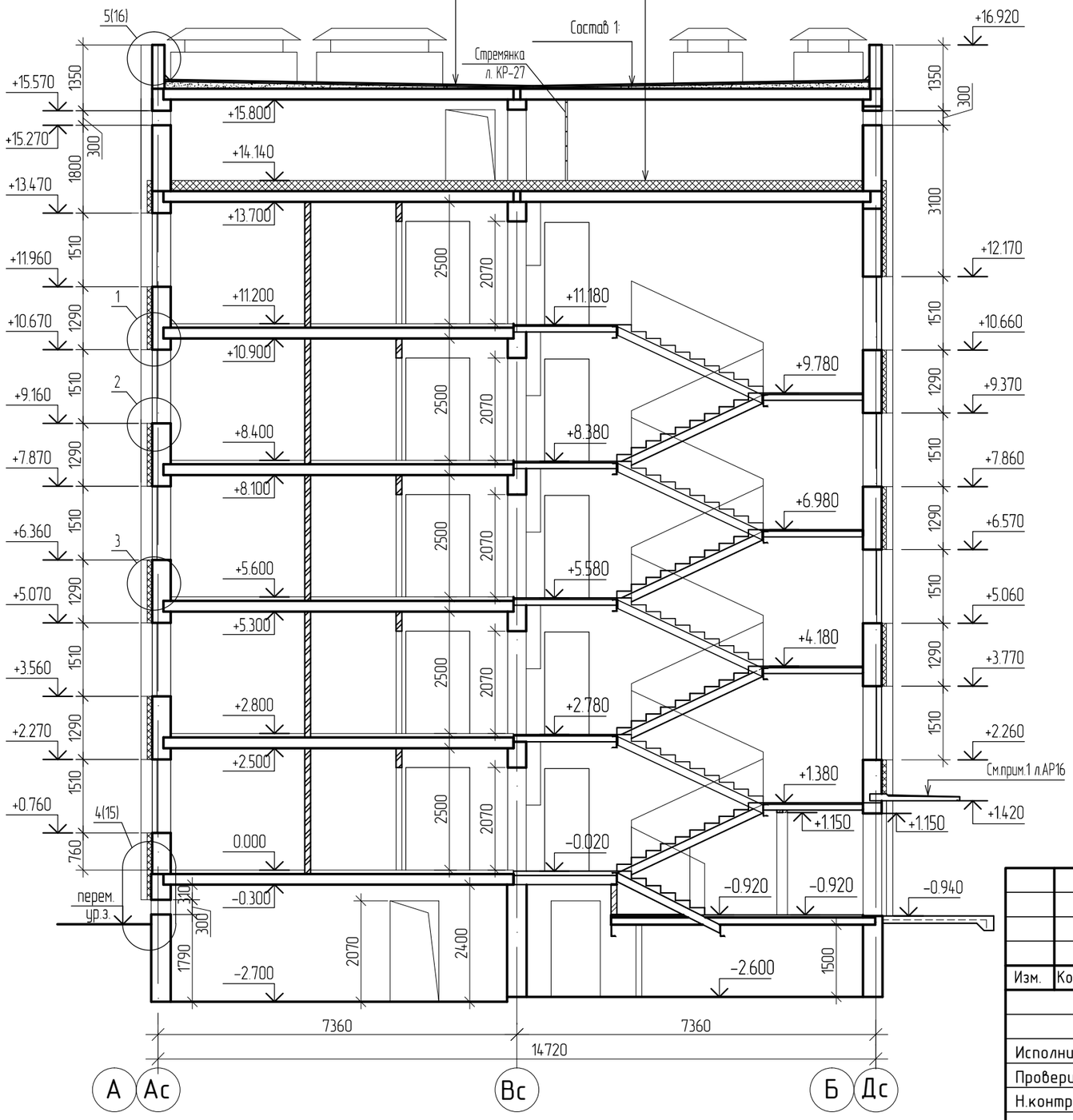


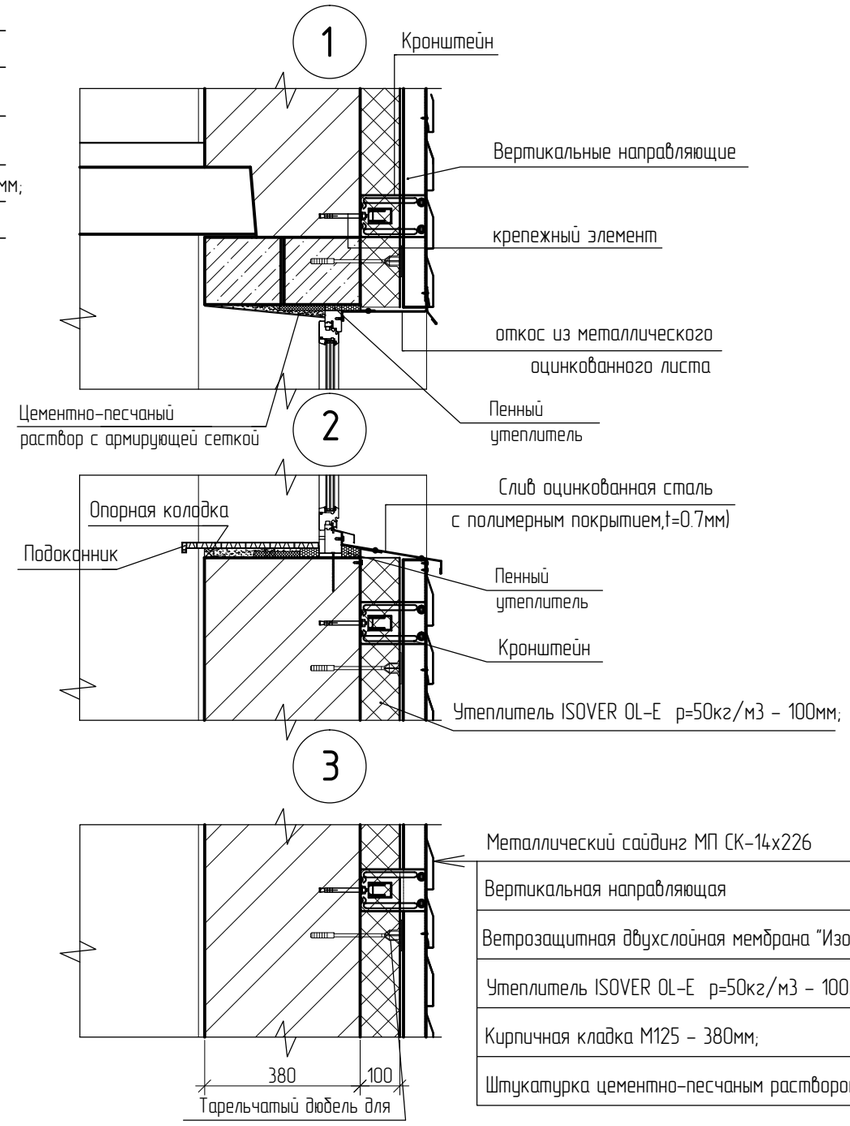


- Металлический сайдинг МП СК-14х226
- Вертикальная направляющая
- Ветрозащитная двухслойная мембрана "Изоспан AF+"
- Утеплитель ISOVER OL-E р=50кг/м3 - 100мм;
- Кирпичная кладка М125 - 380мм;
- Штукатурка цементно-песчаным раствором - 20мм

| Изм. | Кол.уч. | Лист | №док. | Подпись | Дата |
|---|---|---|---|---|---|
| Исполнил | | Заворина | | | 09.22 |
| Проверил | | Волков | | | 09.22 |
| Н.контр. | | Волков | | | 09.22 |

1205-6-1-АР

Строительство 60-квартирного жилого дома в г. Аягоз области Абай (Позиция 3)

5-этажный 60-квартирный жилой дом

| Стадия | Лист | Листов |
|---|---|---|
| РП | 13 | 21 |

Разрез 1-1

ТОО "Востокагропромпроект" г. Усть-Каменогорск

Взамен инв. | Подпись и дата | Инв. подл.

## Фасад 1-4

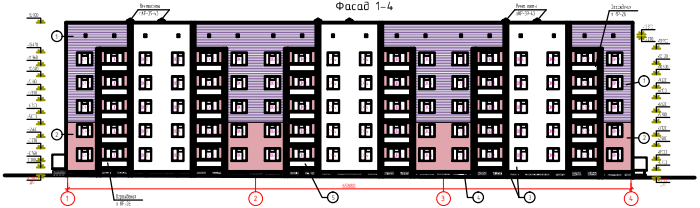
Экспозиция (-0.15-3.4)
Экспозиция (-0.15-3.4)
Экспозиция (-0.15-3.4)
Экспозиция (-0.15-3.4)
+3.900
+3.400
+3.150
+2.900
+2.650
+2.400
+2.150
+1.900
+1.650
+1.400
+1.150
+0.900
+0.650
+0.400
+0.150
±0.000
-0.150
-0.450
-0.600
-0.900
-1.200
-1.500
-1.800
-2.100
-2.400
-2.700
-3.000
-3.300
-3.600
-3.900
-4.200
-4.500
-4.800
-5.100
-5.400
-5.700
-6.000
-6.300
-6.600
-6.900
-7.200
-7.500
-7.800
-8.100
-8.400
-8.700
-9.000
-9.300
-9.600
-9.900
-10.200
-10.500
-10.800
-11.100
-11.400
-11.700
-12.000
-12.300

## Фасад 4-1

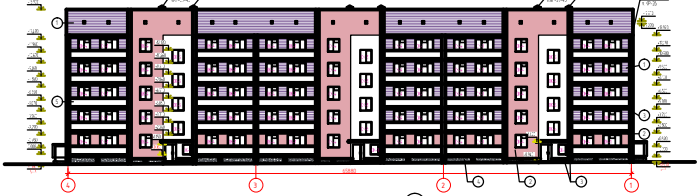
Профлист МП СК-14х226, цвет по палитре RAL Classic - 4005
Профлист МП СК-14х226, цвет по палитре RAL Classic - 3005
Профлист МП СК-14х226, цвет по палитре RAL Classic - 1013
Профлист МП СК-14х226, цвет по палитре RAL Classic - 7024
Профлист МП СК-14х226, цвет по палитре RAL Classic - 1013
+17,100
+16,200
+15,300
+14,400
+13,500
+12,600
+11,700
+10,800
+9,900
+9,000
+8,100
+7,200
+6,300
+5,400
+4,500
+3,600
+2,700
+1,800
+0,900
±0,000
-0,150
-0,900
-1,800
-2,700
-3,600
-4,500
-5,400
-6,300
-7,200
-8,100
-9,000
-9,900
-10,800
-11,700
-12,600
-13,500
-14,400
-15,300
-16,200
-17,100
-17,250
Парапет АПР-29-41
Парапет АПР-29-41
Парапет АПР-29-41

# План кровли

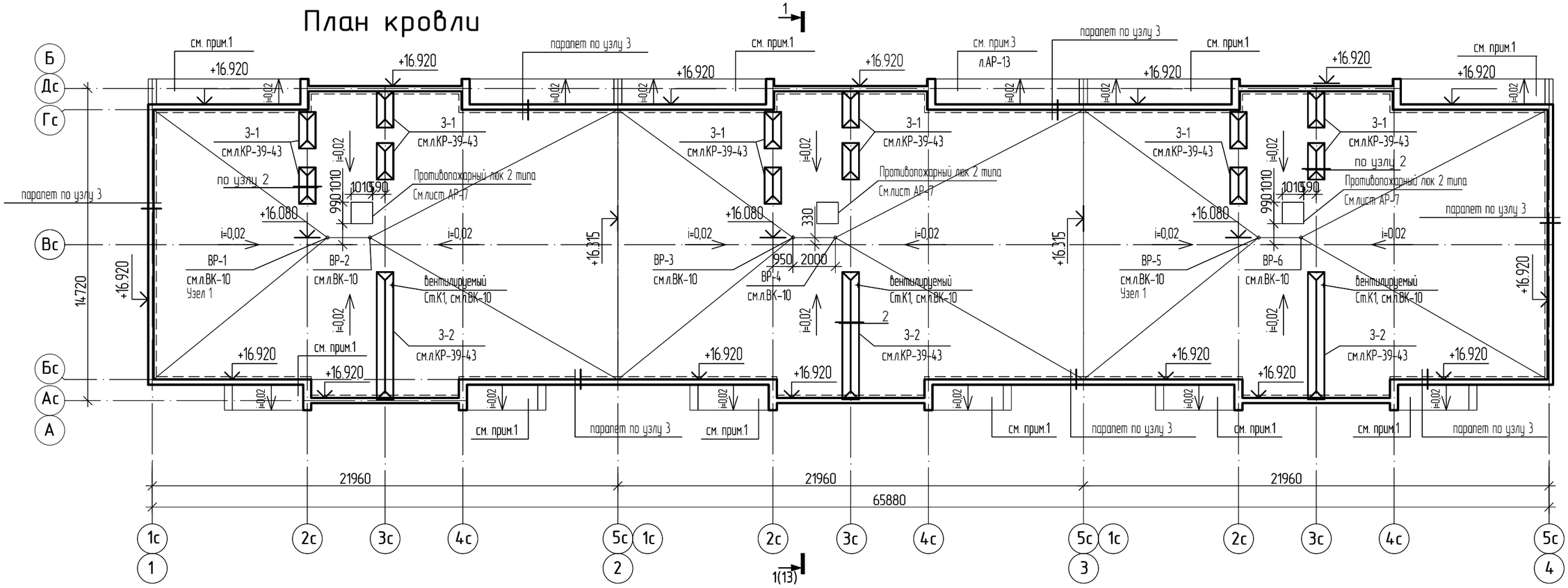


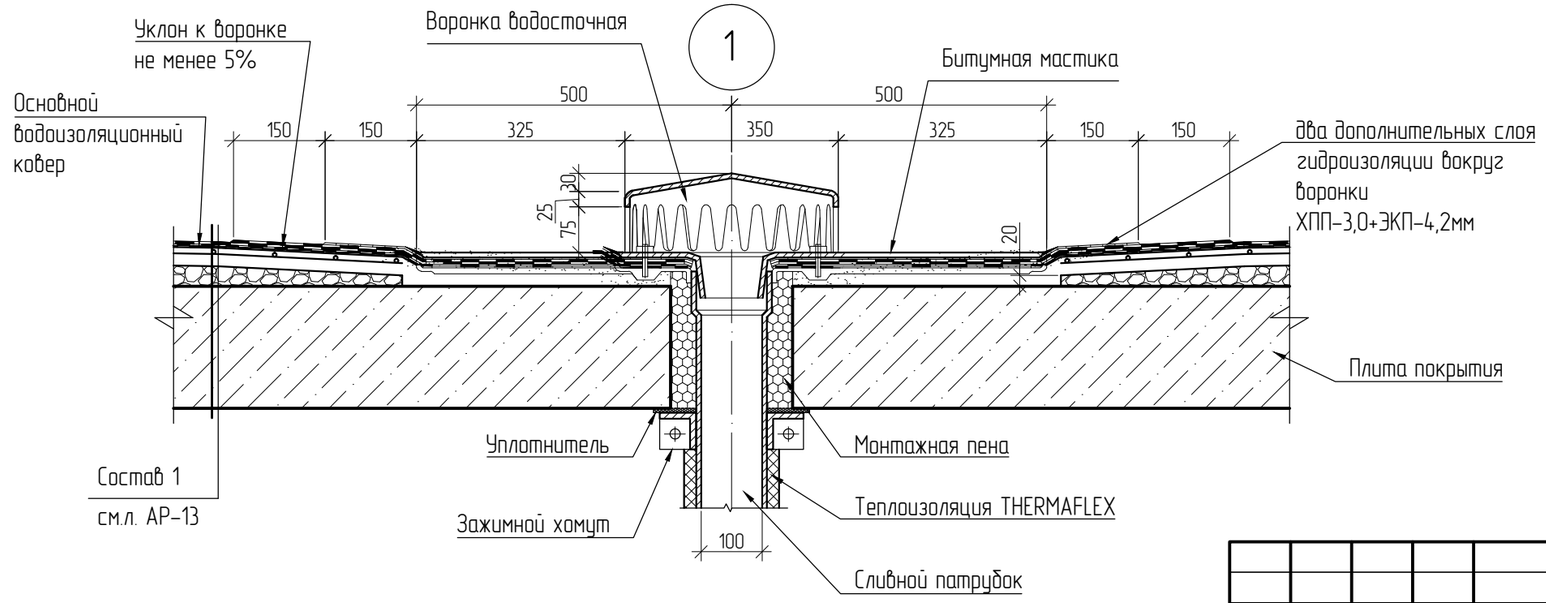


1. По поверхности плит козырька входа и козырьков лоджий выполнить стяжку изцементно-песчаного раствора М150 толщиной 40мм (от 20мм до 50мм с уклоном) армированную сетками стальными плетеными из оцинкованной проволоки диаметром 1.6мм ячейкой 12мм ГОСТ 5336-80, масса 3,24кг. (на 1м2), поверхность обработать гидроизоляционным материалом "ПЕНЕТРОН". Расход на одну блок-секцию – 30,34м2.

2. В стяжке выполнить температурно-усадочные швы шириной до 10 мм, разделяющие поверхность стяжки из цементно-песчаного раство-ра на участки размером не более 6 х 6м, согласно пункту 6.1.20 СН РК 3.02-37-2013 "Крыши и кровли". Поверх шва должны быть уложены и точечно приклеены с одной стороны шва полоски шириной 150 мм из наплавляемого материала марки "Унифлекс" ЭПП 3,0. Расход: 39,72 $м^2$

3. Площадь кровли 873,5$м^2$.

4. Выполнить местное понижение кровли в местах установки водосточных воронок, высотой 15 – 20 мм в радиусе 500 мм.

| Изм. | Кол.уч. | Лист | №док. | Подпись | Дата |
|---|---|---|---|---|---|
| Исполнил | | Заворина | | | 09.22 |
| Проверил | | Волков | | | 09.22 |
| Н.контр. | | Волков | | | 09.22 |

1205-6-1-АР

Строительство 60-квартирного жилого дома в г. Аягоз области Абай (Позиция 3)

5-этажный 60-квартирный жилой дом

| Стадия | Лист | Листов |
|---|---|---|
| РП | 16 | 21 |

План кровли

ТОО "Востокагропромпроект" г. Усть-Каменогорск

Формат: А3

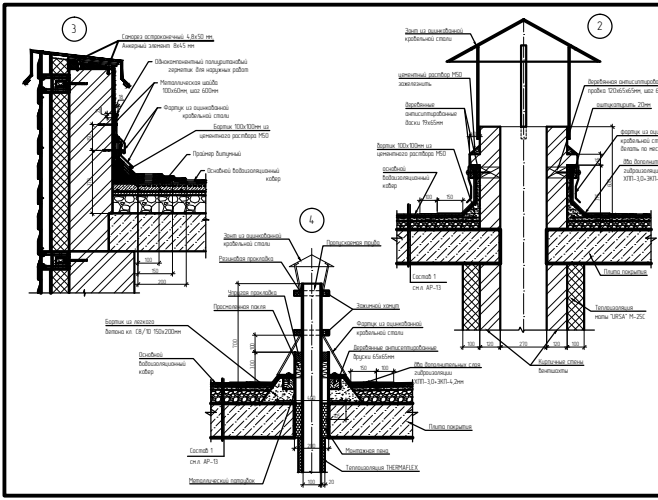


Спецификация элементов кровли

| Позиция | Обозначение | Наименование | Кол. | Масса |
|---|---|---|---|---|
| 1 | СТО 72744455-3.1.11-2015 | "Технэластъ" ЭКП 5,0 | 8302 | |
| 2 | СТО 72744455-3.1.11-2015 | "Эмиформъ" ЭПП 3,0 | 4752 | |
| 3 | ТУ 5775-011-77925162-2003 | Праймер битумный ТОХЕМКОЛЬ N°01 | 38 | |
| 4 | ГОСТ 23279-2012 | Сетка кл. 3Вр-100/3Вр-100 | | |
| | | Вес: 1,19кг за 1м2 | 8733 | |
| 5 | ГОСТ 28013-98 | Раствор М50 | 273 | |
| 6 | ГОСТ 32496-2013 | Коррозионный грунт | 432 | |
| 7 | | Войлочная бумага | 6 | |
| 8 | | Обмазочная(мастичная) гидроизоляция | 1344 | |
| 9 | ГОСТ 14918-2020 | Фартук из оцинкованной кровельной | | |
| | | сталь ⌀0,7 | 4453 | |
| 10 | | Выпуск частных Электросетей | 1 | |
| 11 | | Гидроизоляция ХПП-1,0-3КП-4,2мм | 8648 | |
| 12 | | Металлическая шайба 100х60мм | 292 | |
| 13 | ГОСТ 14918-2020 | Закладной элемент ⌀0,7мм (к.3) мм | 109 | |
| 14 | | Деревянные антисептированные | | |
| | | бруски 65х65мм | 1094 | |
| 15 | | Деревянные антисептированные | | |
| | | доски 19х65мм | 573 | |
| 16 | | Деревянные антисептированные | | |
| | | доски 19х65мм | 611 | |
| 17 | | Штукатурная смесь 20 мм | 26,65 | |

| | | | | | |
|---|---|---|---|---|---|
| Изм. | Кол. | Лист | N док. | Подп. | Дата |
| Разработал | | Забарина | | | 07.22 |
| Проверил | | Ковалев | | | 07.22 |
| Н.контр. | | Ковалев | | | 07.22 |

1205-6-1-АР

Строительство 60-квартирного жилого дома
в г. Алма-Ата Абая (Позиция 3)

5-этажный 60-квартирный жилой дом

Узлы по кровле

| Стадия | Лист | Листов |
|---|---|---|
| РП | | |

ТОО "Восток
г. Алма-Ата

Схема подконструкции МП Сайдинга Фасада в осях 1-4

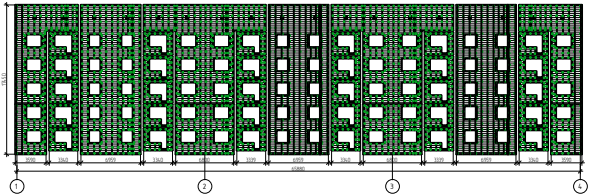


Схема подконструкции МП Сайдинга Фасада в осях Б-А

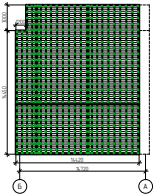


Схема подконструкции МП Сайдинга лоджий Фасада в осях 1-4

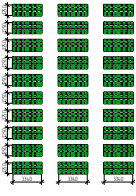


Схема подконструкции пилонов МП Сайдинга Фасада в осях 1-4

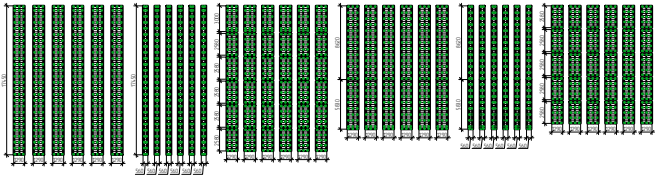
75150
1500
1500
1500

## Схема подконструкции МП Сайдинга Фасада в осях 4-1

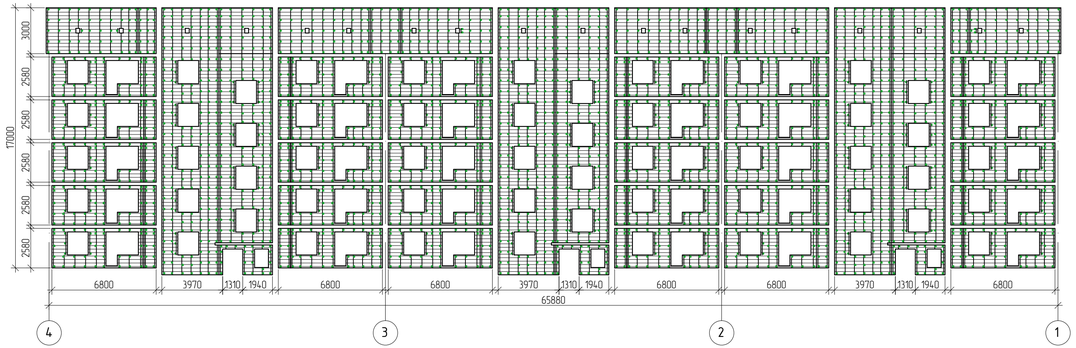


## Схема подконструкции МП Сайдинга Фасада в осях А-Б

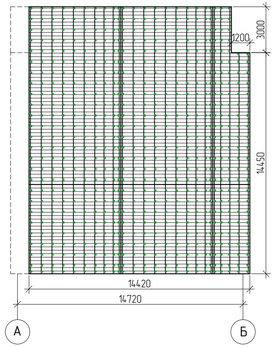


## Схема подконструкции пилонов МП Сайдинга Фасада в осях 4-1

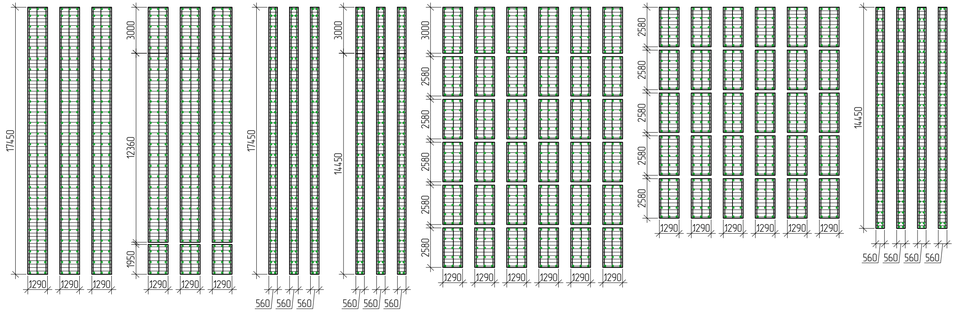


## Схема подконструкции МП Сайдинга лоджий Фасада в осях 4-1

Спецификация элементов фасада

| Марка, позиция | Обозначение | Наименование | Кол. | Масса, ед.кг | Примечание |
|---|---|---|---|---|---|
| 1 | | МП Сайдинг СК-14х226х6000 RAL 4005 | 1145.4 | | $м^2$ |
| 2 | | МП Сайдинг СК-14х226х6000 RAL 3015 | 775.6 | | $м^2$ |
| 3 | | МП Сайдинг СК-14х226х6000 RAL 1013 | 1614.2 | | $м^2$ |
| 4 | | КПГ 60х44х3000, t=1,2 мм | 7430,6 | | м.п. |
| 5 | | ККУ 150х80, t=1,2 мм | 11813 | | шт. |
| 6 | | ККУ 90х80, t=1,2 мм | 2880 | | шт. |
| 7 | | Планка наружного угла простого | | | |
| | | 50х50х3000 RAL 4005 | 271,5 | | м.п. |
| 8 | | Планка наружного угла простого | | | |
| | | 50х50х3000 RAL 3015 | 206,98 | | м.п. |
| 9 | | Планка наружного угла простого | | | |
| | | 50х50х3000 RAL 1013 | 296,1 | | м.п. |
| 10 | | Планка внутреннего угла простого | | | |
| | | 50х50х3000 RAL 4005 | 211,6 | | м.п. |
| 11 | | Планка внутреннего угла простого | | | |
| | | 50х50х3000 RAL 3015 | 282,1 | | м.п. |
| 12 | | Планка внутреннего угла простого | | | |
| | | 50х50х3000 RAL 1013 | 156,6 | | м.п. |
| 13 | | Планка стыковочная ПСТ 60х3000 RAL 4005 | 129,8 | | м.п. |
| 14 | | Планка стыковочная ПСТ 60х3000 RAL 3015 | 84,65 | | м.п. |
| 15 | | Планка стыковочная ПСТ 60х3000 RAL 1013 | 29,7 | | м.п. |
| 16 | | Планка начальная сайдинга 10х20х3000 | 201,97 | | м.п. |

Примечания

1. Данный лист см. совместно с листами АР- 14, 15, 17.

| Изм. | Кол.уч | Лист | №док | Подпись | Дата | | | |
|---|---|---|---|---|---|---|---|---|
| | | | | | | 1205-6-1-АР | | |
| | | | | | | Строительство 60-квартирного жилого дома в г. Аягоз области Абай (Позиция 3) | | |
| | | | | | | 5-этажный 60-квартирный жилой дом | Стадия | Лист | Листов |
| | | | | | | | РП | 18 | 21 |
| Исполнил | | Заворина | | | 09.22 | | | | |
| Проверил | | Волков | | | 09.22 | Схема подконструкций МП Сайдинга в осях 4-1, А-Б | ТОО "Востокагропромпроект" г. Усть-Каменогорск | | |
| Н.контр. | | Волков | | | 09.22 | | | | |

## Фрагменты плана со встроенными шкафами

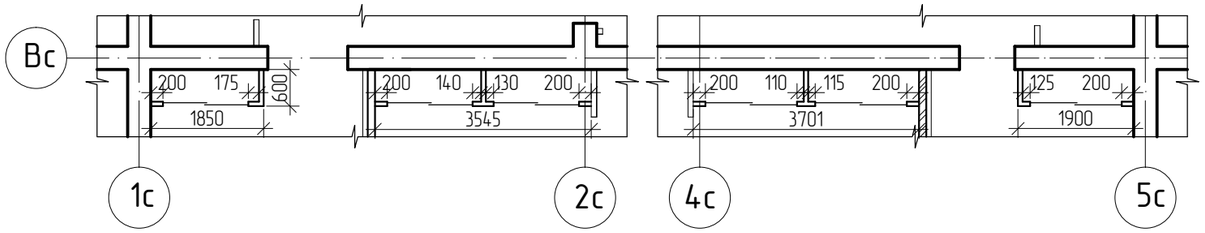


## Схема конструкций встроенных шкафов

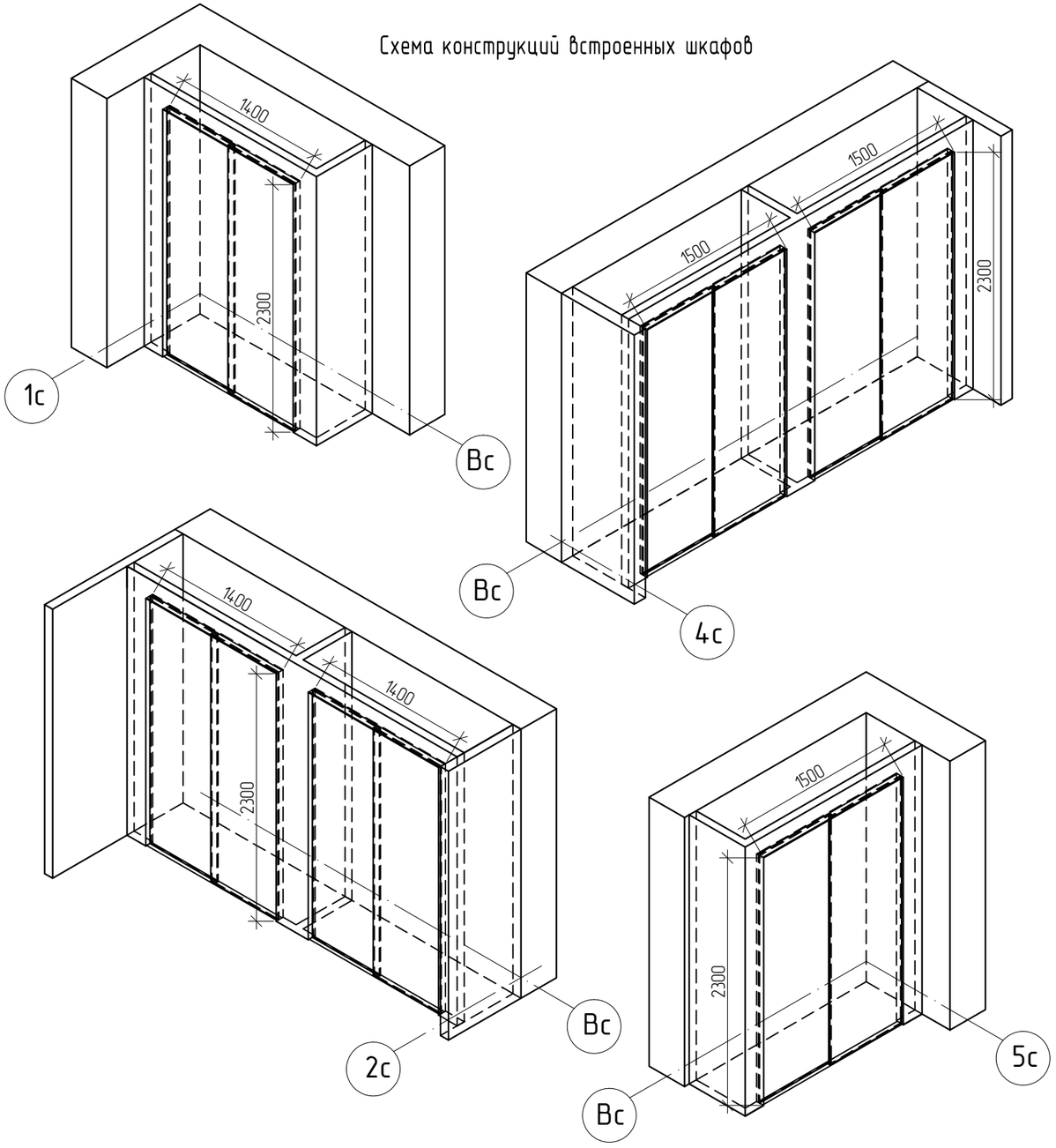


## Спецификация элементов встроенных шкафов

| Марка, позиция | Обозначение | Наименование | Кол. | Масса, ед.кг | Примечание |
|---|---|---|---|---|---|
| | | Шкаф в осях 1с- Вс | | | |
| 1 | Серия 1.031.9-2.07.1 выпуск 1 | С 111б - ГКЛ с 2х сторон (D=75) | 2,91 | 28 | $м^2$ |
| 2 | ГОСТ 27935-88 | ЛДСП 16мм с меламиновым покрытием | 3,31 | - | $м^2$ |
| 3 | ГОСТ 34180-2017 | 150х1400 | 2 | | шт. |
| | | Шкаф в осях 2с- Вс | | | |
| 1 | Серия 1.031.9-2.07.1 выпуск 1 | С 111б - ГКЛ с 2х сторон (D=75) | 3,74 | 28 | $м^2$ |
| 2 | ГОСТ 27935-88 | ЛДСП 16мм с меламиновым покрытием | 6,62 | - | $м^2$ |
| 3 | ГОСТ 34180-2017 | 150х1400 | 4 | | шт. |
| | | Шкаф в осях 4с- Вс | | | |
| 1 | Серия 1.031.9-2.07.1 выпуск 1 | С 111б - ГКЛ с 2х сторон (D=75) | 3,66 | 28 | $м^2$ |
| 2 | ГОСТ 27935-88 | ЛДСП 16мм с меламиновым покрытием | 7,08 | - | $м^2$ |
| 3 | ГОСТ 34180-2017 | 150х1500 | 4 | | шт. |
| | | Шкаф в осях 5с- Вс | | | |
| 1 | Серия 1.031.9-2.07.1 выпуск 1 | С 111б - ГКЛ с 2х сторон (D=75) | 2,8 | 28 | $м^2$ |
| 2 | ГОСТ 27935-88 | ЛДСП 16мм с меламиновым покрытием | 3,54 | - | $м^2$ |
| 3 | ГОСТ 34180-2017 | 150х1500 | 2 | | шт. |

Примечания:

1. В спецификации дан расход материалов на встроенные шкафы на одном этаже .
2. Встроенные шкафы выполнить на всех этажах согласно чертежам на листах АР -10, 11.

Взамен инв. | Подпись и дата | Инв. подл.

| Изм. | Кол.уч. | Лист | №док. | Подпись | Дата |
|---|---|---|---|---|---|
| Исполнил | | Заворина | | | 09.22 |
| Проверил | | Волков | | | 09.22 |
| Н.контр. | | Волков | | | 09.22 |

1205-6-1-АР

Строительство 60-квартирного жилого дома в г. Аягоз области Абай (Позиция 3)

5-этажный 60-квартирный жилой дом

| Стадия | Лист | Листов |
|---|---|---|
| РП | 19 | 21 |

Схема и спецификация встроенных шкафов

ТОО "Востокагропромпроект" г. Усть-Каменогорск

## Схема ограждения Ог-1 лоджии длинной 3,34м

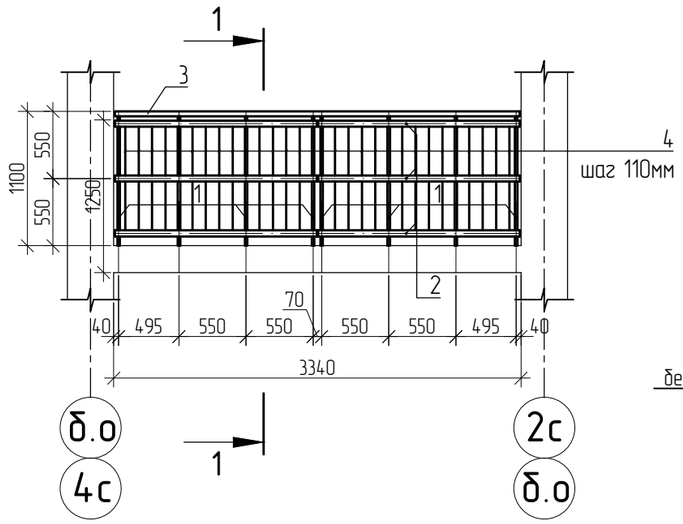


## 1 - 1

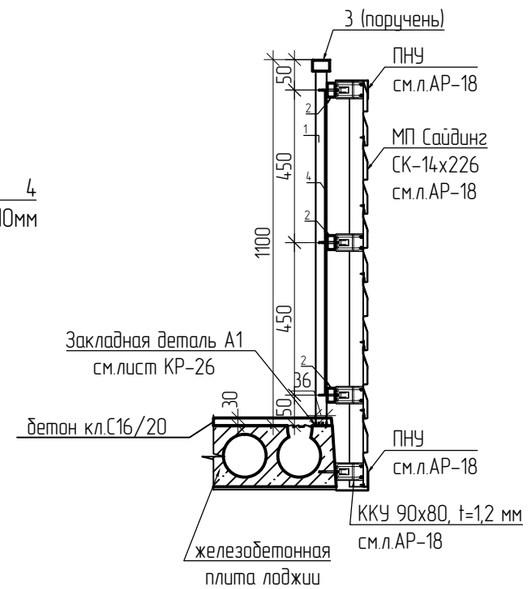


## Схема ограждения Ог-2 лоджии длинной 6,8м

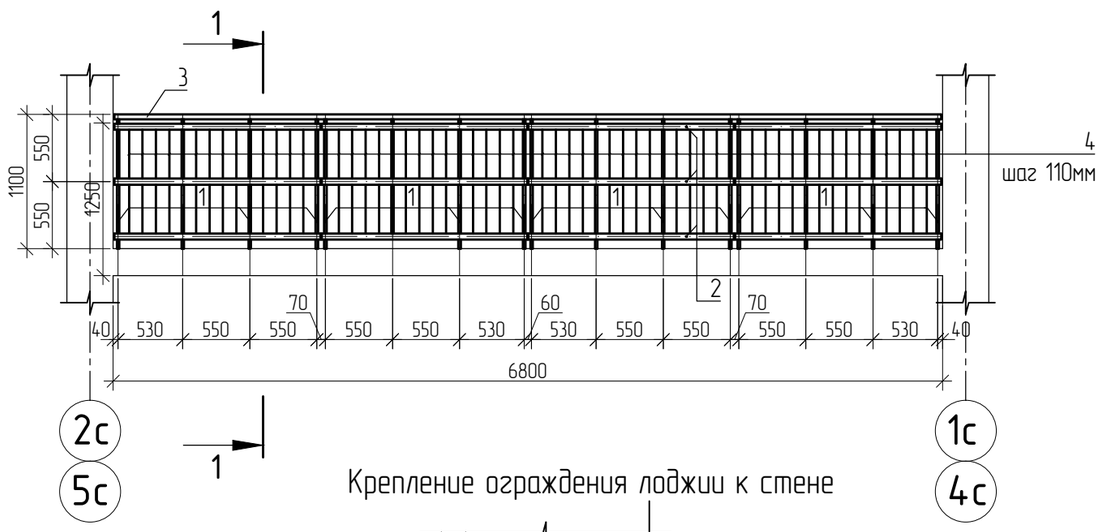


## Крепление ограждения лоджии к стене

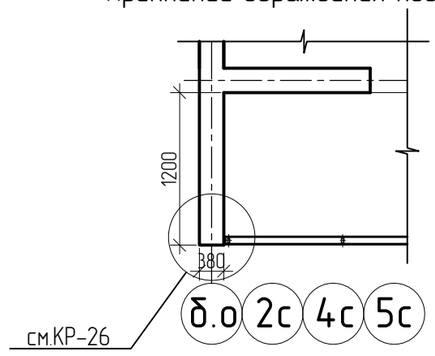


## Спецификация лоджий и элементов ограждения лоджии

| Поз. | Обозначение | Наименование | Кол. | Масса, кг | Примеч. |
|---|---|---|---|---|---|
| Ог-1 | данный лист | Ограждение Ог-1 | 30 | 157,2 | |
| Ог-2 | | Ограждение Ог-2 | 30 | 259,8 | |
| | | Ограждение Ог-1 | | | Σ кг 157.2 |
| 1 | | Полоса $\frac{20х36\ ГОСТ\ 103-2006*}{S235\ EN\ 10025-2}$, L=1060 | 8 | 6,00 | 48,00 кг |
| 2 | | Труба прямоугольная $\frac{50х30х4\ ГОСТ\ 30245-2012}{S235\ EN\ 10025-2}$, п.м. | 10,00 | 4,20 | 42,00 кг |
| 3 | | Труба прямоугольная $\frac{60х40х4\ ГОСТ\ 30245-2012}{S235\ EN\ 10025-2}$, п.м. | 3,34 | 5,45 | 18,20 кг |
| 4 | ГОСТ 34028-2016 | ⌀12 А400 L=1000 мм | 24 | 0,98 | 49,0 кг |
| | | Ограждение Ог-2 | | | Σ кг 259,78 |
| 1 | | Полоса $\frac{20х36\ ГОСТ\ 103-2006*}{S235\ EN\ 10025-2}$, L=1060 | 15 | 6,00 | 90,00 кг |
| 2 | | Труба прямоугольная $\frac{50х30х4\ ГОСТ\ 30245-2012}{S235\ EN\ 10025-2}$, п.м. | 20,40 | 4,20 | 85,68 кг |
| 3 | | Труба прямоугольная $\frac{60х40х4\ ГОСТ\ 30245-2012}{S235\ EN\ 10025-2}$, п.м. | 6,80 | 5,45 | 37,06 кг |
| 4 | ГОСТ 34028-2016 | ⌀12 А400 L=900 мм | 48 | 0,98 | 47,04 кг |
| | | | | | |
| | | | | | |
| | | | | | |

1. Данный лист читать совместно с листами АР-5-8,26.
2. Сварные швы выполнить по ГОСТ 5264-80* электродами Э-42 ГОСТ 9467-75*. Сварные швы принять по наименьшей толщине свариваемых элементов.
3. Металлические изделия после монтажа окрасить эмалью ПФ-115 ГОСТ 6465-76* в два слоя по грунтовке ГФ-021 ГОСТ 25129-82* при общей толщине покрытия 55 мкм.
4. Спецификация элементов ограждения лоджии дана на одну лоджию.
5. Наименование стали S235 EN 10025-2 соответствует стали ранее используемой марки С245 ГОСТ 27772.
6. Схема ограждения лоджии см.л. КР-26.
7. Расход материалов для облицовки лоджий дан на листе АР-18

| Изм. | Кол.уч. | Лист | №док. | Подпись | Дата | 1205-6-1-АР | | |
|---|---|---|---|---|---|---|---|---|
| | | | | | | Строительство 60-квартирного жилого дома в г. Аягоз области Абай (Позиция 3) | | |
| Исполнил | | Заворина | | | 09.22 | 5-этажный 60-квартирный жилой дом | Стадия: РП | Лист: 20 / Листов: 21 |
| Проверил | | Волков | | | 09.22 | Ограждение лоджий Деталь крепления | ТОО "Востокагропромпроект" г. Усть-Каменогорск | |
| Н.контр. | | Волков | | | 09.22 | | | |

## Опросный лист для заказа подъемного устройства (начало)

| Номер № | Наименование | Данные на заказ |
|---|---|---|
| 1 | Наименование, телефон, e-mail изготовителя | ТОО "Т8", Казахстан<br>тел: +7(771) 800 12 12,<br>e-mail: sales@novoprom.kz |
| 2 | Модель подъемника | Наклонный подъемник НП-001 |
| 3 | Наименование здания, в котором устанавливается подъемник (жилое, промышленное, административное, бытовое) | жилое |
| 4 | Назначение подъемника | Предназначен для людей с ограниченными двигательными возможностями на инвалидной коляске для преодоления лестничных пролетов |
| 5 | Грузоподъемность (в кг) | 225кг |
| 6 | Скорость (м/с) | 0,15 м/с |
| 7 | Высота подъема (отметки нижней, верхней остановки), м | 900 мм (-0,920; -0,020) |
| 8 | Количество остановок (перечислить отметки остановок) | 2 (-0,920; -0,020) |
| 9 | Размеры платформы, мм | 960x1250 |
| 10 | Предел огнестойкости | EI30 |
| 11 | Отделка платформы | черный металл |
| 12 | Кнопочный пост (кнопка вызова платформы) | на платформе |
| 13 | Механизм подъема | трос (лебёдочный) |
| 14 | Моторный отсек (электродвигатель и блок управления) | по месту |
| 15 | Аварийные концевые выключатели | да |
| 16 | Ловитель (от обрыва троса) | да |

## Опросный лист для заказа подъемного устройства (окончание)

| Номер № | Наименование | Данные на заказ |
|---|---|---|
| 17 | Режим работы | 3 мин. рабочий режим, 7 мин. перерыв |
| 18 | Число заказываемых подъемников с одинаковой характеристикой | 3 |
| 19 | Необходимость монтажных работ (да, нет)<br>Тип монтажа (замена существующего, новое строительство) | да, новое |

| Изм. | Кол.уч. | Лист | №док. | Подпись | Дата | 1205-6-1-АР | | |
|---|---|---|---|---|---|---|---|---|
| | | | | | | Строительство 60-квартирного жилого дома в г. Аягоз области Абай (Позиция 3) | | |
| Исполнил | | Заворина | | | 09.22 | 5-этажный 60-квартирный жилой дом | Стадия: РП | Лист: 21 / Листов: 21 |
| Проверил | | Волков | | | 09.22 | Опросный лист для заказа подъемника | ТОО "Востокагропромпроект" г. Усть-Каменогорск | |
| Н.контр. | | Волков | | | 09.22 | | | |