ТОО "Востокагропромпроект"

Государственная лицензия ГСЛ №003397 на право выполнения проектных работ на территории РК

Стадия: РП
Заказ №1205-6

Строительство 60-квартирного жилого дома в г. Аягоз области Абай (Позиция 3)

5-этажный 60-квартирный жилой дом

Видеонаблюдение

1205-6-1-ВН

Том 6.9

г. Усть-Каменогорск 2022г.

ТОО "Востокагропромпроект"

Государственная лицензия ГСЛ №003397 на право выполнения проектных работ на территории РК

Стадия: РП
Заказ №1205-6

Строительство 60-квартирного жилого дома в г. Аягоз области Абай (Позиция 3)

5-этажный 60-квартирный жилой дом

Видеонаблюдение

1205-6-1-ВН

Том 6.9

Директор ТОО "Востокагропромпроект" _____ Урунтаев М.Ж.

Главный архитектор проекта _____ Чапля Р.А.

г. Усть-Каменогорск 2022г.

ВЕДОМОСТЬ ОСНОВНОГО КОМПЛЕКТА РАБОЧИХ ЧЕРТЕЖЕЙ

Лист	Наименование	Примечание
1	Общие данные	
2	Скелетная схема видеонаблюдения	
3	План разводки сетей видеонаблюдения первого этажа блок-секции 1 в осях 1-2	
4	План разводки сетей видеонаблюдения первого этажа блок-секции 1 в осях 2-3	
5	План разводки сетей видеонаблюдения первого этажа блок-секции 1 в осях 3-4	

ВЕДОМОСТЬ ССЫЛОЧНЫХ И ПРИЛАГАЕМЫХ ДОКУМЕНТОВ

Обозначение	Наименование	Примечание
	Ссылочные документы	
ГОСТ 21.603-80	Связь и сигнализация. Рабочие чертежи	
ГОСТ 21.406-88*	Проводные средства связи. Обозначения условные	
	графические на схемах и планах	
СНиП РК 3.02-10-2010	Устройство систем связи, сигнализации и	
	диспетчеризации инженерного оборудования	
	жилых и общественных зданий	
	Прилагаемые документы	
1205-6-1-ВН.СО	Спецификация оборудования, изделий и материалов	2 листа

ОБЩИЕ ДАННЫЕ

Данный раздел проекта разработан в соответствии с нормативными и нормативно-техническими документами, архитектурно-строительных планов и разрезов, санитарно-технических чертежей, задания на проектирование. Рабочим проектом предусматриваются следующие виды систем связи:-телефонизация, видеонаблюдение.

Охранное видеонаблюдение

Настоящая проектная документация видеонаблюдения (далее, ВН) разработана на базе требований, предоставленных Заказчиком.

ВН предназначена для круглосуточной, непрерывной работы и обеспечения контроля над входом в подъезд жилого дома, периметра дома.

ВН предусматривает возможность дистанционного локального просмотра изображения в режиме реального времени и видеоархива со всех камер системы. Все данные от проектируемого оборудования установленного в проектируемом шкафу ШВН (см. лист.2) передаются по зашифрованным VPN-каналам и хранятся в ЦОД уровня Tier. Доступ к услуге осуществляется через мобильное приложение или WEB-браузер. Хранение архива видеозаписей предусмотрено в «облаке» Казахтелеком до 7 дней.

Для обеспечения выполнения задач в зоне обзора устанавливаются видеокамеры уличногоисполнения . Жилой дом оборудуется системой IP-видеонаблюдения на основе сетевых камер фирмы Hikvision. Разрешение камер 2688x1520 20 к/с. Для записи, хранения и передачи видеоданных проектом предусмотрен 16-канальный IP-видеорегистратор Hikvision iDS-7716NXI-I4/16P/X. Снаружи жилого дома приняты камеры наружной установки Hikvision DS-2CD2043G-I (2,8 мм) . Крепятся данные камеры над входами в подъезд, на наружных стенах дома на кронштейнах.

ВН оснащена источником бесперебойного питания, который обеспечивает резервное питание по сети 220В камер, сетевого оборудования в течение не менее, чем 10 минут в случае аварийного выключения подачи электроэнергии.

Комплектацию и тип устанавливаемого оптического оборудования согласовать перед производством работ с ЦТО МС ВК ОДТ.

Рабочий проект разработан в соответствии с государственными нормативными требованиями, действующими в Республике Казахстан

ГАП Чапля Р.А.

Взам. инв. №	Подп. и дата	Инв. № подл.

Изм.	Кол. уч.	Лист	№ док.	Подпись	Дата	1205-6-1-ВН		
						Строительство 60-квартирного жилого дома в г. Аягоз облсти Абай (Позиция 3)		
Гл. спец.		Анисимова			05.23	5-этажный 60-квартирный жилой дом	Стадия	Лист	Листов
Разработал		Горбачев			05.23		РП	1	5
Н.контроль		Анисимова			05.23	Скелетная схема сетей видеонаблюдения	ТОО "Востокагропромпроект" г.Усть-Каменогорск		

Скелетная схема сетей видеонаблюдения

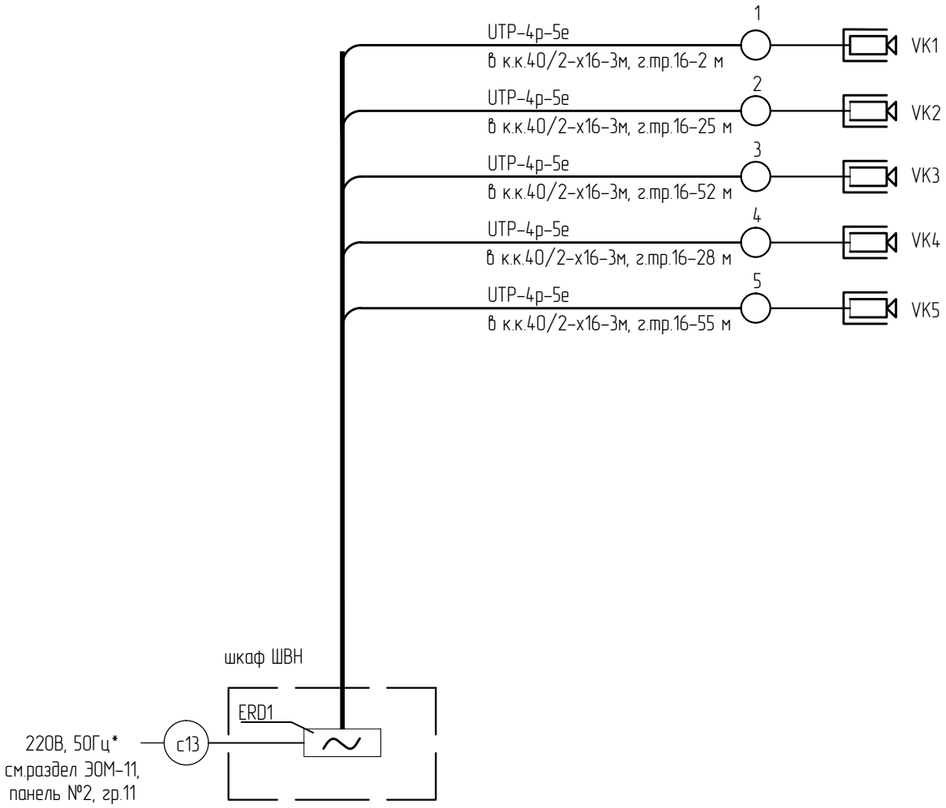

Общий вид ШВН 19" 9U
(1:10)

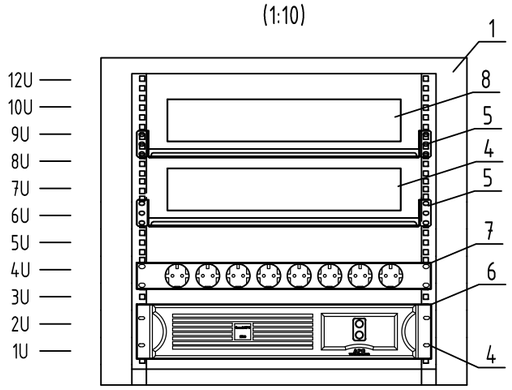

Условные обозначения

	Наименование	Обозначение
1	Корпус шкафа , SHIP, 5606.01.100, SE серия, 19"6U, 570х600х380мм, ШхГхВ	
2	Видеокамера Hikvision DS-2CD2043G0-I (2,8мм) IP видеокамера уличная 4МП,	VK
	EasyIP 2.0 Plus, уличная цилиндрическая IP-камера	
4	Абонентский терминал ONT GPON – GS3200-S TVBS габ. 175 мм (д) х 115 мм (ш) х 33 мм (в)	
5	Полка стационарная, 1U SHIP 700160100	
6	Источник бесперебойного питания, SVC, RTO-1.5K-LCD, Мощность 1500ВА/900Вт,	ERD
7	Сетевой фильтр, 8 розеток по 16 А, с выключателем, SHIP 700508102	
8	Hikvision iDS-7716NXI-I4/16P/X 16-канальный сетевой видеорегистратор, DeepinMind	

Взам. инв. №	Подп. и дата	Инв. № подл.

Изм.	Кол. уч.	Лист	№ док.	Подпись	Дата	1205-6-1-ВН		
						Строительство 60-квартирного жилого дома в г. Аягоз облсти Абай (Позиция 3)		
Гл. спец.		Анисимова			05.23	5-этажный 60-квартирный жилой дом	Стадия	Лист	Листов
Разработал		Горбачев			05.23		РП	2	
Н.контроль		Анисимова			05.23	Скелетная схема видеонаблюдения	ТОО "Востокагропромпроект" г.Усть-Каменогорск		

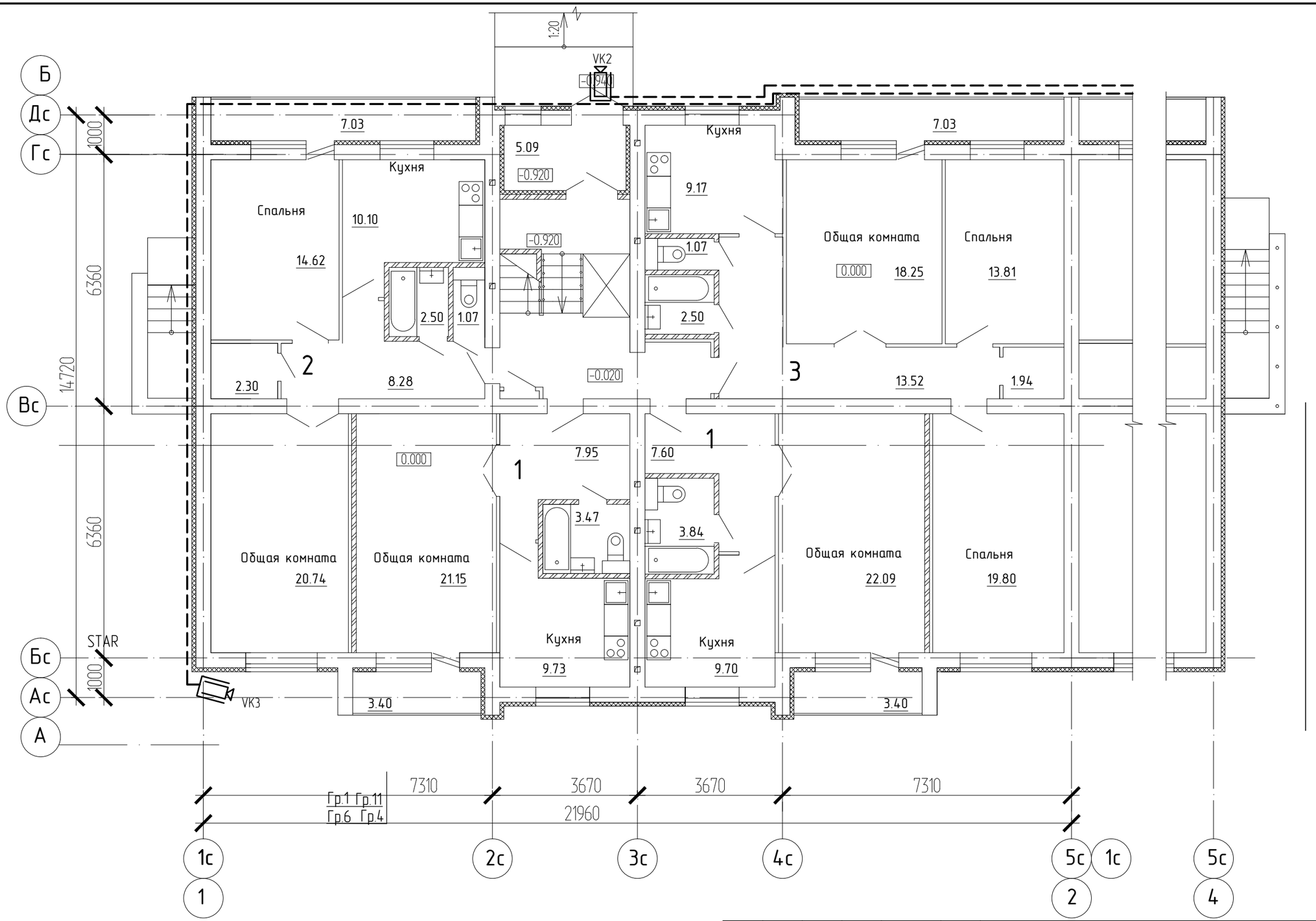

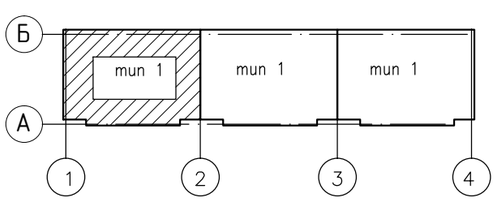

Изм.	Кол. уч.	Лист	№ док.	Подпись	Дата
Гл. спец.		Анисимова			05.23
Разработал		Горбачев			05.23
Н.контроль		Анисимова			05.23

1205-6-1-ВН

Строительство 60-квартирного жилого дома в г. Аягоз области Абай (Позиция 3)

5-этажный 60-квартирный жилой дом

Стадия	Лист	Листов
РП	3	

План разводки сетей видеонаблюдения первого этажа блок-секции 1 в осях 1-2

ТОО "Востокагропромпроект" г.Усть-Каменогорск

Взам. инв. №

Подп. и дата

Инв. № подл.

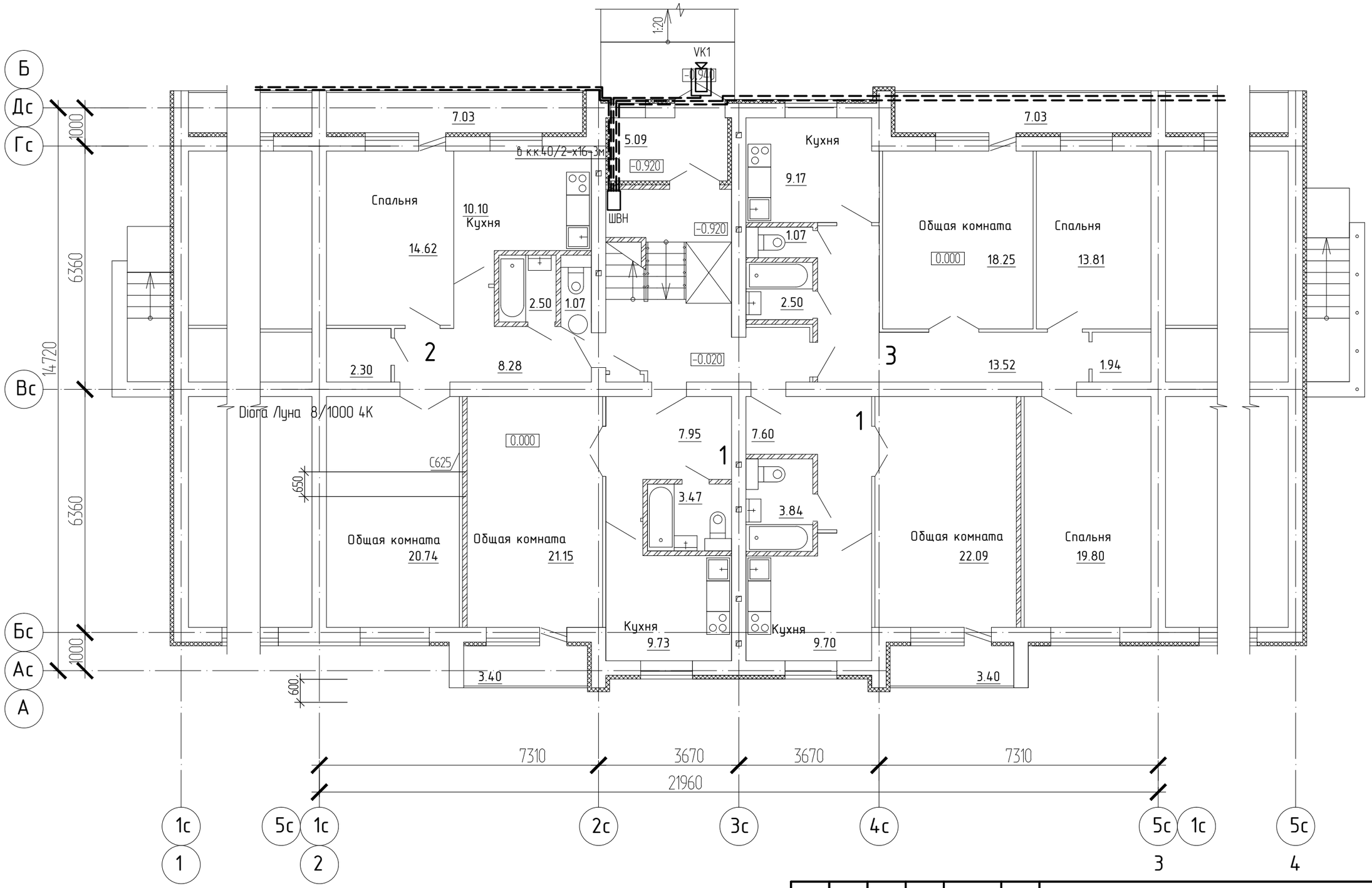

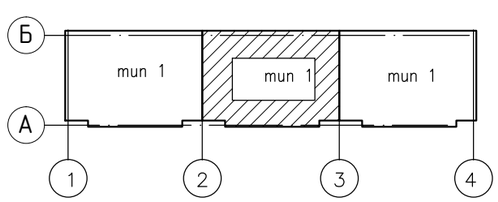

						1205-6-1-ВН
						Строительство 60-квартирного жилого дома в г. Аягоз области Абай (Позиция 3)
Изм.	Кол. уч.	Лист	№ док.	Подпись	Дата	
Гл. спец.		Анисимова			05.23	5-этажный 60-квартирный жилой дом
Разработал		Горбачев			05.23	
Н.контроль		Анисимова			05.23	План разводки сетей видеонаблюдения первого этажа блок-секции 1 в осях 2-3

Стадия	Лист	Листов
РП	4	

ТОО "Востокагропромпроект" г.Усть-Каменогорск

Взам. инв. №

Подп. и дата

Инв. № подл.

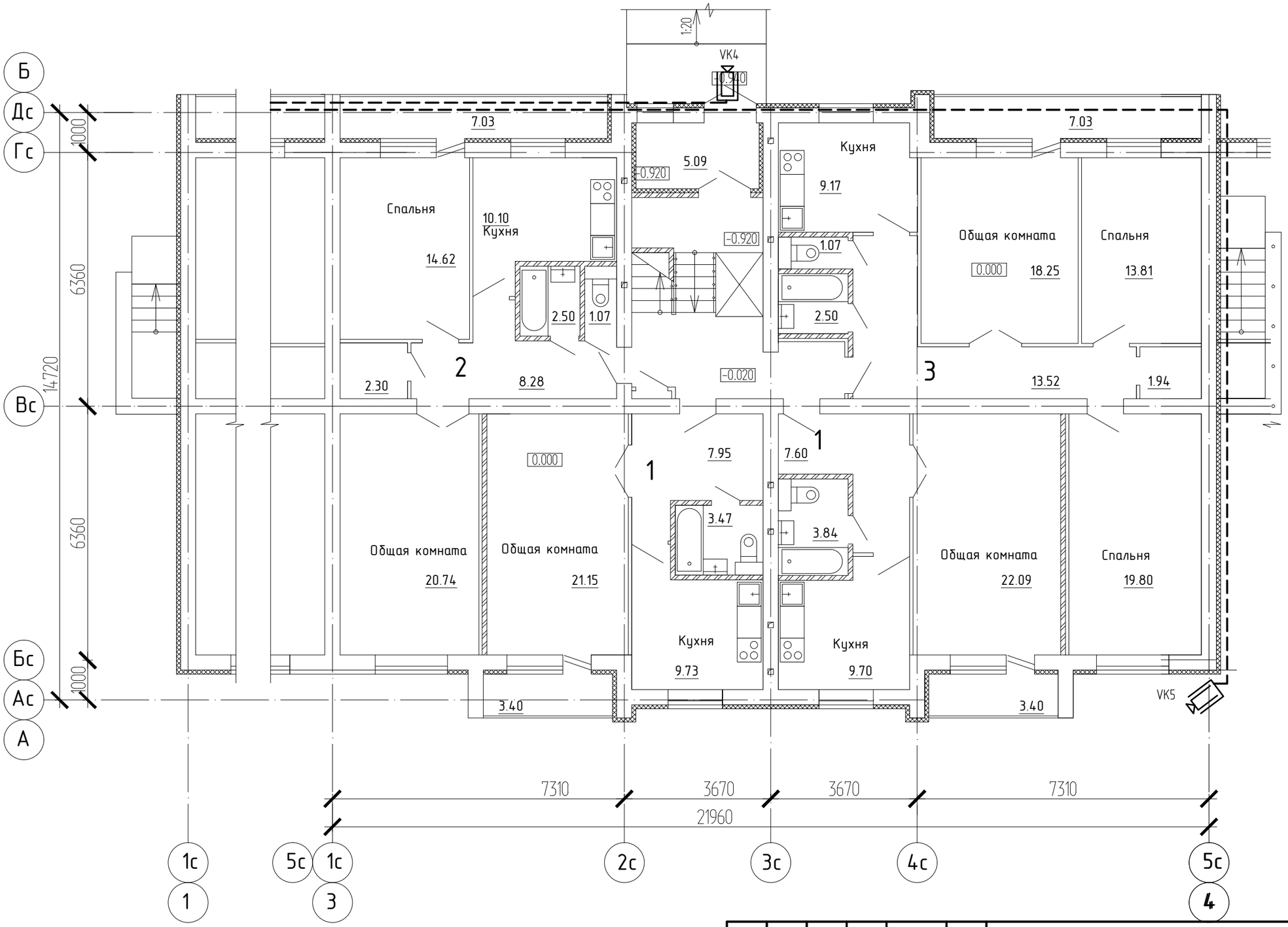

Изм.	Кол. уч.	Лист	№ док.	Подпись	Дата
Гл. спец.		Анисимова			05.23
Разработал		Горбачев			05.23
Н.контроль		Анисимова			05.23

1205-6-1-ВН

Строительство 60-квартирного жилого дома в г. Аягоз облсти Абай (Позиция 3)

5-этажный 60-квартирный жилой дом

Стадия	Лист	Листов
РП	5	

План разводки сетей видеонаблюдения первого этажа блок-секции 1 в осях 3-4

ТОО "Востокагропромпроект" г.Усть-Каменогорск

Взам. инв. №

Подп. и дата

Инв. № подл.

Позиция	Наименование и техническая характеристика	Тип, марка, обозначение документа, опросного листа	Код оборудования, изделия, материала	Поставщик	Единица измерения	Коли-чество	Масса единицы, кг	Примечания
1	Оборудование видеонаблюдения							
1.1	Шкаф настенный телекоммуникационный, 570x600x380мм, ШхГхВ, IP20, Черный	SHIP, 5606.01.100, SE серия, 19"6U,	291-140-0000		шт	1		
1.2	Источник бесперебойного питания, Мощность 1500ВА/900Вт,	SVC, RTO-1.5K-LCD	291-150-0000		шт	1		
	RTO-серия, Стоечный 2U, LCD\Tel.line, Smart, Диапазон работы AVR:165-275В,							
1.3	Бат.:12В/9Ah*2шт., Вых: 3 Shuko CEE7, Чёрный							
1.4	Абонентский терминал габ. 175 мм (д) x 115 мм (ш) x 33 мм (в).	ONT GPON - GS3200-S TVBS	248-102-0102		шт	1		
1.5	16-канальный сетевой видеорегистратор, DeepinMind	Hikvision iDS-7716NXI-I4/16P/X			шт	1		
1.6	Полка стационарная, 1U SHIP 700160100	1U SHIP 700160100			шт	1		
1.7	Видеокамера видеокамера уличная 4МП, EasyIP	Hikvision DS-2CD2043G0-I (2,8мм) IP			шт	5		
	2.0 Plus, уличная цилиндрическая IP-камера с EXIR-подсветкой до 30м;							
	1/3"Progressive Scan CMOS;объектив 2,8мм; угол обзора 98°; механический							
	ИК-фильтр.							

Взам. инв. №

Подп. и дата

Инв. № подл.

Изм.	Кол. уч.	Лист	№ док.	Подпись	Дата
Гл. спец.		Анисимова			05.23
Разработал		Горбачев			05.23
Н.контроль		Анисимова			05.23

1205-6-1-ВН.СО

Строительство 60-квартирного жилого дома в г. Аягоз облсти Абай (Позиция 3)

5-этажный 60-квартирный жилой дом

Стадия	Лист	Листов
РП	1	

Спецификация оборудования, изделий и материалов

ТОО "Востокагропромпроект" г.Усть-Каменогорск

А3 2023г.

Позиция	Наименование и техническая характеристика	Тип, марка, обозначение документа, опросного листа	Код оборудования, изделия, материала	Поставщик	Единица измерения	Коли-чество	Масса единицы, кг	Примечания
1.8	Кабель парной скрутки для структурированных кабельных систем, 4 витые пары	UTP Cat.6A	291-190-0000		м	177		
	с однопроволочными медными проводниками диаметром 0,574 мм, для передачи сигнало							
	с частотой до 100 МГц, емкостью 4х2х0,52 кв. мм. UTP Cat.6A							
1.9	Кабельный канал ПВХ	40/2-х16	243-907-0107	АО "ИЭК"	м	3		
1.10	Труба гофрированная ПВХ D16		241-207-0301	АО "ИЭК"	м	162		

Взам. инв. №

Подп. и дата

Инв. № подл.

Изм.	Кол.уч.	Лист	№ док.	Подпись	Дата

1205-6-1-ВН.СО

Лист 2

А3

2023 г