Товарищество с ограниченной ответственностью “MM Project"

РАБОЧИЙ ПРОЕКТ

«Разработка ПСД 5-ти этажного 30 квартирного жилого дома в г.Атырау, улица Баймуханова, стр. №50-А »

Раздел: ГСВ
Газоснабжение внутреннее

Директор ТОО «MM PROJECT»_____Амангелді М.

ГУ «Отдел городского строительства» _____Камалов У.

ОБЩИЕ ДАННЫЕ

1. Рабочий проект 5-ти этажного жилого дома по адресу: г.Атырау, ул. Баймуханова, район дома №50А
за №06-02-03-02-34/532 от 25.05.2023г выданными ГУ «Отдел городского строительства» Гарантийное письмо на получение ТУ газоснабжение

1. Газоснабжение кухонь предусмотрено от наружной сети. Газовые вводы осуществляются непосредственно через лоджий и балконы в кухни где располагается газопотребляющее оборудование. Проектом предусматривается подключение 4-х конфорочной газовой плиты, ПГ-4 (45) на 1 блок далее по стоякам в кухни каждой квартиры.
2. Установку газоиспользующее оборудование предусмотрено с устройством и систем автоматического отключения подачи газа , Учет расхода газа осуществляется газовым счетчиком "СГМБ G-1.6"
3. Расход газа на 1 блок составляет Q- 11,93 м³/час (с учетом коэффициента одновременности)
4. Для прекращения подачи газа потребителю на каждом вводе в дом устанавливаются отключающие шаровы кран Ду 32 на отметке 1,7 м от уровня площадки.
Наружный газопровод выполнен по ГОСТу 10704-91 Ø32х3.0 от врезки до входа в зданий, внутренний газопровод принят по ГОСТу 3262-75 от входа в зданий и внутри помещений Ø32х2,8; Ø25х2,8; Ø20х2,5; Ø15х2,5 . Прокладка стояков производится по кухням каждой квартиры. На опусках к газовым приборам предусмотрена установка шаровых кранов Ду 15 до счетчика и после счетчика.
5. Установку газовых приборов, прокладку газопроводов и испытание выполнять в соответствии с требованиями СН РК 4.03-01-2011 "Газораспределительные системы" и "Правил промышленной безопасности".
В помещении кухни устанавливается сигнализатор контроля загазованности САКЗ-МК-2 предназначенные для непрерывного автоматического контроля содержания топливного и угарного газа в воздухе коммунально-бытовых помещений, и выдачи сигнализации о превышении установленных значений объемной доли газов, с одновременной выдачей сигнала на закрытие электромагнитного клапана КЗЭУГ-А.
Сигнализаторы устанавливаются на расстоянии 20 см ниже потолка (для индикации утечек природного газа и индикации угарного газа).
Исполнительное устройство (клапан) устанавливается на основном газопроводе и прекращает подачу газа в случае обнаружения утечек.
Монтаж и место установки газоанализаторов и отключающего клапана, система автоматического контроля загазованности типа САКЗ-МК-2 уточнить по месту с представителями газовых сетей.
6. Газовые плиты предусмотрены оснащенной автоматикой безопасности согласно СН РК 4.03-01-2011 п7.13.Подсоединении к газовой плите осуществляется с помощью гибкого присоединительного рукава.
7. Кухня каждой квартиры оснащена системой вентиляцией приточно-вытяжной с естественным побуждением, приток воздуха осуществляется через вентиляционные решетки в вентканалы во внутренних стенах выходящие в вентиляционную шахту
8. Внутренний газопровод низкого давления после монтажа окрасить 2 слоя грунтовкой и масляной краской в цвет стен в 2 слоя, отключающие арматуру покрыть красного цвета .
9. Для сварки газопровода применять электроды типа Э42, Э42а ГОСТ 9467-75.
10. Монтаж и испытание газопровода выполнять в соответствии с требованиями СН РК 4.03-01-2011 и "Правил промышленной безопасности".
- Испытание газопровода воздухом на герметичность:
- Pn=0.3 MPa

Основные показатели по чертежам ГСВ

Наименование помещения	Объем помещения (м³)	Наименование оборудования	Расход газа на агрегат м³/ч	Количество приборов на	
				Блок 1	на 2 типа (1-2)
Кухня	23,3	ПГ-4	1,25	15	30
Кухня	22,5	ПГ-4	1,25	30	60
			Всего:	45	90
Расход газа на 1блок Коэф.одновременности =0,212; Qобщ.= N квартир * 1,25 * 0,212= 45* 1,25 * 0,18 = 11,93м³/ч					
Расход газа общий на 2 блока, (1-2) Коэф.одновременности =0,212; Qобщ.= N квартир * 1,25 * 0,212= 90* 1,25 * 0,18 =23,85м³/ч					

Технические решения, принятые в рабочих чертежах, соответствуют требованиям экологических, санитарно-гигиенических, противопожарных и других действующих норм и правил, и обеспечивают безопасную для жизни и здоровья людей эксплуатацию объекта при соблюдении предусмотренных рабочими чертежами мероприятий.

Главный инженер проекта

ВЕДОМОСТЬ ОСНОВНОГО КОМПЛЕКТА РАБОЧИХ ЧЕРТЕЖЕЙ

Обозначение	Наименование	Примечание
182-9-ГСВ	Внутреннее газооборудование	

ВЕДОМОСТЬ РАБОЧИХ ЧЕРТЕЖЕЙ ОСНОВНОГО КОМПЛЕКТА

№ п/п	Наименование	Примечание
1	Общие данные	5-ти этажный 30 квартирный дом Тип 2.
2	План 1-ого этажа М1:100	
3	План типового этажа (2-5 этаж) М1:100	
4	План газопровода низкого давления по фасаду 1-11 ;11-1	
5	Аксонометрическая схема ввода №1,2	
6	Аксонометрическая схема ввода №3,4	
7	Аксонометрическая схема ввода № 5,6	
8	Спецификация.	

ВЕДОМОСТЬ ССЫЛОЧНЫХ И ПРИЛАГАЕМЫХ ДОКУМЕНТОВ

Обозначение	Наименование	Примечание
	Ссылочные документы	
Серия 5.905-25.05	Оборудование, узлы и детали наружных	
	газопроводов (подземных и надземных)	
Серия 5.905-18.05	Узлы и детали крепления газопроводов	

Взам. инв.№

Подл. и дата

Инв.№ подл.

Изм.	Кол.уч.	Лист.	№док.	Подпись	Дата
ГИП	Смагулов Ч.				
Разраб.	Багитжан С.				

ГСВ

«Рабочий проект 5-ти этажного жилого дома по адресу: г.Атырау, ул. Баймуханова, район дома №50А »

5-ти этажный жилой дом (IV класс комфортности)

стадия	лист	листов
РП	1	9

ОБЩИЕ ДАННЫЕ

ТОО "MM Project" г.Атырау 2023г.

План 1-го этажа на отм. 0,000

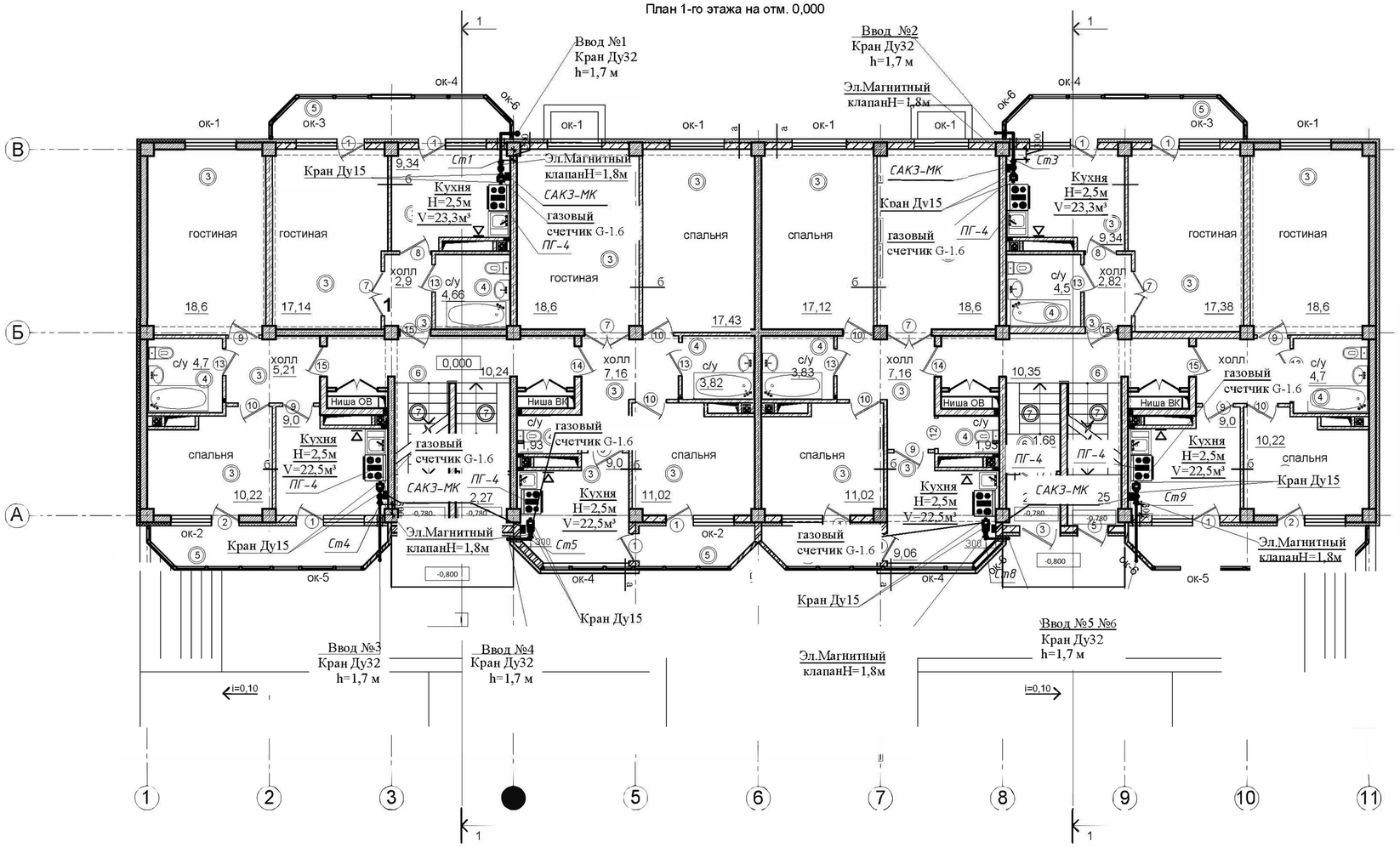

Схема блокировки

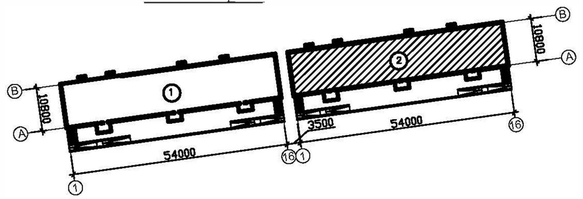

Условные обозначения

- Газопровод в футляре Д40
- Стояк газовый и его номер (Г.ст.1)
- Счетчик газовый
- Подъем (опуск) газопровода
- Плита газовая типа ПГ-4 (ПГ-4)
- Отключающее устройство на газ-де

Узлы крепления газопровода к стене

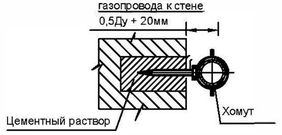

					ГСВ		
Изм.	Кол.уч.	Лист.	№док.	Подпись	Дата	«Рабочий проект 5-ти этажного жилого дома по адресу: г.Атырау, ул. Баймуханова, район дома №50А »	
ГИП		Смагулов Ч.			5-ти этажный жилой дом (IV класс комфортности)	стадия: РП	лист: 2 / листов:
Разраб.		Багитжан С.			План 1-го этажа на отм. 0,000	ТОО "MM Project" г.Атырау 2023г.	

Взам. инв.№

Подп. и дата

Инв.№ подл.

План типового этажа
на отм. +2,900; +5,900; +8,900; +11,900

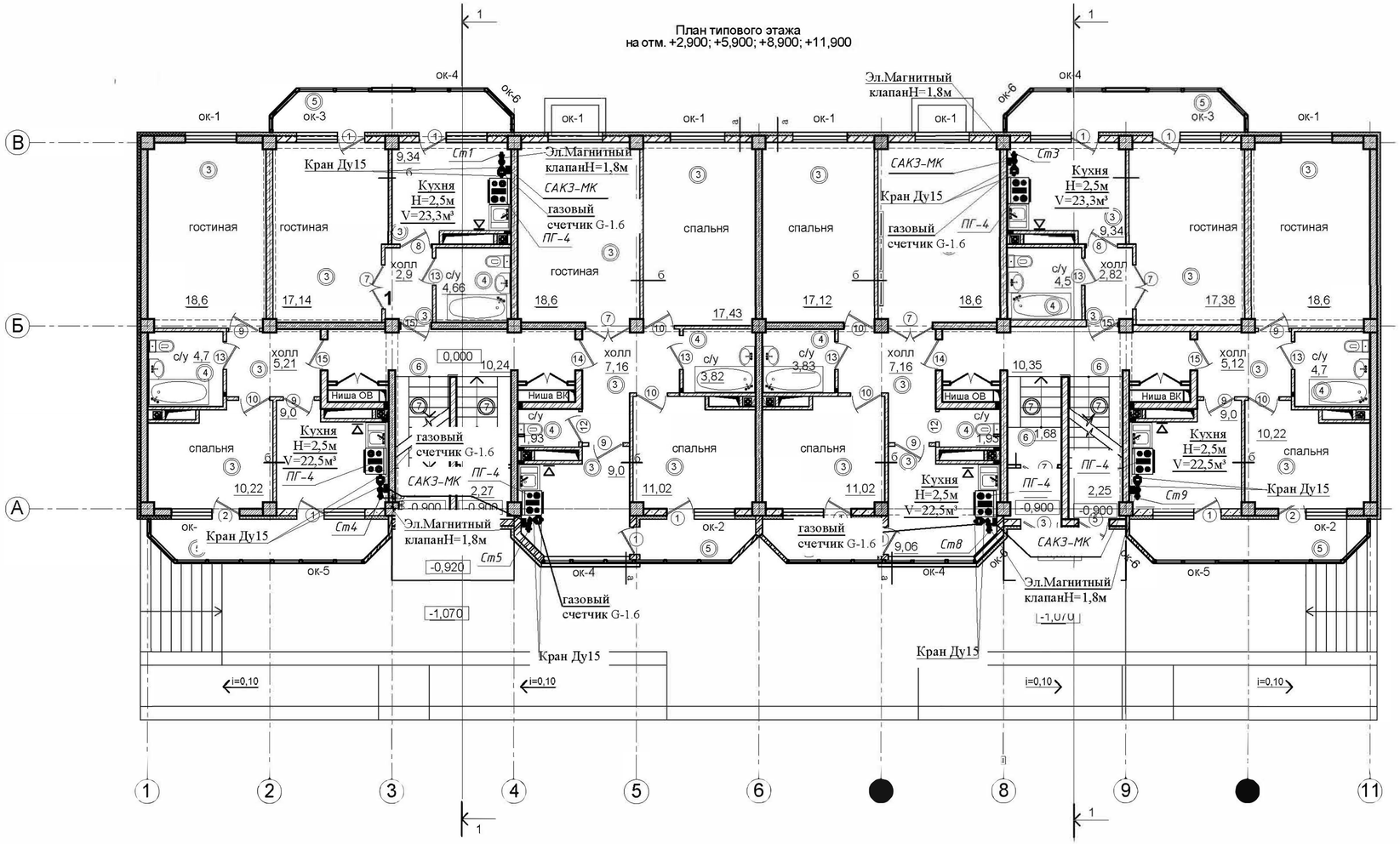

Схема блокировки

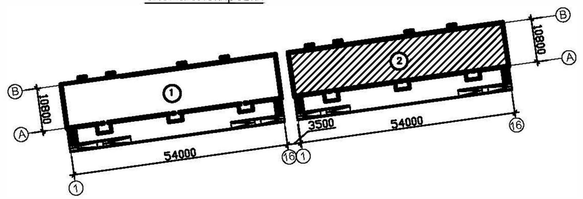

Условные обозначения

- Газопровод в футляре Д40
- Г.ст.1 — Стояк газовый и его номер
- Счетчик газовый
- Подъем (опуск) газопровода
- ПГ-4 — Плита газовая типа ПГ-4
- Отключающее устройство на газ-де

Узлы крепления газопровода к стене

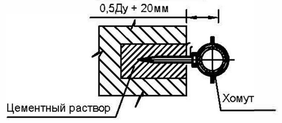

				ГСВ			
Изм.	Кол.уч.	Лист.	№док.	Подпись	Дата	«Рабочий проект 5-ти этажного жилого дома по адресу: г.Атырау, ул. Баймуханова, район дома №50А »	
ГИП		Смагулов Ч.				5-ти этажный жилой дом (IV класс комфортности)	стадия: РП; лист: 3; листов:
Разраб.		Багитжан С.				План типового этажа а отм. + 2,900; +5, 900; +8,900; +11,900	ТОО "MM Project" г.Атырау 2023г.

Взам. инв.№

Подп. и дата

Инв.№ подл.

Фасад в осях "11-1"

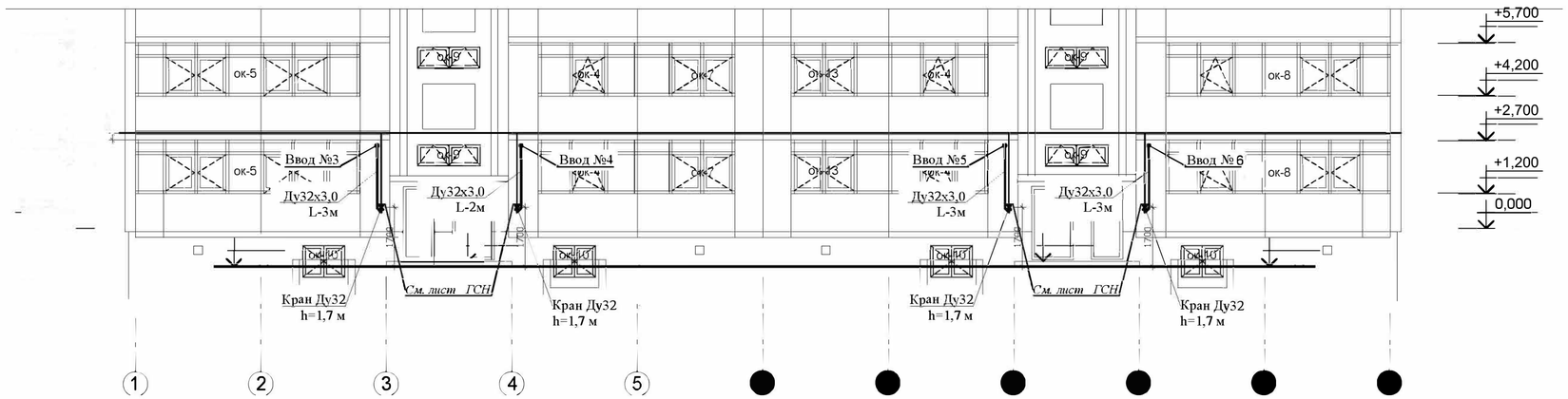

Фасад в осях "1-11"

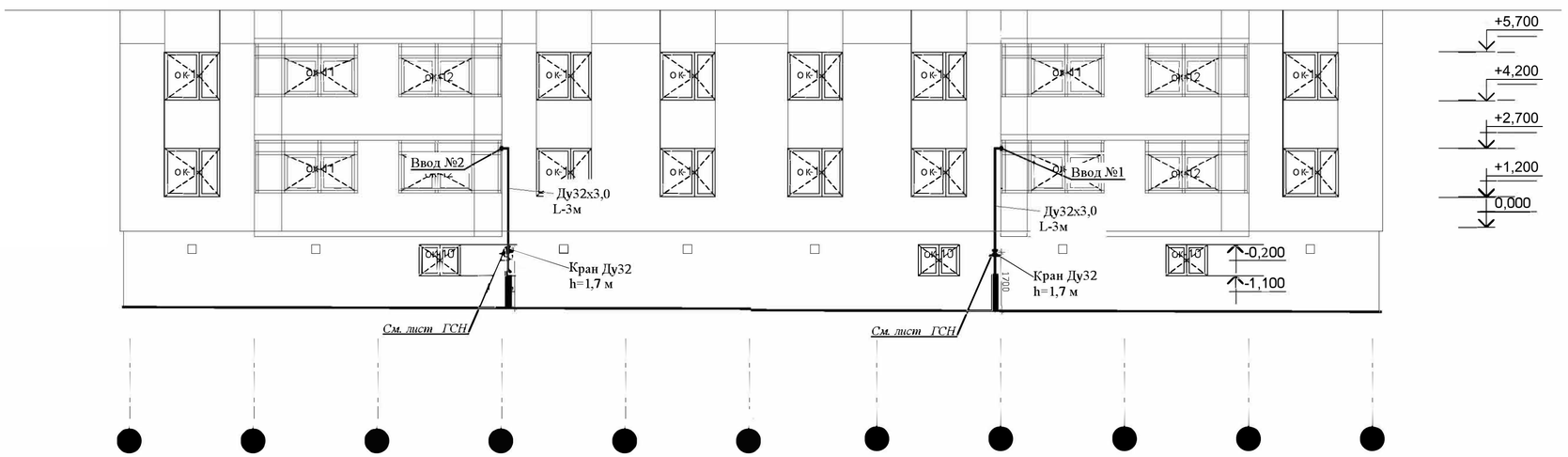

				ГСВ			
				«Рабочий проект 5-ти этажного жилого дома по адресу: г.Атырау, ул. Баймуханова, район дома №50А »			
Изм.	Кол.уч.	Лист.	№док.	Подпись	Дата		
ГИП	Смагулов Ч.			5-ти этажный жилой дом (IV класс комфортности)	стадия	лист	листов
					РП	4	
Разраб.	Багитжан С.			Фасад в осях "1-11" Фасад в осях "11-1"	ТОО "MM Project" г.Атырау 2023г.		

Взам. инв.№

Подп. и дата

Инв.№ подл.

Аксонометрическая схема газопроводов низкого давления

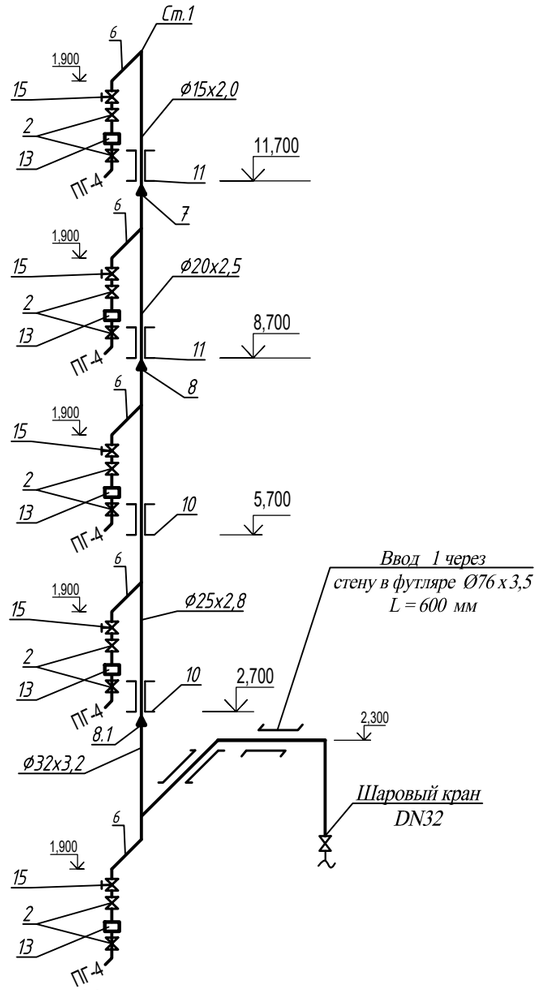

Узел установки
счетчика G-1.6
Ст. 1,2.

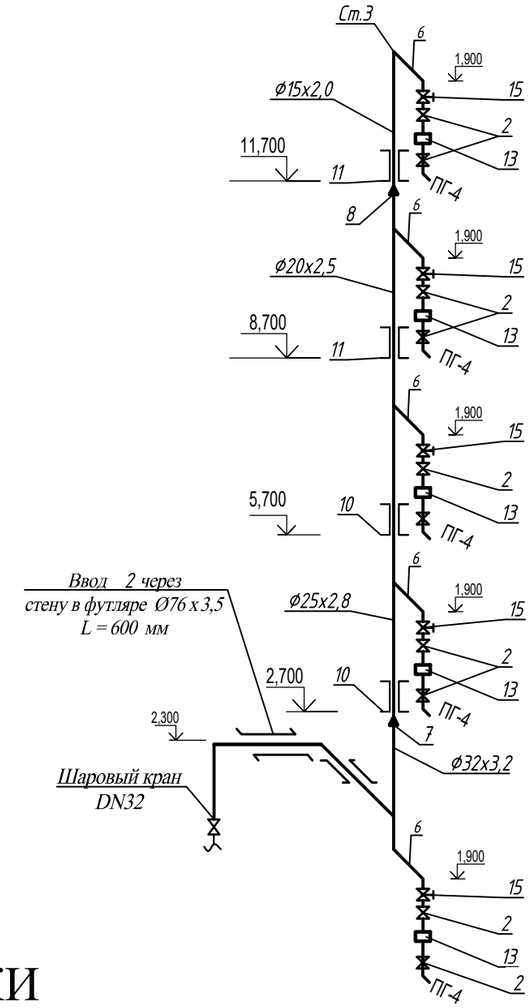

газопровода через стену
Д 32х2,8 - Дуф 50

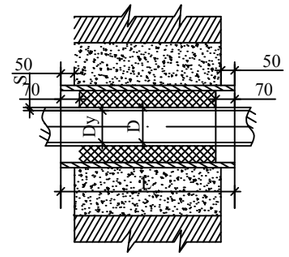

Узел установки
счетчика G-1.6
Ст. 3.

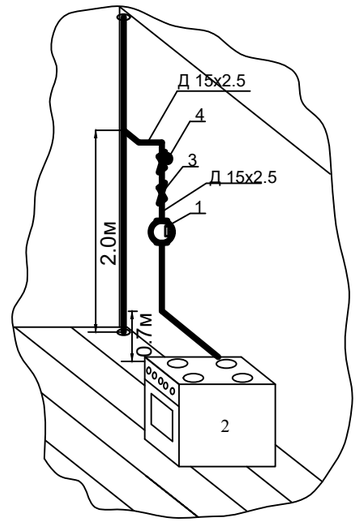

1- Счетчик G-1.6
2- Газовый прибор ПГ-4
3- Кран Ду15
4- Клапан КЗЭУГ-А Ду15

СХЕМА УСТАНОВКИ
САКЗ-МК-2

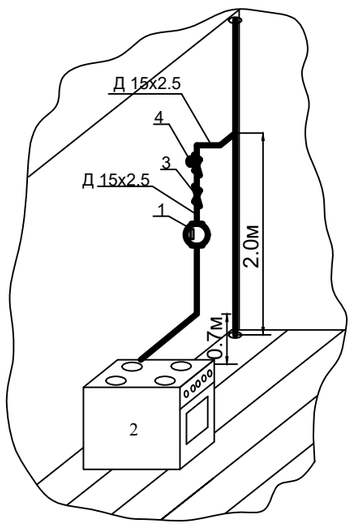

1- Счетчик G-1.6
2- Газовый прибор ПГ-4
3- Кран Ду15
4- Клапан КЗЭУГ-А Ду15

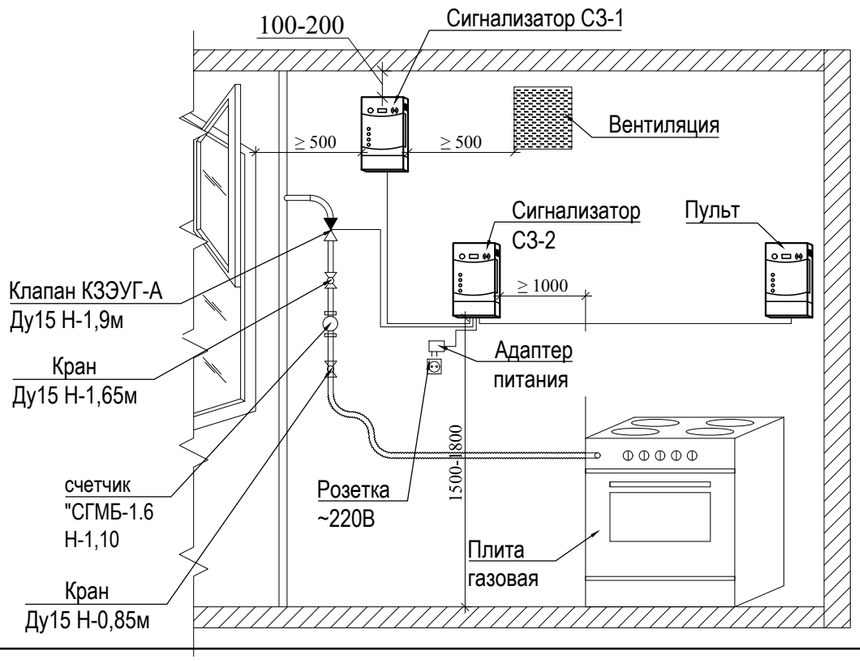

				ГСВ			
				«Рабочий проект 5-ти этажного жилого дома по адресу: г.Атырау, ул. Баймуханова, район дома №50А »			
Изм.	Кол.уч.	Лист.	№док.	Подпись	Дата		
ГИП	Смагулов Ч.			5-ти этажный жилой дом (IV класс комфортности)	стадия	лист	листов
					РП	5	
Разраб.	Багитжан С.			Аксонометрическая схема газопроводов низкого давления	ТОО "MM Project" г.Атырау 2023г.		

Взам. инв.№

Подл. и дата

Инв.№ подл.

Аксонометрическая схема газопроводов низкого давления

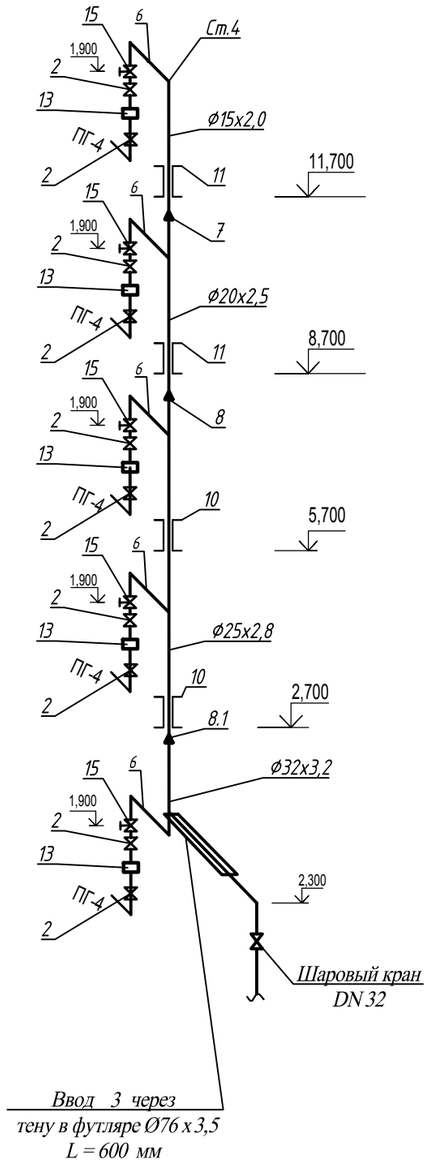

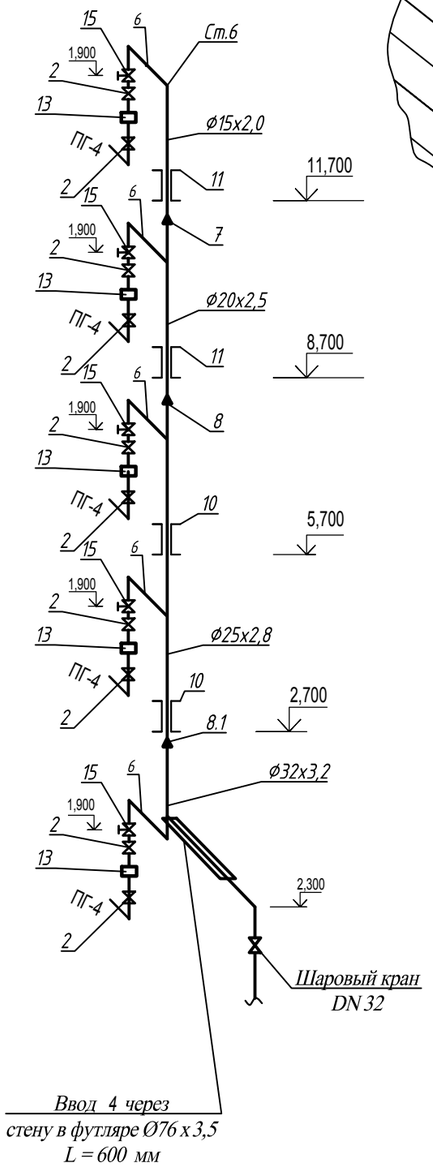

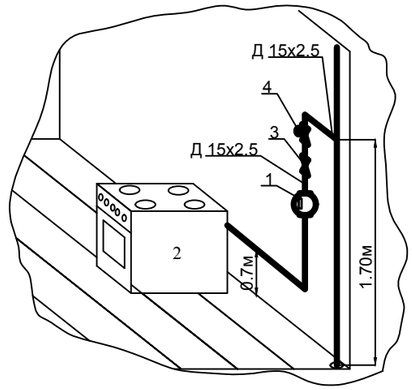

Узел установки
счетчика G-1.6
Ст. 4,6.

газопровода через стену
Д 32х2,8 - Дуф 50

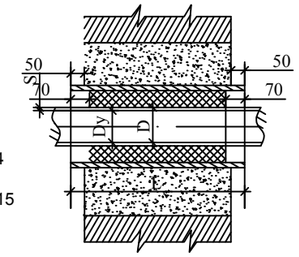

1- Счетчик G-1.6
2- Газовый прибор ПГ-4
3- Кран Ду15
4- Клапан КЗЭУГ-А Ду15

СХЕМА УСТАНОВКИ САКЗ-МК-2

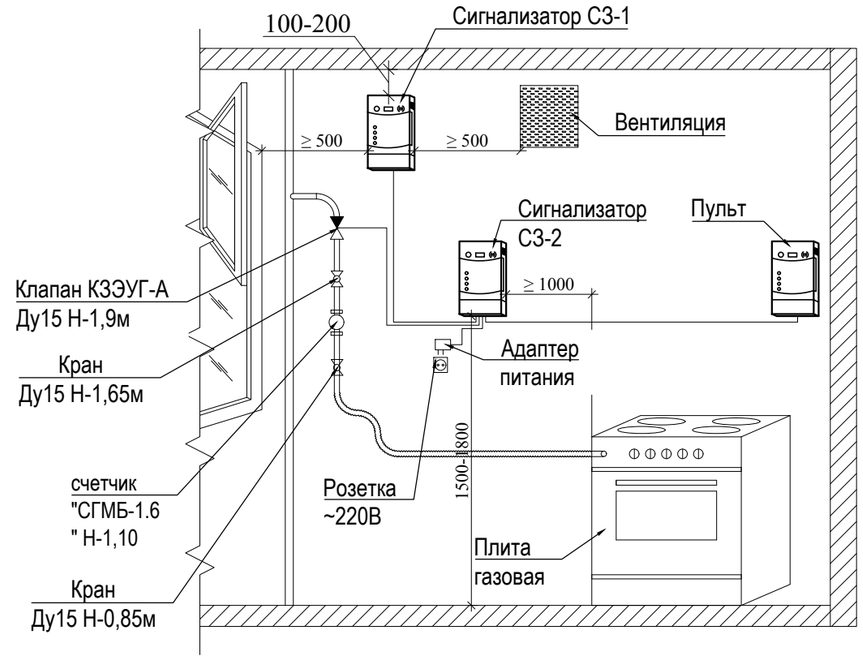

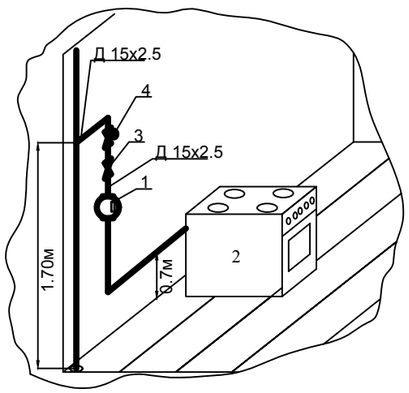

Узел установки
счетчика G-1.6
Ст. 5.

1- Счетчик G-1.6
2- Газовый прибор ПГ-4
3- Кран Ду15
4- Клапан КЗЭУГ-А Ду15

				ГСВ		
				«Рабочий проект 5-ти этажного жилого дома по адресу: г.Атырау, ул. Баймуханова, район дома №50А »		
Изм.	Кол.уч.	Лист.	№док.	Подпись	Дата	
ГИП	Смагулов Ч.			5-ти этажный жилой дом (IV класс комфортности)	стадия	лист	листов
					РП	6	
Разраб.	Багитжан С.			Аксонометрическая схема газопроводов низкого давления	ТОО "MM Project" г.Атырау 2023г.		

Взам. инв.№

Подл. и дата

Инв.№ подл.

Аксонометрическая схема газопроводов низкого давления

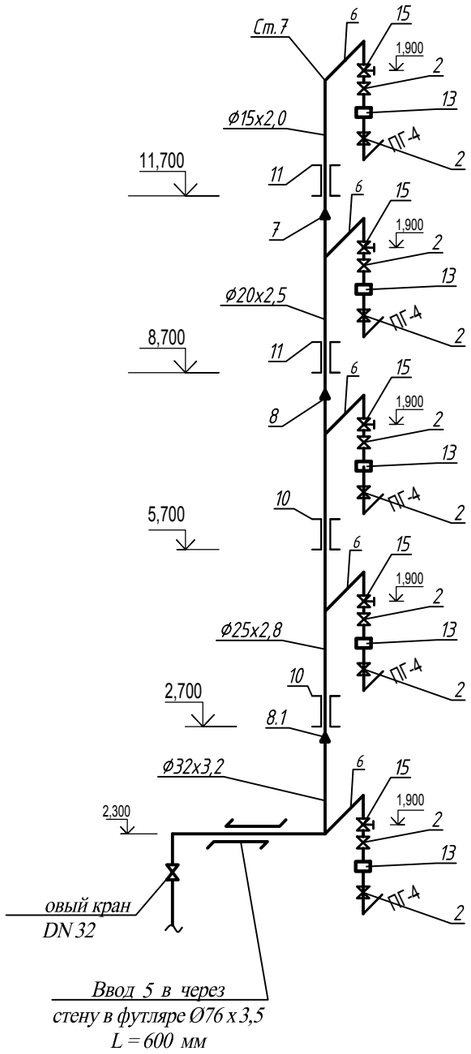

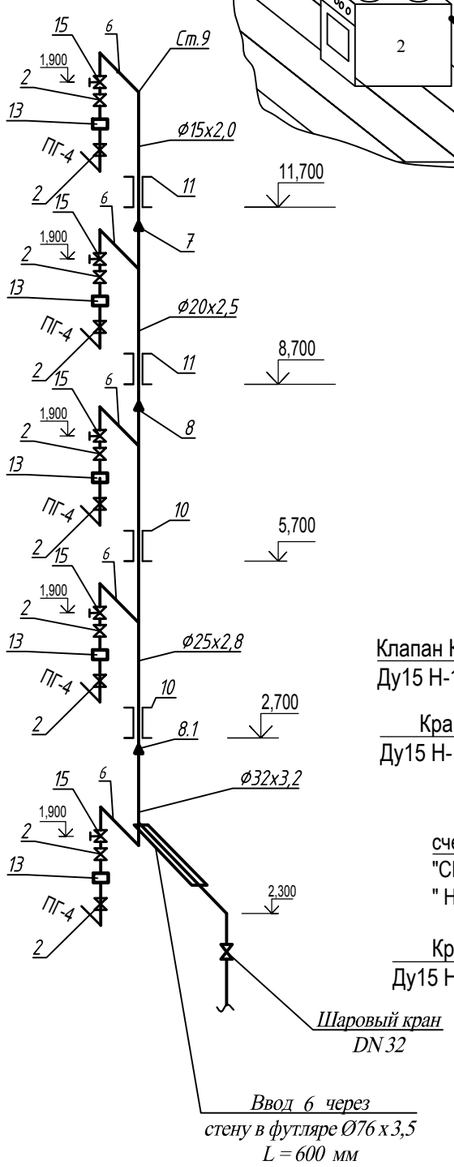

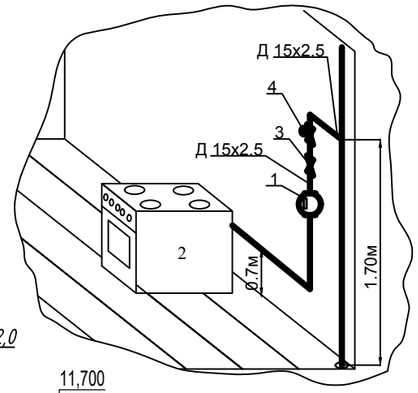

Узел установки
счетчика G-1.6
Ст. 8,9.

газопровода через стену
Д 32х2,8 - Дуф 50

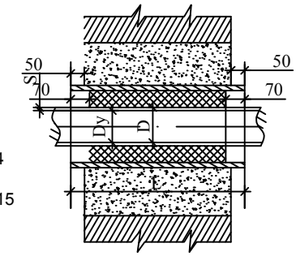

1- Счетчик G-1.6
2- Газовый прибор ПГ-4
3- Кран Ду15
4- Клапан КЗЭУГ-А Ду15

СХЕМА УСТАНОВКИ САКЗ-МК-2

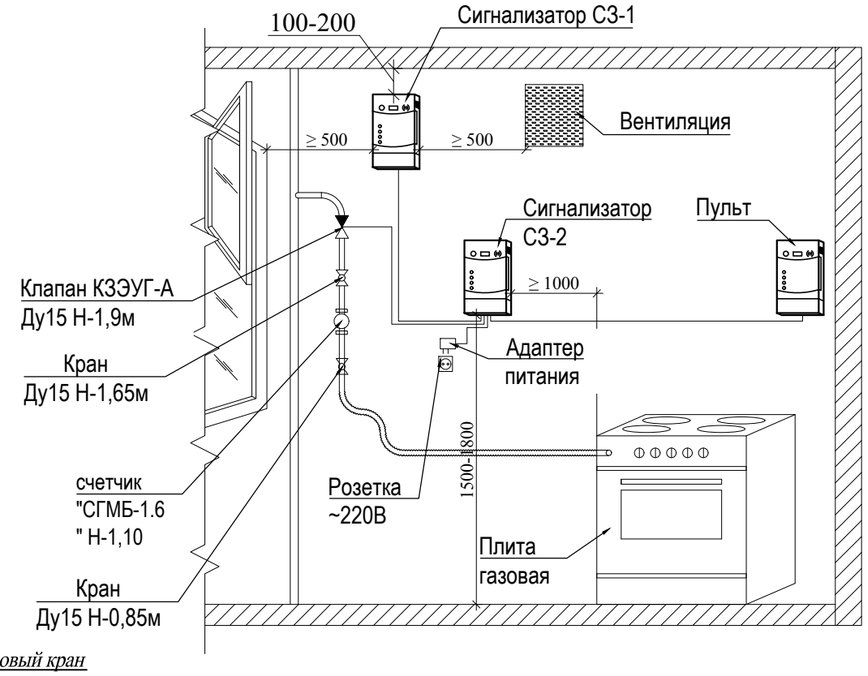

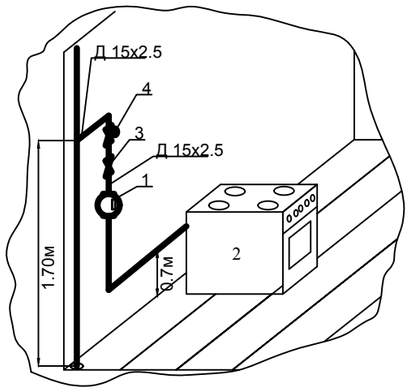

Узел установки
счетчика G-1.6
Ст. 7.

1- Счетчик G-1.6
2- Газовый прибор ПГ-4
3- Кран Ду15
4- Клапан КЗЭУГ-А Ду15

				ГСВ			
Изм.	Кол.уч.	Лист.	№док.	Подпись	Дата	«Рабочий проект 5-ти этажного жилого дома по адресу: г.Атырау, ул. Баймуханова, район дома №50А »	
ГИП	Смагулов Ч.			5-ти этажный жилой дом (IV класс комфортности)		стадия	лист	листов
						РП	7	
Разраб.	Багитжан С.			Аксонометрическая схема газопроводов низкого давления		ТОО "MM Project" г.Атырау 2023г.	

Взам. инв.№

Подп. и дата

Инв.№ подл.

СПЕЦИФИКАЦИЯ

Поз.	Обозначение	Наименование	Кол.	Масса ед. кг	Примеч.
1	Каталог "МЦКБА"	Кран 11Б27п			
		Ру=1,6МПа Д32	6	0,551	шт.
2	Каталог "МЦКБА"	Кран 11Б27п Ру=1,6МПа Д15	60	0,158	шт.
3	ГОСТ 10704-91	Труба 32х3,0	15	2.15	п.м.
3.1	ГОСТ 3262-75	Труба 32х2.8	30	3,09	п.м.
4		Труба 25х2,8	120	2,12	п.м.
5		Труба 20х2,5	90	1,5	п.м.
6		Труба 15х2,5	90	1,16	п.м.
7	ГОСТ 17378-2001	Переход 20х2,0-15х2,0	6	0,05	шт.
8	ГОСТ 17378-2001	Переход 25х2,3-20х2,0	6	0,09	шт.
8.1	ГОСТ 17378-2001	Переход 32х2,6-25х2,0	6	0,13	шт.
9	5.905-15 УГК 10.00.01	Прокладка газопровода Д32 в футляре			
		через стену и пол Lф=600 Дф=76х3,5	6	1,3	шт.
10		Прокладка газопровода Д25 в футляре			
		через пол Lф=300 Дф=57х3,0	12	1,3	шт.
11		Прокладка газопровода Д20,15 в футляре			
		через пол Lф=300 Дф=32х2,8	12	1,3	шт.
12	5.905-8 УГК 1.00.00	Крепление горизонтального			
		газопровода к стене Ø 32х2,8	6	0,04	шт.
		Ø 25х2,8	12	0,04	шт.
		Ø 20х2,5	12	0,04	шт.
		Ø 15х2,0	12	0,03	шт.
13	"СГМБ-1.6 "	Газовый счетчик бытовой	30	1,3	шт.
14	"NORD"	Плита газовая ПГ-4	30		шт.
15	САКЗ-МК-1, Ø15	Система автоматического контроля загазованности в комплект входит: -сигнализатор загазованности СЗ-2-2АГ -сигнализатор загазованности СЗ-1-1АВ с крепежным комплектом; -клапан КЗЭУГ-А с кабелем	30		комп.
16		Штуцер Д15	30		шт.
17	ГОСТ 17375-2001	Отводы 90 Ø 15	30	0,04	шт.
		Ø 32	18	0,19	шт.

СПЕЦИФИКАЦИЯ

Поз.	Обозначение	Наименование	Кол.	Масса ед. кг	Примеч.
18		Сгон ст. с муфтой и контр. гайкой Д15	120		шт.
19		Сгон ст. с муфтой и контр. гайкой Д32	6		шт.
20		Резинотканевый рукав	90	-	п.м.
21		Хомут Д20	45		шт.
22		Испытание газопровода на герметичность Рп=0.01 МРа	330		п.м.
23		Испытание газопровода на герметичность Рп=0.3 МРа	15		п.м.
		Защита газопровода лакокрасочным покрытием в 2 слоя	57,68		м²

Примечание:1.Применить оборудование ,указанное в спецификации соотвествующий по техническим характеристикам.
2. Спецификация на материалы предоставлены на 1 блок

Взам. инв.№

Подл. и дата

Инв.№ подл.

Изм.	Кол.уч.	Лист.	№док.	Подпись	Дата
ГИП	Смагулов Ч.				
Разраб.	Багитжан С.				

ГСВ

«Рабочий проект 5-ти этажного жилого дома по адресу: г.Атырау, ул. Баймуханова, район дома №50А »

5-ти этажный жилой дом (IV класс комфортности)

стадия	лист	листов
РП	8	

Спецификация оборудования

ТОО "MM Project" г.Атырау 2023г.