Приложение 13
к акту приемки объекта
в эксплуатацию

форма

Технические характеристики объекта
(сети, водоводы, коллекторы и т.п.)

№ п/п	Наименование	Единицы измерения	Количество, протяженность	Примечание
1	2	3	4	5
Водопровод				
	Водоводы (общая протяженность)	м		
	1) из стальных труб	м		
	2) из чугунных труб	м		
	3) из асбестоцементных труб	м		
	4) из железобетонных труб	м		
2	Распределительная сеть (общая протяженность)	м	176,8	
	1) из стальных труб	м		
	2) из чугунных труб	м		
	3) из асбестоцементных труб	м		
	4) из полиэтиленовых труб	м	176,8	
3	Смотровой колодец	шт	1	
4	Задвижка d- 800	шт		
	" d- 100мм	шт	2	
5	Вентили d-25	шт		
6	Кран d-	шт		
7	Гидрант	шт	1	
8	Водопроводный ввод	шт	1	
9	Питьевой фонтанчик	шт		
Канализация				
1	Коллекторы (общая протяженность)	м		
	1) из керамических труб	м		
	2) из чугунных труб	м		
	3) из бетонных труб	м		
	4) из асбестоцементных труб	м		
	5) из железобетонных труб	м		
2	Канализационная сеть (общая протяженность)	м	291,55	

	1) из керамических труб	м		
	2) из чугунных труб	м		
	3) из бетонных труб	м		
	4) из асбестоцементных труб	м		
	5) из железобетонных труб	м		
	6) из гофрированных труб Корсис	м	291,55	
3	Смотровой колодец	шт	12	
	Выпуск	шт	7	

Горизонтальный разрез колодца

Вертикальный разрез колодца

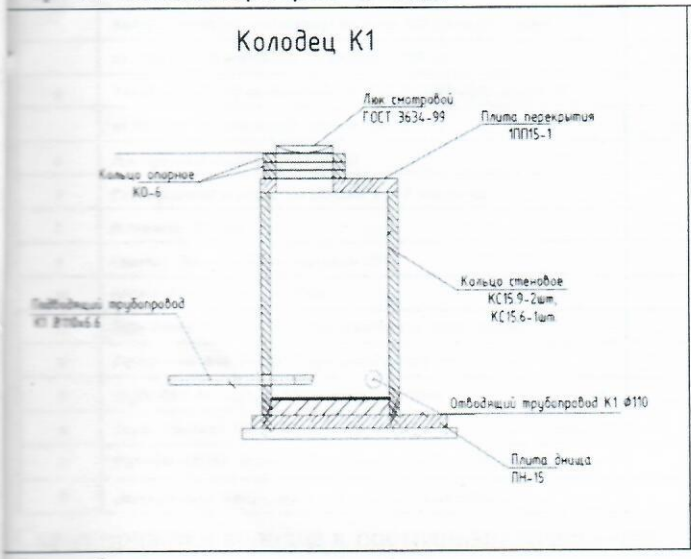

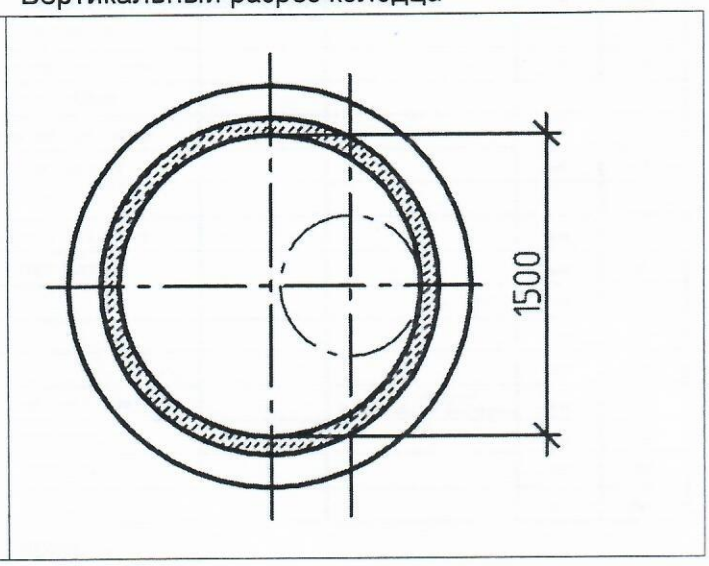

Спецификация

				В1			
5	Задвижка клиновая с обрезиненым клином	Ф100	AVP-KZ		Атырауский Завод Трубопроводной арматуры	шт	2
6	Штурвал	Ф100	AVP-KZ		Атырауский Завод Трубопроводной арматуры	шт	2
7	Наконечник штока	Ф100	AVP-KZ		Атырауский Завод Трубопроводной арматуры	шт	2
8	Комплект болтов, гаек и шайб для арматуры на один фланец		AVP-KZ		Атырауский Завод Трубопроводной арматуры	компл	4
9	Тройник чугунный фланцевый	Ф200х100	ГОСТ 5525-88			шт	1
13	Тройник чугунный фланцевый с пожарной подставкой	Ф200х100	ГОСТ 5525-88			шт	1
14	Пожарный гидрант подземный AVK H=2.50 м		ГОСТ 8220-85		Атырауский Завод Трубопроводной арматуры	шт	1
15	Фланец фиксирующий	Ф200	System 2000			шт	2
16	Уплотнительное кольцо под фланец	Ф200				шт	2
17	Фланец фиксирующий	Ф100	System 2000			шт	2
18	Уплотнительное кольцо под фланец	Ф100				шт	2
19	Футляры Ф355х7 длиной 300 мм в колодцах для пропуска труб ПЭ		ГОСТ 10704-91			шт	8
20	Труба стальная электросварная (футляр)	Ф325х8.0	ГОСТ 10704-91			п.м	60.00
21	Труба стальная электросварная (футляр ввод)	Ф325х8.0	ГОСТ 10704-91			п.м.	6.00
23	Труба PE100 SDR17-110х6.6 питьевая		ГОСТ 18599-2001		ТОО "Степногорский трубный завод", г. Степногорск	п.м	178,0
24	Колодец водопроводный из сборных ж/б элементов h=3-3.5м	Ф2000	т.п.р. 901-09-11.84			шт	1
25	Люк чугунный	"Т"	ГОСТ 3634-99			шт	1
26	Деревянная утепляющая крышка					шт	1
27	Детекционная сигнальная лента водопровода					м	200,0
28	Пересечение водопровода с сущ. телефонной канализацией					шт	4
29	Пересечение водопровода с сущ. электрокабелем					шт	4
31	Врезка Ф110 в сущ. сеть Ф200					шт	1
32	Разборка и восстановление асфальта					м2	20,0

			К1			
1	Труба КОРСИС DN/OD 200/176 SN12 Ф200			ТОО "Степногорский трубный завод", г. Степногорск	п.м	292.00
2	Труба ПВХ для наружной канализации dy=110мм	ГОСТ 32413-2013		ТОО "Степногорский трубный завод", г. Степногорск	п.м	35.00
3	Труба стальная электросварная (футляр выпуски) Ф377х8.0	ГОСТ 10704-91			п.м	35.00
4	Футляры Ф355х7 длиной 300 мм в колодцах для пропуска труб	ГОСТ 10704-91			шт	42
5	Колодец канализационный из сборных ж / б элементов Ф1000	т.п.р. 902 - 09 - 46.88			шт	12
6	Люк чугунный "Т"	ГОСТ 3634-99			шт	12
7	Пересечение водопровода с сущ. телефонной канализацией				шт	2
8	Пересечение водопровода с сущ. электрокабелем				шт	2
9	Врезка Ю200 в сущ. сеть Ф200				шт	1
10	Детекционная сигнальная лента канализация				м	310,0
11	Жироулавитель Q=3л/сек ЭКОЛОС				шт	1
12	Разборка и восстановление асфальта				м2	20,0
			К2			
1	Труба КОРСИС DN/OD 250/222 SN12 Ф250			ТОО "Степногорский трубный завод", г. Степногорск	п.м	17.00
2	Труба КОРСИС DN/OD 315/278 SN12 Ф315			ТОО "Степногорский трубный завод", г. Степногорск	п.м	384.00
3	Труба железобетонная Ф600	ГОСТ 6482-2011			п.м	105.00
4	Колодец дождевой канализации по т.п.р. 902-09-46.88 (альбом 3)	ГОСТ 8020-90				
	из сборных ж/б элементов диаметром 1000 мм	т.п.р. 902 - 09 - 46.88			шт	10
5	Колодец дождевой канализации по т.п.р. 902-09-46.88 (альбом 3)	ГОСТ 8020-90				
	из сборных ж/б элементов диаметром 1500 мм	т.п.р. 902 - 09 - 46.88			шт	2
6	Люк чугунный плавающий Т-1-000	ГОСТ 3634-99			шт	12
7	Дождеприемный колодец из сборных ж / б элементов					
8	диаметром 1000 мм	т.п.р. 902 - 09 - 46.88			шт	3
9	Решетка дождеприемника чугунная ДБ1	ГОСТ 26008-83			шт	3
10	Врезка Ю600 в сущ. сеть Ю800				шт	1
11	Пересечение водопровода с сущ. телефонной канализацией				шт	2
12	Пересечение водопровода с сущ. электрокабелем				шт	2
13	Труба ПВХ для наружной канализации Ю100мм	ГОСТ 32413-2013		ТОО "Степногорский трубный завод", г. Степногорск	п.м	12.0
14	Труба стальная электросварная (футляр выпуски) Ф377х8.0	ГОСТ 10704-91			п.м	12.0
15	Футляры Ф355х7 длиной 300 мм в колодцах для пропуска труб	ГОСТ 10704-91			шт	54
16	Детекционная сигнальная лента ливневая канализация				м	541,0

Схема привязки колодца к постоянным точкам-ориентирам

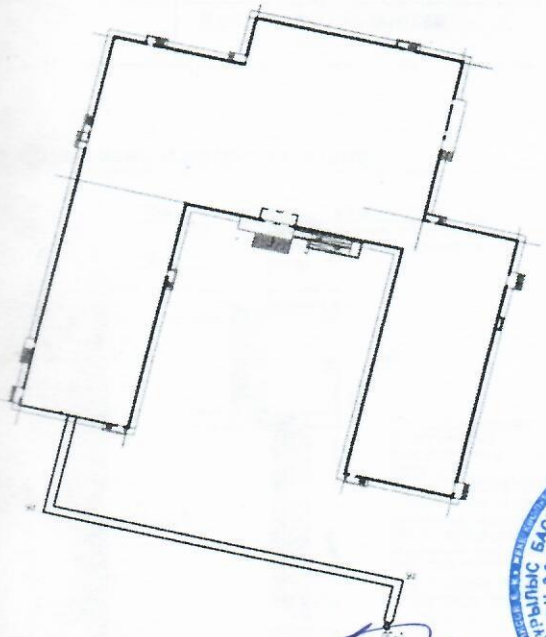

Заказчик _____

фамилия, имя, отчество (при наличии), подпись руководителя М.П.

Авторский надзор_____

фамилия, имя, отчество (при наличии), подпись эксперта М.П.