ТОО "ШЫНДАУ"

г. Атырау, ул. Махамбета, 116г. тел. 8/7122/31 59 59
site: www.shyndau.kz; e-mail: info@shyndau.kz

«Подготовка проектно-сметной документации на строительство спортивного комплекса в селе Сагыз Кызылкогского района Атырауской области».

"РП"

Том 4 Здание 1

Конструкции железобетонные

12-20-КЖ

г.Атырау 2020г.

ТОО «ШЫНДАУ» Государственная лицензия №001136
от 17 апреля 2007 года

«Подготовка проектно-сметной документации на строительство спортивного комплекса в селе Сагыз Кызылкогского района Атырауской области».

Конструкции железобетонные

12-20-КЖ

Директор Ешимкулов Н.Т

ГИП Инсенбаев А.

Атырау 2020 год

Согласовано

Взам. инв. №

Подп. и дата

Инв. № подл.

23.12.2020 17:12:57

Ведомость рабочих чертежей основного комплекта

Лист	Наименование	Примечание
1	Общие данные (начало)	
2	Общие данные (продолжение)	
3	Общие данные (окончание)	
4	План фундаментов ФОМ-1, ФМ-1, ФМ-2	
5	План фундаментов ФМ-3	
6	Фундамент ФОМ-1	
7	Фундамент ФМ-1. ФМ-2.	
8	Фундамент ФМ-3.	
9	План балок и колон	
10	План монолитного перекрытия МП-1	
11	Колонна К-1	
12	Балка Б-1	
13	Балка Б-2	
14	Разрез 1-1, 2-2.	

Ведомость ссылочных и прилагаемых документов

Обозначение	*Наименование*	*Примечание*
СН РК 1.02-03-2011	Порядок разработки, согласования, утверждения и состав	
	проектной документации на строительство	
СН РК 3.02-07-2014	Общественные здания и сооружения	
СН РК 5.01-02-2013	Основания зданий и сооружений	
СН РК 2.02-01-2014	Пожарная безопасность зданий и сооружений	
СП РК 2.04-01-2017	Строительная климатология	
СНиП РК 5.03-34-2005	Бетонные и железобетонные конструкции	
СН РК 5.03-07-2013	Несущие и ограждающие конструкции	
СН РК 2.01-01-2013	Защита строительных конструкций от коррозии	
СН РК 1.03-05-2011	Охрана труда и техника безопасности в строительстве	

Технические решения, принятые в рабочем проекте, соответствуют требованиям экологических, санитарно-гигиенических, противопожарных и других норм и правил, действующих на территории Республики Казахстан, и обеспечивают безопасную для жизни и здоровья людей эксплуатацию объекта при соблюдении предусмотренных проектной документацией мероприятий.

Главный инженер проекта: Инсенбаев А.

Изм.	Кол.	Лист	N.док.	Подпись	Дата	12-20-КЖ		
						«Подготовка проектно-сметной документации на строительство спортивного комплекса в селе Сагыз Кызылкогского района Атырауской области».		
Разработал		Пак				Конструкции железобетонные	Стадия: РП	Лист: 1 / Листы:
ГИП		Пак				Общие данные (начало)	ТОО "ШЫНДАУ"	
Проверил		Инсенбаев						

Рецензент

Инв. № заказа

Подпись и дата

Инв. № начала

23.12.2020 17:12:58

Копировал

Формат А3А

\\192.168.100.20\project\ТОО\ШЫНДАУ\2020 год\12.20 ГСД на строительство спортивного комплекса\РП\Глава 3 задание 1\12-20-КЖ.dwg

1. Исходные данные

Проект разработан на основании задания на проектирование выданного заказчиком Площадка под проектируемый объектт расположена по адресу: с.Сагыз Кызылкогского района Атырауской области. по СП РК 2.04-01-2017 относится к IV Г климатическому району со следующими природно-климатическими характиристиками:

Температура воздуха.

-	Наиболее холодной пятидневки	-24,9°С
-	Наиболее холодных суток	-29.0°С
-	Абсолютная минимальная температура воздуха	-37.9°С
-	Абсолютная максимальная температура воздуха	+ 44.6°С
-	Снеговая нагрузка	- 0,5 (50) кПа (кгс/м2)
-	Ветровая нагрузка	- 0,38 (38) кПа (кгс/м2)
-	средняя скорости ветра, м/с, за зимний период	6 м/с
-	Грунтовые воды вскрыты на глубине 1,9-2,1м	
-	Нормативная глубина промерзания грунтов	- 1,25 м
-	Нормативная глубина проникновения нулевой изотермы	- 1,500 м.
-	Сейсмичность	- 5 баллов

Архитектурные решения

Здание имеет прямоугольную форму в плане с размерами в осях 18,0 х 14,0м. Здания одноэтажное. Высота 4,900 м от уровня пола этажа до верха кровли.

За условную отметку ±0.000 принята отметка чистого пола 1-го этажа

Категория здания по взрывопожарной и пожарной опасности - Д.

Класс ответственности здания - **Технически несложные объекты II (нормального) уровня ответственности**

Степень огнестойкости - III

Фундамент под колонн - фундаменты монолитные отдельностоящие из бетона кл. В25, по водонепроницаемости W6, по морозостойкости F100, армирован арматурой по ГОСТ 34028-2016.
Фундаменты под стены -монолитные ленточные из бетона кл. В25, по водонепроницаемости W6, по морозостойкости F100, армирован арматурой по ГОСТ 34028-2016.
Стены - ракушеблок толщиной 390 мм по ГОСТ 4001-2013.
Перегородки - кирпичные толщиной 120 мм по ГОСТ 530-2012.
Колонны - монолитные железобетонные сечениями 400 х 400 мм из бетона кл. В20.
Балки- монолитный железобетон, сечением 400х400 мм из бетона кл. В20.
Перекрытие -монолитные железобетонные из бетона кл. В20, армирован арматурой по ГОСТ 34028-2016.
Перемычки - сборные железобетонные по серии 1.038.1-1.
Окна - металлопластиковые .
Подоконные доски - металлопластиковые.

Двери - наружные: металлические по ГОСТ 31173-2016, деревянные по СТ РК 943-92.
Внутренняя отделка потолка - Затирка ветонитом, покраска водоэмульсионными составами; Подвесной потолок "Армстронг".
Внутренняя отделка стены - Штукатурка . Покраска водоэмульсионной краской; Кафель.
Наружная отделка стены - Штукатурка, минплита шпаклевка с стекловолоконной сеткой окраска за 2 раза.
Цоколь - Штукатурка пеноплекс 30мм шпаклевка с стекловолоконной сеткой окраска за 2 раза.
Полы - Керамическая плитка 10 мм по цементно-песчаной стяжке, линолеум.
Основания под полы - слой щебня мелкой фракции с пропиткой битумом до полного насыщения толщиной 100мм. Подстилающий слой Бетона
Вокруг здания выполнена бетонная отмостка по щебеночному основанию, шириной 1000 мм.

Объемно-планировочные показатели:
Площадь застройки - 292,80 м2
Общая площадь - 242,21 м2
Строительный объем- 1540 м3

Указание по устройству фундаментов

Работы по устройству фундаментов выполнять в соответствии с требованиями СН РК 5.01-02-2013 «Основания зданий и сооружений».

Бетонные работы вести в соответствии с указаниями СН РК 5.03-07-2013 и СП РК 5.03-107-2013 «Несущие и ограждающие конструкции». Укладка и вибрирование бетонной массы производится послойно слоями не более 60 см.

Устройство каркаса фундамента выполнить контактной точечной сваркой. Снятие несущей опалубки произвести после достижения бетоном 70% проектной прочности.

В основании фундаментов выполнить щебеночную подготовку толщиной 100 мм, пролитую битумом.

Обратную засыпку снаружи и изнутри здания производить местным грунтом, без включения строительного мусора, с послойным уплотнением и доведение плотности скелета грунте не менее 1,65 т/м3. Качество выполняемых работ проверять после уплотнения каждого слоя, после чего производить отсыпку и уплотнение слудующего слоя. Во время утроства обратной засыпки движение строительной техники в пределах здания и вблизи фундаментов не допускается. Уплотнение грунта под полы производить при помощи тротуарных катков или ручных пневмотрамбовок, вблизи фундаментов только при помощи ручных пневмотрамбовок. Послойное разравнивание грунта на тех участках производить вручную. Производство работ по устройству обратных засыпок необходимо осуществлять под постоянным наблюдением грунтовой лаборатории. Лаборатория должна производить контрольные определения влажности и плотности грунтов до и после уплотнения в пределах каждого слоя.

Изм.	Кол.	Лист	N.док.	Подпись	Дата	12-20-КЖ			
						«Подготовка проектно-сметной документации на строительство спортивного комплекса в селе Сагыз Кызылкогского района Атырауской области».			
Разработал		Пак				Конструкции железобетонные	Стадия	Лист	Листы
							РП	2	
ГИП		Пак				Общие данные (продолжение)	ТОО "ШЫНДАУ"		
Проверил		Инсенбаев							

Рецензент

Инв. № замены

Подпись и дата

Инв. № начала

23.12.2020 17:12:59

Копировал

Формат А3А

\\192.168.100.78\project\ТОО ШЫНДАУ\2020 год\12-20 ГЖД на строительство спортивного комплекса\РП\Том 3 здания 12-КЖ-КЖ.vrt

Антикоррозионная защита

Антикоррозийная защита строительных конструкции в проекте выполнена в соответствии с требованиями СН РК 2.01-01-2013 "Защита строительных конструкций от коррозий".
Под фундаментами устраивается подготовка из щебня с пропиткой битумом до полного насыщения.
Боковые поверхности фундаментов обмазать горячим битумом за 2 раза..
Для защиты от сульфатной агрессивности грунтов и подземных вод бетонные и железобетонные кострукции соприкасающиеся с грунтом выполнить из бетона на сульфатостойком портландцементе, повышенной плотности W6.

Техника безопасности.

При производстве строительно-монтажных работ должны строго соблюдаться нормы и правила техники безопасности согласно СН РК 1.03-05-2011 и СП РК 1.03-106-2012 «Охрана труда и техника безопасности в строительстве».

Противопожарные мероприятия

1. Двери на путях эвакуации открываются по направлению выхода из здания.
2. Противопажарные мероприятия в проекте выполнены в соответствии с требованиями СН РК 2.02-01-2014 "Пожарная безопасность зданий и сооружений".
3. Наружные металлоконструкции окрасить лаком ХВ124 по грунтовке ФЛ-03К, внутренние металлоконструкции окрасить лаком ПФ-115 по грунтовке ГФ-021 ГОСТ 25129-82.
Все поверхности металлоконструкций покрываются антикоррозийным составом согласно требованиям СН РК 2.01-01-2013 «Защита строительных конструкций от коррозии» и огнестойкой краской (степень огнестойкости II по СН РК 2.02-01-2014 «Пожарная безопасность зданий и сооружений»).
- Защиту строительных конструкций производить в соответствии со СН РК 2.01-01-2013 в два слоя эмалью ПФ 115 по двум слоям грунтовки ГФ-021.
- Окрасочные работы вести в соответствии с правилами производства работ согласно СН РК 2.01-01-2013.
- Перед нанесением защитных покрытий поверхности стальных конструкций должны быть очищены до степени 3 в соответствии с требованиями ГОСТ 9.402-80*.
- Качество лакокрасочных покрытий по внешнему виду должно соответствовать показателям V класса ГОСТ 9.402-80*.
- Защиту монтажных соединений осуществлять эмалью ПФ 115 в два слоя по 1 слою грунта ВЛ-02 ГОСТ 112707-77.

Изм.	Кол.	Лист	N.док.	Подпись	Дата	12-20-КЖ
						«Подготовка проектно-сметной документации на строительство спортивного комплекса в селе Сагыз Кызылкогского района Атырауской области».
Разработал		Пак				Конструкции железобетонные — Стадия: РП; Лист: 3; Листы:
ГИП		Пак				Общие данные (окончание) — ТОО "ШЫНДАУ"
Проверил		Инсенбаев				

Рецензент

Инв. № замены

Подпись и дата

Инв. № начала

23.12.2020 17:13:01

Копировал

Формат А3А

\\192.168.100.78\project\ТОО ШЫНДАУ\2020 год\12-20 ПСД на строительство спортивного комплекса\РП 3 Лист 3 задание 1\12-20-КЖ.dwg

План фундаментов ФОМ-1, ФМ-1, ФМ-2 М 1 : 100

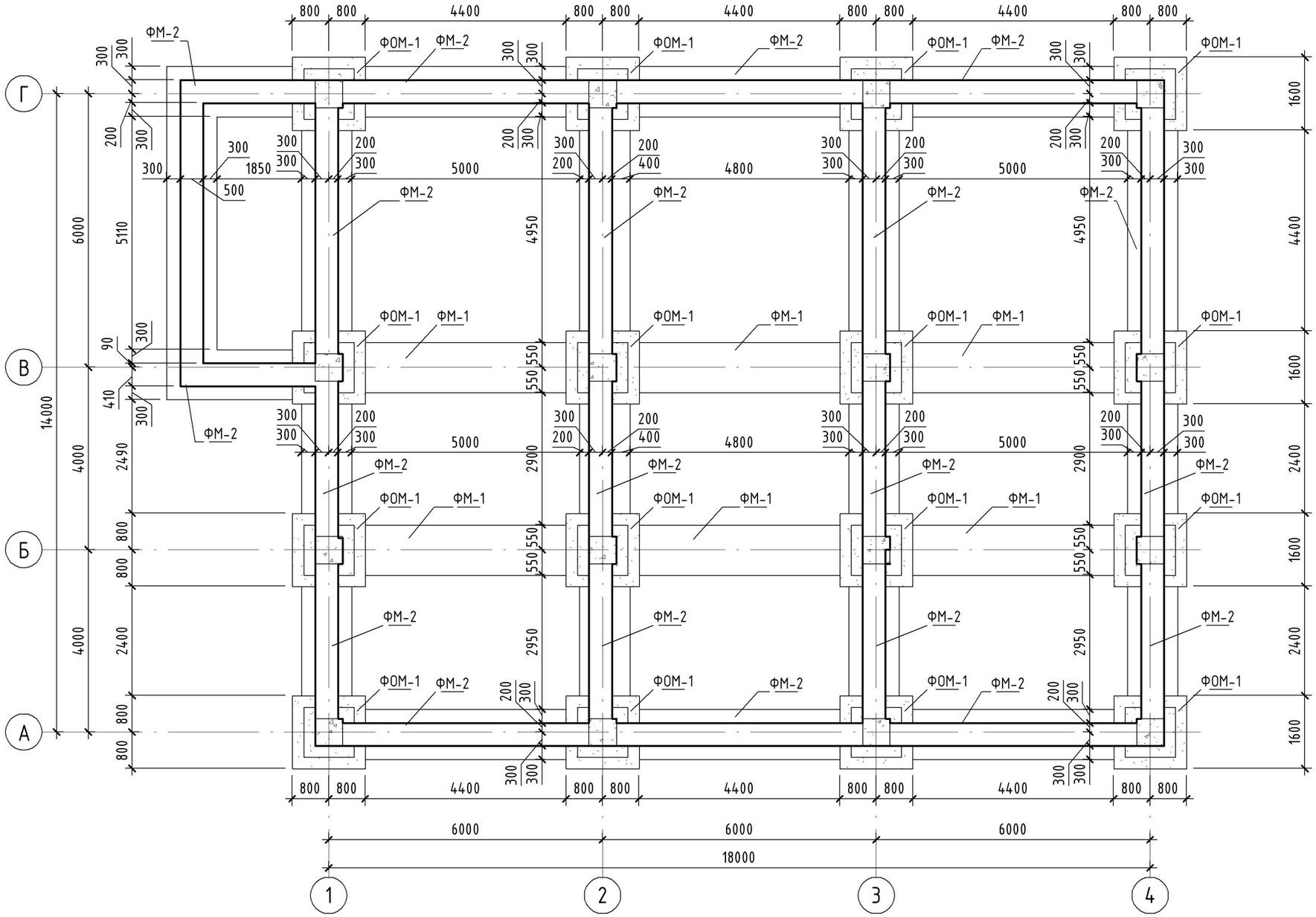

Спецификация фундаментов

Поз.	Обозначение	Наименование	Кол-во	Масса ед. кг	Прим.
ФМ-1	Монолитный ленточный	Бетон кл.В 25 F100 W6			8,71
ФМ-2	Монолитный ленточный	Бетон кл.В 25 F100 W6			77,72
ФМ-3	Монолитный ленточный	Бетон кл.В 25 F100 W6			5,95
ФОМ-1	Монолитный отделностоящий	Бетон кл.В 20 F100 W6	16		21,56
					113,94

Изм.	Кол.	Лист	N.док.	Подпись	Дата
Разработал		Пак			
ГИП		Пак			
Проверил		Инсенбаев			

12-20-КЖ

«Подготовка проектно-сметной документации на строительство спортивного комплекса в селе Сагыз Кызылкогского района Атырауской области».

Конструкции железобетонные

Стадия	Лист	Листы
РП	4	

План фундаментов ФОМ-1, ФМ-1, ФМ-2

ТОО "ШЫНДАУ"

Рецензент

Инв. № замены

Подпись и дата

Инв. № начала

23.12.2020 17:13:03

Копировал

Формат А3А

\\192.168.100.70\project\ТОО ШЫНДАУ\2020 год\12.20 ПСД на строительство спортивного комплекса\РП\Лист 3 задание 1\12 КЖ КЖ.pvt

План фундаментов ФМ-3 М 1 : 100

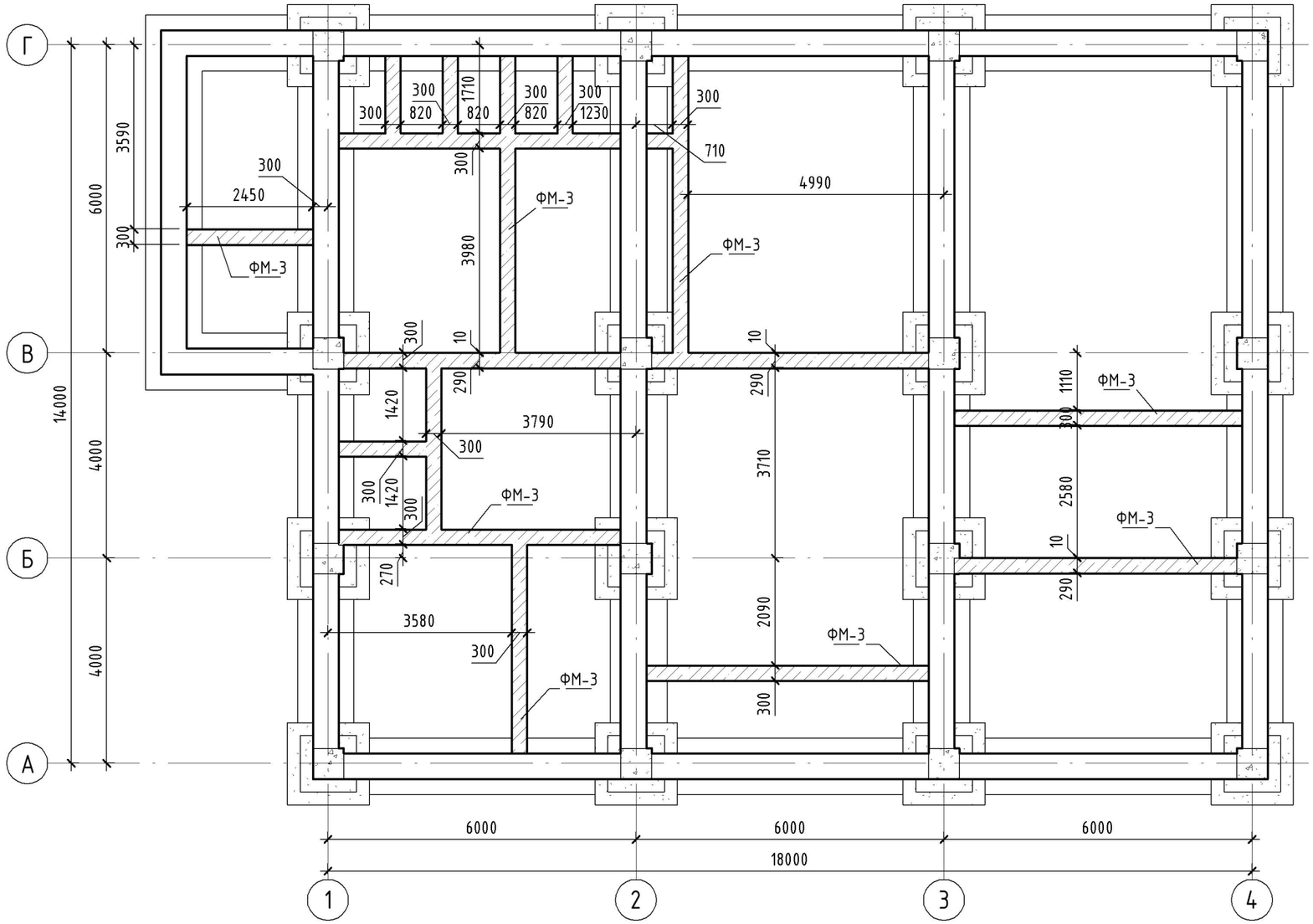

Изм.	Кол.	Лист	N.док.	Подпись	Дата	12-20-КЖ		
						«Подготовка проектно-сметной документации на строительство спортивного комплекса в селе Сагыз Кызылкогского района Атырауской области».		
Разработал		Разработал				Конструкции железобетонные	Стадия	Лист	Листы
							РП	5	
ГИП		Проектировщик				План фундаментов ФМ-3	ТОО "ШЫНДАУ"		
Проверил		Руководитель							

Рецензент

Инв. № замены

Подпись и дата

Инв. № начала

23.12.2020 17:13:05

Копировал

Формат А3А

\\192.168.100.78\project\ТОО ШЫНДАУ\2020 год\12-20 ПСД на строительство спортивного комплекса\Раб Т\Том 3 задание 1\2 КЖ\КЖ.rvt

ФОМ-1

1-1. М. 1:50

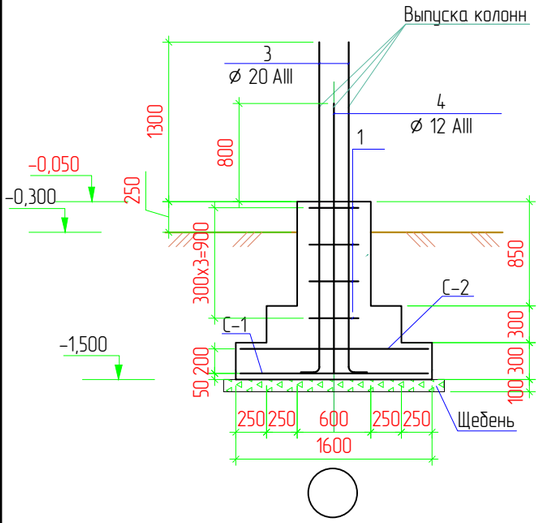

План. М. 1:50

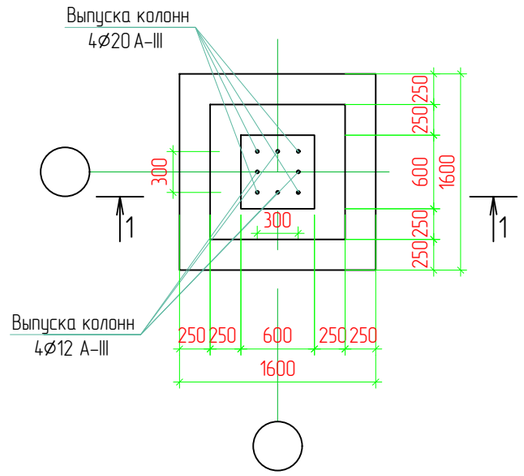

Сетка С-1. М. 1:25

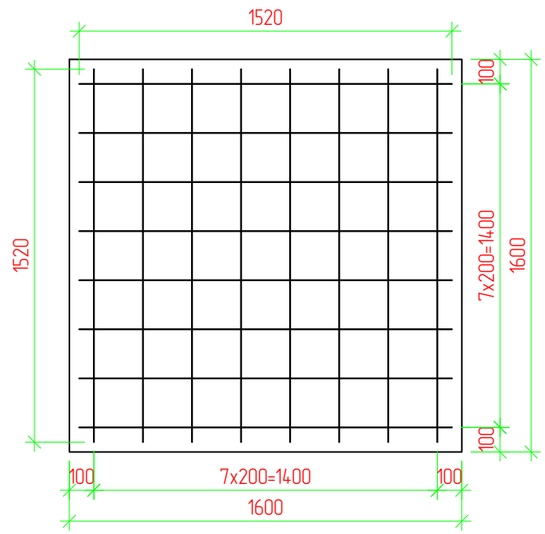

Сетка С-2. М. 1:25

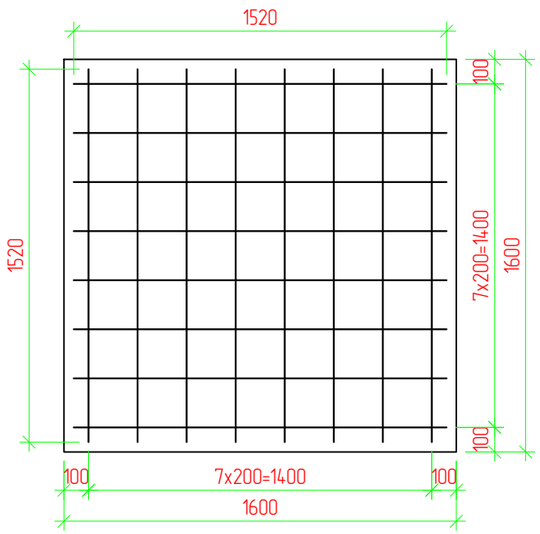

СПЕЦИФИКАЦИЯ

Поз.	Обозначение	Наименование	Кол.	Масса ед., кг	Приме-чание
		Монолитный фундамент ФОМ-1	16		
		Сетка С-1:	1		
1	ГОСТ 34028-2016	⌀8AI L=1500 мм., шаг 300	5	0,395	3,0
С-1	ГОСТ 34028-2016	⌀14AIII Lобщ=24,5п.м.,шаг200/200		1,21	29,7
		Сетка С-2:	1		
С-2	ГОСТ 34028-2016	⌀12AIII Lобщ=24,5п.м.,шаг200/200		0,888	21,8
		Выпуска колонн			
3	ГОСТ 34028-2016	300 / 2600 ⌀20 AIII, L=2900 мм	4	2,47	28,65
4	ГОСТ 34028-2016	300 / 2100 ⌀12 AIII, L=2400 мм	4	0,888	8,52
		Щебень	$м^3$		0,33

Примечание

1. Работы по устройству фундаментов выполнять в соответствии с требованиями СН РК 5.01-02-2013 "Основания зданий и сооружений".
2. Бетонные работы вести в соответствии с указаниями СН РК 5.03-07-2013 "Несущие и ограждающие конструкции". Укладка и вибрирование бетонной массы производится послойно слоями не более 60 см.
3. Устройство каркаса фундамента выполнить контактной точечной сваркой. Снятие несущей опалубки произвести после достижения бетоном 70% проектной прочности.
4. Боковые поверхности фундаментов, соприкасающиеся с грунтом, окрасить двумя слоями битумно-полимерной мастикой по ТУ 102-186-78
5. Спецификация дано на 1 фундамент

Ведомость расхода стали ФОМ-1

Марка элемента	Изделия арматурные						Всего
	Арматура класса						
			1ф				
	ГОСТ 34028-2016		ГОСТ 34028-2016				
	⌀8	Итого	⌀12	⌀14	⌀20	Итого	
ФОМ-1 (16 шт)	48,0	48,0	485,12	475,2	458,4	1418,72	1466,72

Изм.	Кол.	Лист	N док.	Подпись	Дата	12-20-КЖ «Подготовка проектно-сметной документации на строительство спортивного комплекса в селе Сагыз Кызылкогского района Атырауской области».		
Разраб.		Пак				Конструкции железобетонные	Стадия	Лист	Листов
ГИП		Инсенбаев					РП	6	
Проверил		Инсенбаев				Фундамент ФОМ-1	ТОО "ШЫНДАУ"		

Согласовано

Взам. инв. N

Подп. и дата

Инв. N подл.

Копировал

Формат А3

ФМ-1. Сечение А-А М. 1:25

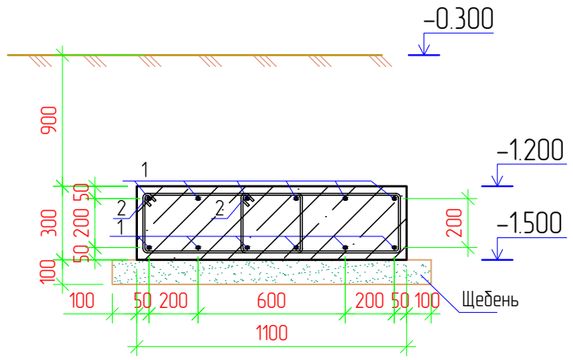

ФМ-2. Сечение Б-Б. М. 1:25

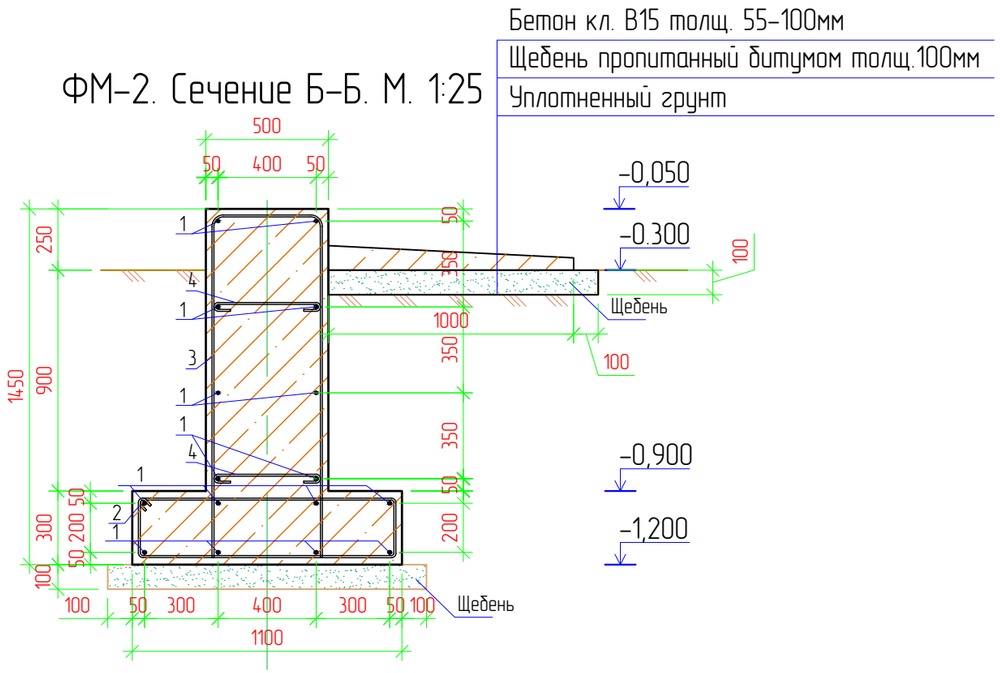

Спецификация фундамента ФМ-1

Поз.	Обозначение	Наименование	Кол.	Масса ед., кг	Приме-чание
1	ГОСТ 34028-2016	⌀14 AIII Lобщ=41,0 п.м	12	1,21	595,32
2	ГОСТ 34028-2016	⌀8 AI L=1900 мм. шаг 600 мм	140	0,395	105,07
		Щебень пропитанный битумом			4,0 м3

Спецификация фундамента ФМ-2

Поз.	Обозначение	Наименование	Кол.	Масса ед., кг	Приме-чание
1	ГОСТ 34028-2016	⌀14 AIII Lобщ=116,0 п.м	16	1,21	2245,76
2	ГОСТ 34028-2016	⌀8 AI L=2600 мм. шаг 600 мм	200	0,395	205,4
3	ГОСТ 34028-2016	⌀8 AI L=3700 мм. шаг 600 мм	200	0,395	292,3
4	ГОСТ 34028-2016	⌀8 AI L=600 мм. шаг 600 мм	200	0,395	47,4
		Щебень пропитанный битумом			16,2 м3

Спецификация гидроизоляции фундаментов (общ)

Поз.	Обозначение	Наименование	Кол.	Масса ед., кг	Приме-чание
	Боковая обмазка	Горячий битум за 2 раза			510,0 $м^2$
	Горизонтальная гидроизоляция	Рубероид 2 слой	2	66,5 $м^2$	133,0 $м^2$

Спецификация отмостки

Поз.	Обозначение	Наименование	Кол.	Масса ед., кг	Приме-чание
		Бетон кл.В 15			8,0 м3
		Щебень пропитанный битумом			9,0 м3

Примечание

1. Работы по устройству фундаментов выполнять в соответствии с требованиями СП РК 5.01-102-2013 «Основания зданий и сооружений».
2. Бетонные работы вести в соответствии с указаниями СН РК 5.03-07-2013 «Несущие и ограждающие конструкции». Укладка и вибрирование бетонной массы производится послойно слоями не более 60 см.
3. Устройство каркаса фундамента выполнить контактной точечной сваркой. Снятие несущей опалубки произвести после достижения бетоном 70% проектной прочности.
4. Боковые поверхности фундаментов, соприкасающиеся с грунтом, окрасить двумя слоями битумно- полимерной мастикой по ТУ 102-186-78.
5. Спецификация дано на один фундамент.
6. Данный лист смотреть совместно с листом АС-9, 10.

Изм.	Кол.	Лист	N док.	Подпись	Дата	12-20-КЖ «Подготовка проектно-сметной документации на строительство спортивного комплекса в селе Сагыз Кызылкогского района Атырауской области».		
Разраб.		Пак				Конструкции железобетонные	Стадия	Лист	Листов
ГИП		Инсенбаев					РП	7	
Проверил		Инсенбаев				Фундамент ФМ-1, ФМ-2	ТОО "ШЫНДАУ"		

Согласовано

Взам. инв. N

Подп. и дата

Инв. N подл.

Копировал

Формат А3

Спецификация фундамента ФМ-3

Поз.	Обозначение	Наименование	Кол.	Масса ед., кг	Приме-чание
7	ГОСТ 34028-2016	⌀10 AIII Lобщ-70,0 п.м	3	0,617	129,57
8	ГОСТ 34028-2016	⌀8 AI L-250 мм. шаг 600 мм	140	0,395	13,83
		Щебень			3,5 м3

ФМ-3. Сечение В-В.
М. 1:25

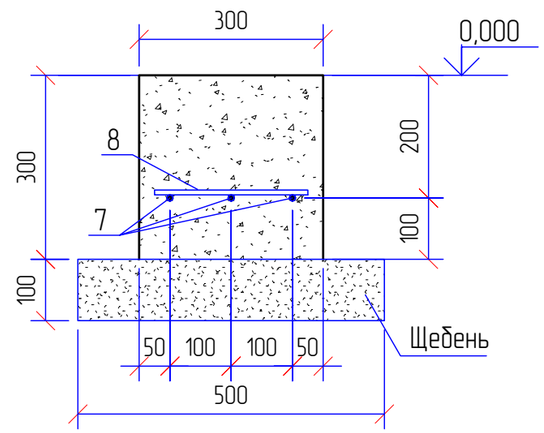

Примечание

1. Работы по устройству фундаментов выполнять в соответствии с требованиями СНиП РК 5.01-01-2002 «Основания зданий и сооружений».
2. Бетонные работы вести в соответствии с указаниями СНиП РК 5.03-37-2005 «Несущие и ограждающие конструкции». Укладка и вибрирование бетонной массы производится послойно слоями не более 60 см.
3. Устройство каркаса фундамента выполнить контактной точечной сваркой. Снятие несущей опалубки произвести после достижения бетоном 70% проектной прочности.
4. Боковые поверхности фундаментов, соприкасающиеся с грунтом, окрасить двумя слоями битумно-полимерной мастикой по ТУ 102-186-78.

Согласовано

Взам. инв. N

Подп. и дата

Инв. N подл.

Изм.	Кол.	Лист	N док.	Подпись	Дата	12-20-КЖ		
						«Подготовка проектно-сметной документации на строительство спортивного комплекса в селе Сагыз Кызылкогского района Атырауской области».		
Разраб.		Пак				Конструкции железобетонные	Стадия	Лист	Листов
							РП	8	
ГИП		Инсенбаев							
Проверил		Инсенбаев				Фундамент ФМ-3	ТОО "ШЫНДАУ"		

Копировал

Формат А3

План балок и колон М 1 : 100

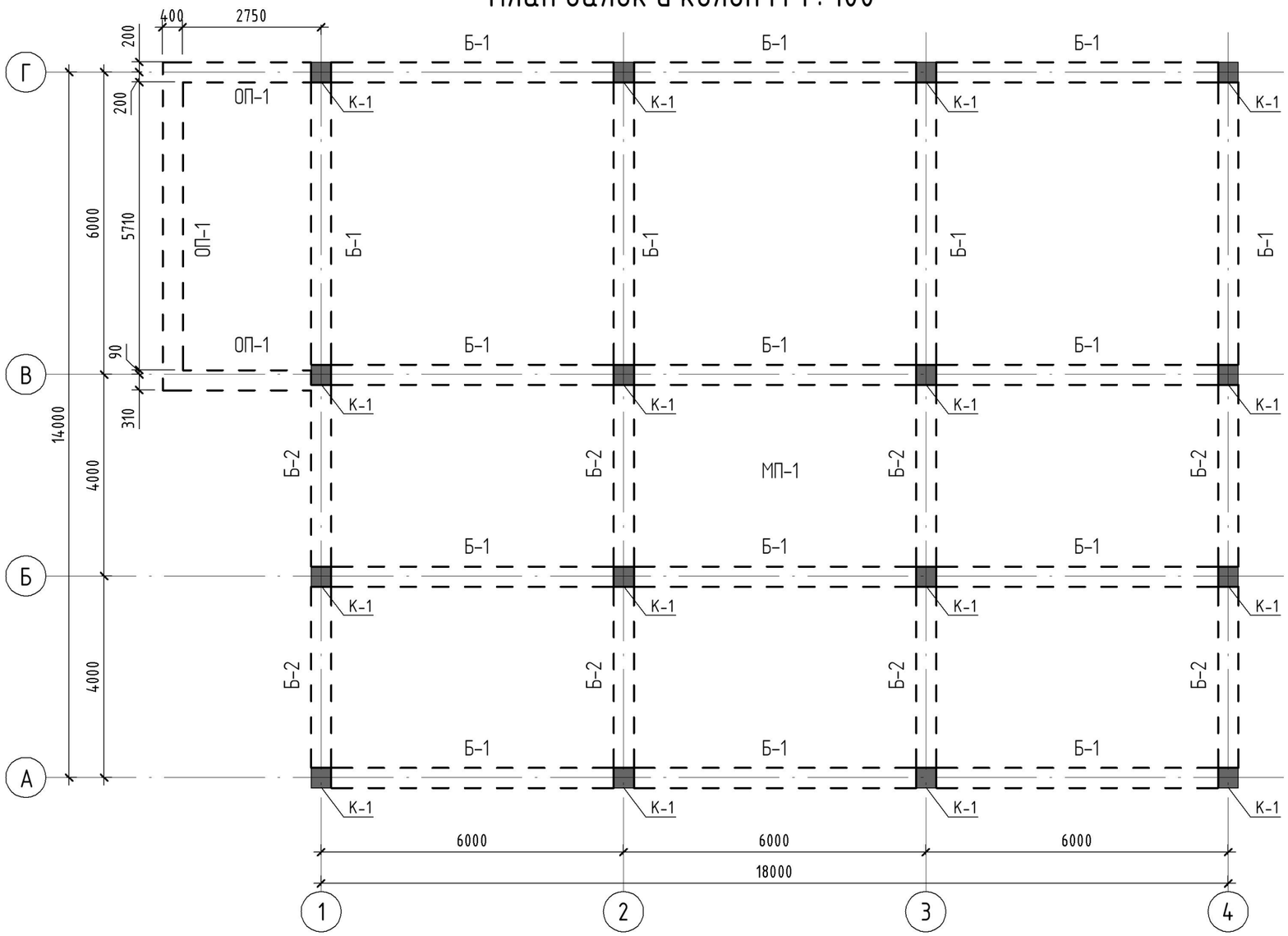

Сечение ОП-1. М. 1:10

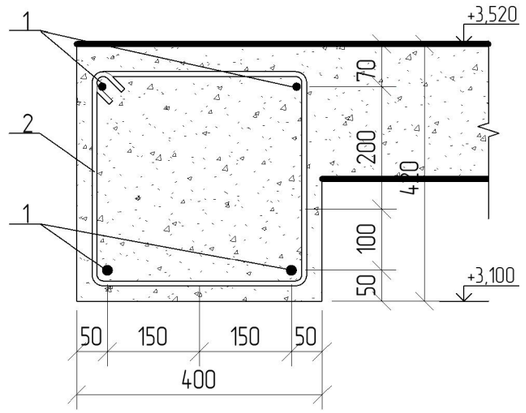

Спецификация балок и обвязочного пояса

Поз.	Обозначение	Наименование	Кол-во	Масса ед. кг.	Прим
Б-1	Балка Б-1	Бетон кл. В25	16		7,17
Б-2	Балка Б-2	Бетон кл. В25	8		2,30
ОП-1	Обвязочный пояс ОП-1	Бетон кл. В15	1		0,93
					10,40

Спецификация армирования обвязочного пояса

Поз.	Обозначение	Наименование	Кол-во	Масса м. кг.	Прим.
1	ГОСТ 34028-2016	⌀14 AIII Lобщ-12,5 п.м	4	1,21	60,5
2	ГОСТ 34028-2016	⌀8 AI Lобщ-1500 мм шаг 600 мм	25	0,395	14,81

Спецификация колонн

Поз.	Позиция	Наименование	Кол-во	Масса ед. кг.	Прим.
К-1	Колонна К-1.	Бетон кл. В25	16		8,06

Изм.	Кол.	Лист	N.док.	Подпись	Дата
Разработал		Пак			
ГИП		Пак			
Проверил		Инсенбаев			

12-20-КЖ

«Подготовка проектно-сметной документации на строительство спортивного комплекса в селе Сагыз Кызылкогского района Атырауской области».

Конструкции железобетонные

Стадия	Лист	Листы
РП	9	

План балок и колон

ТОО "ШЫНДАУ"

Рецензент

Инв. № замены

Подпись и дата

Инв. № начала

23.12.2020 17:13:07

Копировал

Формат А3А

\\192.168.100.78\project\ТОО ШЫНДАУ\2020 год\12-20 ГСД на строительство спортивного комплекса\Раздел КЖ\Том 3 задание 1\12-20-КЖ.dwg

План монолитного перекрытия МП-1 М 1 : 100

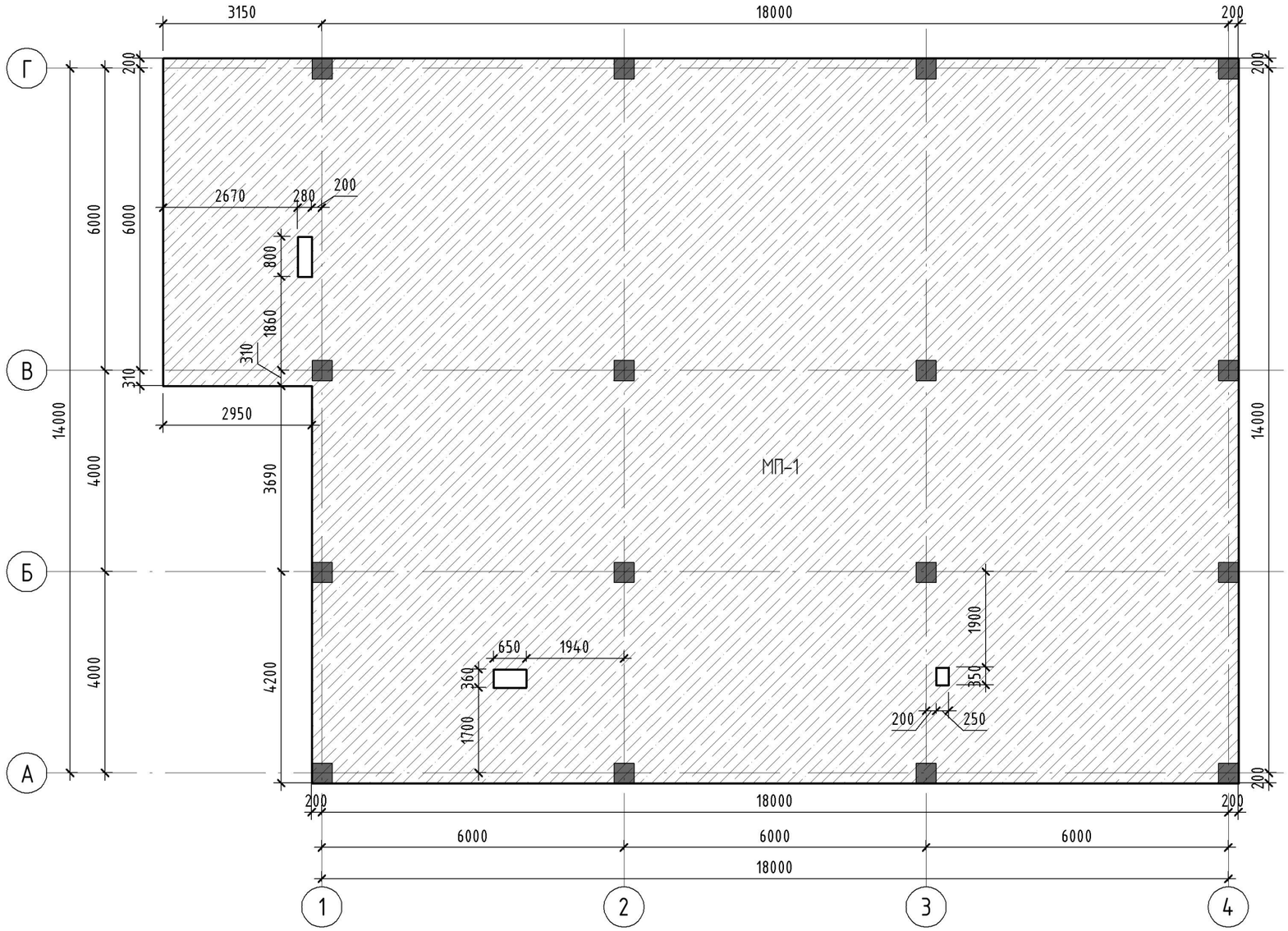

Спецификация МП

Поз.	Обозначение	Наименование	Кол.	Масса ед. кг.	Прим.
МП-1		Бетон кл. В25	1		64,27
1	ГОСТ 34028-2016	Ø14 AIII Lобщ-12,5 п.м	2	1,208	7547,58
2	ГОСТ 34028-2016	Ø8 AI Lобщ-900 мм шаг 600х600 в шахматном порядке	25	0,395	673,08

Изм.	Кол.	Лист	N.док.	Подпись	Дата	12-20-КЖ		
						«Подготовка проектно-сметной документации на строительство спортивного комплекса в селе Сагыз Кызылкогского района Атырауской области».		
Разработал		Разработал				Конструкции железобетонные	Стадия: РП	Лист: 10 / Листы:
ГИП		Проектировщик				План монолитного перекрытия МП-1	ТОО "ШЫНДАУ"	
Проверил		Руководитель						

Рецензент

Инв. № замены

Подпись и дата

Инв. № начала

23.12.2020 17:13:08

Копировал

Формат А3А

\\192.168.100.78\project\ТОО ШЫНДАУ\2020 год\12-20 ПСД на строительство спортивного комплекса\РПЗ\Том 3 здание 1\12-КЖ-КЖ.rvt

Колонна К-1.
М 1:25

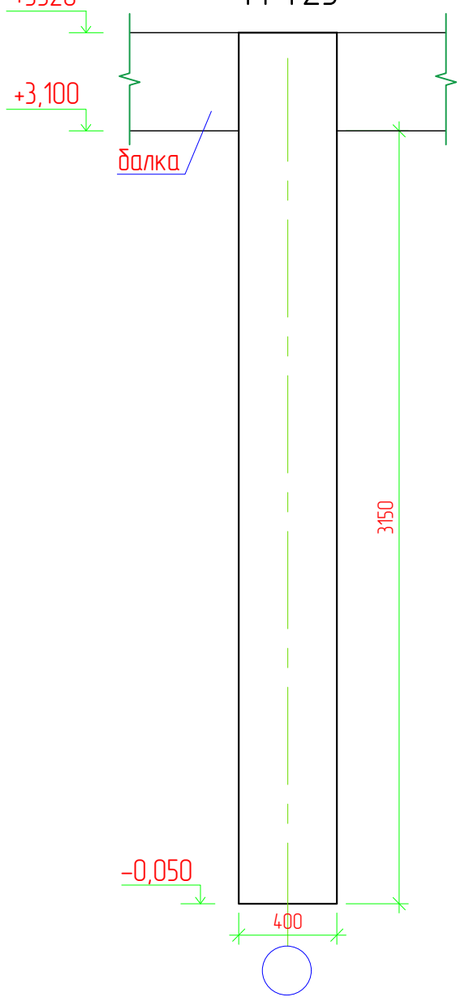

Армирование колонны.
М 1:25

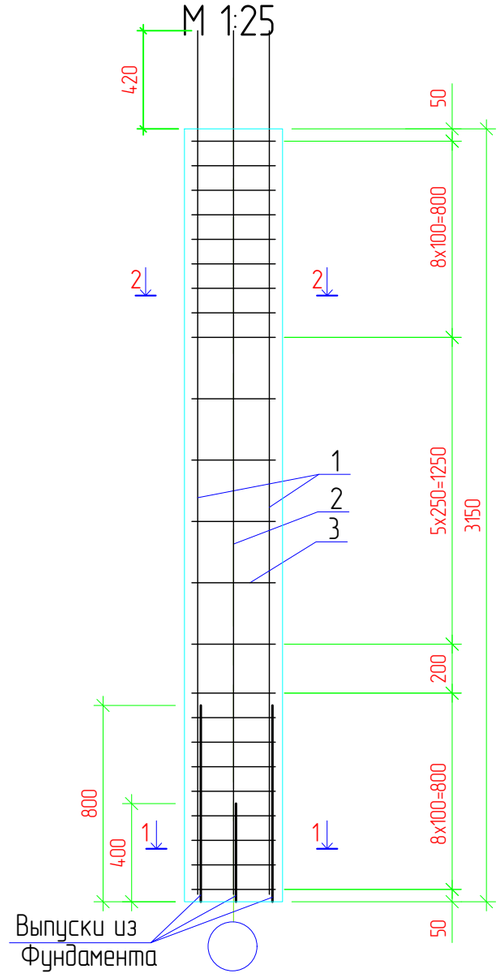

СПЕЦИФИКАЦИЯ

Поз.	Обозначение	Наименование	Кол.	Масса ед., кг	Приме-чание
1	ГОСТ 34028-2016	пруток 1ф МД 22х11700-А400 Lобщ-3520мм	4	2,984	42,01
2	ГОСТ 34028-2016	пруток 1ф МД 18х11700-А400 Lобщ-3520мм	4	1,998	28,13
3	ГОСТ 34028-2016	пруток МД 8х11700-А240 Lобщ-1600мм	25	0,395	15,8

Схема нахлестки.
арматурных стержней

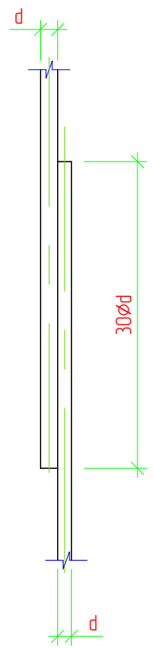

Выборка стали на колонну , кг

Наименование элемента	Изделия арматурные							Общий расход кг
	Арматура класса							
				1ф				
	ГОСТ 34028-2016			ГОСТ 34028-2016				
	⌀8		Итого	⌀18	⌀22	⌀20	Итого	
Колонна (16шт)	252,8		252,8	450,08	672,16		1122,24	1375,04

1-1
М 1:10

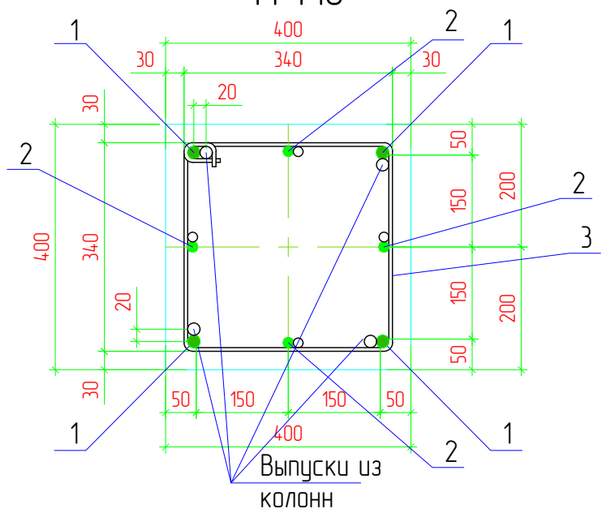

2-2
М 1:10

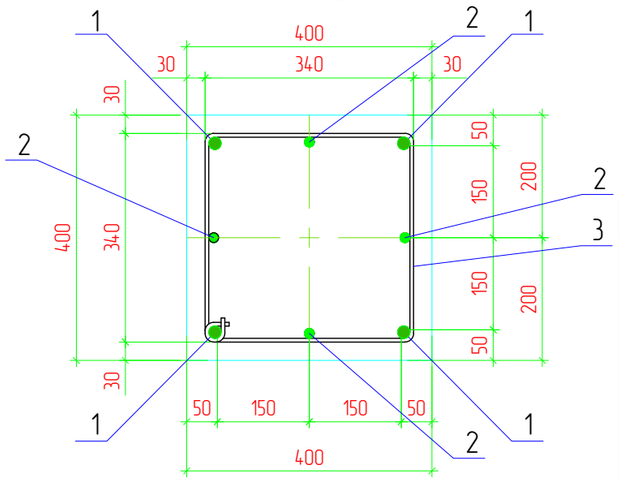

ПРИМЕЧАНИЕ
1. Защитный слой бетона принять по наружней грани поперечной арматуры.
2. Хомуты гнуть при монтаже.

Изм.	Кол.	Лист	N док.	Подпись	Дата
Разраб.		Пак			
ГИП		Инсенбаев			
Проверил		Инсенбаев			

12-20-КЖ

«Подготовка проектно-сметной документации на строительство спортивного комплекса в селе Сагыз Кызылкогского района Атырауской области».

Конструкции железобетонные

Стадия	Лист	Листов
РП	11	

Колонна К-1

ТОО "ШЫНДАУ"

Согласовано

Взам. инв. N

Подп. и дата

Инв. N подл.

Копировал

Формат А3

Балка Б-1
М. 1:25

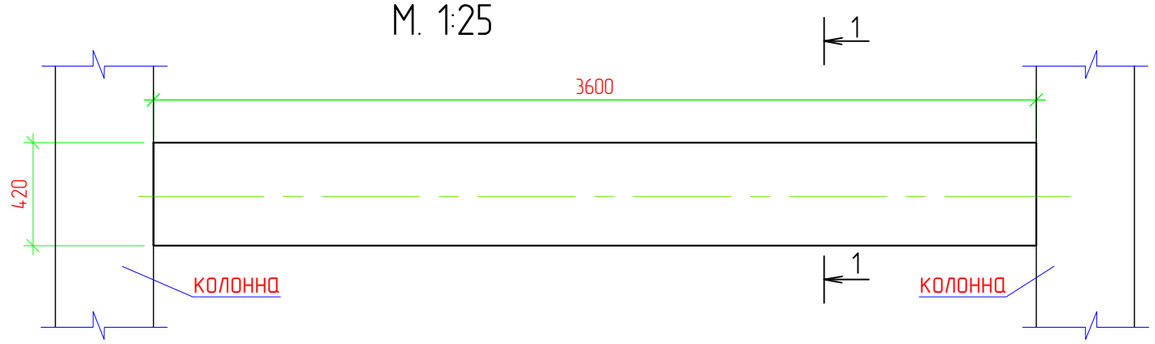

Сечение 1-1
М. 1:10

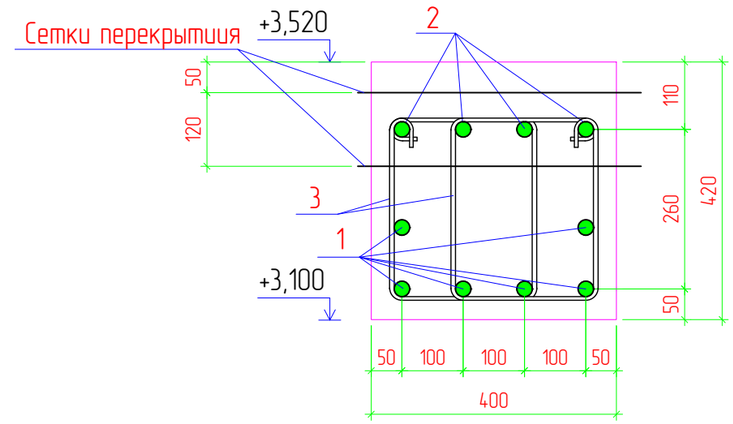

Армирование Б-1
М. 1:25

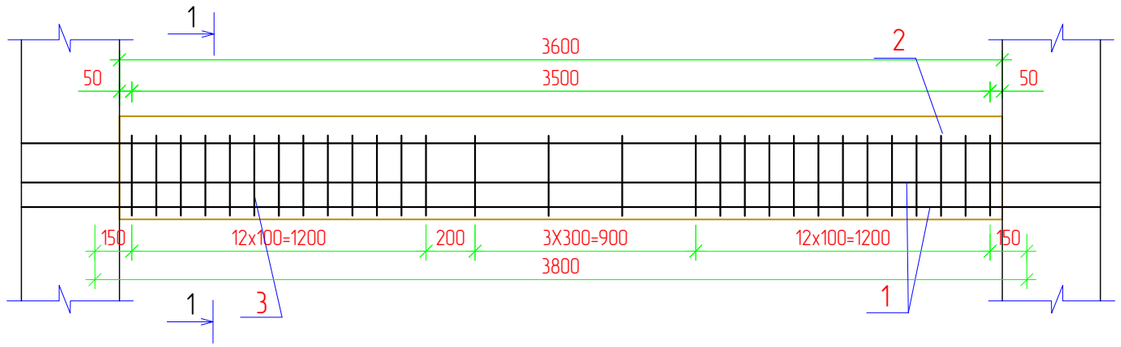

Выборка стали на Балку Б-1, кг

Наименование элемента	Изделия арматурные							Общий расход кг
	Арматура класса							
				ф1				
	ГОСТ 34028-2016			ГОСТ 34028-2016				
	⌀8		Итого	⌀20	⌀25		Итого	
Балка Б-1 (8шт)	121,68		121,68	347,76	813,12		1160,88	1282,56

СПЕЦИФИКАЦИЯ

Поз.	Обозначение	Наименование	Кол.	Масса ед., кг	Приме-чание
		Балка Б-1	1	160,32	
1	ГОСТ 34028-2016	⌀ 25AIII (A400) L=4400 мм	6	3,85	101,64
2	ГОСТ 34028-2016	⌀ 20AIII (A400) L=4400 мм	4	2,47	43,47
3	ГОСТ 34028-2016	⌀ 8AI (A240) L=1100 мм	35	0,395	15,21

ПРИМЕЧАНИЕ

1. Защитный слой бетона принять по наружней грани поперечной арматуры.
2. Хомуты гнуть при монтаже.

Изм.	Кол.	Лист	N док.	Подпись	Дата
Разраб.		Пак			
ГИП		Инсенбаев			
Проверил		Инсенбаев			

12-20-КЖ

«Подготовка проектно-сметной документации на строительство спортивного комплекса в селе Сагыз Кызылкогского района Атырауской области».

Конструкции железобетонные

Стадия	Лист	Листов
РП	12	

Балка Б-1

ТОО "ШЫНДАУ"

Согласовано

Взам. инв. N

Подп. и дата

Инв. N подл.

Копировал

Формат А3

Балка Б-2
М. 1:25

Сечение 1-1
М. 1:10

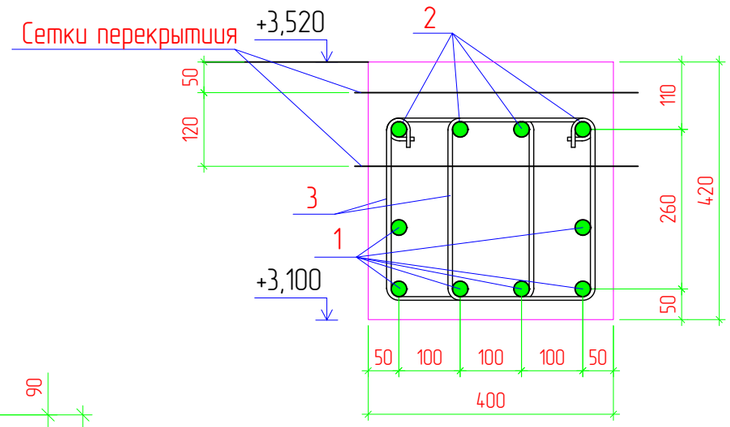

Армирование Б-2
М. 1:25

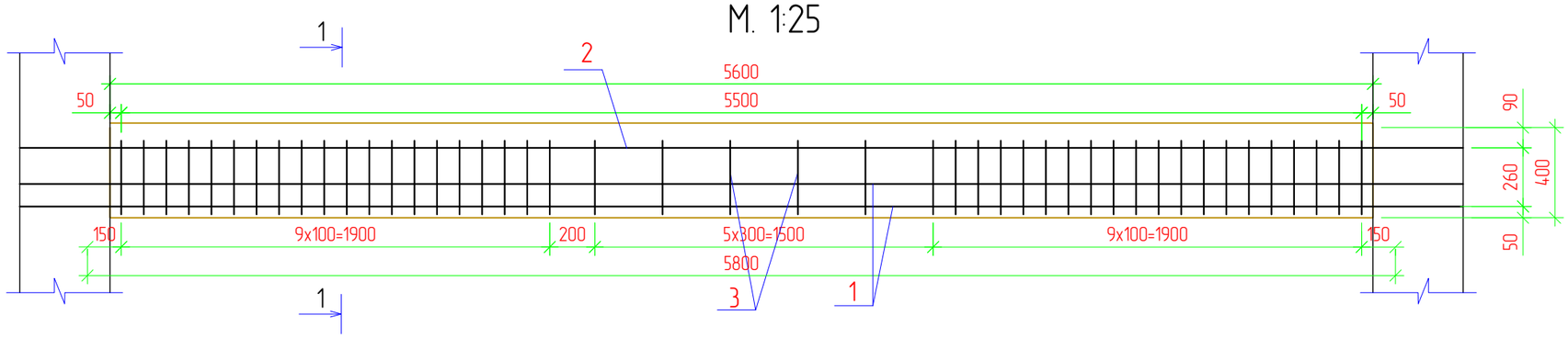

Выборка стали на Балку Б-2, кг

Наименование элемента	Изделия арматурные							Общий расход кг
	Арматура класса							
				ф1				
	ГОСТ 34028-2016			ГОСТ 34028-2016				
	⌀8		Итого	⌀20	⌀25		Итого	
Балка Б-2 (16шт)	361,44		361,44	1011,68	2365,44		3377,12	3738,56

СПЕЦИФИКАЦИЯ

Поз.	Обозначение	Наименование	Кол.	Масса ед., кг	Приме-чание
		Балка Б-2	1	233,66	
1	ГОСТ 34028-2016	⌀25AIII (A400) L=6400 мм	6	3,85	147,84
2	ГОСТ 34028-2016	⌀ 20AIII (A400) L=6400 мм	4	2,47	63,23
3	ГОСТ 34028-2016	⌀ 8AI (A240) L=1100 мм	52	0,395	22,59

ПРИМЕЧАНИЕ

1. Защитный слой бетона принять по наружней грани поперечной арматуры.
2. Хомуты гнуть при монтаже.

Изм.	Кол.	Лист	N док.	Подпись	Дата	12-20-КЖ		
						«Подготовка проектно-сметной документации на строительство спортивного комплекса в селе Сагыз Кызылкогского района Атырауской области».		
Разраб.		Пак				Конструкции железобетонные	Стадия	Лист	Листов
							РП	13	
ГИП		Инсенбаев							
Проверил		Инсенбаев				Балка Б-2	ТОО "ШЫНДАУ"		

Согласовано

Взам. инв. N

Подп. и дата

Инв. N подл.

Копировал

Формат А3

Разрез 1-1 М 1 : 100

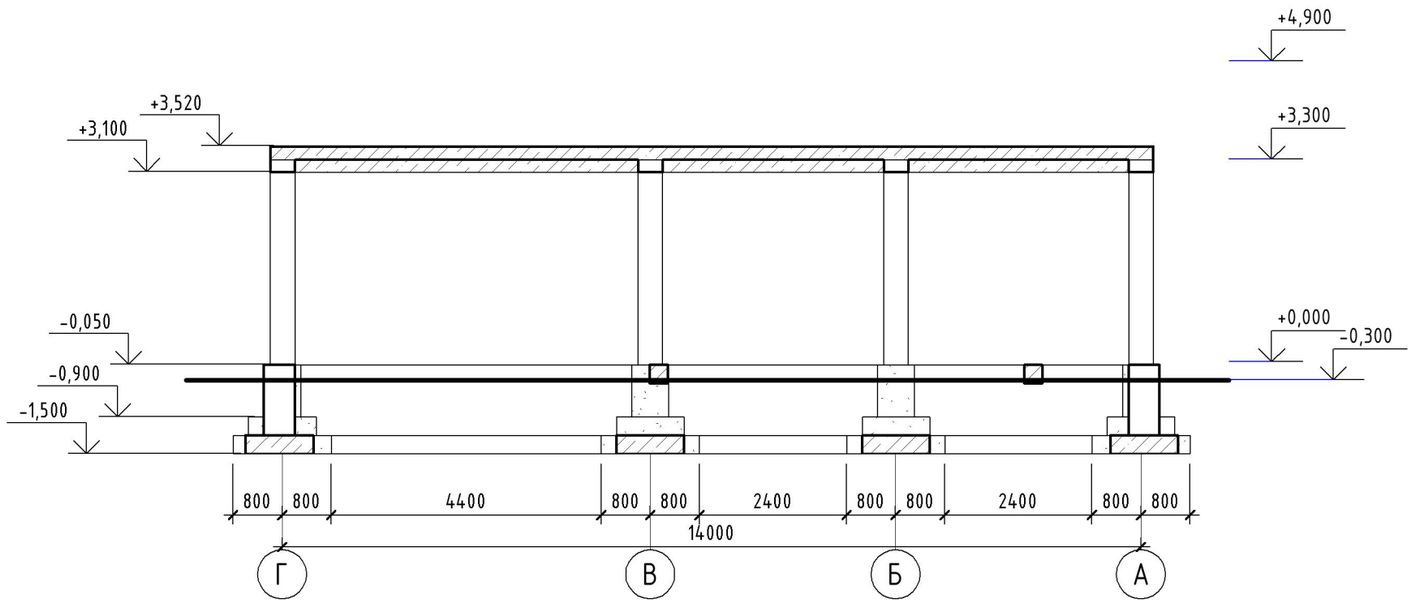

Разрез 2-2 М 1 : 100

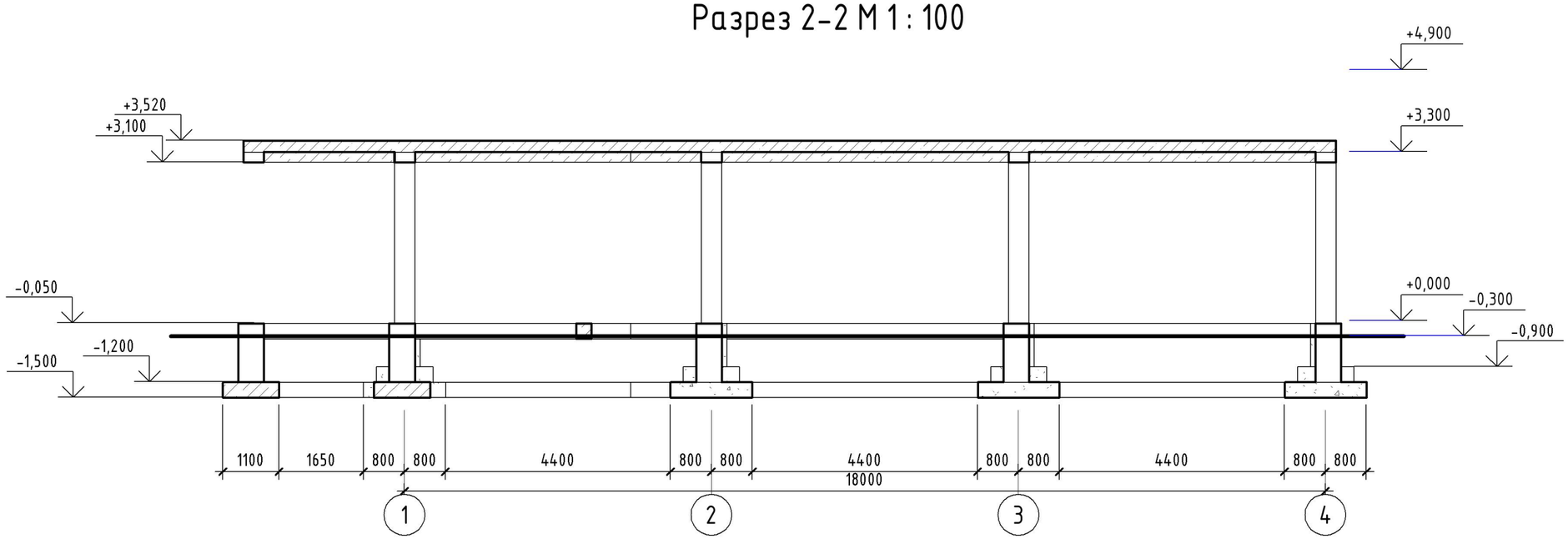

Изм.	Кол.	Лист	N.док.	Подпись	Дата
Разработал		Пак			
ГИП		Пак			
Проверил		Инсенбаев			

12-20-КЖ

«Подготовка проектно-сметной документации на строительство спортивного комплекса в селе Сагыз Кызылкогского района Атырауской области».

Конструкции железобетонные

Стадия	Лист	Листы
РП	14	

Разрез 1-1, 2-2.

ТОО "ШЫНДАУ"

Рецензент

Инв. № замены

Подпись и дата

Инв. № начала

23.12.2020 17:13:10

Копировал

Формат А3А

\\192.168.100.70\project\ТОО\ШЫНДАУ\2020 год\12.20\ПСД на строительство спортивного комплекса\РП\Лист 3 здание 1\2 КЖ\КЖ.rvt