POLIGRAM

ТОВАРИЩЕСТВО С ОГРАНИЧЕННОЙ ОТВЕТСТВЕННОСТЬЮ

Государственная лицензия №17006085
Выданная Государственным учреждением "Управление государственного архитектурно-строительного контроля Атырауской области".
Акимат Атырауской области от 07 апреля 2017 г.

Рабочий проект

«Строительство полигона ТБО в г.Атырау»

Заказчик: **ГУ «Атырауский городской отдел строительства»**

Внешние инженерные сети

НАРУЖНОЕ ГАЗОСНАБЖЕНИЕ

ТОМ II Книга 2

Р-14.10.16/ ГУ-135-2-ГСН

Генеральный
Директор ТОО «Poligram» Савгира О. А.

г. Атырау 2020 г.

ВЕДОМОСТЬ РАБОЧИХ ЧЕРТЕЖЕЙ ОСНОВНОГО КОМПЛЕКТА

ЛИСТ	НАИМЕНОВАНИЕ	ПРИМЕЧАНИЕ
1	Общие данные	
2	План трассы газопровода ПК0–ПК14	
3	План трассы газопровода ПК15–ПК28	
4	План трассы газопровода ПК29–ПК42	
5	План трассы газопровода ПК43–ПК56	
6	План трассы газопровода ПК57–ПК71	
7	План трассы газопровода ПК72–ПК9₁	
8	План трассы газопровода ПК10₁–ПК24₁	
9	План трассы газопровода ПК25₁–ПК0₂+72,0	
10	Продольный профиль газопровода высокого давления ПК0–ПК18+70	
11	Продольный профиль газопровода высокого давления ПК18+70–ПК38	
12	Продольный профиль газопровода высокого давления ПК38–ПК57	
13	Продольный профиль газопровода высокого давления ПК57–ГСГО–М	
14	Продольный профиль газопровода среднего давления ПК01–ПК191	
15	Продольный профиль газопровода среднего давления ПК191–ПК02+72,0	
15	Продольный профиль газопровода среднего давления ПК191–ПК02+72,0	
16	Переход через автодорогу ПЭ.футляр с вытяжной свечой. Общий вид.Узел "А". Пояснительная спецификация	
17	Устройство контрольной трубки под ковер на пэ футляре. Общий вид. Спецификация.	
18	Переход через КТЖ на 293км. Конструкция стального футляра.	
19	Устройство контрольной трубки под ковер на ст.футляре. Общий вид. Спецификация.	
20	Типовое пересечение газопровода с автодорогой.	
21	Схема укладки сигнальной ленты на участках пересечения газопроводов с коммуникациями	
22	Установка ГСГО–М–06 в ограждении 8х4х1,75.	
23	Установка задвижки Ду100 в ограждении 2х2х1,75	
24	Установка ГРПШ–400–01.План. Разрез А–А. Узел I.	
25, 26	Узел выхода полиэтиленового газопровода ПЭ110х12,3/Ст108х4,0 из земли.	
27, 28	Узел выхода полиэтиленового газопровода ПЭ110х10,0/Ст108х4,0 из земли.	
29, 30	Узел выхода полиэтиленового газопровода ПЭ63х5,8/Ст57х3,0из земли.	
31	Устройство стального футляра с контрольной трубкой под ковер. Общий вид. Спецификация.	

ВЕДОМОСТЬ ССЫЛОЧНЫХ И ПРИЛАГАЕМЫХ ДОКУМЕНТОВ

ОБОЗНАЧЕНИЕ	НАИМЕНОВАНИЕ	ПРИМЕЧАНИЕ
	ССЫЛОЧНЫЕ ДОКУМЕНТЫ	
СЕРИЯ 4.904–69	ДЕТАЛИ КРЕПЛЕНИЯ САНИТАРНО–ТЕХНИЧЕСКИХ ПРИБОРОВ И ТРУБОПРОВОДОВ	
ГОСТ 17375–2001	ДЕТАЛИ ТРУБОПРОВОДОВ ОТВОДЫ	
СН РК 4.03–01–2011	"ГАЗОРАСПРЕДЕЛИТЕЛЬНЫЕ СИСТЕМЫ"	
	ПРИЛАГАЕМЫЕ ДОКУМЕНТЫ	
Р–14.10.16/ ГУ–135–ГСН.С	СПЕЦИФИКАЦИЯ ОБОРУДОВАНИЙ И МАТЕРИАЛОВ	

ПРОЕКТ ВЫПОЛНЕН С СОБЛЮДЕНИЕМ ДЕЙСТВУЮЩИХ НОРМ И ПРАВИЛ, СООТВЕТСТВУЕТ НОРМАМ И ПРАВИЛАМ ВЗРЫВО И ПОЖАРОБЕЗОПАСНОСТИ И ОБЕСПЕЧИВАЕТ БЕЗОПАСНУЮ ЭКСПЛУАТАЦИЮ ЗАПРОЕКТИРОВАННЫХ ОБЬЕКТОВ

ГЛАВНЫЙ ИНЖЕНЕР ПРОЕКТА: Сейталиев А.

Согласовано

СС	Уразгалиева Н.	07.07.20	07.07.20
НВК	Исмагулова Ш.	07.07.20	07.07.20
ОВКВ	Турлыбек Д.	07.07.20	07.07.20

Согласовано

АС	Карамзадов О.	07.07.20	07.07.20
ТХ	Камзаева Ж.	07.07.20	07.07.20
ЭС	Байбалаев С.	07.07.20	07.07.20

Взам. инв. №

Подпись и дата

Инв. № подл.

ОБЩИЕ ДАННЫЕ

РАБОЧИЙ ПРОЕКТ «СТРОИТЕЛЬСТВО ПОЛИГОНА ТБО В Г.АТЫРАУ» ВЫПОЛНЕН НА ОСНОВАНИИ:

–ТЕХНИЧЕСКИХ УСЛОВИЙ НА ГАЗОСНАБЖЕНИЕ ВЫДАННЫХ АО «КАЗТРАНСГАЗАЙМАК» ЗА № 13/0148 ОТ 22.02.2017Г.

–ИНЖЕНЕРНО–ГЕОДЕЗИЧЕСКИХ ИЗЫСКАНИЙ ВЫПОЛНЕННЫХ ТОО "POLIGRAM".

– СН РК 4.03–01–2011 "ГАЗОРАСПРЕДЕЛИТЕЛЬНЫЕ СИСТЕМЫ"(С ИЗМЕНЕНИЯМИ ОТ 24.06.2016Г.),

– СП РК 4.03–101–2013 "ГАЗОРАСПРЕДЕЛИТЕЛЬНЫЕ СИСТЕМЫ"

– СН РК 1.03–05–2011 "ОХРАНА ТРУДА И ТЕХНИКА БЕЗОПАСНОСТИ В СТРОИТЕЛЬСТВЕ"

– ПРИКАЗ МИНИСТРА ВНУТРЕННИХ ДЕЛ РЕСПУБЛИКИ КАЗАХСТАН ОТ 23 ИЮНЯ 2017 ГОДА № 439 ОБ УТВЕРЖДЕНИИ ТЕХНИЧЕСКОГО РЕГЛАМЕНТА «ОБЩИЕ ТРЕБОВАНИЯ К ПОЖАРНОЙ БЕЗОПАСНОСТИ»

– МСН 4.–03–01–2011"ГАЗОРАСПРЕДЕЛИТЕЛЬНЫЕ СИСТЕМЫ",

– МПС 4.03–103–2005"ПРОЕКТИРОВАНИЕ, СТРОИТЕЛЬСТВО И РЕКОНСТРУКЦИЯ ГАЗОПРОВОДОВ С ПРИМЕНЕНИЕМ ПОЛИЭТИЛЕНОВЫХ ТРУБ.

– СН РК 3.01–01–2013 «ГРАДОСТРОИТЕЛЬСТВО. ПЛАНИРОВКА И ЗАСТРОЙКА ГОРОДСКИХ И СЕЛЬСКИХ ПОСЕЛЕНИЙ»;

– ПРИКАЗ №177 ОТ 28 02 2015" САНИТАРНО ЭПИДЕМИОЛОГИЧЕСКИЕ ТРЕБОВАНИЯ К УСЛОВИЯМ ТРУДА И БЫТОВОГО ОБСЛУЖИВАНИЯ ПРИ СТРОИТЕЛЬСТВЕ РЕКОНСТРУКЦИИ, РЕМОНТЕ И ВВОДЕ, ЭКСПЛУАТАЦИИ ОБЬЕКТОВ СТРОИТЕЛЬСТВА" МИНИСТЕРСТВА НАЦИОНАЛЬНОЙ ЭКОНОМИКИ РК.

СОГЛАСНО ТУ ДЛЯ ГАЗОСНАБЖЕНИЯ ТБО ПРЕДУСМАТРИВАЕТСЯ ПОДКЛЮЧЕНИЯ ПРОЕКТИРУЕМОГО ГАЗОПРОВОДА К СУЩЕСТВУЮЩЕМУ ПОДЗЕМНОМУ ПЭ ГАЗОПРОВОДУ ВЫСОКОГО ДАВЛЕНИЯ 0,6 МПА–2 КАТЕГОРИИ ø160 ММ С УСТАНОВКОЙ НАДЗЕМНОЙ ЗАДВИЖКИ ДУ 100 ММ В ОГРАЖДЕНИИ.

ДЛЯ СНИЖЕНИЯ ДАВЛЕНИЯ ГАЗА С ВЫСОКОГО РУ–0,6МПА ДО СРЕДНЕГО–0,3МПА ПРЕДУСМАТРИВАЕТСЯ ГАЗОРЕГУРЯТОРНЫЙ ПУНКТ ШКАФНОЙ МАРКИ ГСГО–М–06. ДЛЯ СНИЖЕНИЯ ДАВЛЕНИЯ ГАЗА СО СРЕДНЕГО РУ–0,3МПА ДО НИЗКОГО –РУ–3КПА ПРЕДУСМАТРИВАЕТСЯ ГАЗОРЕГУРЯТОРНЫЙ ПУНКТ ШКАФНОЙ МАРКИ ГРПШ–400–01.

В ОБЬЕМ СТРОИТЕЛЬСТВА ВХОДИТ:

– ПОДЗЕМНАЯ ПРОКЛАДКА ГАЗОПРОВОДОВ ВЫСОКОГО ДАВЛЕНИЯ ИЗ ПОЛИЭТИЛЕНОВЫХ ТРУБ РЕ100 ГАЗ SDR9 Ø110Х12,0.

– ПОДЗЕМНАЯ ПРОКЛАДКА ГАЗОПРОВОДОВ СРЕДНЕГО ДАВЛЕНИЯ ИЗ ПОЛИЭТИЛЕНОВЫХ ТРУБ РЕ100 ГАЗ SDR11 Ø110Х10,0.

– УСТАНОВКА ГСГО–М–06 ШКАФНОГО ТИПА, ПРЕДНАЗНАЧЕННОГО ДЛЯ СНИЖЕНИЯ ДАВЛЕНИЯ ГАЗА С ВЫСОКОГО 0,6МПА НА СРЕДНЕЕ 0,3МПА.

– УСТАНОВКА ГРПШ–400–01 ШКАФНОГО ТИПА, ПРЕДНАЗНАЧЕННОГО ДЛЯ СНИЖЕНИЯ ДАВЛЕНИЯ ГАЗА СО СРЕДНЕГО 0,3МПА НА НИЗКОГО 0,003МПА.

– ГАЗОПРОВОДЫ ЗАПРОЕКТИРОВАНЫ С СОБЛЮДЕНИЕМ МИНИМАЛЬНЫХ ДОПУСТИМЫХ РАЗРЫВОВ ДО ЗДАНИЙ И СООРУЖЕНИЙ. МИНИМАЛЬНЫЕ РАССТОЯНИЯ ПО ГОРИЗОНТАЛИ В СВЕТУ ОТ ПОЛИЭТИЛЕНОВЫХ ГАЗОПРОВОДОВ ДО ЗДАНИЙ И СООРУЖЕНИЙ ПРИНЯТЫ СОГЛАСНО СП РК 4.03–101–2013 "ГАЗОРАСПРЕДЕЛИТЕЛЬНЫЕ СИСТЕМЫ" ПРИЛОЖЕНИЕ В.

– НАДЗЕМНЫЕ ГАЗОПРОВОДЫ И ГАЗОПРОВОДЫ УЗЛОВ УСТАНОВКИ ГРПШ ВЫПОЛНЕНЫ ИЗ СТАЛЬНЫХ ЭЛЕКТРОСВАРНЫХ ПРЯМОШОВНЫХ ТРУБ ПО ГОСТ 10704–91.

– ГЛУБИНА ЗАЛОЖЕНИЯ ПОДЗЕМНЫХ ГАЗОПРОВОДОВ СРЕДНЕГО ДАВЛЕНИЯ ПРЕДУСМОТРЕТЬ НЕ МЕНЕЕ 1,0 М ОТ ПОВЕРХНОСТИ ЗЕМЛИ ДО ВЕРХА ТРУБЫ.

ПОДЗЕМНЫЕ ГАЗОПРОВОДЫ ИЗ ПОЛИЭТИЛЕНОВЫХ ТРУБ ДЛЯ КОМПЕНСАЦИИ ТЕМПЕРАТУРНЫХ РАСШИРЕНИЙ УКЛАДЫВАЮТСЯ ЗМЕЙКОЙ В ГОРИЗОНТАЛЬНОЙ ПЛОСКОСТИ. ЗАСЫПКА ТРАНШЕИ ГРУНТОМ ПРИ СТРОИТЕЛЬСТВЕ В ЛЕТНЕЕ ВРЕМЯ ПРОИЗВОДИТСЯ В САМОЕ ХОЛОДНОЕ ВРЕМЯ СУТОК (РАНО УТРОМ). В ЗИМНЕЕ ВРЕМЯ – В САМОЕ ТЕПЛОЕ ВРЕМЯ СУТОК.

ПЕРЕХОД ГАЗОПРОВОДА ЧЕРЕЗ ЖЕЛЕЗНУЮ ДОРОГУ ПРОИЗВЕСТИ МЕТОДОМ НАКЛОННО–НАПРАВЛЕННОГО БУРЕНИЯ СОГЛАСНО ТУ ПОД № ЦИД–ЦЖС 11280–И ОТ 05.06.2017Г. В ЗАЩИТНОМ СТАЛЬНОМ КОЖУХЕ ИЗ ТРУБЫ ø325Х8,0 ПО ГОСТ10704–91 L=117,0М.

НА СТАЛЬНОМ КОЖУХЕ ПРЕДУСМАТРИВАЕТСЯ ЭЛЕКТРО–ХИМ ЗАЩИТА, РАЗРАБОТАННАЯ В РАЗДЕЛЕ Р–14.10.16/ ГУ–135–ЭХЗ.ГСН.

ПЕРЕХОД ГАЗОПРОВОДА ЧЕРЕЗ АВТОДОРОГУ "АКТОБЕ–АТЫРАУ–АСТРАХАНЬ" ПРОИЗВЕСТИ МЕТОДОМ НАКЛОННО–НАПРАВЛЕННОГО БУРЕНИЯ СОГЛАСНО ТУ ПОД №21–01–02/757 ОТ 23.05.2017Г. В ЗАЩИТНОМ ПОЛИЭТИЛЕНОВОМ ФУТЛЯРЕ ПЭ100 SDR11 ø225Х20,5 ГОСТ Р50838–2009 L=85,0М.

ПЕРЕХОД ЧЕРЕЗ ПОЛЕВЫЕ ДОРОГИ ПРОИЗВЕСТИ ОТКРЫТЫМ СПОСОБОМ В ЗАЩИТНОМ ПОЛИЭТИЛЕНОВОМ ФУТЛЯРЕ ПЭ100 SDR11 ø225Х20,5 ГОСТ Р50838–2009.

НА РАССТОЯНИИ 0,5М ОТ ВЕРХА ТРУБОПРОВОДА ПРЕДУСМОТРЕНА УКЛАДКА ПОЛИЭТИЛЕНОВОЙ СИГНАЛЬНОЙ ЛЕНТЫ С ВМОТРИРОВАННЫМ МЕДНЫМ ПРОВОДОМ СЕЧЕНИЕМ 2,5–4ММ ШИРИНОЙ 0,2М С НАДПИСЬЮ "ГАЗ" ДЛЯ ПРЕДУПРЕЖДЕНИЯ ПОВРЕЖДЕНИЯ ПОЛИЭТИЛЕНОВОГО ГАЗОПРОВОДА ПРИ ВЫПОЛНЕНИИ ЗЕМЛЯНЫХ РАБОТ.

ПРИ НАЛИЧИИ В ГРУНТАХ ЩЕБНЯ ИЛИ ДРУГИХ КАМЕНИСТЫХ ВКЛЮЧЕНИЙ (СТРОИТЕЛЬНОГО МУСОРА) ПРЕДУСМОТРЕНО УСТРОЙСТВО ОСНОВАНИЯ ПОД ГАЗОПРОВОДЫ ВЫСОТОЙ НЕ МЕНЕЕ 10СМ МЯГКИМ ГРУНТОМ И ЗАСЫПКА ТАКИМ ЖЕ ГРУНТОМ НА ВЫСОТУ НЕ МЕНЕЕ 20СМ ВЫШЕ ТРУБЫ.

ПОВОРОТЫ ЛИНЕЙНОЙ ЧАСТИ ГАЗОПРОВОДА ИЗ ПОЛИЭТИЛЕНОВЫХ ТРУБ В ГОРИЗОНТАЛЬНОЙ И ВЕРТИКАЛЬНОЙ ПЛОСКОСТЯХ ПРЕДУСМОТРЕНЫ ИЗ ОТВОДОВ ЗАВОДСКОГО ИЗГОТОВЛЕНИЯ.

СОЕДИНЕНИЕ ПОЛИЭТИЛЕНОВЫХ ТРУБ МЕЖДУ СОБОЙ И С СОЕДИНИТЕЛЬНЫМИ ДЕТАЛЯМИ ОСУЩЕСТВЛЯЕТСЯ СВАРКОЙ ВСТЫК НА СВАРНЫХ УСТАНОВКАХ ИЛИ МУФТАМИ С ЗАКЛАДНЫМИ НАГРЕВАТЕЛЬНЫМИ ЭЛЕМЕНТАМИ. КОНТРОЛЬ СВАРНЫХ СТЫКОВ ПОЛИЭТИЛЕНОВЫХ ГАЗОПРОВОДОВ ПРЕДУСМОТРЕН ФИЗИЧЕСКИМИ МЕТОДАМИ В ОБЬЕМЕ ПРЕДУСМОТРЕННОМ СП РК 4.03–101–2013 «ГАЗОРАСПРЕДЕЛИТЕЛЬНЫЕ СИСТЕМЫ».

СОЕДИНЕНИЕ СТАЛЬНЫХ ТРУБ МЕЖДУ СОБОЙ И С СОЕДИНИТЕЛЬНЫМИ ДЕТАЛЯМИ ПРЕДУСМОТРЕНО РУЧНОЙ СВАРКОЙ ВСТЫК. СБОРКА, СВАРКА И КОНТРОЛЬ КАЧЕСТВА СВАРНЫХ СОЕДИНЕНИЙ ГАЗОПРОВОДОВ ВЫПОЛНЯЕТСЯ СОГЛАСНО СП РК 4.03–101–2013 «ГАЗОРАСПРЕДЕЛИТЕЛЬНЫЕ СИСТЕМЫ».

СТАЛЬНЫЕ ГАЗОПРОВОДЫ УЗЛОВ УСТАНОВКИ ОТКЛЮЧАЮЩИХ УСТРОЙСТВ ВЫПОЛНЕНЫ В НАДЗЕМНОМ ИСПОЛНЕНИИ ИЗ ЭЛЕКТРОСВАРНЫХ ПРЯМОШОВНЫХ ТРУБ ПО ГОСТ 10704–91, ТЕХНИЧЕСКИЕ ТРЕБОВАНИЯ ПО ГОСТ 10705–80* ИЗ СПОКОЙНОЙ УГЛЕРОДИСТОЙ СТАЛИ ВСТ3СП2 С НОРМИРОВАННЫМИ МЕХАНИЧЕСКИМИ СВОЙСТВАМИ, ХИМСОСТАВОМ И ГИДРОИСПЫТАНИЕМ (ГРУППЫ «В»).

ПОСЛЕ ОКОНЧАНИЯ СТРОИТЕЛЬНО–МОНТАЖНЫХ РАБОТ, ГАЗОПРОВОД ПОДЛЕЖИТ ИСПЫТАНИЮ НА ГЕРМЕТИЧНОСТЬ ВОЗДУХОМ В СООТВЕТСТВИИ С ТРЕБОВАНИЯМИ ТАБЛИЦЫ 24 СП 4.03–101–2013:

– ПОДЗЕМНЫЙ ПОЛИЭТИЛЕНОВЫЙ ГАЗОПРОВОД 0,3МПА ПОДЛЕЖИТ ИСПЫТАНИЮ ДАВЛЕНИЕМ 0,75МПА, ПРОДОЛЖИТЕЛЬНОСТЬ ИСПЫТАНИЯ 24 ЧАСА;

– ПОДЗЕМНЫЙ ПОЛИЭТИЛЕНОВЫЙ ГАЗОПРОВОД 0,3МПА ПОДЛЕЖИТ ИСПЫТАНИЮ ДАВЛЕНИЕМ 0,6МПА, ПРОДОЛЖИТЕЛЬНОСТЬ ИСПЫТАНИЯ 24 ЧАСА;

–НАДЗЕМНЫЙ СТАЛЬНОЙ ГАЗОПРОВОД 0,3МПА ПОДЛЕЖИТ ИСПЫТАНИЮ ДАВЛЕНИЕМ 0,45МПА, ПРОДОЛЖИТЕЛЬНОСТЬ ИСПЫТАНИЯ 1 ЧАСА;

–НАДЗЕМНЫЙ СТАЛЬНОЙ ГАЗОПРОВОД 0,005МПА ПОДЛЕЖИТ ИСПЫТАНИЮ ДАВЛЕНИЕМ 0,3МПА, ПРОДОЛЖИТЕЛЬНОСТЬ ИСПЫТАНИЯ 1 ЧАСА;

ЧИСЛО СТЫКОВ, ПОДЛЕЖАЩИХ КОНТРОЛЮ, СВАРЕННЫХ КАЖДЫМ СВАРЩИКОМ СОГЛАСНО ТАБЛИЦЫ 22 СП 4.03–101–2013:

– ПОЛИЭТИЛЕНОВОГО ГАЗОПРОВОДА СРЕДНЕГО ДАВЛЕНИЯ 50% ОБЩЕГО ЧИСЛА СТЫКОВ;

– ГАЗОПРОВОДЫ ГРП, ПОДЛЕЖАЩИХ КОНТРОЛЮ, 100% ОБЩЕГО ЧИСЛА СТЫКОВ.

– СТАЛЬНОГО ГАЗОПРОВОДА, ПОДЛЕЖАЩИХ КОНТРОЛЮ, 5% ОБЩЕГО ЧИСЛА СТЫКОВ, НО НЕ МЕНЕЕ 1 СТЫКА .

ПОВЕРХНОСТЬ ГРП, СТАЛЬНЫХ ТРУБОПРОВОДОВ И АРМАТУРЫ ПОКРЫТЬ ДВУМЯ СЛОЯМИ ЭМАЛИ ПФ–133 ПО СЛОЮ ГРУНТОВКИ ГФ–021.

ТЕХНИКО–ЭКОНОМИЧЕСКИЕ ПОКАЗАТЕЛИ.

НАИМЕНОВАНИЕ	РАСЧЕТНЫЙ РАСХОД ГАЗА V_p $M^3/Ч$	ПРОТЯЖЕННОСТЬ	
		ВЫСОКОГО ДАВЛЕНИЯ, м	СРЕДНЕГО ДАВЛЕНИЯ, м
ТБО	10,0	ø110–7520,0 ст.ø108–3,0	ø110–2750,0 ø63–72.0 ст.ø57–3,0

Изм.	Кол.уч	Лист	N°док.	Подпись	Дата
Разработал		Сатказиева			07.07.20
Проверил		Сейталиев			07.07.20
ГИП		Сейталиев			07.07.20
Д.контроль		Сапарова			07.07.20

Р–14.10.16/ГУ–135–2–ГСН

«Строительство полигона ТБО в г.Атырау»

Наружное газоснабжение

Стадия	Лист	Листов
РП	1	31

Общие данные

ТОО"Poligram" г. Атырау

Файл: Р–14.10.16/ГУ–135–2–ГСН

Формат А2

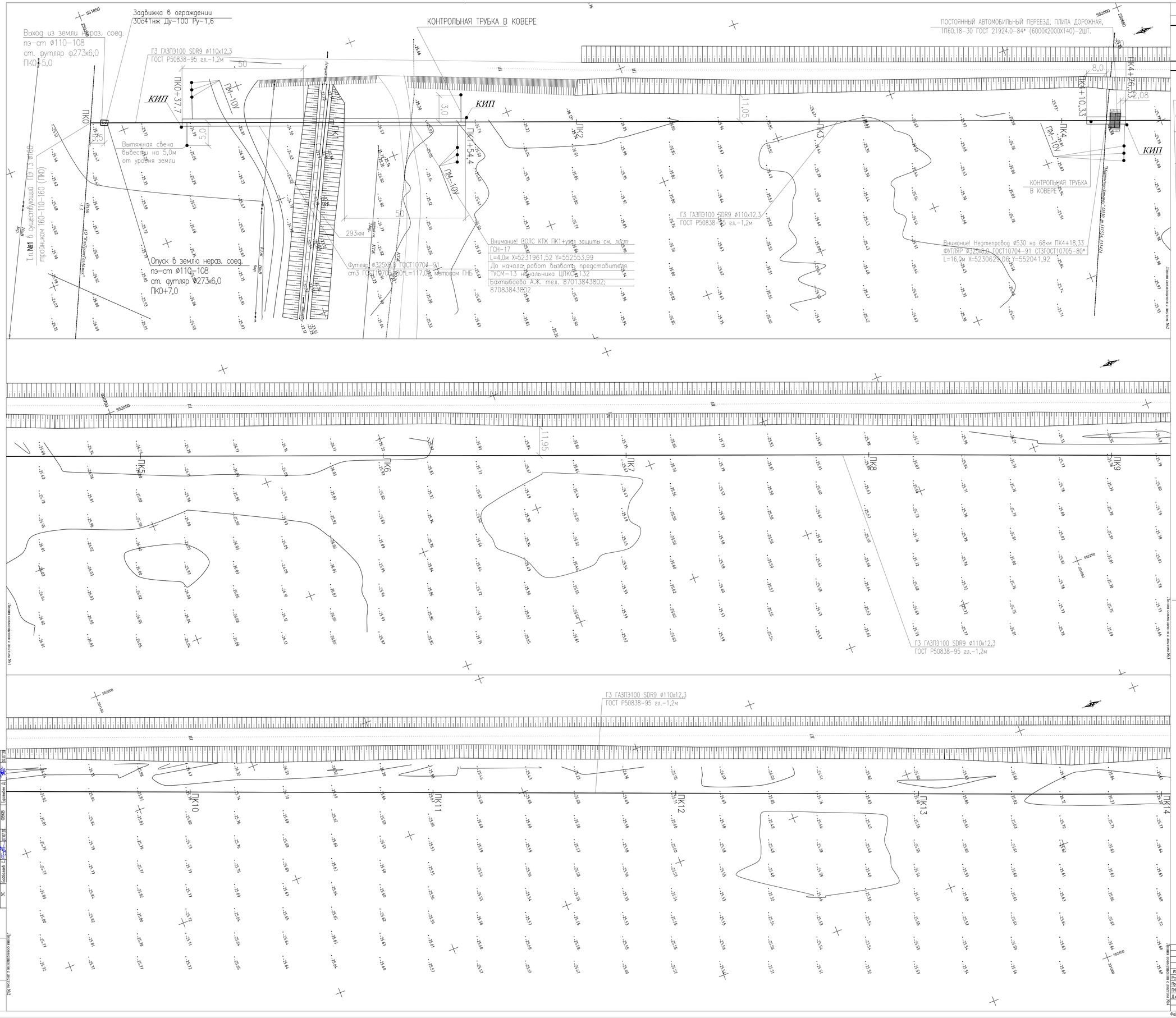

ТОПОГРАФИЧЕСКИЕ ПРИМЕЧАНИЯ

СИСТЕМА КООРДИНАТ - Условная

СИСТЕМА ВЫСОТ - Балтийская 1977г.

План расположения листов

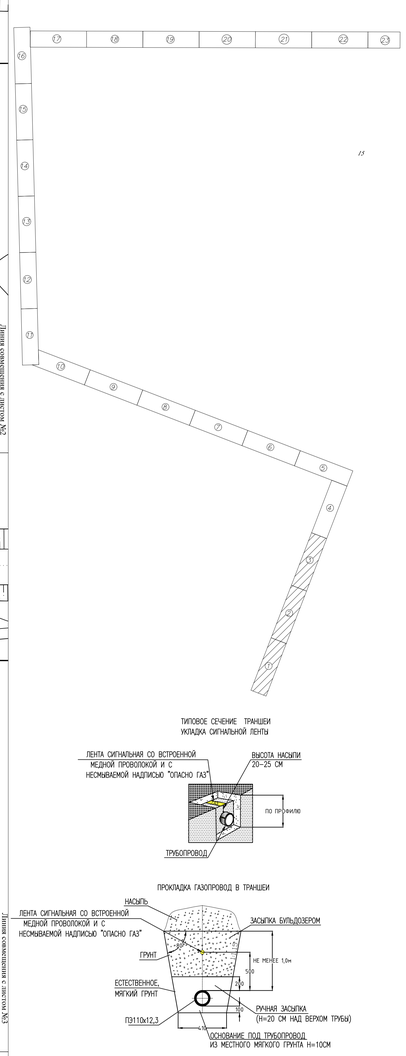

ТИПОВОЕ СЕЧЕНИЕ ТРАНШЕИ
УКЛАДКА СИГНАЛЬНОЙ ЛЕНТЫ

ПРОКЛАДКА ГАЗОПРОВОД В ТРАНШЕИ

1. ДО НАЧАЛА ПРОИЗВОДСТВА ЗЕМЛЯНЫХ РАБОТ СТРОИТЕЛЬНОЙ ОРГАНИЗАЦИИ УТОЧНИТЬ ФАКТИЧЕСКОЕ ПОЛОЖЕНИЕ ПЕРЕСЕКАЕМЫХ КОММУНИКАЦИЙ.
2. ПРИ ОБНАРУЖЕНИИ НЕУКАЗАННЫХ В РАБОЧИХ ЧЕРТЕЖАХ ПОДЗЕМНЫХ КОММУНИКАЦИЙ ВСЯКИЕ РАБОТЫ В ЭТОМ МЕСТЕ СЛЕДУЕТ НЕМЕДЛЕННО ПРЕКРАТИТЬ ДО ВЫЯВЛЕНИЯ ХАРАКТЕРА ОБНАРУЖЕННЫХ КОММУНИКАЦИЙ И ПОЛУЧЕНИЯ СООТВЕТСТВУЮЩЕГО РАЗРЕШЕНИЯ НА ПРОИЗВОДСТВО РАБОТ ОТ ОРГАНИЗАЦИИ, ЭКСПЛУАТИРУЮЩЕЙ ЭТИ КОММУНИКАЦИИ.
3. ГАЗОПРОВОДЫ ПРОЛОЖИТЬ В ЗЕМЛЕ НА ГЛУБИНЕ 1,2М ОТ ПОВЕРХНОСТИ ЗЕМЛИ ДО ВЕРХА ТРУБЫ ПАРАЛЛЕЛЬНО РЕЛЬЕФУ МЕСТНОСТИ.
4. ПРИ ПЕРЕСЕЧЕНИИ ГАЗОПРОВОДА С ПОДЗЕМНЫМИ КОММУНИКАЦИЯМИ РАССТОЯНИЕ МЕЖДУ (ВЕРХНЕЙ) НИЖНЕЙ ОБРАЗУЮЩЕЙ ГАЗОПРОВОДА ПРИНЯТЬ НЕ МЕНЕЕ 0,5М.
5. ПРИ ПЕРЕПЕРЕСЕЧЕНИИ КАБЕЛЯ СВЯЗИ С ГАЗОПРОВОДОМ ПРОЕКТОМ ПРЕДУСМОТРЕНА УСТАНОВКА УЗЛА ЗАЩИТЫ ПОДЗЕМНОГО КАБЕЛЯ. РАССТОЯНИЕ МЕЖДУ ФУТЛЯРОМ КАБЕЛЯ СВЯЗИ И ГАЗОПРОВОДОМ НЕ МЕНЕЕ 0,5М.
6. МЕСТА УСТАНОВКИ ГРП ОТКЛОНЯЮЩИХСЯ АРМАТУР И ПОДВОД ГАЗОПРОВОДА К ПОТРЕБИТЕЛЯМ УТОЧНИТЬ ПО МЕСТУ.
7. ЗА ОТНОСИТЕЛЬНУЮ ОТМЕТКУ 0,000 ПРИНЯТА УСЛОВНАЯ ОТМЕТКА ЗЕМЛИ.
8. ЧЕРЕЗ КАЖДЫЕ 200 М, А ТАКЖЕ НА УГЛАХ ПОВОРОТА УСТАНОВИТЬ ЛИНЕЙНЫЕ ОПОЗНАВАТЕЛЬНЫЕ (ПРЕДУПРЕДИТЕЛЬНЫЕ) ЗНАКИ УСТАНОВИТЬ С ПРАВОЙ, ПО ХОДУ ДВИЖЕНИЯ ГАЗА,СТОРОНЫ.
9. НА РАССТОЯНИИ 0,2М ОТ ВЕРХА ПРИКОПАННОГО ПОЛИЭТИЛЕНОВОГО ГАЗОПРОВОДА ПО ВСЕЙ ДЛИНЕ УЛОЖИТЬ СИГНАЛЬНУЮ ЛЕНТУ ЖЕЛТОГО ЦВЕТА ШИРИНОЙ НЕ МЕНЕЕ 0,5М С НЕСМЫВАЕМОЙ НАДПИСЬЮ "ОСТОРОЖНО ГАЗ" (ТУ 2245-028-002003536). НА УЧАСТКАХ ПЕРЕСЕЧЕНИЙ С ПОДЗЕМНЫМИ КОММУНИКАЦИЯМИ ЛЕНТА ДОЛЖНА БЫТЬ УЛОЖЕНА ВДОЛЬ ТРАССЫ ГАЗОПРОВОДА ДВАЖДЫ НА РАССТОЯНИИ НЕ МЕНЕЕ 0,2М МЕЖДУ СОБОЙ И НА 2М В ОБЕ СТОРОНЫ ОТ ПЕРЕСЕКАЕМОГО СООРУЖЕНИЯ И В СООТВЕТСТВИИ С ПРОЕКТОМ. ВДОЛЬ СИГНАЛЬНОЙ ЛЕНТЫ ПО ВСЕЙ ДЛИНЕ ГАЗОПРОВОДА ПРОЛОЖИТЬ ЭЛЕКТРОПРОВОД-СПУТНИК, С АЛЮМИНИЕВЫМИ ЖИЛАМИ СЕЧЕНИЕМ 4ММ2 ПО ГОСТ 22483-77 С ВЫВОДОМ КОНЦОВ ЕГО НА ПОВЕРХНОСТЬ ВБЛИЗИ ОПОЗНАВАТЕЛЬНОГО ЗНАКА. ВЫВОД ПРОВОДА-СПУТНИКА НАД ПОВЕРХНОСТЬЮ ЗЕМЛИ ПРЕДУСМАТРИВАЕТСЯ В ТОЧКАХ НА РАССТОЯНИИ 4,0КМ ДРУГ ОТ ДРУГА В КОНТРОЛЬНЫХ ПУНКТАХ ПО ТИПУ КИП ЭХЗ.
10. ПРИ ПЕРЕСЕЧЕНИИ И ПАРАЛЕЛЬНОМ СЛЕДОВАНИИ ВОЗДУШНЫМ ЛИНИЯМ ЭЛЕКТРОПЕРЕДАЧ, В ПРЕДЕЛАХ ИХ ОХРАННЫХ ЗОН, РАБОТЫ ВЫПОЛНИТЬ В СТРОГОМ СООТВЕТСТВИИ С ГОСТ 12.1.013-78 "ЭЛЕКТРОБЕЗОПАСНОСТЬ".
11. ПЕРЕД СТРОИТЕЛЬНО-МОНТАЖНЫМИ РАБОТАМИ НЕОБХОДИМО ПОЛУЧИТЬ ПИСЬМЕННОЕ РАЗРЕШЕНИЕ АО "АТЫРАУ ЖАРЫК", ПРЕДУСМОТРЕТЬ ОФОРМЛЕНИЕ АКТА-ДОПУСКА СОГЛАСНО СН РК 1.03-05-2011 "ОХРАНА ТРУДА И ТЕХНИКА БЕЗОПАСНОСТИ В СТРОИТЕЛЬСТВЕ" И СП 1.03-106-2012 "ОХРАНА ТРУДА И ТЕХНИКА БЕЗОПАСНОСТИ В СТРОИТЕЛЬСТВЕ". МЕСТО ПРОИЗВОДСТВА РАБОТ И МЕСТА ВОЗМОЖНОГО ПРОЕЗДА ТЕХНИКИ ДОЛЖНЫ БЫТЬ ОГРАЖДЕНЫ СИГНАЛЬНЫМИ ЛЕНТАМИ, УСТАНОВЛЕНЫ ГАБАРИТНЫЕ ВОРОТА ЗА ОХРАННОЙ ЗОНОЙ (10М) ДЛЯ ПРОЕЗДА ПОД ПРОВОДАМИ ЛЭП,
ТЕХНИКИ ВЫСОТОЙ БОЛЕЕ 3,8М.
12. ОЧИСТКУ ПОЛОСТИ И ИСПЫТАНИЕ ГАЗОПРОВОДА ВЫПОЛНИТЬ В СООТВЕТСТВИИ С СП РК 4.03-101-2013 "ГАЗОРАСПРЕДЕЛИТЕЛЬНЫЕ СИСТЕМЫ" , СН РК 4.03-01-2011, МСП 4.03-101(СП 42-101-2003), МСП 4.03-103-2005(СП 42-103-2003).
13. ИСТИННАЯ (СТРОИТЕЛЬНАЯ) ДЛИНА ГАЗОПРОВОДА ОПРЕДЕЛЕНА С УЧЕТОМ УКЛАДКИ ЕГО ПО РЕЛЬЕФУ МЕСТНОСТИ, ВСЕХ ИЗГИБОВ И ПОВОРОТОВ, ВКЛЮЧАЯ ДЛИНУ ГНУТЫХ ОТВОДОВ, ФАСОННЫХ ЧАСТЕЙ ЗАПОРНОЙ АРМАТУРЫ, А ТАКЖЕ УКЛАДКУ ТРУБОПРОВОДА В ТРАНШЕЕ СВОБОДНЫМ ИЗГИБОМ (ЗМЕЙКОЙ).
14. ВСЕ РАЗМЕРЫ ВЫРАЖЕНЫ В МЕТРАХ, ЕСЛИ НЕ УКАЗАНО ДРУГОЕ.

М 1:500

Изм.	Кол.уч.	Лист	No. док.	Подпись	Дата	Р-14.10.16/ ГУ-135-2-ГСН			
						«Строительство полигона ТБО в г.Атырау»			
Разработал	Сатжанова				07.07.26	Наружное газоснабжение	Стадия	Лист	Листов
Проверил	Сейтахмев				07.07.26		РП	2	
ГИП	Сейтахмев				07.07.26				
Д.контроль	Сапарова				07.07.26	План трассы газопровода ПК0-ПК14	ТОО "Poligram" г.Атырау		

Согласовано: АС Кенжебай А. 07.07.26; ТХ Кенжебек Х. 07.07.26; ЗС Сейбеков С. 07.07.26

Согласовано: СС Нурмуратов С. 07.07.26; НВК Жамерова Н. 07.07.26; ОВКВ Тергеуов Е. 07.07.26

Инв. № подл. | Подпись и дата | Взам. инв. №

Изм. Кол.уч. Лист No.док. Подпись Дата

Формат А0

Фай:Р-14.10.16/ ГУ-135-2-ГСН

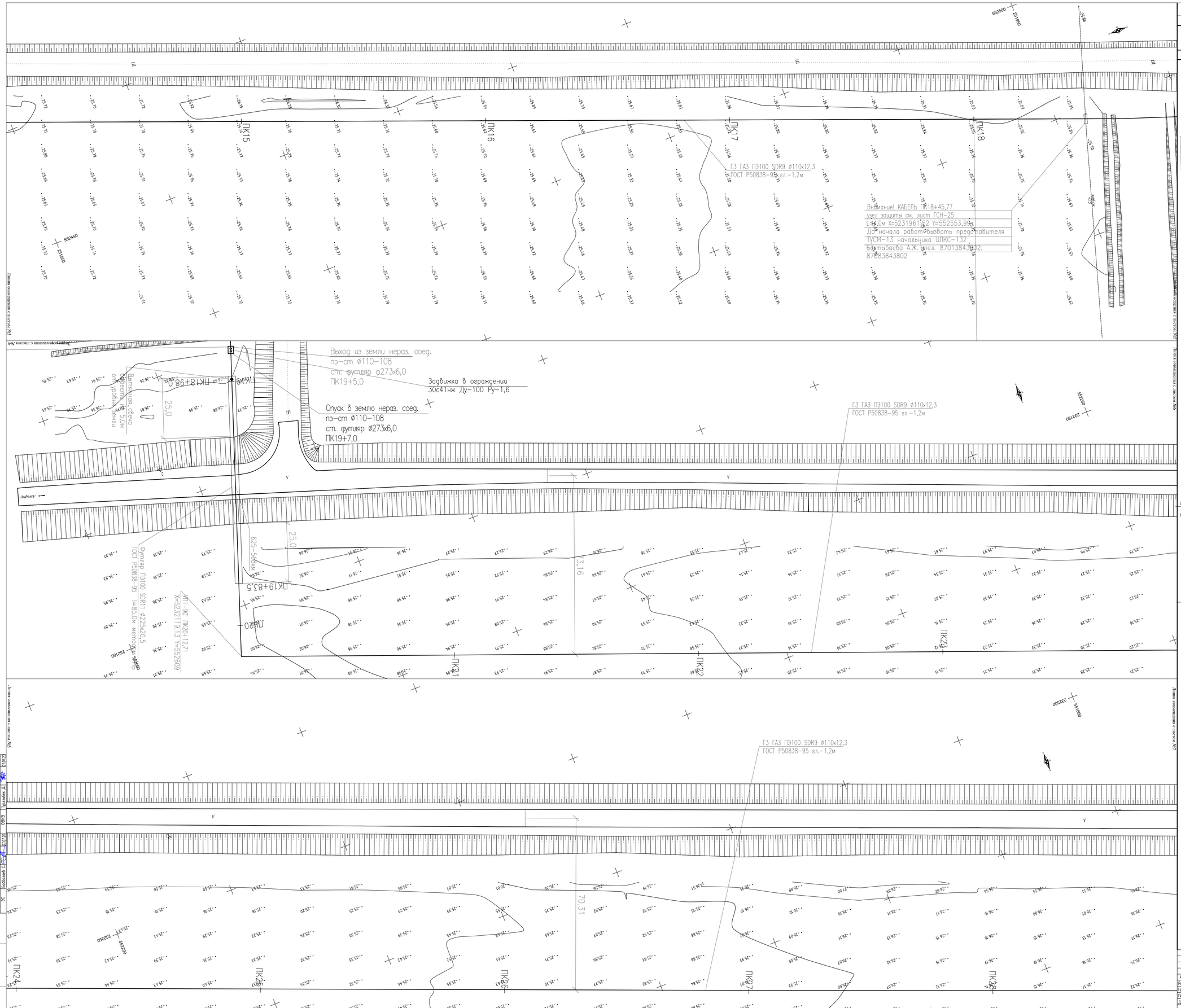

ТОПОГРАФИЧЕСКИЕ ПРИМЕЧАНИЯ

СИСТЕМА КООРДИНАТ - Условная

СИСТЕМА ВЫСОТ - Балтийская 1977г.

План расположения листов

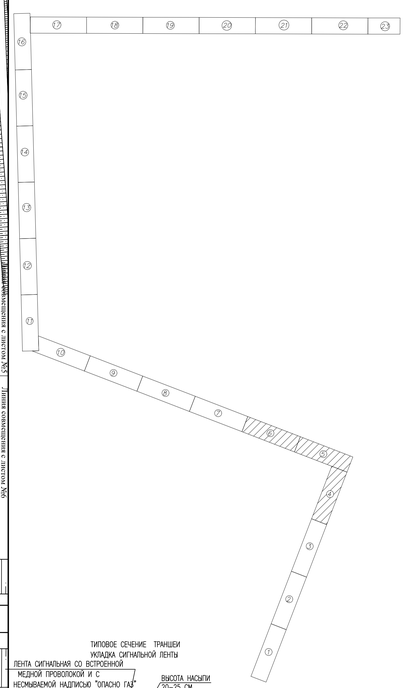

ТИПОВОЕ СЕЧЕНИЕ ТРАНШЕИ
УКЛАДКА СИГНАЛЬНОЙ ЛЕНТЫ

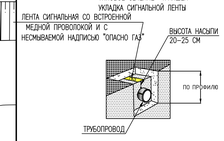

ПРОКЛАДКА ГАЗОПРОВОД В ТРАНШЕИ

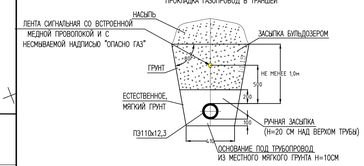

1. ДО НАЧАЛА ПРОИЗВОДСТВА ЗЕМЛЯНЫХ РАБОТ СТРОИТЕЛЬНОЙ ОРГАНИЗАЦИИ УТОЧНИТЬ ФАКТИЧЕСКОЕ ПОЛОЖЕНИЕ ПЕРЕСЕКАЕМЫХ КОММУНИКАЦИЙ
2. ПРИ ОБНАРУЖЕНИИ НЕУКАЗАННЫХ В РАБОЧИХ ЧЕРТЕЖАХ ПОДЗЕМНЫХ КОММУНИКАЦИЙ ВСЯКИЕ РАБОТЫ В ЭТОМ МЕСТЕ СЛЕДЕТ НЕМЕДЛЕННО ПРЕКРАТИТЬ ДО ВЫЯВЛЕНИЯ ХАРАКТЕРА ОБНАРУЖЕННЫХ КОММУНИКАЦИЙ И ПОЛУЧЕНИЯ СООТВЕТСТВУЮЩЕГО РАЗРЕШЕНИЯ НА ПРОИЗВОДСТВО РАБОТ ОТ ОРГАНИЗАЦИИ, ЭКСПЛУАТИРУЮЩЕЙ ЭТИ КОММУНИКАЦИИ.
3. ГАЗОПРОВОДЫ ПРОЛОЖИТЬ В ЗЕМЛЕ НА ГЛУБИНЕ 1,2М ОТ ПОВЕРХНОСТИ ЗЕМЛИ ДО ВЕРХА ТРУБЫ ПАРАЛЛЕЛЬНО РЕЛЬЕФУ МЕСТНОСТИ.
4. ПРИ ПЕРЕСЕЧЕНИИ ГАЗОПРОВОДА С ПОДЗЕМНЫМИ КОММУНИКАЦИЯМИ РАССТОЯНИЕ МЕЖДУ (ВЕРХНЕЙ) НИЖНЕЙ ОБРАЗУЮЩЕЙ ГАЗОПРОВОДА ПРИНЯТЬ НЕ МЕНЕЕ 0,5М.
5. ПРИ ПЕРЕПЕРЕСЕЧЕНИИ КАБЕЛЯ СВЯЗИ С ГАЗОПРОВОДОМ ПРОЕКТОМ ПРЕДУСМОТРЕНА УСТАНОВКА УЗЛА ЗАЩИТЫ ПОДЗЕМНОГО КАБЕЛЯ. РАССТОЯНИЕ МЕЖДУ ФУТЛЯРОМ КАБЕЛЯ СВЯЗИ И ГАЗОПРОВОДОМ НЕ МЕНЕЕ 0,5М.
6. МЕСТА УСТАНОВКИ ГРП ОТКЛЮЧАЮЩИХСЯ АРМАТУР И ПОДВОД ГАЗОПРОВОДА К ПОТРЕБИТЕЛЯМ УТОЧНИТЬ ПО МЕСТУ.
7. ЗА ОТНОСИТЕЛЬНУЮ ОТМЕТКУ 0.000 ПРИНЯТА УСЛОВНАЯ ОТМЕТКА ЗЕМЛИ.
8. ЧЕРЕЗ КАЖДЫЕ 200 М, А ТАКЖЕ НА УГЛАХ ПОВОРОТА УСТАНОВИТЬ ЛИНЕЙНЫЕ ОПОЗНАВАТЕЛЬНЫЕ (ПРЕДУПРЕДИТЕЛЬНЫЕ) ЗНАКИ УСТАНОВИТЬ С ПРАВОЙ, ПО ХОДУ ДВИЖЕНИЯ ГАЗА,СТОРОНЫ.
9. НА РАССТОЯНИИ 0,2М ОТ ВЕРХА ПРИСЫПАННОГО ПОЛИЭТИЛЕНОВОГО ГАЗОПРОВОДА ПО ВСЕЙ ДЛИНЕ УЛОЖИТЬ СИГНАЛЬНУЮ ЛЕНТУ ЖЕЛТОГО ЦВЕТА ШИРИНОЙ НЕ МЕНЕЕ 0,3М С НЕСМЫВАЕМОЙ НАДПИСЬЮ "ОСТОРОЖНО ГАЗ" (ТУ 2245-028-00200353б). НА УЧАСТКАХ ПЕРЕСЕЧЕНИЙ С ПОДЗЕМНЫМИ КОММУНИКАЦИЯМИ ЛЕНТА ДОЛЖНА БЫТЬ УЛОЖЕНА ВДОЛЬ ТРАССЫ ГАЗОПРОВОДА ДВАЖДЫ НА РАССТОЯНИИ НЕ МЕНЕЕ 0,2М МЕЖДУ СОБОЙ И НА 2М В ОБЕ СТОРОНЫ ОТ ПЕРЕСЕКАЕМОГО СООРУЖЕНИЯ И В СООТВЕТСТВИИ С ПРОЕКТОМ. ВДОЛЬ СИГНАЛЬНОЙ ЛЕНТЫ ПО ВСЕЙ ДЛИНЕ ГАЗОПРОВОДА ПРОЛОЖИТЬ ЭЛЕКТРОПРОВОД-СПУТНИК, С АЛЮМИНИЕВЫМИ ЖИЛАМИ СЕЧЕНИЕМ 4ММ2 ПО ГОСТ 22483-77 С ВЫВОДОМ КОНЦОВ ЕГО НА ПОВЕРХНОСТЬ ВБЛИЗИ ОПОЗНАВАТЕЛЬНОГО ЗНАКА. ВЫВОД ПРОВОДА-СПУТНИКА НАД ПОВЕРХНОСТЬЮ ЗЕМЛИ ПРЕДУСМАТРИВАЕТСЯ В ТОЧКАХ НА РАССТОЯНИИ 4,0КМ ДРУГ ОТ ДРУГА В КОНТРОЛЬНЫХ ПУНКТАХ ПО ТИПУ КИП ЭХЗ.
10. ПРИ ПЕРЕСЕЧЕНИИ И ПАРАЛЕЛЬНОМ СЛЕДОВАНИИ ВОЗДУШНЫМ ЛИНИЯМ ЭЛЕКТРОПЕРЕДАЧ, В ПРЕДЕЛАХ ИХ ОХРАННЫХ ЗОН, РАБОТЫ ВЫПОЛНИТЬ В СТРОГОМ СООТВЕТСТВИИ С ГОСТ 12.1.013-78 "ЭЛЕКТРОБЕЗОПАСНОСТЬ".
11. ПЕРЕД СТРОИТЕЛЬНО-МОНТАЖНЫМИ РАБОТАМИ НЕОБХОДИМО ПОЛУЧИТЬ ПИСЬМЕННОЕ РАЗРЕШЕНИЕ АО "АТЫРАУ ЖАРЫК", ПРЕДУСМОТРЕТЬ ОФОРМЛЕНИЕ АКТА-ДОПУСКА СОГЛАСНО СН РК 1.03-05-2011 "ОХРАНА ТРУДА И ТЕХНИКА БЕЗОПАСНОСТИ В СТРОИТЕЛЬСТВЕ" И СП 1.03-106-2012 "ОХРАНА ТРУДА И ТЕХНИКА БЕЗОПАСНОСТИ В СТРОИТЕЛЬСТВЕ". МЕСТО ПРОИЗВОДСТВА РАБОТ И МЕСТА ВОЗМОЖНОГО ПРОЕЗДА ТЕХНИКИ ДОЛЖНЫ БЫТЬ ОГРАЖДЕНЫ СИГНАЛЬНЫМИ ЛЕНТАМИ, УСТАНОВЛЕНЫ ГАБАРИТНЫЕ ВОРОТА ЗА ОХРАННОЙ ЗОНОЙ (10М) ДЛЯ ПРОЕЗДА ПОД ПРОВОДАМИ ЛЭП,
ТЕХНИКИ ВЫСОТОЙ БОЛЕЕ 3,8М.
12. ОЧИСТКУ ПОЛОСТИ И ИСПЫТАНИЕ ГАЗОПРОВОДА ВЫПОЛНИТЬ В СООТВЕТСТВИИ С СП РК 4.03-101-2013 "ГАЗОРАСПРЕДЕЛИТЕЛЬНЫЕ СИСТЕМЫ" , СН РК 4.03-01-2011, МСП 4.03-101(СП 42-101-2003), МСП 4.03-103-2005(СП 42-103-2003).
13. ИСПЫТАНИЯ (СТРОИТЕЛЬНАЯ) ДЛИНА ГАЗОПРОВОДА ОПРЕДЕЛЕНА С УЧЕТОМ УКЛАДКИ ЕГО ПО РЕЛЬЕФУ МЕСТНОСТИ, ВСЕХ ИЗГИБОВ И ПОВОРОТОВ, ВКЛЮЧАЯ ДЛИНУ ГНУТЫХ ОТВОДОВ, ФАСОННЫХ ЧАСТЕЙ ЗАПОРНОЙ АРМАТУРЫ, А ТАКЖЕ УКЛАДКУ ТРУБОПРОВОДА В ТРАНШЕЕ СВОБОДНЫМ ИЗГИБОМ (ЗМЕЙКОЙ).
14. ВСЕ РАЗМЕРЫ ВЫРАЖЕНЫ В МЕТРАХ, ЕСЛИ НЕ УКАЗАНО ДРУГОЕ.

М 1:500

Изм.	Кол.уч	Лист	№ док.	Подпись	Дата	Р-14.10.16/ ГУ-135-2-ГСН	
Разработал		Сейтказиев			07.07.23	«Строительство полигона ТБО в г.Атырау»	
Проверил		Сейтказиев			07.07.23	Наружное газоснабжение	Стадия: РП; Лист: 3; Листов:
ГИП		Сейтказиев			07.07.23		
Н.контроль		Сапарова			07.07.23	План трассы газопровода ПК15-ПК28	ТОО "Poligram" г.Атырау

Согласовано: СС Хусаинов А. 07.07.23; НВК Искандер Ш. 07.07.23; ОВиВ Тургаева Д. 07.07.23

Согласовано: АС Арсенович Д. 07.07.23; ТХ Кенесарин Ж. 07.07.23; ЭС Бобылев С. 07.07.23

Инв. № подл. | Подпись и дата | Взам. инв. №

Файл:Р-14.10.16/ ГУ-135-2-ГСН

Формат А0

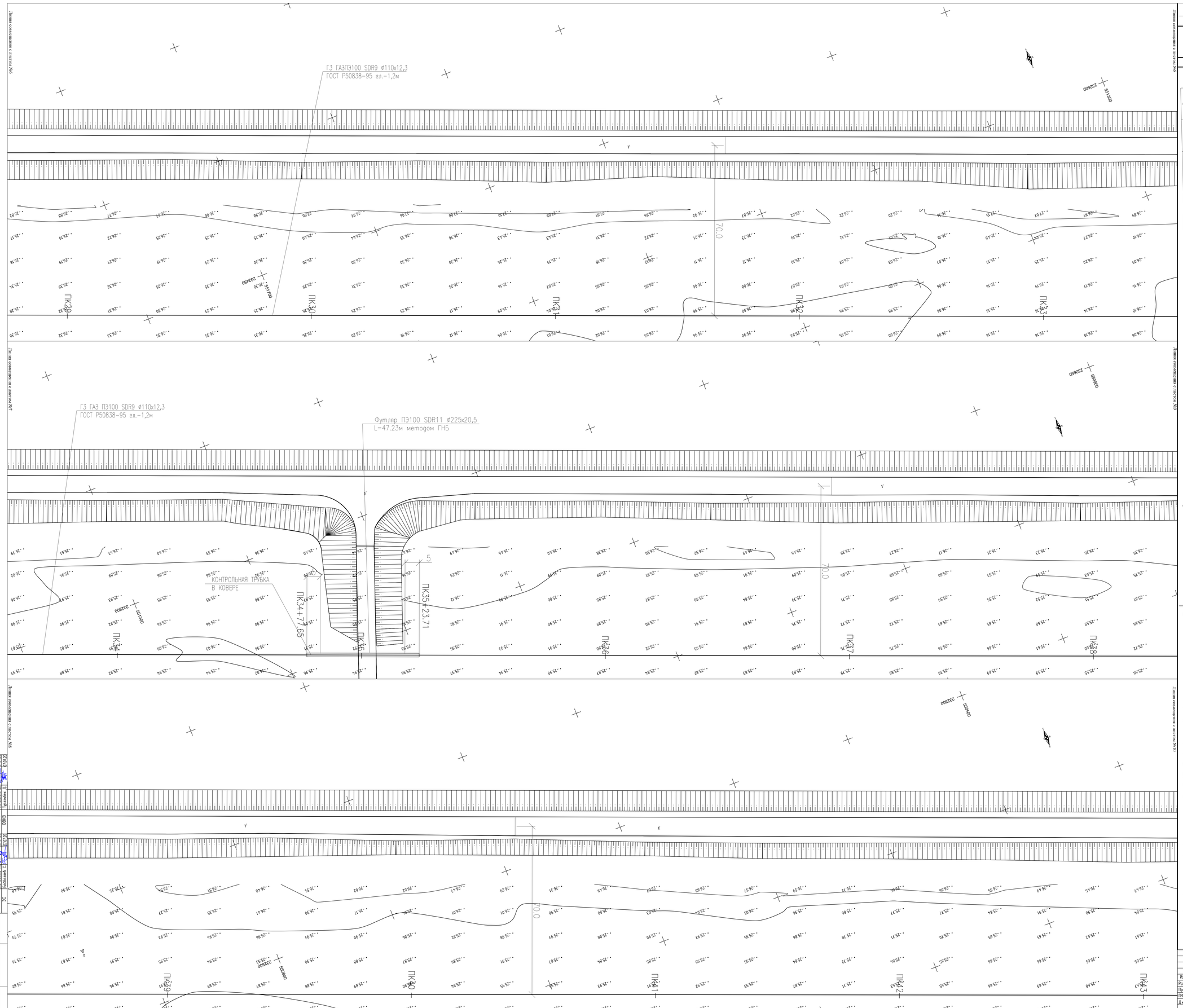

ТОПОГРАФИЧЕСКИЕ ПРИМЕЧАНИЯ

СИСТЕМА КООРДИНАТ - Условная

СИСТЕМА ВЫСОТ - Балтийская 1977г.

План расположения листов

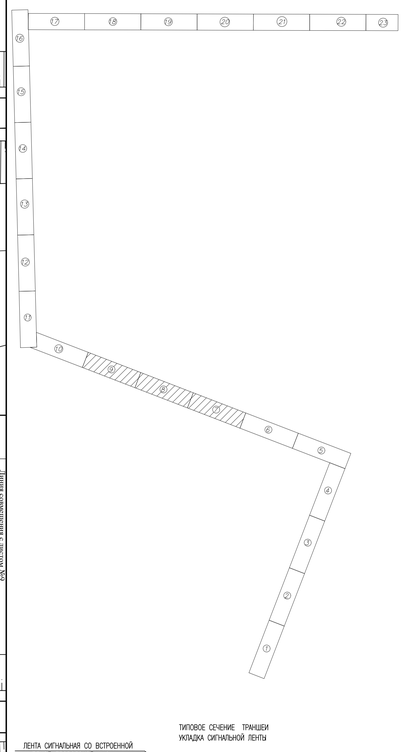

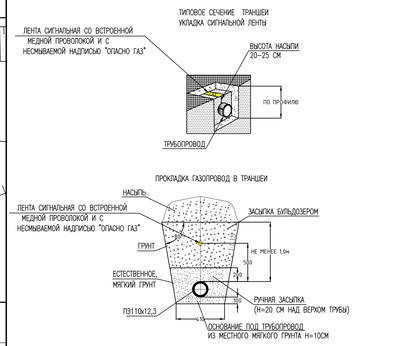

1. ДО НАЧАЛА ПРОИЗВОДСТВА ЗЕМЛЯНЫХ РАБОТ СТРОИТЕЛЬНОЙ ОРГАНИЗАЦИИ УТОЧНИТЬ ФАКТИЧЕСКОЕ ПОЛОЖЕНИЕ ПЕРЕСЕКАЕМЫХ КОММУНИКАЦИЙ.
2. ПРИ ОБНАРУЖЕНИИ НЕУКАЗАННЫХ В РАБОЧИХ ЧЕРТЕЖАХ ПОДЗЕМНЫХ КОММУНИКАЦИЙ ВСЯКИЕ РАБОТЫ В ЭТОМ МЕСТЕ СЛЕДУЕТ НЕМЕДЛЕННО ПРЕКРАТИТЬ ДО ВЫЯВЛЕНИЯ ХАРАКТЕРА ОБНАРУЖЕННЫХ КОММУНИКАЦИЙ И ПОЛУЧЕНИЯ СООТВЕТСТВУЮЩЕГО РАЗРЕШЕНИЯ НА ПРОИЗВОДСТВО РАБОТ ОТ ОРГАНИЗАЦИИ, ЭКСПЛУАТИРУЮЩЕЙ ЭТИ КОММУНИКАЦИИ.
3. ГАЗОПРОВОДЫ ПРОЛОЖИТЬ В ЗЕМЛЕ НА ГЛУБИНЕ 1,2М ОТ ПОВЕРХНОСТИ ЗЕМЛИ ДО ВЕРХА ТРУБЫ ПАРАЛЛЕЛЬНО РЕЛЬЕФУ МЕСТНОСТИ.
4. ПРИ ПЕРЕСЕЧЕНИИ ГАЗОПРОВОДА С ПОДЗЕМНЫМИ КОММУНИКАЦИЯМИ РАССТОЯНИЕ МЕЖДУ (ВЕРХНЕЙ) НИЖНЕЙ ОБРАЗУЮЩЕЙ ГАЗОПРОВОДА ПРИНЯТЬ НЕ МЕНЕЕ 0,5М.
5. ПРИ ПЕРЕПЕРЕСЕЧЕНИИ КАБЕЛЯ СВЯЗИ С ГАЗОПРОВОДОМ ПРОЕКТОМ ПРЕДУСМОТРЕНА УСТАНОВКА УЗла ЗАЩИТЫ ПОДЗЕМНОГО КАБЕЛЯ. РАССТОЯНИЕ МЕЖДУ ФУТЛЯРОМ КАБЕЛЯ СВЯЗИ И ГАЗОПРОВОДОМ НЕ МЕНЕЕ 0,5М.
6. МЕСТА УСТАНОВКИ ГРП ОТКЛОЧАЮЩИХСЯ АРМАТУР И ПОДВОД ГАЗОПРОВОДА К ПОТРЕБИТЕЛЯМ УТОЧНИТЬ ПО МЕСТУ.
7. ЗА ОТНОСИТЕЛЬНУЮ ОТМЕТКУ 0,000 ПРИНЯТА УСЛОВНАЯ ОТМЕТКА ЗЕМЛИ.
8. ЧЕРЕЗ КАЖДЫЕ 200 М, А ТАКЖЕ НА УГЛАХ ПОВОРОТА УСТАНОВИТЬ ЛИНЕЙНЫЕ ОПОЗНАВАТЕЛЬНЫЕ (ПРЕДУПРЕДИТЕЛЬНЫЕ) ЗНАКИ УСТАНОВИТЬ С ПРАВОЙ, ПО ХОДУ ДВИЖЕНИЯ ГАЗА,СТОРОНЫ.
9. НА РАССТОЯНИИ 0,2М ОТ ВЕРХА ПРИСЫПАННОГО ПОЛИЭТИЛЕНОВОГО ГАЗОПРОВОДА ПО ВСЕЙ ДЛИНЕ УЛОЖИТЬ СИГНАЛЬНУЮ ЛЕНТУ ЖЕЛТОГО ЦВЕТА ШИРИНОЙ НЕ МЕНЕЕ 0,3М С НЕСМЫВАЕМОЙ НАДПИСЬЮ "ОСТОРОЖНО ГАЗ" (ТУ 2245-028-002003536). НА УЧАСТКАХ ПЕРЕСЕЧЕНИЙ С ПОДЗЕМНЫМИ КОММУНИКАЦИЯМИ ЛЕНТА ДОЛЖНА БЫТЬ УЛОЖЕНА ВДОЛЬ ТРАССЫ ГАЗОПРОВОДА ДВАЖДЫ НА РАССТОЯНИИ НЕ МЕНЕЕ 0,2М МЕЖДУ СОБОЙ И НА 2М В ОБЕ СТОРОНЫ ОТ ПЕРЕСЕКАЕМОГО СООРУЖЕНИЯ И В СООТВЕТСТВИИ С ПРОЕКТОМ. ВДОЛЬ СИГНАЛЬНОЙ ЛЕНТЫ ПО ВСЕЙ ДЛИНЕ ГАЗОПРОВОДА ПРОЛОЖИТЬ ЭЛЕКТРОПРОВОД-СПУТНИК, С АЛЮМИНИЕВЫМИ ЖИЛАМИ СЕЧЕНИЕМ 4ММ2 ПО ГОСТ 22483-77 С ВЫХОДОМ КОНЦОВ ЕГО НА ПОВЕРХНОСТЬ ВБЛИЗИ ОПОЗНАВАТЕЛЬНОГО ЗНАКА. ВЫВОД ПРОВОДА-СПУТНИКА НАД ПОВЕРХНОСТЬЮ ЗЕМЛИ ПРЕДУСМАТРИВАЕТСЯ В ТОЧКАХ НА РАССТОЯНИИ 4,0КМ ДРУГ ОТ ДРУГА В КОНТРОЛЬНЫХ ПУНКТАХ ПО ТИПУ КИП ЭХЗ.
10. ПРИ ПЕРЕСЕЧЕНИИ И ПАРАЛЕЛЬНОМ СЛЕДОВАНИИ ВОЗДУШНЫМ ЛИНИЯМ ЭЛЕКТРОПЕРЕДАЧ, В ПРЕДЕЛАХ ИХ ОХРАННЫХ ЗОН, РАБОТЫ ВЫПОЛНИТЬ В СТРОГОМ СООТВЕТСТВИИ С ГОСТ 12.1.013-78 "ЭЛЕКТРОБЕЗОПАСНОСТЬ".
11. ПЕРЕД СТРОИТЕЛЬНО-МОНТАЖНЫМИ РАБОТАМИ НЕОБХОДИМО ПОЛУЧИТЬ ПИСЬМЕННОЕ РАЗРЕШЕНИЕ АО "АТЫРАУ ЖАРЫК", ПРЕДУСМОТРЕТЬ ОФОРМЛЕНИЕ АКТА-ДОПУСКА СОГЛАСНО СН РК 1.03-05-2011 "ОХРАНА ТРУДА И ТЕХНИКА БЕЗОПАСНОСТИ В СТРОИТЕЛЬСТВЕ" И СП 1.03-106-2012 "ОХРАНА ТРУДА И ТЕХНИКА БЕЗОПАСНОСТИ В СТРОИТЕЛЬСТВЕ". МЕСТО ПРОИЗВОДСТВА РАБОТ И МЕСТА ВОЗМОЖНОГО ПРОЕЗДА ТЕХНИКИ ДОЛЖНЫ БЫТЬ ОГРАЖДЕНЫ СИГНАЛЬНЫМИ ЛЕНТАМИ, УСТАНОВЛЕНЫ ГАБАРИТНЫЕ ВОРОТА ЗА ОХРАННОЙ ЗОНОЙ (10М) ДЛЯ ПРОЕЗДА ПОД ПРОВОДАМИ ЛЭП.
ТЕХНИКИ ВЫСОТОЙ БОЛЕЕ 3,8М.
12. ОЧИСТКУ ПОЛОСТИ И ИСПЫТАНИЕ ГАЗОПРОВОДА ВЫПОЛНИТЬ В СООТВЕТСТВИИ С СП РК 4.03-101-2013 "ГАЗОРАСПРЕДЕЛИТЕЛЬНЫЕ СИСТЕМЫ" , СН РК 4.03-01-2011, МСП 4.03-101(СП 42-101-2003), МСП 4.03-103-2005(СП 42-103-2003).
13. ИСТИННАЯ (СТРОИТЕЛЬНАЯ) ДЛИНА ГАЗОПРОВОДА ОПРЕДЕЛЕНА С УЧЕТОМ УКЛАДКИ ЕГО ПО РЕЛЬЕФУ МЕСТНОСТИ, ВСЕХ ИЗГИБОВ И ПОВОРОТОВ, ВКЛЮЧАЯ ДЛИНУ ГНУТЫХ ОТВОДОВ, ФАСОННЫХ ЧАСТЕЙ ЗАПОРНОЙ АРМАТУРЫ, А ТАКЖЕ УКЛАДКУ ТРУБОПРОВОДА В ТРАНШЕЮ СВОБОДНЫМ ИЗГИБОМ (ЗМЕЙКОЙ).
14. ВСЕ РАЗМЕРЫ ВЫРАЖЕНЫ В МЕТРАХ, ЕСЛИ НЕ УКАЗАНО ДРУГОЕ.

М 1:500

Изм.	Кол.уч.	Лист	№.док.	Подпись	Дата	Р-14.10.16/ ГУ-135-2-ГСН		
						«Строительство полигона ТБО в г.Атырау»		
Разработал		Сатыгалиев			07.07.20	Наружное газоснабжение	Стадия	Лист	Листов
Проверил		Сейтахмет			07.07.20		РП	4	
ГИП		Сейтахмет			07.07.20				
Д.контроль		Сапарова			07.07.20	План трассы газопровода ПК29-ПК42	ТОО "Poligram" г.Атырау	

Согласовано: АС Арсенович Ш. 07.07.20; ТХ Кенесарин Т. 07.07.20; ЭС Бобылев Е. 07.07.20

Согласовано: СС Зоренко Л. 07.07.20; НВК Ахмедов Б. 07.07.20; ОВиВ Тагаев А. 07.07.20

Инв. № подл. | Подпись и дата | Взам. инв. №

Файл:Р-14.10.16/ ГУ-135-2-ГСН

Формат А0

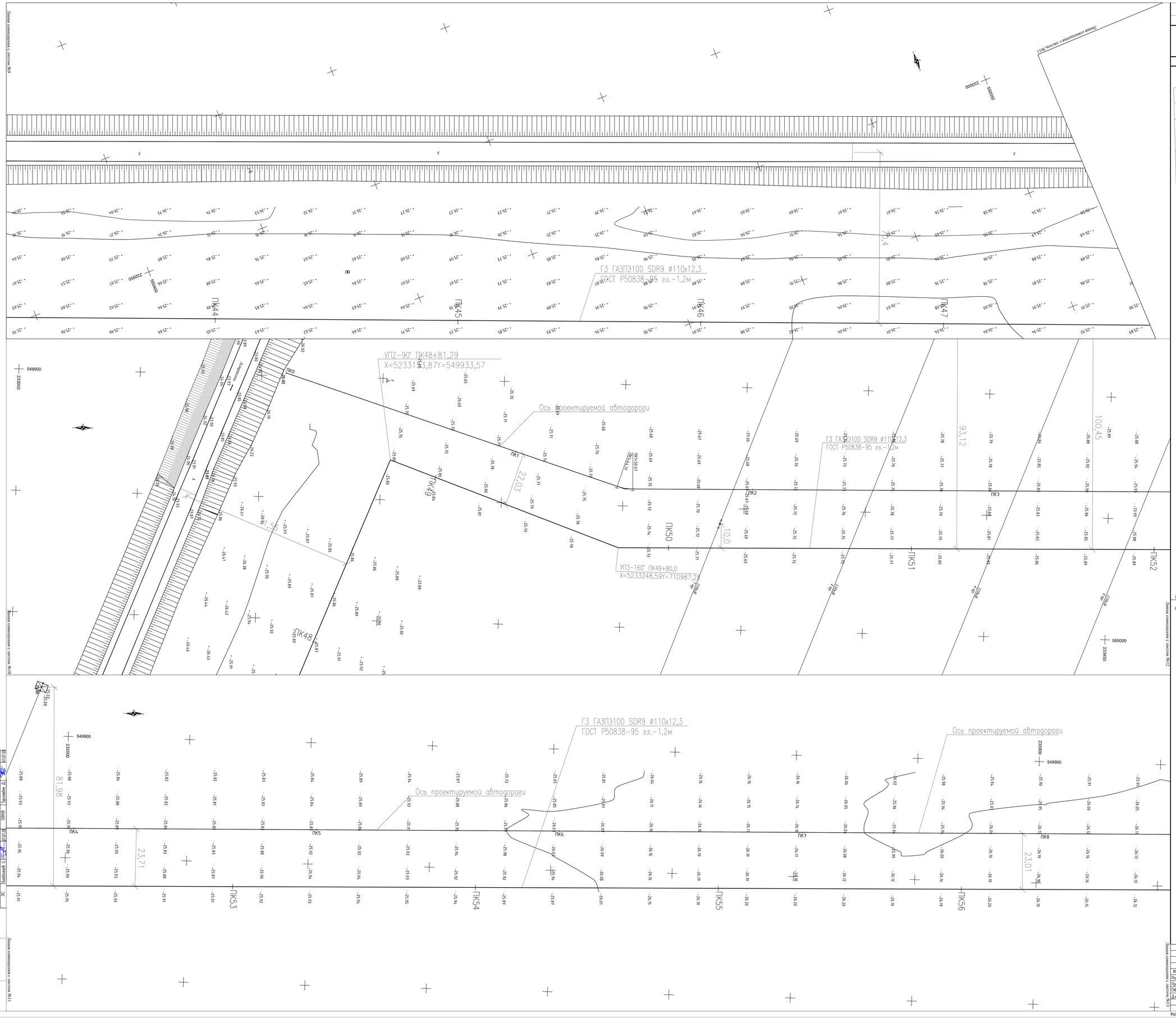

ТОПОГРАФИЧЕСКИЕ ПРИМЕЧАНИЯ

СИСТЕМА КООРДИНАТ - Условная

СИСТЕМА ВЫСОТ - Балтийская 1977г.

План расположения листов

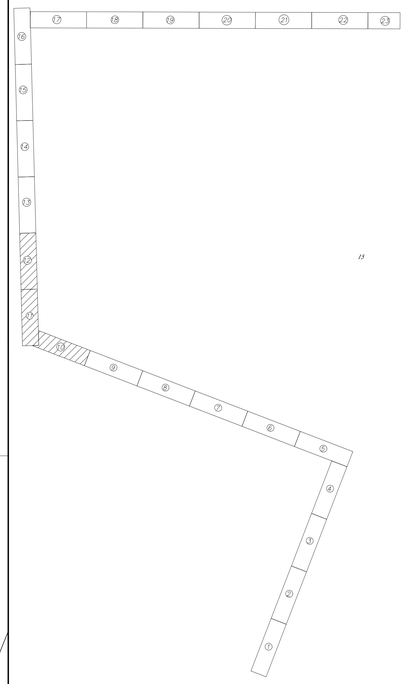

ТИПОВОЕ СЕЧЕНИЕ ТРАНШЕИ
УКЛАДКА СИГНАЛЬНОЙ ЛЕНТЫ

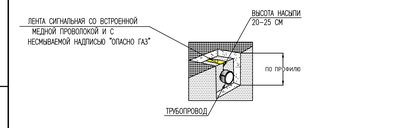

ПРОКЛАДКА ГАЗОПРОВОД В ТРАНШЕИ

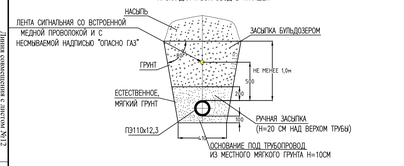

1. ДО НАЧАЛА ПРОИЗВОДСТВА ЗЕМЛЯНЫХ РАБОТ СТРОИТЕЛЬНОЙ ОРГАНИЗАЦИИ УТОЧНИТЬ ФАКТИЧЕСКОЕ ПОЛОЖЕНИЕ ПЕРЕСЕКАЕМЫХ КОММУНИКАЦИЙ
2. ПРИ ОБНАРУЖЕНИИ НЕУКАЗАННЫХ В РАБОЧИХ ЧЕРТЕЖАХ ПОДЗЕМНЫХ КОММУНИКАЦИЙ ВСЯКИЕ РАБОТЫ В ЭТОМ МЕСТЕ СЛЕДИТ НЕМЕДЛЕННО ПРЕКРАТИТЬ ДО ВЫЯВЛЕНИЯ МАРКЕТЕРА ОБНАРУЖЕННЫХ КОММУНИКАЦИЙ И ПОЛУЧЕНИЯ СООТВЕТСТВУЮЩЕГО РАЗРЕШЕНИЯ НА ПРОИЗВОДСТВО РАБОТ ОТ ОРГАНИЗАЦИИ, ЭКСПЛУАТИРУЮЩЕЙ ЭТИ КОММУНИКАЦИИ.
3. ГАЗОПРОВОДЫ ПРОЛОЖИТЬ В ЗЕМЛЕ НА ГЛУБИНЕ 1,2М ОТ ПОВЕРХНОСТИ ЗЕМЛИ ДО ВЕРХА ТРУБЫ ПАРАЛЛЕЛЬНО РЕЛЬЕФУ МЕСТНОСТИ.
4. ПРИ ПЕРЕСЕЧЕНИИ ГАЗОПРОВОДА С ПОДЗЕМНЫМИ КОММУНИКАЦИЯМИ РАССТОЯНИЕ МЕЖДУ (ВЕРХНЕЙ) НИЖНЕЙ ОБРАЗУЮЩЕЙ ГАЗОПРОВОДА ПРИНЯТЬ НЕ МЕНЕЕ 0,5М.
5. ПРИ ПЕРЕПЕРЕСЕЧЕНИИ КАБЕЛЯ СВЯЗИ С ГАЗОПРОВОДОМ ПРОЕКТОМ ПРЕДУСМОТРЕНА УСТАНОВКА УЗЛА ЗАЩИТЫ ПОДЗЕМНОГО КАБЕЛЯ. РАССТОЯНИЕ МЕЖДУ ФУТЛЯРОМ КАБЕЛЯ СВЯЗИ И ГАЗОПРОВОДОМ НЕ МЕНЕЕ 0,5М.
6. МЕСТА УСТАНОВКИ ГРП ОЛКОНЧАЮЩИХСЯ АРМАТУР И ПОДВОД ГАЗОПРОВОДА К ПОТРЕБИТЕЛЯМ УТОЧНИТЬ ПО МЕСТУ.
7. ЗА ОТНОСИТЕЛЬНУЮ ОТМЕТКУ 0,000 ПРИНЯТА УСЛОВНАЯ ОТМЕТКА ЗЕМЛИ.
8. ЧЕРЕЗ КАЖДЫЕ 200 М, А ТАКЖЕ НА УГЛАХ ПОВОРОТА УСТАНОВИТЬ ЛИНЕЙНЫЕ ОПОЗНАВАТЕЛЬНЫЕ (ПРЕДУПРЕДИТЕЛЬНЫЕ) ЗНАКИ УСТАНОВИТЬ С ПРАВОЙ, ПО ХОДУ ДВИЖЕНИЯ ГАЗА,СТОРОНЫ.
9. НА РАССТОЯНИИ 0,2М ОТ ВЕРХА ПРИСОЕДИНЕННОГО ПОЛИЭТИЛЕНОВОГО ГАЗОПРОВОДА ПО ВСЕЙ ДЛИНЕ УЛОЖИТЬ СИГНАЛЬНУЮ ЛЕНТУ ЖЕЛТОГО ЦВЕТА ШИРИНОЙ НЕ МЕНЕЕ 0,5М С НЕСМЫВАЕМОЙ НАДПИСЬЮ "ОСТОРОЖНО ГАЗ" (ТУ 2245-028-00200336). НА УЧАСТКАХ ПЕРЕСЕЧЕНИЙ С ПОДЗЕМНЫМИ КОММУНИКАЦИЯМИ ЛЕНТА ДОЛЖНА БЫТЬ УЛОЖЕНА ВДОЛЬ ТРАССЫ ГАЗОПРОВОДА ДВАЖДЫ НА РАССТОЯНИИ НЕ МЕНЕЕ 0,2М МЕЖДУ СОБОЙ И НА 2М В ОБЕ СТОРОНЫ ОТ ПЕРЕСЕКАЕМОГО СООРУЖЕНИЯ И В СООТВЕТСТВИИ С ПРОЕКТОМ. ВДОЛЬ СИГНАЛЬНОЙ ЛЕНТЫ ПО ВСЕЙ ДЛИНЕ ГАЗОПРОВОДА ПРОЛОЖИТЬ ЭЛЕКТРОПРОВОД-СПЛЕЙК, С АЛЮМИНИЕВЫМИ ЖИЛАМИ СЕЧЕНИЕМ 4ММ2 ПО ГОСТ 22483-77 С ВЫВОДОМ КОНЦЕВ ЕГО НА ПОВЕРХНОСТЬ ВБЛИЗИ ОПОЗНАВАТЕЛЬНОГО ЗНАКА. ВЫВОД ПРОВОДА-СПЛЕЙКА НАД ПОВЕРХНОСТЬЮ ЗЕМЛИ ПРЕДУСМАТРИВАЕТСЯ В ТОЧКАХ НА РАССТОЯНИИ 4,0КМ ДРУГ ОТ ДРУГА В КОНТРОЛЬНЫХ ПУНКТАХ ПО ТИПУ КИП ЭХЗ.
10. ПРИ ПЕРЕСЕЧЕНИИ И ПАРАЛЕЛЬНОМ СЛЕДОВАНИИ ВОЗДУШНЫМ ЛИНИЯМ ЭЛЕКТРОПЕРЕДАЧ, В ПРЕДЕЛАХ ИХ ОХРАННЫХ ЗОН, РАБОТЫ ВЫПОЛНИТЬ В СТРОГОМ СООТВЕТСТВИИ С ГОСТ 12.1.013-78 "ЭЛЕКТРОБЕЗОПАСНОСТЬ".
11. ПЕРЕД СТРОИТЕЛЬНО-МОНТАЖНЫМИ РАБОТАМИ НЕОБХОДИМО ПОЛУЧИТЬ ПИСЬМЕННОЕ РАЗРЕШЕНИЕ АО "АЛТАРАЙ ЖАРЫК", ПРЕДВАРИТЕЛЬ ОФОРМЛЕНИЕ АКТА-ДОПУСКА СОГЛАСНО СН РК 1.03-05-2011 "ОХРАНА ТРУДА И ТЕХНИКА БЕЗОПАСНОСТИ В СТРОИТЕЛЬСТВЕ" И СП 1.03-106-2012 "ОХРАНА ТРУДА И ТЕХНИКА БЕЗОПАСНОСТИ В СТРОИТЕЛЬСТВЕ". МЕСТО ПРОИЗВОДСТВА РАБОТ И МЕСТА ВОЗМОЖНОГО ПРОЕЗДА ТЕХНИКИ ДОЛЖНЫ БЫТЬ ОГРАЖДЕНЫ СИГНАЛЬНЫМИ ЛЕНТАМИ, УСТАНОВЛЕНЫ ГАБАРИТНЫЕ ВОРОТА ЗА ОХРАННОЙ ЗОНОЙ (10М) ДЛЯ ПРОЕЗДА ПОД ПРОВОДАМИ ЛЭП,
ТЕХНИКИ ВЫСОТОЙ БОЛЕЕ 3,8М.
12. ОЧИСТКУ ПОЛОСТИ И ИСПЫТАНИЕ ГАЗОПРОВОДА ВЫПОЛНИТЬ В СООТВЕТСТВИИ С СП РК 4.03-101-2013 "ГАЗОРАСПРЕДЕЛИТЕЛЬНЫЕ СИСТЕМЫ", СН РК 4.03-01-2011, МСП 4.03-101(СП 42-101-2003), МСП 4.03-103-2005(СП 42-103-2003).
13. ИСТИННАЯ (СТРОИТЕЛЬНАЯ) ДЛИНА ГАЗОПРОВОДА ОПРЕДЕЛЕНА С УЧЕТОМ УКЛАДКИ ЕГО ПО РЕЛЬЕФУ МЕСТНОСТИ, ВСЕХ ИЗГИБОВ И ПОВОРОТОВ, ВКЛЮЧАЯ ДЛИНУ ГНУТЫХ ОТВОДОВ, ФАСОННЫХ ЧАСТЕЙ ЗАПОРНОЙ АРМАТУРЫ, А ТАКЖЕ УКЛАДКУ ТРУБОПРОВОДА В ТРАНШЕЙ СВОБОДНЫМ ИЗГИБОМ (ЗМЕЙКОЙ).
14. ВСЕ РАЗМЕРЫ ВЫРАЖЕНЫ В МЕТРАХ, ЕСЛИ НЕ УКАЗАНО ДРУГОЕ.

М 1:500

Изм.	Кол.уч.	Лист	No. док.	Подпись	Дата				
Разработал	Сатжанаева				07.07.20	Р-14.10.16/ ПУ-135-2-ГСН			
Проверил	Сейтанаев				07.07.20	«Строительство полигона ТБО в г.Атырау»			
ГИП	Сейтанаев				07.07.20	Наружное газоснабжение	Стадия	Лист	Листов
Н.контроль	Сапарова				07.07.20		РП	5	
						План трассы газопровода ПК43-ПК56	ТОО "Poligram" г.Атырау		

Инв. № подл. | Подпись и дата | Взам. инв. №

Согласовано: Начальник ПТО Кенжебаева 07.07.20; Начальник ОИС Ибрагимова 07.07.20; Гл.инженер Ж.Сейтанаев 07.07.20; Гл.инженер Ж.Сейтанаев 07.07.20

Файл:Р-14.10.16/ ПУ-135-2-ГСН

Формат А0

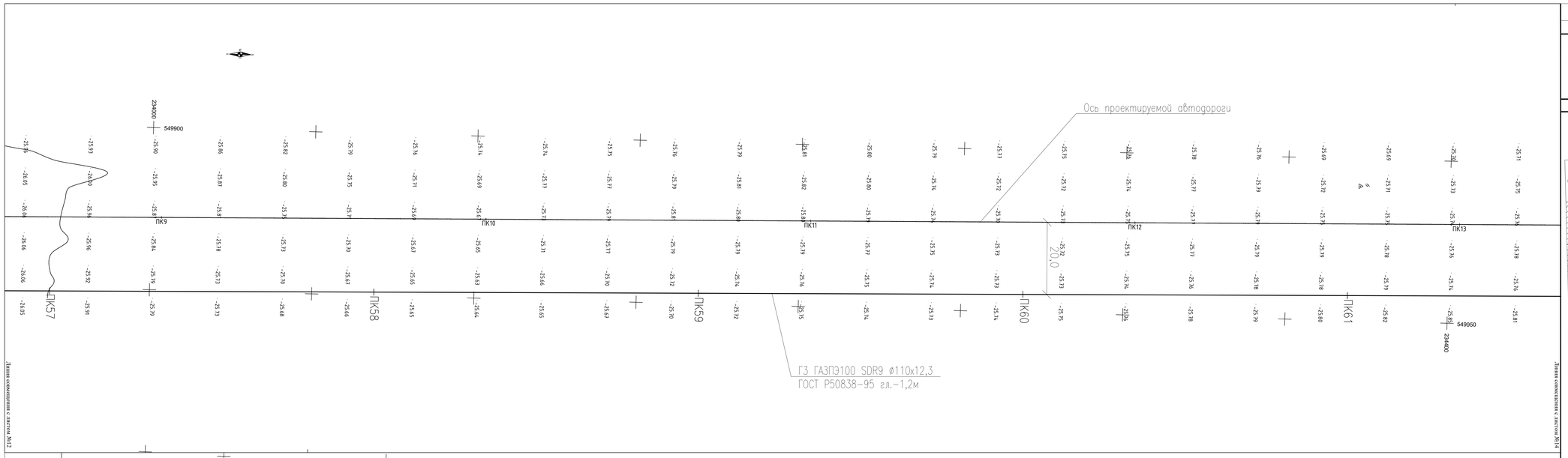

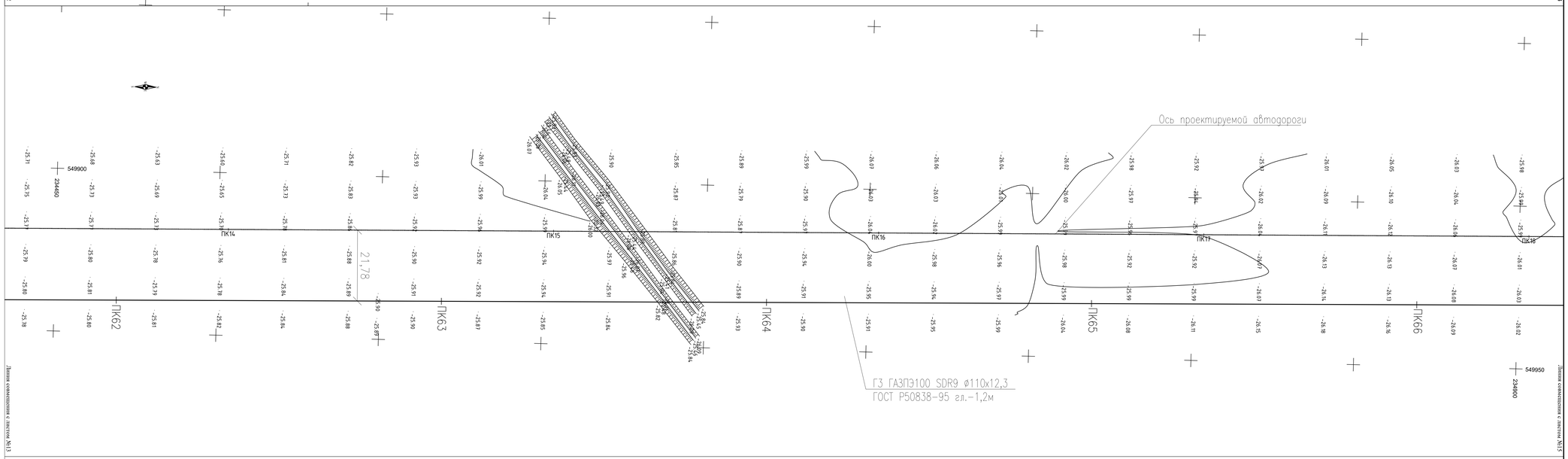

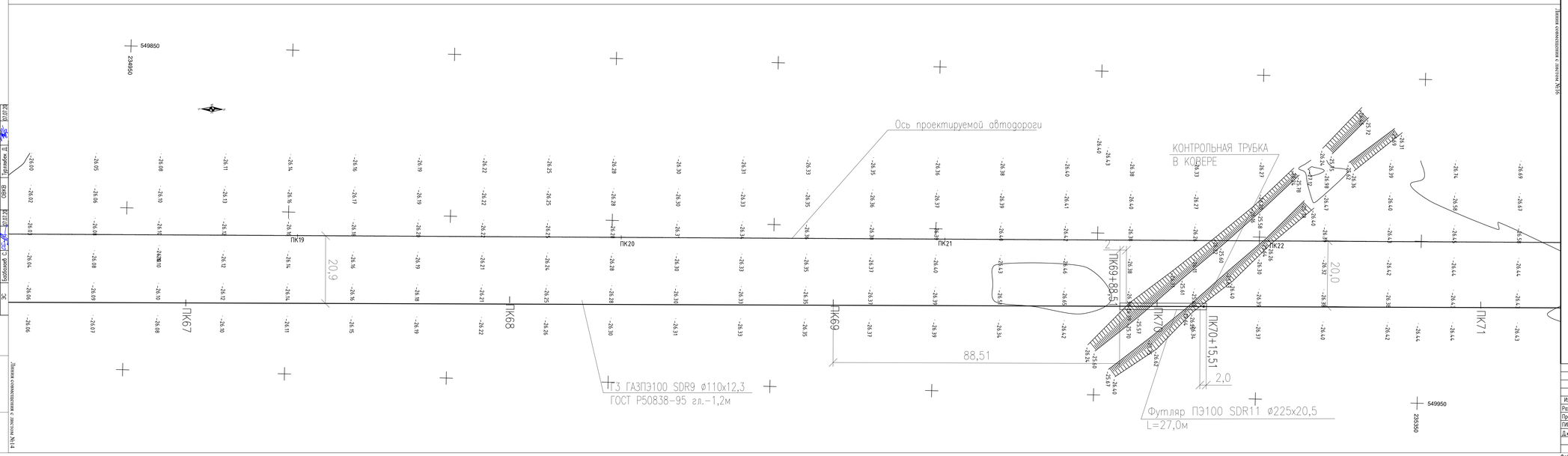

ТОПОГРАФИЧЕСКИЕ ПРИМЕЧАНИЯ

СИСТЕМА КООРДИНАТ - Условная
СИСТЕМА ВЫСОТ - Балтийская 1977г.

План расположения листов

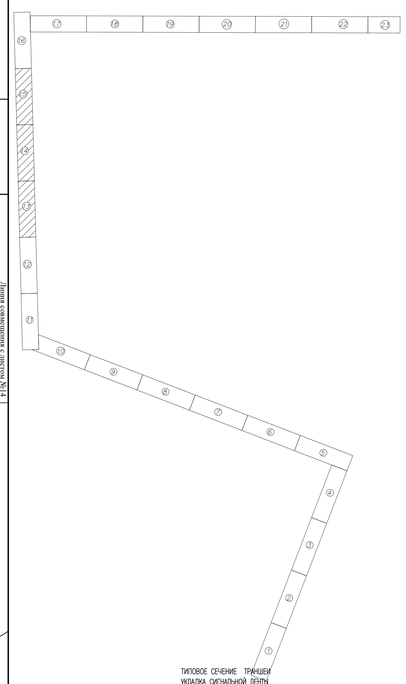

ТИПОВОЕ СЕЧЕНИЕ ТРАНШЕИ
УКЛАДКА СИГНАЛЬНОЙ ЛЕНТЫ

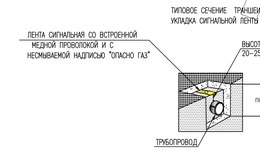

ПРОКЛАДКА ГАЗОПРОВОД В ТРАНШЕИ

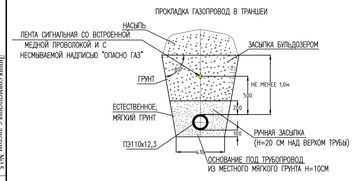

1. ДО НАЧАЛА ПРОИЗВОДСТВА ЗЕМЛЯНЫХ РАБОТ СТРОИТЕЛЬНОЙ ОРГАНИЗАЦИИ УТОЧНИТЬ ФАКТИЧЕСКОЕ ПОЛОЖЕНИЕ ПЕРЕСЕКАЕМЫХ КОММУНИКАЦИЙ
2. ПРИ ОБНАРУЖЕНИИ НЕУКАЗАННЫХ В РАБОЧИХ ЧЕРТЕЖАХ ПОДЗЕМНЫХ КОММУНИКАЦИЙ ВСЯКИЕ РАБОТЫ В ЭТОМ МЕСТЕ СЛЕДЯТ НЕМЕДЛЕННО ПРЕКРАТИТЬ ДО ВЫЯВЛЕНИЯ МАРКЕТЕРА ОБНАРУЖЕННЫХ КОММУНИКАЦИЙ И ПОЛУЧЕНИЯ СООТВЕТСТВУЮЩЕГО РАЗРЕШЕНИЯ НА ПРОИЗВОДСТВО РАБОТ ОТ ОРГАНИЗАЦИИ, ЭКСПЛУАТИРУЮЩЕЙ ЭТИ КОММУНИКАЦИИ.
3. ГАЗОПРОВОДЫ ПРОЛОЖИТЬ В ЗЕМЛЕ НА ГЛУБИНЕ 1,2М ОТ ПОВЕРХНОСТИ ЗЕМЛИ ДО ВЕРХА ТРУБЫ ПАРАЛЛЕЛЬНО РЕЛЬЕФУ МЕСТНОСТИ.
4. ПРИ ПЕРЕСЕЧЕНИИ ГАЗОПРОВОДА С ПОДЗЕМНЫМИ КОММУНИКАЦИЯМИ РАССТОЯНИЕ МЕЖДУ (ВЕРХНЕЙ) НИЖНЕЙ ОБРАЗУЮЩЕЙ ГАЗОПРОВОДА ПРИНЯТЬ НЕ МЕНЕЕ 0,5М.
5. ПРИ ПЕРЕПЕРЕСЕЧЕНИИ КАБЕЛЯ СВЯЗИ С ГАЗОПРОВОДОМ ПРОЕКТОМ ПРЕДУСМОТРЕНА УСТАНОВКА УЗЛА ЗАЩИТЫ ПОДЗЕМНОГО КАБЕЛЯ. РАССТОЯНИЕ МЕЖДУ ФУТЛЯРОМ КАБЕЛЯ СВЯЗИ И ГАЗОПРОВОДОМ НЕ МЕНЕЕ 0,5М.
6. МЕСТА УСТАНОВКИ ГРП ОПОЛОНАЩИХСЯ АРМАТУР И ПОДВОД ГАЗОПРОВОДА К ПОТРЕБИТЕЛЯМ УТОЧНИТЬ ПО МЕСТУ.
7. ЗА ОТНОСИТЕЛЬНУЮ ОТМЕТКУ 0.000 ПРИНЯТА УСЛОВНАЯ ОТМЕТКА ЗЕМЛИ.
8. ЧЕРЕЗ КАЖДЫЕ 200 М, А ТАКЖЕ НА УГЛАХ ПОВОРОТА УСТАНОВИТЬ ЛИНЕЙНЫЕ ОПОЗНАВАТЕЛЬНЫЕ (ПРЕДУПРЕДИТЕЛЬНЫЕ) ЗНАКИ УСТАНОВИТЬ С ПРАВОЙ, ПО ХОДУ ДВИЖЕНИЯ ГАЗА СТОРОНЫ.
9. НА РАССТОЯНИИ 0,2М ОТ ВЕРХА ПРИСОЕДИНЕННОГО ПОЛИЭТИЛЕНОВОГО ГАЗОПРОВОДА ПО ВСЕЙ ДЛИНЕ УЛОЖИТЬ СИГНАЛЬНУЮ ЛЕНТУ ЖЕЛТОГО ЦВЕТА ШИРИНОЙ НЕ МЕНЕЕ 0,5М С НЕСМЫВАЕМОЙ НАДПИСЬЮ "ОСТОРОЖНО ГАЗ" (ТУ 2245-028-002003536). НА УЧАСТКАХ ПЕРЕСЕЧЕНИЙ С ПОДЗЕМНЫМИ КОММУНИКАЦИЯМИ ЛЕНТА ДОЛЖНА БЫТЬ УЛОЖЕНА ВДОЛЬ ТРАССЫ ГАЗОПРОВОДА ДВАЖДЫ НА РАССТОЯНИИ НЕ МЕНЕЕ 0,2М МЕЖДУ СОБОЙ И НА 2М В ОБЕ СТОРОНЫ ОТ ПЕРЕСЕКАЕМОГО СООРУЖЕНИЯ И В СООТВЕТСТВИИ С ПРОЕКТОМ. ВДОЛЬ СИГНАЛЬНОЙ ЛЕНТЫ ПО ВСЕЙ ДЛИНЕ ГАЗОПРОВОДА ПРОЛОЖИТЬ ЭЛЕКТРОПРОВОД-СПУТНИК, С АЛЮМИНИЕВЫМИ ЖИЛАМИ СЕЧЕНИЕМ 4ММ2 ПО ГОСТ 22483-77 С ВЫВОДОМ КОНЦЕВ ЕГО НА ПОВЕРХНОСТЬ ВБЛИЗИ ОПОЗНАВАТЕЛЬНОГО ЗНАКА. ВЫВОД ПРОВОДА-СПУТНИКА НАД ПОВЕРХНОСТЬЮ ЗЕМЛИ ПРЕДУСМАТРИВАЕТСЯ В ТОЧКАХ НА РАССТОЯНИИ 4,0КМ ДРУГ ОТ ДРУГА В КОНТРОЛЬНЫХ ПУНКТАХ ПО ТИПУ КИП 3Х3.
10. ПРИ ПЕРЕСЕЧЕНИИ И ПАРАЛЕЛЬНОМ СЛЕДОВАНИИ ВОЗДУШНЫМ ЛИНИЯМ ЭЛЕКТРОПЕРЕДАЧ, В ПРЕДЕЛАХ ИХ ОХРАННЫХ ЗОН, РАБОТЫ ВЫПОЛНЯТЬ В СТРОГОМ СООТВЕТСТВИИ С ГОСТ 12.1.013-78 "ЭЛЕКТРОБЕЗОПАСНОСТЬ".
11. ПЕРЕД СТРОИТЕЛЬНО-МОНТАЖНЫМИ РАБОТАМИ НЕОБХОДИМО ПОЛУЧИТЬ ПИСЬМЕННОЕ РАЗРЕШЕНИЕ АО "АТЫРАУ ЖАРЫК", ПРЕДВАРИТЕЛЬ ОФОРМЛЕНИЕ АКТА-ДОПУСКА СОГЛАСНО СН РК 1.03-05-2011 "ОХРАНА ТРУДА И ТЕХНИКА БЕЗОПАСНОСТИ В СТРОИТЕЛЬСТВЕ" И СП 1.03-106-2012 "ОХРАНА ТРУДА И ТЕХНИКА БЕЗОПАСНОСТИ В СТРОИТЕЛЬСТВЕ". МЕСТО ПРОИЗВОДСТВА РАБОТ И МЕСТА ВОЗМОЖНОГО ПРОЕЗДА ТЕХНИКИ ДОЛЖНЫ БЫТЬ ОГРАЖДЕНЫ СИГНАЛЬНЫМИ ЛЕНТАМИ, УСТАНОВЛЕНЫ ГАБАРИТНЫЕ ВОРОТА ЗА ОХРАННОЙ ЗОНОЙ (10М) ДЛЯ ПРОЕЗДА ПОД ПРОВОДАМИ ЛЭП, ТЕХНИКИ ВЫСОТОЙ БОЛЕЕ 3,8М.
12. ОЧИСТКУ ПОЛОСТИ И ИСПЫТАНИЕ ГАЗОПРОВОДА ВЫПОЛНИТЬ В СООТВЕТСТВИИ С СП РК 4.03-101-2013 "ГАЗОРАСПРЕДЕЛИТЕЛЬНЫЕ СИСТЕМЫ", СН РК 4.03-01-2011, МСП 4.03-101(СП 42-101-2003), МСП 4.03-103-2005(СП 42-103-2003).
13. ИСТИННАЯ (СТРОИТЕЛЬНАЯ) ДЛИНА ГАЗОПРОВОДА ОПРЕДЕЛЕНА С УЧЕТОМ УКЛАДКИ ЕГО ПО РЕЛЬЕФУ МЕСТНОСТИ, ВСЕХ ИЗГИБОВ И ПОВОРОТОВ, ВКЛЮЧАЯ ДЛИНУ ГНУТЫХ ОТВОДОВ, ФАСОННЫХ ЧАСТЕЙ ЗАПОРНОЙ АРМАТУРЫ, А ТАКЖЕ УКЛАДКУ ТРУБОПРОВОДА В ТРАНШЕЕ СВОБОДНЫМ ИЗГИБОМ (ЗМЕЙКОЙ).
14. ВСЕ РАЗМЕРЫ ВЫРАЖЕНЫ В МЕТРАХ, ЕСЛИ НЕ УКАЗАНО ДРУГОЕ.

М 1:500

Изм.	Кол.уч.	Лист	No.док.	Подпись	Дата	Р-14.10.16/ ПУ-135-2-ГСН			
						«Строительство полигона ТБО б. г.Атырау»			
Разработал		Сатжанова			07.07.20	Наружное газоснабжение	Стадия	Лист	Листов
Проверил		Сейтжанов			07.07.20		РП	6	
ГИП		Сейтжанов			07.07.20				
Н.контроль		Сапарова			07.07.20	План трассы газопровода ПК57-ПК71	ТОО "Poligram" г.Атырау		

Инв. № подл. | Подпись и дата | Взам. инв. №

Согласовано

ГИП	Сейтжанов																						
Н.контроль	Сапарова																						
Разработал	Сатжанова																						
Изм.	Кол.уч.	Лист	No.док.	Подпись	Дата	Изм.	Кол.уч.	Лист	No.док.	Подпись	Дата	Изм.	Кол.уч.	Лист	No.док.	Подпись	Дата	Изм.	Кол.уч.	Лист	No.док.	Подпись	Дата

Формат А0

Файл:Р-14.10.16/ ПУ-135-2-ГСН

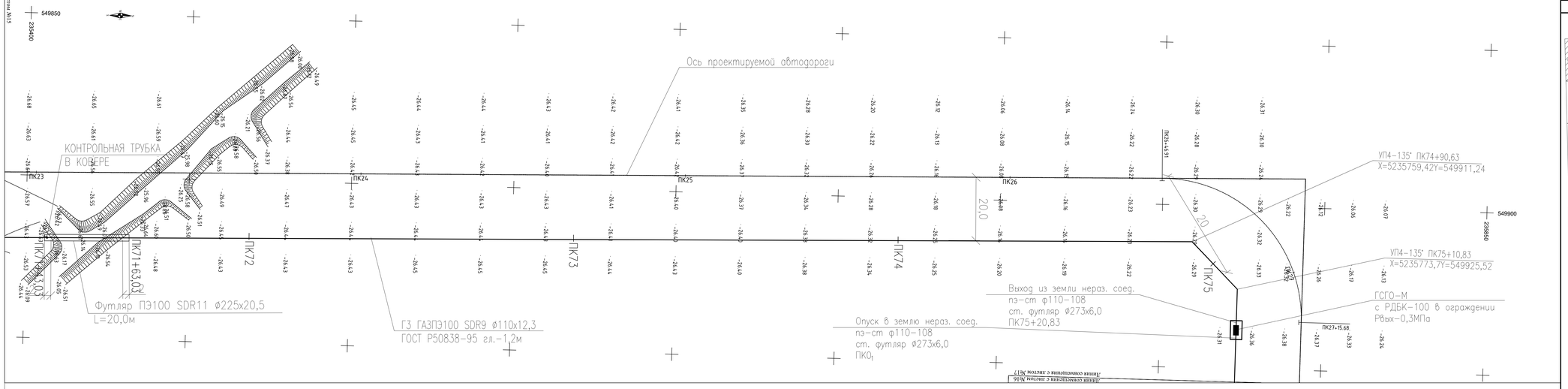

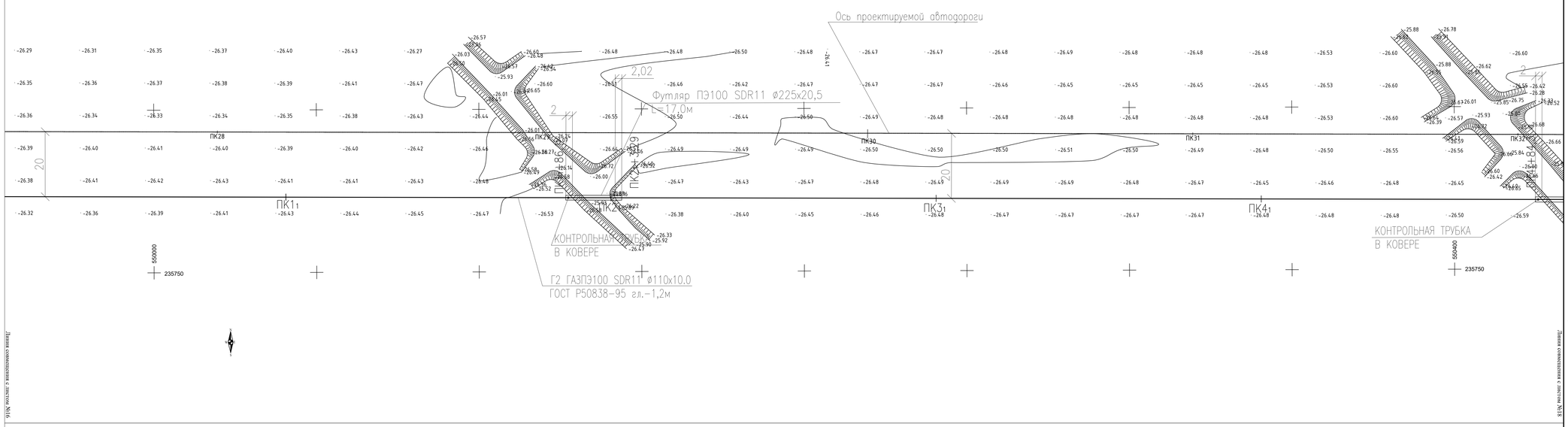

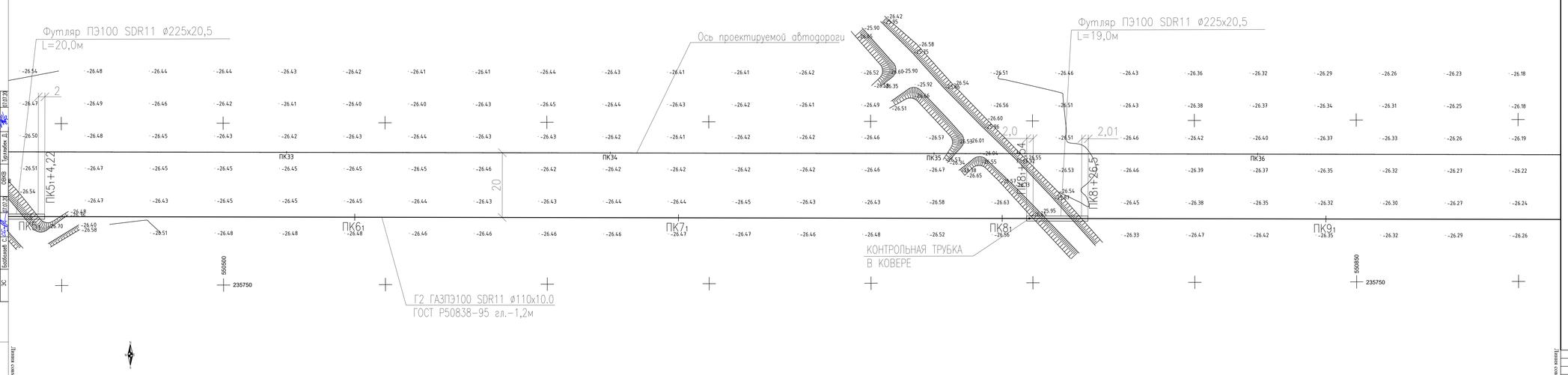

ТОПОГРАФИЧЕСКИЕ ПРИМЕЧАНИЯ

СИСТЕМА КООРДИНАТ - Условная

СИСТЕМА ВЫСОТ - Балтийская 1977г.

План расположения листов

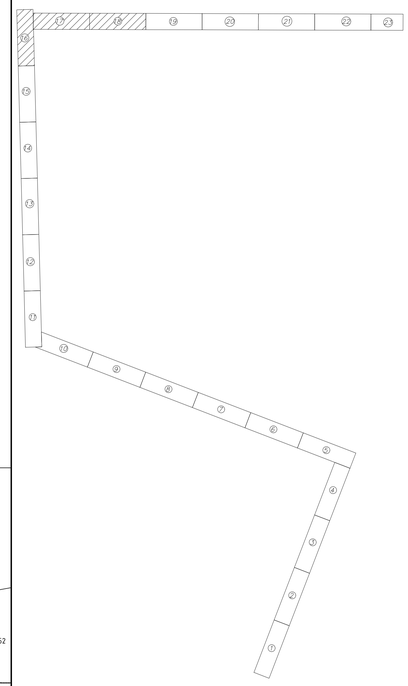

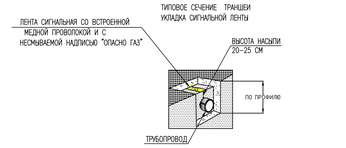

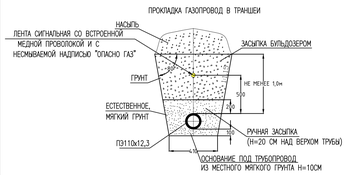

1. ДО НАЧАЛА ПРОИЗВОДСТВА ЗЕМЛЯНЫХ РАБОТ СТРОИТЕЛЬНОЙ ОРГАНИЗАЦИИ УТОЧНИТЬ ФАКТИЧЕСКОЕ ПОЛОЖЕНИЕ ПЕРЕСЕКАЕМЫХ КОММУНИКАЦИЙ.
2. ПРИ ОБНАРУЖЕНИИ НЕНАЗАННЫХ В РАБОЧИХ ЧЕРТЕЖАХ ПОДЗЕМНЫХ КОММУНИКАЦИЙ ВСЯКИЕ РАБОТЫ В ЭТОМ МЕСТЕ СЛЕДЧЕТ НЕМЕДЛЕННО ПРЕКРАТИТЬ ДО ВЫЯВЛЕНИЯ ХАРАКТЕРА ОБНАРУЖЕННЫХ КОММУНИКАЦИЙ И ПОЛУЧЕНИЯ СООТВЕТСТВУЮЩЕГО РАЗРЕШЕНИЯ НА ПРОИЗВОДСТВО РАБОТ ОТ ОРГАНИЗАЦИИ, ЭКСПЛУАТИРУЮЩЕЙ ЭТИ КОММУНИКАЦИИ.
3. ГАЗОПРОВОДЫ ПРОЛОЖИТЬ В ЗЕМЛЕ НА ГЛУБИНЕ 1,2М ОТ ПОВЕРХНОСТИ ЗЕМЛИ ДО ВЕРХА ТРУБЫ ПАРАЛЛЕЛЬНО РЕЛЬЕФУ МЕСТНОСТИ.
4. ПРИ ПЕРЕСЕЧЕНИИ ГАЗОПРОВОДА С ПОДЗЕМНЫМИ КОММУНИКАЦИЯМИ РАССТОЯНИЕ МЕЖДУ (ВЕРХНЕЙ) НИЖНЕЙ ОБРАЗУЮЩЕЙ ГАЗОПРОВОДА ПРИНЯТЬ НЕ МЕНЕЕ 0,5М.
5. ПРИ ПЕРЕПЕРЕСЕЧЕНИИ КАБЕЛЯ СВЯЗИ С ГАЗОПРОВОДОМ ПРОЕКТОМ ПРЕДУСМОТРЕНА УСТАНОВКА УЗГА ЗАЩИТЫ ПОДЗЕМНОГО КАБЕЛЯ. РАССТОЯНИЕ МЕЖДУ ФУТЛЯРОМ КАБЕЛЯ СВЯЗИ И ГАЗОПРОВОДОМ НЕ МЕНЕЕ 0,5М.
6. МЕСТА УСТАНОВКИ ГРП ОТКЛОНЕНИЙ АРМАТУР И ПОДВОД ГАЗОПРОВОДА К ПОТРЕБИТЕЛЯМ УТОЧНИТЬ ПО МЕСТУ.
7. ЗА ОТНОСИТЕЛЬНУЮ ОТМЕТКУ 0,000 ПРИНЯТА УСЛОВНАЯ ОТМЕТКА ЗЕМЛИ.
8. ЧЕРЕЗ КАЖДЫЕ 200 М, А ТАКЖЕ НА УГЛАХ ПОВОРОТА УСТАНОВИТЬ ЛИНЕЙНЫЕ ОПОЗНАВАТЕЛЬНЫЕ (ПРЕДУПРЕДИТЕЛЬНЫЕ) ЗНАКИ УСТАНОВИТЬ С ПРАВОЙ, ПО ХОДУ ДВИЖЕНИЯ ГАЗА,СТОРОНЫ.
9. НА РАССТОЯНИИ 0,2М ОТ ВЕРХА ПРИСЫПАННОГО ПОЛИЭТИЛЕНОВОГО ГАЗОПРОВОДА ПО ВСЕЙ ДЛИНЕ УЛОЖИТЬ СИГНАЛЬНУЮ ЛЕНТУ ЖЕЛТОГО ЦВЕТА ШИРИНОЙ НЕ МЕНЕЕ 0,5М С НЕСМЫВАЕМОЙ НАДПИСЬЮ "ОСТОРОЖНО ГАЗ" (ТУ 2245-028-00200336). НА УЧАСТКАХ ПЕРЕСЕЧЕНИЙ С ПОДЗЕМНЫМИ КОММУНИКАЦИЯМИ ЛЕНТА ДОЛЖНА БЫТЬ УЛОЖЕНА ВДОЛЬ ТРАССЫ ГАЗОПРОВОДА ДВАЖДЫ НА РАССТОЯНИИ НЕ МЕНЕЕ 0,2М МЕЖДУ СОБОЙ И НА 2М В ОБЕ СТОРОНЫ ОТ ПЕРЕСЕКАЕМОГО СООРУЖЕНИЯ И В СООТВЕТСТВИИ С ПРОЕКТОМ. ВДОЛЬ СИГНАЛЬНОЙ ЛЕНТЫ ПО ВСЕЙ ДЛИНЕ ГАЗОПРОВОДА ПРОЛОЖИТЬ ЭЛЕКТРОПРОВОД-СПУТНИК, С АЛЮМИНИЕВЫМИ ЖИЛАМИ СЕЧЕНИЕМ 4ММ2 ПО ГОСТ 22483-77 С ВЫВОДОМ КОНЦЕВ ЕГО НА ПОВЕРХНОСТЬ ВБЛИЗИ ОПОЗНАВАТЕЛЬНОГО ЗНАКА. ВЫВОД ПРОВОДА-СПУТНИКА НАД ПОВЕРХНОСТЬЮ ЗЕМЛИ ПРЕДУСМАТРИВАЕТСЯ В ТОЧКАХ НА РАССТОЯНИИ 4,0КМ ДРУГ ОТ ДРУГА В КОНТРОЛЬНЫХ ПУНКТАХ ПО ТИПУ КИП ЭХЗ.
10. ПРИ ПЕРЕСЕЧЕНИИ И ПАРАЛЕЛЬНОМ СЛЕДОВАНИИ ВОЗДУШНЫМ ЛИНИЯМ ЭЛЕКТРОПЕРЕДАЧ, В ПРЕДЕЛАХ ИХ ОХРАННЫХ ЗОН, РАБОТЫ ВЫПОЛНИТЬ В СТРОГОМ СООТВЕТСТВИИ С ГОСТ 12.1.013-78 "ЭЛЕКТРОБЕЗОПАСНОСТЬ".
11. ПЕРЕД СТРОИТЕЛЬНО-МОНТАЖНЫМИ РАБОТАМИ НЕОБХОДИМО ПОЛУЧИТЬ ПИСЬМЕННОЕ РАЗРЕШЕНИЕ АО "АЛТЫРАУ ЖАРЫК", ПРЕДУСМОТРЕТЬ ОФОРМЛЕНИЕ АКТА-ДОПУСКА СОГЛАСНО СН РК 1.03-05-2011 "ОХРАНА ТРУДА И ТЕХНИКА БЕЗОПАСНОСТИ В СТРОИТЕЛЬСТВЕ" И СП 1.03-106-2012 "ОХРАНА ТРУДА И ТЕХНИКА БЕЗОПАСНОСТИ В СТРОИТЕЛЬСТВЕ". МЕСТО ПРОИЗВОДСТВА РАБОТ И МЕСТА ВОЗМОЖНОГО ПРОЕЗДА ТЕХНИКИ ДОЛЖНЫ БЫТЬ ОГРАЖДЕНЫ СИГНАЛЬНЫМИ ЛЕНТАМИ, УСТАНОВЛЕНЫ ГАБАРИТНЫЕ ВОРОТА ЗА ОХРАННОЙ ЗОНОЙ (10М) ДЛЯ ПРОЕЗДА ПОД ПРОВОДАМИ ЛЭП,
ТЕХНИКИ ВЫСОТОЙ БОЛЕЕ 3,8М.
12. ОЧИСТКИ ПОЛОСТИ И ИСПЫТАНИЕ ГАЗОПРОВОДА ВЫПОЛНИТЬ В СООТВЕТСТВИИ С СП РК 4.03-101-2013 "ГАЗОРАСПРЕДЕЛИТЕЛЬНЫЕ СИСТЕМЫ" , СН РК 4.03-01-2011, МСП 4.03-101(СП 42-101-2003), МСП 4.03-103-2005(СП 42-103-2003).
13. ИСТИННАЯ (СТРОИТЕЛЬНАЯ) ДЛИНА ГАЗОПРОВОДА ОПРЕДЕЛЕНА С УЧЕТОМ УКЛАДКИ ЕГО ПО РЕЛЬЕФУ МЕСТНОСТИ, ВСЕХ ИЗГИБОВ И ПОВОРОТОВ, ВКЛЮЧАЯ ДЛИНЫ ГНУТЫХ ОТВОДОВ, ФАСОННЫХ ЧАСТЕЙ ЗАПОРНОЙ АРМАТУРЫ, А ТАКЖЕ УКЛАДКУ ТРУБОПРОВОДА В ТРАНШЕЕ СВОБОДНЫМ ИЗГИБОМ (ЗМЕЙКОЙ).
14. ВСЕ РАЗМЕРЫ ВЫРАЖЕНЫ В МЕТРАХ, ЕСЛИ НЕ УКАЗАНО ДРУГОЕ.

М 1:500

Изм.	Кол.уч.	Лист	No.док	Подпись	Дата	Р-14.10.16/ ГУ-135-2-ГСН			
						«Строительство полигона ТБО в г.Атырау»			
Разработал		Сатпаев			07.07.20	Наружное газоснабжение	Стадия	Лист	Листов
Проверил		Сейтахмед			07.07.20		РП	7	
ГИП		Сейтахмед			07.07.20	План трасса газопровода ПК72-ПК9₁	ТОО "Poligram" г.Атырау		
Д.контроль		Сапарова			07.07.20				

Согласовано: Кожанова О.В. 07.07.20; Кенжебаева Ж. 07.07.20; Сапарова С. 07.07.20; Новикова Н.Г. 07.07.20; Ибрагимова Ш. 07.07.20; Ташмурзина Д. 07.07.20

Инв. № подл. | Подпись и дата | Взам. инв. №

Линия совмещения с листом №15 | Линия совмещения с листом №16 | Линия совмещения с листом №17 | Линия совмещения с листом №18 | Линия совмещения с листом №19

Файл:Р-14.10.16/ ГУ-135-2-ГСН

Формат А0

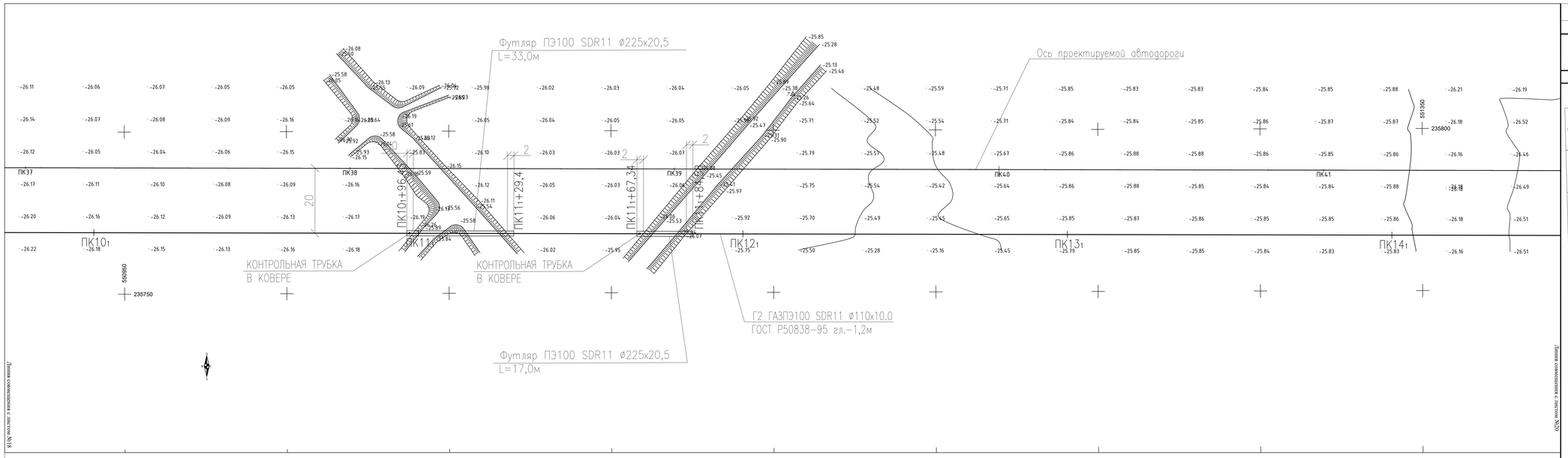

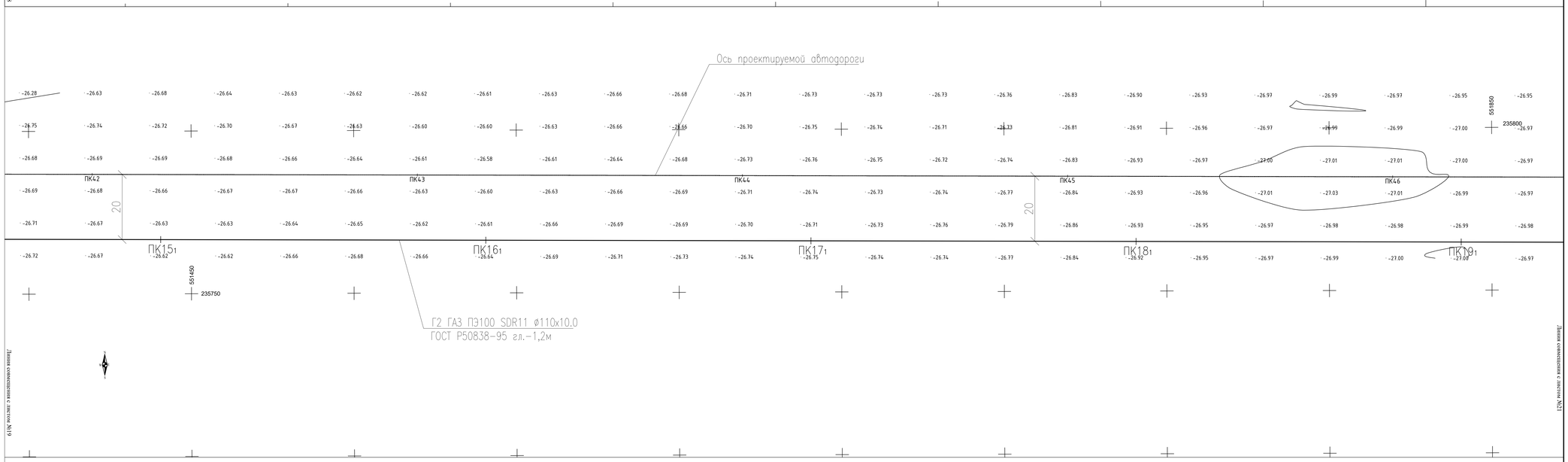

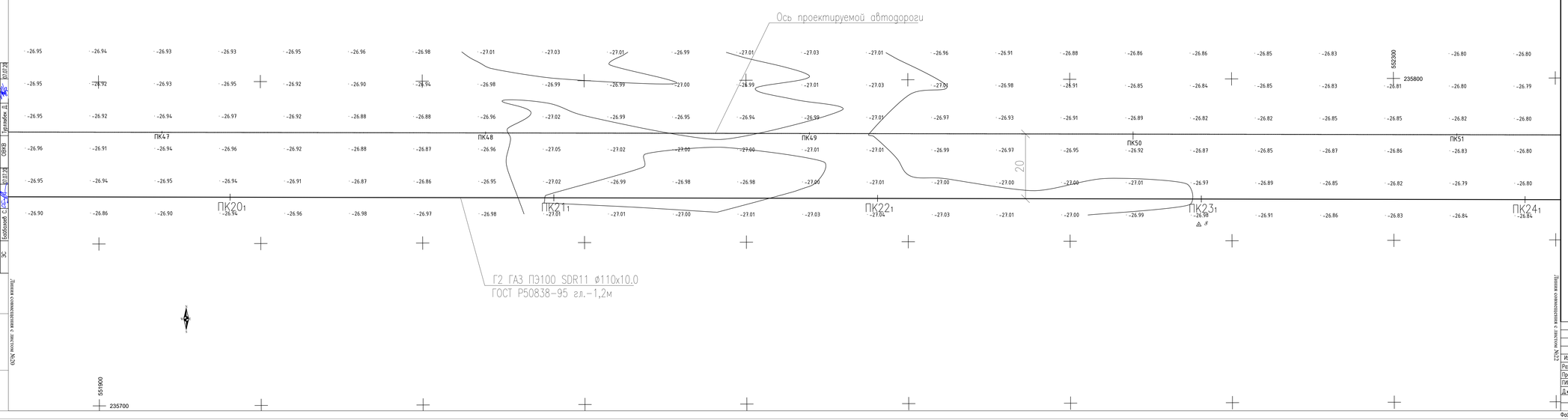

ТОПОГРАФИЧЕСКИЕ ПРИМЕЧАНИЯ

СИСТЕМА КООРДИНАТ - Условная

СИСТЕМА ВЫСОТ - Балтийская 1977г.

План расположения листов

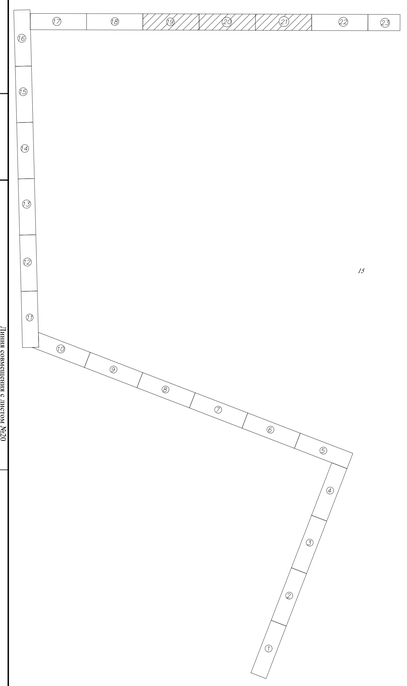

ТИПОВОЕ СЕЧЕНИЕ ТРАНШЕИ
УКЛАДКА СИГНАЛЬНОЙ ЛЕНТЫ

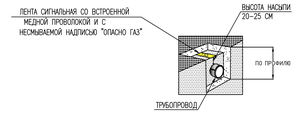

ПРОКЛАДКА ГАЗОПРОВОД В ТРАНШЕИ

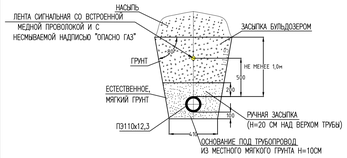

1. ДО НАЧАЛА ПРОИЗВОДСТВА ЗЕМЛЯНЫХ РАБОТ СТРОИТЕЛЬНОЙ ОРГАНИЗАЦИИ УТОЧНИТЬ ФАКТИЧЕСКОЕ ПОЛОЖЕНИЕ ПЕРЕСЕКАЕМЫХ КОММУНИКАЦИЙ
2. ПРИ ОБНАРУЖЕНИИ НЕУКАЗАННЫХ В РАБОЧИХ ЧЕРТЕЖАХ ПОДЗЕМНЫХ КОММУНИКАЦИЙ ВСЯКИЕ РАБОТЫ В ЭТОМ МЕСТЕ СЛЕДИТ НЕМЕДЛЕННО ПРЕКРАТИТЬ ДО ВЫЯВЛЕНИЯ ХАРАКТЕРА ОБНАРУЖЕННЫХ КОММУНИКАЦИЙ И ПОЛУЧЕНИЯ СООТВЕТСТВУЮЩЕГО РАЗРЕШЕНИЯ НА ПРОИЗВОДСТВО РАБОТ ОТ ОРГАНИЗАЦИИ, ЭКСПЛУАТИРУЮЩЕЙ ЭТИ КОММУНИКАЦИИ.
3. ГАЗОПРОВОДЫ ПРОЛОЖИТЬ В ЗЕМЛЕ НА ГЛУБИНЕ 1,2М ОТ ПОВЕРХНОСТИ ЗЕМЛИ ДО ВЕРХА ТРУБЫ ПАРАЛЛЕЛЬНО РЕЛЬЕФУ МЕСТНОСТИ.
4. ПРИ ПЕРЕСЕЧЕНИИ ГАЗОПРОВОДА С ПОДЗЕМНЫМИ КОММУНИКАЦИЯМИ РАССТОЯНИЕ МЕЖДУ (ВЕРХНЕЙ) НИЖНЕЙ ОБРАЗУЮЩЕЙ ГАЗОПРОВОДА ПРИНЯТЬ НЕ МЕНЕЕ 0,5М.
5. ПРИ ПЕРЕПЕРЕСЕЧЕНИИ КАБЕЛЯ СВЯЗИ С ГАЗОПРОВОДОМ ПРОЕКТОМ ПРЕДУСМОТРЕНА УСТАНОВКА УЗЛА ЗАЩИТЫ ПОДЗЕМНОГО КАБЕЛЯ. РАССТОЯНИЕ МЕЖДУ ФУТЛЯРОМ КАБЕЛЯ СВЯЗИ И ГАЗОПРОВОДОМ НЕ МЕНЕЕ 0,5М.
6. МЕСТА УСТАНОВКИ ГРП ОЛКОНЧАЮЩИМСЯ АРМАТУР И ПОДВОД ГАЗОПРОВОДА К ПОТРЕБИТЕЛЯМ УТОЧНИТЬ ПО МЕСТУ.
7. ЗА ОТНОСИТЕЛЬНУЮ ОТМЕТКУ 0.000 ПРИНЯТА УСЛОВНАЯ ОТМЕТКА ЗЕМЛИ.
8. ЧЕРЕЗ КАЖДЫЕ 200 М, А ТАКЖЕ НА УГЛАХ ПОВОРОТА УСТАНОВИТЬ ЛИНЕЙНЫЕ ОПОЗНАВАТЕЛЬНЫЕ (ПРЕДУПРЕДИТЕЛЬНЫЕ) ЗНАКИ УСТАНОВИТЬ С ПРАВОЙ, ПО ХОДУ ДВИЖЕНИЯ ГАЗА,СТОРОНЫ.
9. НА РАССТОЯНИИ 0,2М ОТ ВЕРХА ПРИСОЕДИНЕНИЕ ПОЛИЭТИЛЕНОВОГО ГАЗОПРОВОДА ПО ВСЕЙ ДЛИНЕ УЛОЖИТЬ СИГНАЛЬНУЮ ЛЕНТУ ЖЕЛТОГО ЦВЕТА ШИРИНОЙ НЕ МЕНЕЕ 0,5М С НЕСМЫВАЕМОЙ НАДПИСЬЮ "ОСТОРОЖНО ГАЗ" (ТУ 2245-028-00200336). НА УЧАСТКАХ ПЕРЕСЕЧЕНИЙ С ПОДЗЕМНЫМИ КОММУНИКАЦИЯМИ ЛЕНТА ДОЛЖНА БЫТЬ УЛОЖЕНА ВДОЛЬ ТРАССЫ ГАЗОПРОВОДА ,ДВАЖДЫ НА РАССТОЯНИИ НЕ МЕНЕЕ 0,2М МЕЖДУ СОБОЙ И НА 2М В ОБЕ СТОРОНЫ ОТ ПЕРЕСЕКАЕМОГО СООРУЖЕНИЯ И В СООТВЕТСТВИИ С ПРОЕКТОМ. ВДОЛЬ СИГНАЛЬНОЙ ЛЕНТЫ ПО ВСЕЙ ДЛИНЕ ГАЗОПРОВОДА ПРОЛОЖИТЬ ЭЛЕКТРОПРОВОД-СПЛИНИК, С АЛЮМИНИЕВЫМИ ЖИЛАМИ СЕЧЕНИЕМ 4ММ2 ПО ГОСТ 22483-77 С ВЫВОДОМ КОНЦЕВ ЕГО НА ПОВЕРХНОСТЬ. ВБЛИЗИ ОПОЗНАВАТЕЛЬНОГО ЗНАКА. ВЫВОД ПРОВОДА-СПЛИНИКА НАД ПОВЕРХНОСТЬЮ ЗЕМЛИ ПРЕДУСМАТРИВАЕТСЯ В ТОЧКАХ НА РАССТОЯНИИ 4,0КМ ДРУГ ОТ ДРУГА В КОНТРОЛЬНЫХ ПУНКТАХ ПО ТИПУ КИП ЭХЗ.
10. ПРИ ПЕРЕСЕЧЕНИИ И ПАРАЛЛЕЛЬНОМ СЛЕДОВАНИИ ВОЗДУШНЫМ ЛИНИЯМ ЭЛЕКТРОПЕРЕДАЧ, В ПРЕДЕЛАХ ИХ ОХРАННЫХ ЗОН, РАБОТЫ ВЫПОЛНЯТЬ В СТРОГОМ СООТВЕТСТВИИ С ГОСТ 12.1.013-78 "ЭЛЕКТРОБЕЗОПАСНОСТЬ".
11. ПЕРЕД СТРОИТЕЛЬНО-МОНТАЖНЫМИ РАБОТАМИ НЕОБХОДИМО ПОЛУЧИТЬ ПИСЬМЕННОЕ РАЗРЕШЕНИЕ АО "АТЫРАУ ЖАРЫК", ПРЕДЪЯВИТЬ СТРОИТЕЛЬНЫЕ АКТЫ-ДОПУСКА СОГЛАСНО СН РК 1.03-05-2011 "ОХРАНА ТРУДА И ТЕХНИКА БЕЗОПАСНОСТИ В СТРОИТЕЛЬСТВЕ" И СП 1.03-106-2012 "ОХРАНА ТРУДА И ТЕХНИКА БЕЗОПАСНОСТИ В СТРОИТЕЛЬСТВЕ". МЕСТО ПРОИЗВОДСТВА РАБОТ И МЕСТА ВОЗМОЖНОГО ПРОЕЗДА ТЕХНИКИ ДОЛЖНЫ БЫТЬ ОГРАЖДЕНЫ СИГНАЛЬНЫМИ ЛЕНТАМИ, УСТАНОВЛЕНЫ ГАБАРИТНЫЕ ВОРОТА ЗА ОХРАННОЙ ЗОНОЙ (10М) ДЛЯ ПРОЕЗДА ПОД ПРОВОДАМИ ЛЭП,
ТЕХНИКИ ВЫСОТОЙ БОЛЕЕ 3,8М.
12. ОЧИСТКУ ПОЛОСТИ И ИСПЫТАНИЕ ГАЗОПРОВОДА ВЫПОЛНИТЬ В СООТВЕТСТВИИ С СП РК 4.03-101-2013 "ГАЗОРАСПРЕДЕЛИТЕЛЬНЫЕ СИСТЕМЫ" , СН РК 4.03-01-2011, МСП 4.03-101(СП 42-101-2003), МСП 4.03-103-2005(СП 42-103-2003).
13. ИСТИННАЯ (СТРОИТЕЛЬНАЯ) ДЛИНА ГАЗОПРОВОДА ОПРЕДЕЛЕНА С УЧЕТОМ УКЛАДКИ ЕГО ПО РЕЛЬЕФУ МЕСТНОСТИ, ВСЕХ ИЗГИБОВ И ПОВОРОТОВ, ВКЛЮЧАЯ ДЛИНУ ГНУТЫХ ОТВОДОВ, ФАСОННЫХ ЧАСТЕЙ ЗАПОРНОЙ АРМАТУРЫ, А ТАКЖЕ УКЛАДКУ ТРУБОПРОВОДА В ТРАНШЕЕ СВОБОДНЫМ ИЗГИБОМ (ЗМЕЙКОЙ).
14. ВСЕ РАЗМЕРЫ ВЫРАЖЕНЫ В МЕТРАХ, ЕСЛИ НЕ УКАЗАНО ДРУГОЕ.

М 1:500

Изм.	Кол.уч.	Лист	No.док	Подпись	Дата	Р-14.10.16/ ПУ-135		ГСН	
						«Строительство полигона ТБО в г.Атырау»			
Разработал	Сатжанова				07.07.22	Внешние инженерные сети	Стадия	Лист	Листов
Проверил	Сейтахмет				07.07.22		РП	8	
ГИП	Сейтахмет				07.07.22				
Д.контроль	Сапарова				07.07.22	План трассы газопровода ПК10₁- ПК24₁	ТОО "Poligram" г.Атырау		

Согласовано: АС Комарова О. 07.07.22; ТХ Комарова Ж. 07.07.22; ЭС Бобровой С. 07.07.22; СС Пономарева 07.07.22; НВК Жакыева Ш. 07.07.22; ОВиВ Грузкова Д. 07.07.22

Инв. № подл. | Подпись и дата | Взам. инв. №

Файл:Р-14.10.16/ ПУ-135_ГСН

Формат А0

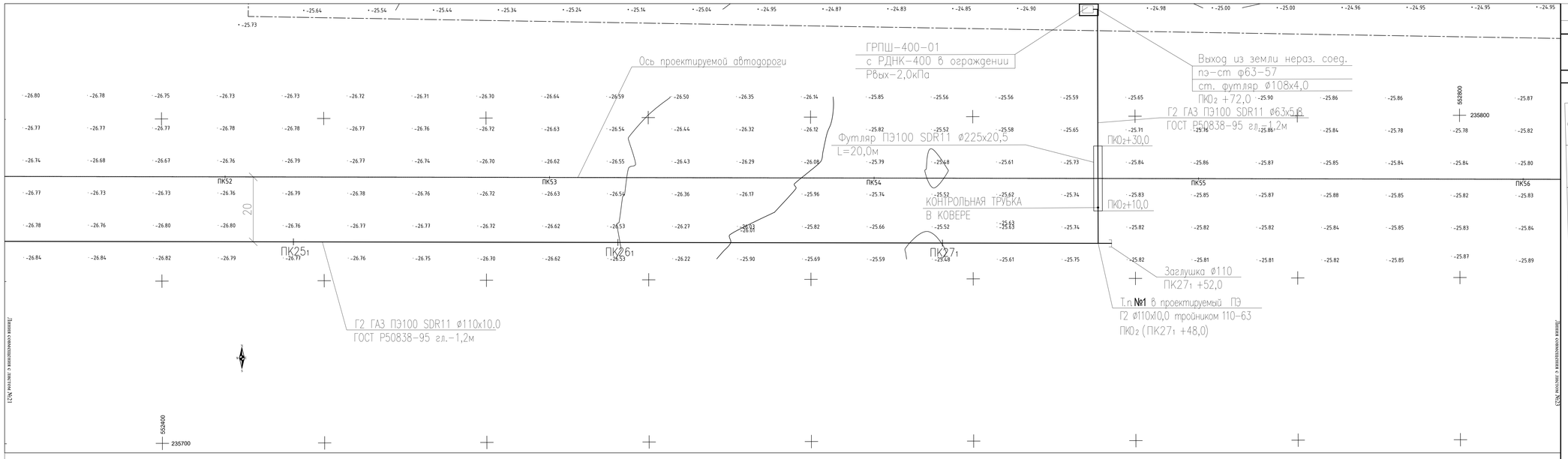

ТОПОГРАФИЧЕСКИЕ ПРИМЕЧАНИЯ

СИСТЕМА КООРДИНАТ - Условная

СИСТЕМА ВЫСОТ - Балтийская 1977г.

План расположения листов

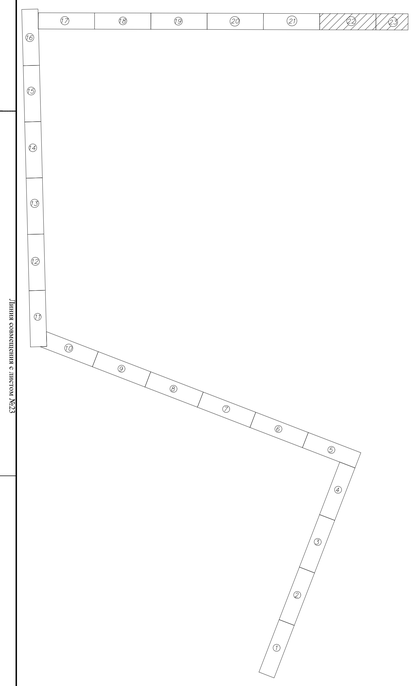

ТИПОВОЕ СЕЧЕНИЕ ТРАНШЕИ
УКЛАДКА СИГНАЛЬНОЙ ЛЕНТЫ

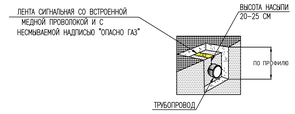

ПРОКЛАДКА ГАЗОПРОВОД В ТРАНШЕИ

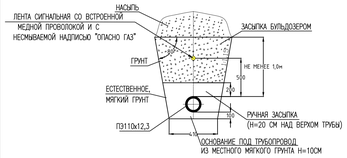

1. ДО НАЧАЛА ПРОИЗВОДСТВА ЗЕМЛЯНЫХ РАБОТ СТРОИТЕЛЬНОЙ ОРГАНИЗАЦИИ УТОЧНИТЬ ФАКТИЧЕСКОЕ ПОЛОЖЕНИЕ ПЕРЕСЕКАЕМЫХ КОММУНИКАЦИЙ
2. ПРИ ОБНАРУЖЕНИИ НЕУКАЗАННЫХ В РАБОЧИХ ЧЕРТЕЖАХ ПОДЗЕМНЫХ КОММУНИКАЦИЙ ВСЯКИЕ РАБОТЫ В ЭТОМ МЕСТЕ СЛЕДИТ НЕМЕДЛЕННО ПРЕКРАТИТЬ ДО ВЫЯВЛЕНИЯ ХАРАКТЕРА ОБНАРУЖЕННЫХ КОММУНИКАЦИЙ И ПОЛУЧЕНИЯ СООТВЕТСТВУЮЩЕГО РАЗРЕШЕНИЯ НА ПРОИЗВОДСТВО РАБОТ ОТ ОРГАНИЗАЦИИ, ЭКСПЛУАТИРУЮЩЕЙ ЭТИ КОММУНИКАЦИИ.
3. ГАЗОПРОВОДЫ ПРОЛОЖИТЬ В ЗЕМЛЕ НА ГЛУБИНЕ 1,2М ОТ ПОВЕРХНОСТИ ЗЕМЛИ ДО ВЕРХА ТРУБЫ ПАРАЛЛЕЛЬНО РЕЛЬЕФУ МЕСТНОСТИ.
4. ПРИ ПЕРЕСЕЧЕНИИ ГАЗОПРОВОДА С ПОДЗЕМНЫМИ КОММУНИКАЦИЯМИ РАССТОЯНИЕ МЕЖДУ (ВЕРХНЕЙ) НИЖНЕЙ ОБРАЗУЮЩЕЙ ГАЗОПРОВОДА ПРИНЯТЬ НЕ МЕНЕЕ 0,5М.
5. ПРИ ПЕРЕПЕРЕСЕЧЕНИИ КАБЕЛЯ СВЯЗИ С ГАЗОПРОВОДОМ ПРОЕКТОМ ПРЕДУСМОТРЕНА УСТАНОВКА УЗЛА ЗАЩИТЫ ПОДЗЕМНОГО КАБЕЛЯ. РАССТОЯНИЕ МЕЖДУ ФУТЛЯРОМ КАБЕЛЯ СВЯЗИ И ГАЗОПРОВОДОМ НЕ МЕНЕЕ 0,5М.
6. МЕСТА УСТАНОВКИ ГРП ОТКЛЮЧАЮЩИХСЯ АРМАТУР И ПОДВОД ГАЗОПРОВОДА К ПОТРЕБИТЕЛЯМ УТОЧНИТЬ ПО МЕСТУ.
7. ЗА ОТНОСИТЕЛЬНУЮ ОТМЕТКУ 0.000 ПРИНЯТА УСЛОВНАЯ ОТМЕТКА ЗЕМЛИ.
8. ЧЕРЕЗ КАЖДЫЕ 200 М, А ТАКЖЕ НА УГЛАХ ПОВОРОТА УСТАНОВИТЬ ЛИНЕЙНЫЕ ОПОЗНАВАТЕЛЬНЫЕ (ПРЕДУПРЕДИТЕЛЬНЫЕ) ЗНАКИ УСТАНОВИТЬ С ПРАВОЙ, ПО ХОДУ ДВИЖЕНИЯ ГАЗА,СТОРОНЫ.
9. НА РАССТОЯНИИ 0,2М ОТ ВЕРХА ПРИСЫПАННОГО ПОЛИЭТИЛЕНОВОГО ГАЗОПРОВОДА ПО ВСЕЙ ДЛИНЕ УЛОЖИТЬ СИГНАЛЬНУЮ ЛЕНТУ ЖЕЛТОГО ЦВЕТА ШИРИНОЙ НЕ МЕНЕЕ 0,5М С НЕСМЫВАЕМОЙ НАДПИСЬЮ "ОСТОРОЖНО ГАЗ" (ТУ 2245-028-00200336). НА УЧАСТКАХ ПЕРЕСЕЧЕНИЙ С ПОДЗЕМНЫМИ КОММУНИКАЦИЯМИ ЛЕНТА ДОЛЖНА БЫТЬ УЛОЖЕНА ВДОЛЬ ТРАССЫ ГАЗОПРОВОДА ДВАЖДЫ НА РАССТОЯНИИ НЕ МЕНЕЕ 0,2М МЕЖДУ СОБОЙ И НА 2М В ОБЕ СТОРОНЫ ОТ ПЕРЕСЕКАЕМОГО СООРУЖЕНИЯ И В СООТВЕТСТВИИ С ПРОЕКТОМ. ВДОЛЬ СИГНАЛЬНОЙ ЛЕНТЫ ПО ВСЕЙ ДЛИНЕ ГАЗОПРОВОДА ПРОЛОЖИТЬ ЭЛЕКТРОПРОВОД-ОТЛИЧИК, С АЛЮМИНИЕВЫМИ ЖИЛАМИ СЕЧЕНИЕМ 4ММ2 ПО ГОСТ 22483-77 С ВЫВОДОМ КОНЦОВ ЕГО НА ПОВЕРХНОСТЬ ВБЛИЗИ ОПОЗНАВАТЕЛЬНОГО ЗНАКА. ВЫВОД ПРОВОДА-ОТЛИЧИКА НАД ПОВЕРХНОСТЬЮ ЗЕМЛИ ПРЕДУСМАТРИВАЕТСЯ В ТОЧКАХ НА РАССТОЯНИИ 4,0КМ ДРУГ ОТ ДРУГА В КОНТРОЛЬНЫХ ПУНКТАХ ПО ТИПУ КИП ЭХЗ.
10. ПРИ ПЕРЕСЕЧЕНИИ И ПАРАЛЛЕЛЬНОМ СЛЕДОВАНИИ ВОЗДУШНЫМ ЛИНИЯМ ЭЛЕКТРОПЕРЕДАЧ, В ПРЕДЕЛАХ ИХ ОХРАННЫХ ЗОН, РАБОТЫ ВЫПОЛНЯТЬ В СТРОГОМ СООТВЕТСТВИИ С ГОСТ 12.1.013-78 "ЭЛЕКТРОБЕЗОПАСНОСТЬ".
11. ПЕРЕД СТРОИТЕЛЬНО-МОНТАЖНЫМИ РАБОТАМИ НЕОБХОДИМО ПОЛУЧИТЬ ПИСЬМЕННОЕ РАЗРЕШЕНИЕ АО "АТЫРАУ ЖАРЫК", ПРЕДУСМОТРЕТЬ ОФОРМЛЕНИЕ АКТА-ДОПУСКА СОГЛАСНО СН РК 1.03-05-2011 "ОХРАНА ТРУДА И ТЕХНИКА БЕЗОПАСНОСТИ В СТРОИТЕЛЬСТВЕ" И СП 1.03-106-2012 "ОХРАНА ТРУДА И ТЕХНИКА БЕЗОПАСНОСТИ В СТРОИТЕЛЬСТВЕ". МЕСТО ПРОИЗВОДСТВА РАБОТ И МЕСТА ВОЗМОЖНОГО ПРОЕЗДА ТЕХНИКИ ДОЛЖНЫ БЫТЬ ОГРАЖДЕНЫ СИГНАЛЬНЫМИ ЛЕНТАМИ, УСТАНОВЛЕНЫ ГАБАРИТНЫЕ ВОРОТА ЗА ОХРАННОЙ ЗОНОЙ (10М) ДЛЯ ПРОЕЗДА ПОД ПРОВОДАМИ ЛЭП.
ТЕХНИКИ ВЫСОТОЙ БОЛЕЕ 3,8М.
12. ОЧИСТКУ ПОЛОСТИ И ИСПЫТАНИЕ ГАЗОПРОВОДА ВЫПОЛНИТЬ В СООТВЕТСТВИИ С СП РК 4.03-101-2013 "ГАЗОРАСПРЕДЕЛИТЕЛЬНЫЕ СИСТЕМЫ" , СН РК 4.03-01-2011, МСП 4.03-101(СП 42-101-2003), МСП 4.03-103-2005(СП 42-103-2003).
13. ИСТИННАЯ (СТРОИТЕЛЬНАЯ) ДЛИНА ГАЗОПРОВОДА ОПРЕДЕЛЕНА С УЧЕТОМ УКЛАДКИ ЕГО ПО РЕЛЬЕФУ МЕСТНОСТИ, ВСЕХ ИЗГИБОВ И ПОВОРОТОВ, ВКЛЮЧАЯ ДЛИНУ ГНУТЫХ ОТВОДОВ, ФАСОННЫХ ЧАСТЕЙ ЗАПОРНОЙ АРМАТУРЫ, А ТАКЖЕ УКЛАДКУ ТРУБОПРОВОДА В ТРАНШЕЕ СВОБОДНЫМ ИЗГИБОМ (ЗМЕЙКОЙ).
14. ВСЕ РАЗМЕРЫ ВЫРАЖЕНЫ В МЕТРАХ, ЕСЛИ НЕ УКАЗАНО ДРУГОЕ.

М 1:500

Изм.	Кол.уч.	Лист	No.док	Подпись	Дата	Р-14.10.16/ ПУ-135-2-ГСН			
						«Строительство полигона ТБО в г.Атырау»			
Разработал	Сатжанова				07.07.20	Наружное газоснабжение	Стадия	Лист	Листов
Проверил	Сейтахмед				07.07.20		РП	9	
ГИП	Сейтахмед				07.07.20				
Д.контроль	Сапарова				07.07.20	План трассы газопровода ПК25₁-ПКО₂+72,0	ТОО "Poligram" г.Атырау		

Согласовано

АС	Комарова О.		07.07.20
ТХ	Комарова Ж.		07.07.20
ЭС	Бобровский С.		07.07.20

Согласовано

СС	Пономарев И.		07.07.20
НВК	Жакыпова Ш.		07.07.20
ОВиКВ	Терлыбаев Д.		07.07.20

Инв. № подл. | Подпись и дата | Взам. инв. №

Файл:Р-14.10.16/ ПУ-135-2-ГСН

Формат А0

Продольный профиль газопровода

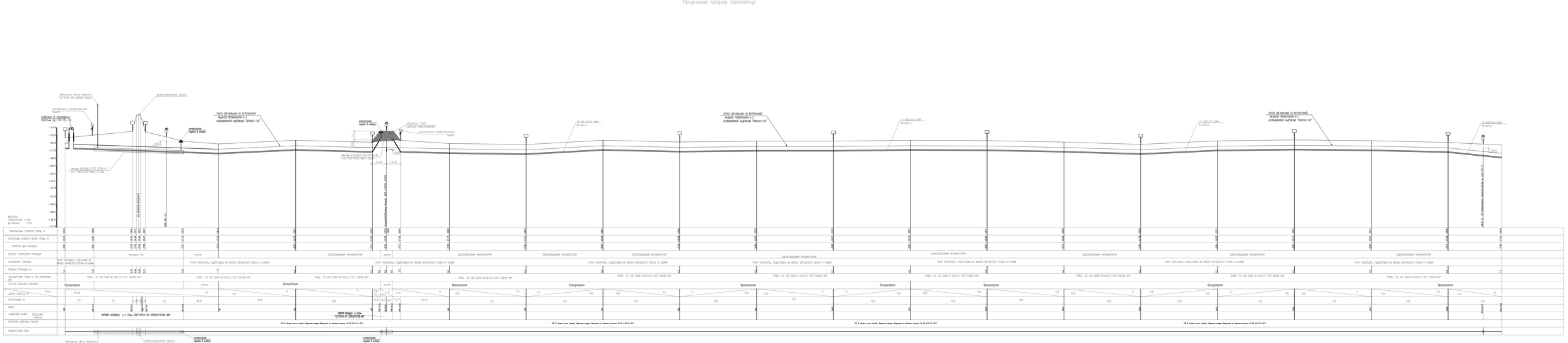

| | | |

Продольный профиль газопровода

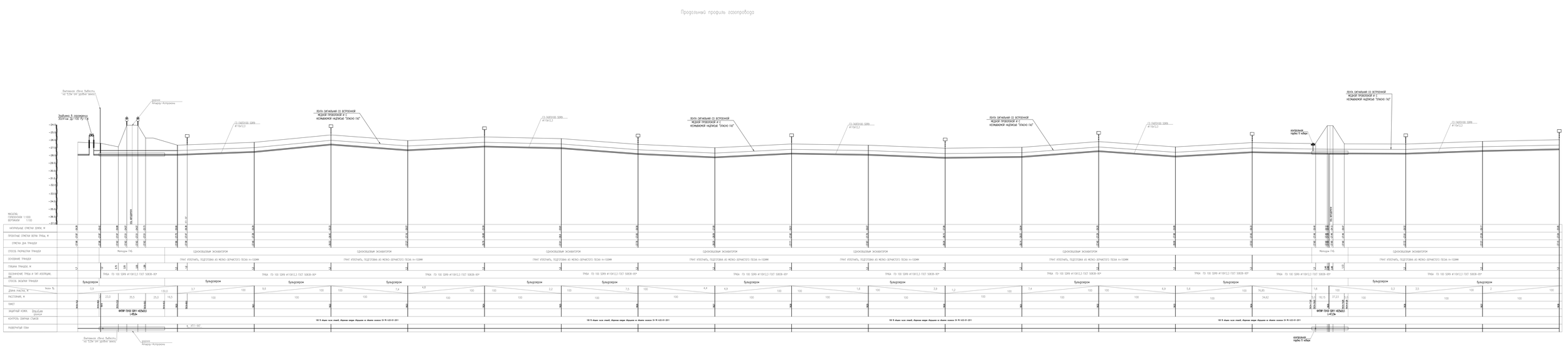

						Р-14.10.16 / ПЧ-135-2-ГСН
Изм.	Кол.уч.	Лист	№ док.	Подпись	Дата	«Строительство полезного ПЗО 5 в Ямадора»
Разработал	Сотниковъ				01.07.20	
Проверил	Сотниковъ				01.07.20	Подземный газопровод	Стадия	Лист	Листов
Н.контр.	Сотниковъ				01.07.20		РП	11	
Утвердил	Сотниковъ				01.07.20	
						Продольный профиль газопровода. Высокого давления ПИ35х70-ГКСВ	ООО "Ресурсгаз" д.Ямадор

Формат А2х

Акцр.Р-14.10.16 / ПЧ-135-2-ГСН

Согласовано

Взам. инв. №

Подпись и дата

Инв. № подл.

Продольный профиль газопровода

| | | |

Продольный профиль газопровода

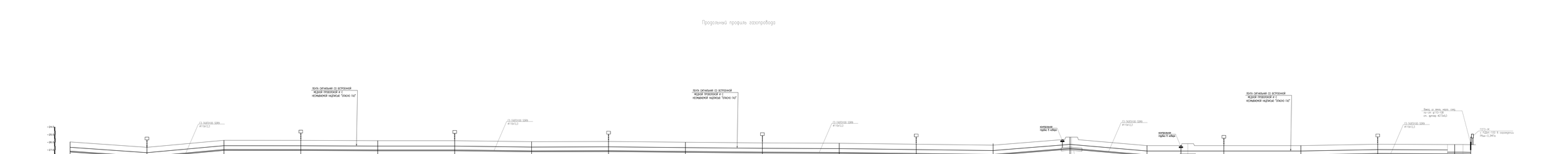
ЛУЧА ОПТИЧЕСКИЙ СО ВСТРОЕННОЙ МЕДНОЙ ПРОВОЛОКОЙ И С НЕЗМЫВАЕМОЙ НАДПИСЬЮ "ПЛАСТ ПАТ"
ГЗ ПАЕРОЕВЕ 52ИЗ #170/12,3
контрольный гербы 4 кабеля
контрольный гербы 5 кабеля
Выгнутые ПО100 52И11 40ГЗ4-20,5
Выгнутые ПО100 52И11 40ГЗ4-20,5
ПК 40+00,0 ПК 40+00,0
Трасса на месте нефт. пер. ПК 40+00,0 ст. ручья 40ГЗ4-20
ПЕРЕХОД ПО ГОСТ 9.602-2005 Р.Ф.
Ф.Ф.=0,3МПа
Ф.Ф.=0,3МПа
ПК 41+00,0
ПК 41+00,0
ПК 41+00,0

Продольный профиль газопровода

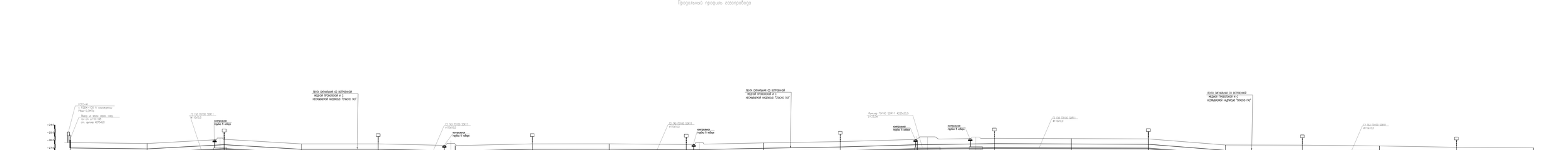
ПГС2-м
L=1000м К координатам
Рбан=0,5МПа
Перед и после врезки пред. отв. арматы ДГ10х40
от арматы ДГ10х40
ЛЕНТА ОПЯТНЫМИ СО ВСТРОЕННОЙ МЕДНОЙ ПРОВОЛОКОЙ И С НОМЕНКЛАТУРНОЙ НАДПИСЬЮ "ОПАСНО ГАЗ"
22 ГАЗ 72100 32М11 ИТ10х10,0
контрольная гарнитура 5 кабеля
Фитинг 72100 32М11 И225х20,5 L=1120м
ОБЗ. ИЗГИБАНИЕ
МАСШТАБ: ГОРИЗОНТАЛИ 1:1000 ВЕРТИКАЛИ 1:100
НОРМАЛЬНЫЕ ОТМЕТКИ ЗЕМЛИ, М
ПРОЕКТНЫЕ ОТМЕТКИ ВЕРХА ТРУБЫ, М
ОТМЕТКА ДНА ТРАНШЕИ
СПОСОБ РАЗРАБОТКИ ТРАНШЕИ
ОСНОВАНИЕ ТРАНШЕИ
ГЛУБИНА ТРАНШЕИ, М
ОБОЗНАЧЕНИЕ ТРУБЫ И ЗАП. ИЗОЛЯЦИИ
СПОСОБ ЗАСЫПКИ ТРАНШЕИ
ДЛИНА РАСТЯЖ., М
РАСТЯЖКИ, М
ПИКЕТ
ЗАЩИТНЫЙ КОЖУХ
КОНТРОЛЬ СВАРНЫХ СТЫКОВ
РАЗВЕРНУТЫЙ ПЛАН
ЕДИНОКОВШОВЫМ ЭКСКАВАТОРОМ
ГРУНТ ИЗВЛЕЧЬ, ПОДГОТОВКА ИЗ МЕЛКО-ЗЕРНИСТОГО ПЕСКА h=100ММ
ТРУБА ПО 100 32М11 И130ХГСЦ ГОСТ 30838-96*
бульдозером
100 100 100

Продольный профиль газопровода

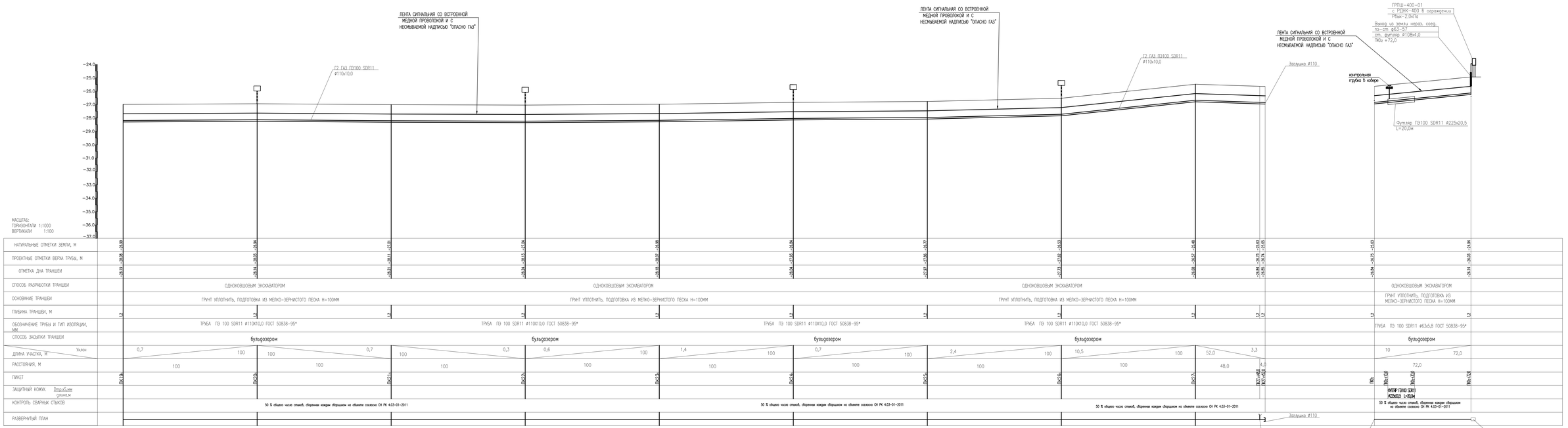

Изм.	Кол.уч.	Лист	No.док.	Подпись	Дата
Разработал	Сапожкова				07.07.20
Проверил	Скобликов				07.07.20
ГИП	Скобликов				07.07.20
Д.контроль	Сапарова				07.07.20

Р-14.10.16/ ГУ-135-2-ГОН

«Строительство полигона ТБО в г.Атырау»

Наружное газоснабжение

Стадия	Лист	Листов
РП	15	

Продольный профиль газопровода среднего давления ПК19+-ПК0+72,0

ТОО "Poligram" г.Атырау

Согласовано

Взам. инв. No

Подпись и дата

Инв. No подл.

Файл Р-14.10.16/ ГУ-135-2-ГОН

Формат А2х3

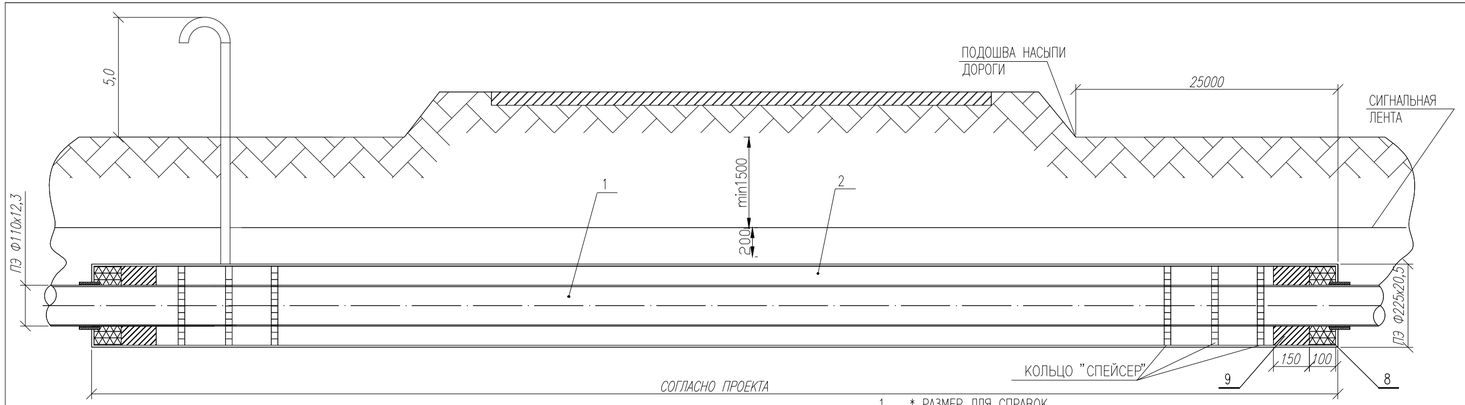

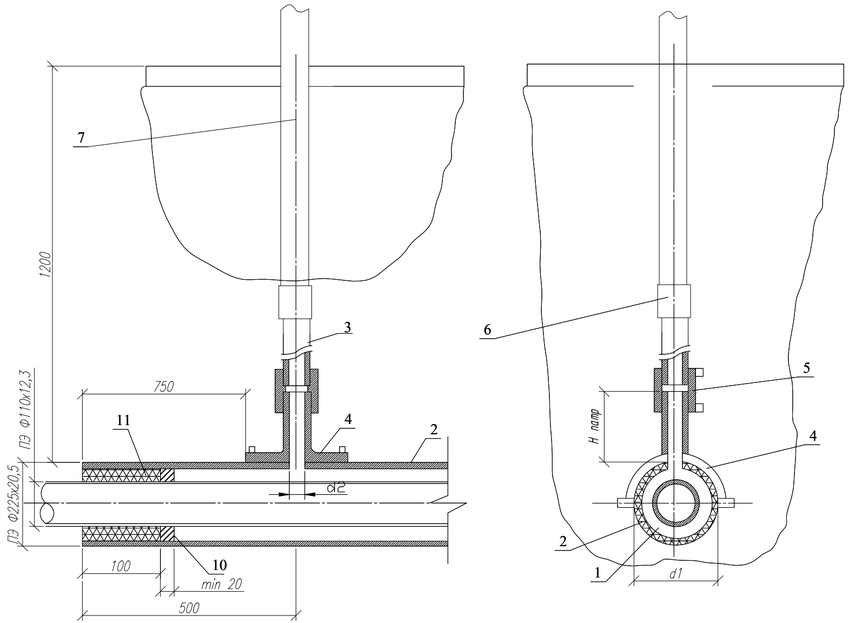

1. * РАЗМЕР ДЛЯ СПРАВОК.
2. МОНТАЖ ПОЛИЭТИЛЕНОВОЙ ЧАСТИ ТРУБКИ ДЛЯ КОНТРОЛЯ УТЕЧКИ ГАЗА ПРОИЗВОДИТЬ ПОСЛЕДОВАТЕЛЬНО: А) ПРИВАРКА ПАТРУБКА НАКЛАДКИ, Б) ВЫРЕЗКА ОТВЕРСТИЯ В ТЕЛЕ ФУТЛЯРА, В) ПРИВАРКА ПРИ ПОМОЩИ МУФТ С ЗН ПОЛИЭТИЛЕНОВОЙ ТРУБЫ К ПАТРУБКУ И СОЕДИНЕНИЯ "ПОЛИЭТИЛЕН-СТАЛЬ", СМОНТИРОВАННОГО СО СТАЛЬНОЙ ЧАСТЬЮ СТАЛЬНОЙ ТРУБКИ.
3. ПРИПЕРЕСЕЧЕНИИ С АВТОМОБИЛЬНЫМИ ДОРОГАМИ I-III КАТЕГОРИЙ, ПОЛИЭТИЛЕНОВЫЕ ГАЗОПРОВОДЫ ДОЛЖНЫ ИМЕТЬ SDR НЕ БОЛЕЕ 11 И КОЭФФИЦИЕНТ ЗАПАСА ПРОЧНОСТИ НЕ МЕНЕЕ 2,8.
4. ФУТЛЯР ДОЛЖЕН БЫТЬ ИЗГОТОВЛЕН ИЗ ПОЛИЭТИЛЕНОВЫХ ТРУБ С SDR НЕ БОЛЕЕ 11 ПО ГОСТ 18599-2011 ИЗ ПЭ63, ПЭ80, ПЭ100 ИЛИ ПО ГОСТ Р 50838-95*.
5. РАЗМЕРЫ ФУТЛЯРА И ТРУБКИ ДЛЯ КОНТРОЛЯ УТЕЧКИ ГАЗА ПРИНЯТЫ МИНИМАЛЬНЫМИ И МОГУТ БЫТЬ УВЕЛИЧЕНЫ ПРИ НЕОБХОДИМОСТИ.
6. МИНИМАЛЬНАЯ ДЛИНА ФУТЛЯРА ПРИ ПЕРЕСЕЧЕНИИ С АВТОМОБИЛЬНЫМИ ДОРОГАМИ СОСТАВЛЯЕТ ДЛЯ КАТЕГОРИИ: 1А-47.5М; 1Б-46.5; II-19М; III -16М.
7. КОНЦЫ ФУТЛЯРА УПЛОТНЯЮТСЯ ПРИ ПОМОЩИ ПЕНОПОЛИЭТИЛЕНОВОГО УПЛОТНИТЕЛЯ "ВИЛАТЕРМ" В ДВА ОБОРОТА, И ЗАДЕЛЫВАЮТСЯ ГЕРМЕТИЗИРУЮЩЕЙ БУТИЛКАУЧУКОВОЙ МАСТИКОЙ.
8. ФУТЛЯР ДИАМЕТРОМ ДО 110ММ ИЗГОТАВЛИВАЕТСЯ ИЗ ДЛИННОМЕРНЫХ ТРУБ БЕЗ СВАРНЫХ СОЕДИНЕНИЙ, ФУТЛЯР ДИАМЕТРОМ 125ММ И ВЫШЕ МОЖЕТ ИЗГОТАВЛИВАТЬСЯ ИЗ МЕРНЫХ ТРУБ, СВАРЕННЫХ ВСТЫК НАГРЕТЫМ ИНСТРУМЕНТОМ СО 100% КОНТРОЛЕМ КАЧЕСТВА СВАРНЫХ СОЕДИНЕНИЙ.
9. ВЕС ПОЛИЭТИЛЕНОВОЙ ТРУБЫ ВЫБИРАЕТСЯ В ЗАВИСИМОСТИ ОТ ВЕЛИЧИНЫ SDR.
10. ДОПУСКАЕТСЯ ПРИМЕНЕНИЕ ПЕРЕХОДА "ПОЛИЭТИЛЕН-СТАЛЬ" СО ВСТРОЕННЫМ ЗАКЛАДНЫМ НАГРЕВАТЕЛЕМ.
11. ВСЕ СВАРНЫЕ ШВЫ ПРОВЕРИТЬ В СООТВЕТСТВИИ С СП 42-102-2004 И СП 42-103-2003.
12. РАССТОЯНИЕ ПО ВЕРТИКАЛИ ОТ ВЕРХА ФУТЛЯРА ГАЗОПРОВОДА ДО ПОДОШВЫ НАСЫПИ ДОРОГИ ПРИНИМАЕТСЯ НЕ МЕНЕЕ 1М, А ПРИ УСТРОЙСТВЕ ПЕРЕХОДА МЕТОДОМ ПРОКОЛА ИЛИ НАКЛОННО-НАПРАВЛЕННОГО БУРЕНИЯ - 3М, ВЕРХ ФУТЛЯРА РАСПОЛОГАЕТСЯ НА 1,5М НИЖЕ ДНА ВОДООТВОДНОГО СООРУЖЕНИЯ ИЛИ ПОДОШВЫ НАСЫПИ. В ОСТАЛЬНЫХ СЛУЧАЯХ ГЛУБИНУ УКЛАДКИ ФУТЛЯРА ПРИНИМАЮТ В СООТВЕТСТВИИ С ТРЕБОВАНИЯМИ СНИП 42-01-2002.
13. ПРИ ОТСУТСТВИИ УСОВЕРШЕНСТВОВАННОГО ДОРОЖНОГО ПОКРЫТИЯ ВОКРУГ КОВЕРА ПРЕДУСМАТРИВАЮТ ЧСТРОЙСТВА ОТМОСТКИ ШИРИНОЙ НЕ МЕНЕЕ 0,7М С УКЛОНОМ 50%. В МЕСТАХ ОТСУТСТВИЯ ПОЕЗДА, ТРАНСПОРТА И ПРОХОДА ЛЮДЕЙ РЕКОМЕНДУЕТСЯ ПРЕДУСМАТРИВАТЬ ОТМЕТКУ КРЫШКИ КОВЕРА НА 0,5 М ВЫШЕ УРОВНЯ ЗЕМЛИ.
14. СТАЛЬНУЮ ЧАСТЬ ПЕРЕХОДА "ПОЛИЭТИЛЕН-СТАЛЬ" И ПОДЗЕМНУЮ ЧАСТЬ СТАЛЬНОЙ ТРУБКИ ДЛЯ КОНТРОЛЯ УТЕЧКИ ГАЗА ИЗОЛИРОВАТЬ В СООТВЕТСТВИИ С РД 153-39.4-091-01.
15. СИГНАЛЬНАЯ ЛЕНТА УКЛАДЫВАЕТСЯ НА РАССТОЯНИИ 200 ММ ОТ ВЕРХА ПРИСЫПАННОГО ПОЛИЭТИЛЕНОВОГО ФУТЛЯРА ПРИ ОТКРЫТОМ СПОСОБЕ ПРОКЛАДКИ.
16. ЗАСЫПКУ ПРОИЗВОДИТЬ ПОСЛОЙНО С УПЛОТНЕНИЕМ И ПРОЛИВКОЙ ЧЕРЕЗ КАЖДЫЕ 200ММ.

СПЕЦИФИКАЦИЯ

ПОЗ.	ОБОЗНАЧЕНИЕ	НАИМЕНОВАНИЕ	КОЛ-ВО	МАССА ЕД. КГ	ПРИМЕЧАНИЕ
1	2	3	4	5	6
		ДОКУМЕНТАЦИЯ			
	8353.16СБ	СБОРОЧНЫЙ ЧЕРТЕЖ			
		ДЕТАЛИ			
1	8353.16.00.01	ТРУБА ПЭ ø110х12,3 ГОСТ Р 50838-95*			ПО ПРОЕКТУ
2	8353.16.00.02	ФУТЛЯР ТРУБА ПЭ SDR11 ø225х20,5 ГОСТ18599-2001	1		L=ПО ПРОЕКТУ
3		ТРУБА ПЭ ø63 ГОСТ Р 50838-95* L=1.0м	1		
		КОЛЬЦА "СПЕЙСЕР"	45		
		ПРОЧИЕ ИЗДЕЛИЯ			
4	8353.16.00.03	ПАТРУБОК-НАКЛАДКА ø225-63 ШТ	1		
5		МУФТА ПЭ С ЗН ø63 ШТ	1		
6		ПЕРЕХОД ПЭ/СТ 63х3,6/57х3,0 ШТ	1		
7		ТРУБА 57Х3.0 В10 ГОСТ 10705-80 М	3,0		
8	ГОСТ 9812-74	БИТУМ НЕФТЯНОЙ ИЗОЛЯЦИОННЫЙ БМИ-IV	46,8	ДМ3	
9	ГОСТ 16183-77	ПАКЛЯ СМОЛЯНАЯ ЛЕНТОЧНАЯ	70,2	ДМ3	
	ГОСТ 8736-85	ПЕСОК ПРИРОДНЫЙ ДЛЯ СТРОИТЕЛЬНЫХ РАБОТ	0,14	М3	
	СЕРИЯ5.905-15,В.1 УГ 1.01.00	ПОДУШКА (БЕТОН ТЯЖЕЛЫЙ М150-0,04М3)	1	ШТ	
	ГОСТ 26633-85	БЕТОН ТЯЖЕЛЫЙ М150	0,104	М3	
	ТУ 400-28-91-75	КОВЕР	1	ШТ	
		МАТЕРИАЛЫ			
10		ПОЛИЭТИЛЕНОВЫЙ УПЛОТНИТЕЛЬ "ВИЛАТЕРМ"			НА ДВА КОНЦА ФУТЛЯРА
11		ПОЛИЭТИЛЕНОВЫЙ УПЛОТНИТЕЛЬ "ВИЛАТЕРМ"	48,1		ДМ3
12		ПЕСОК ПРИРОДНЫЙ ДЛЯ СТРОИТЕЛЬНЫХ РАБОТ	0,78		М3

Согласовано

Взам. инв. No

Подпись и дата

Инв. No подл.

Изм.	Кол.уч	Лист	No.док	Подпись	Дата
Разработал		Саткалиева			07.07.20
Проверил		Сейталиев			07.07.20
ГИП		Сейталиев			07.07.20
Д.контроль		Сапарова			07.07.20

Р-14.10.16/ ГУ-135-2-ГСН

«Строительство полигона ТБО в г.Атырау»

Наружное газоснабжение

Стадия	Лист	Листов
РП	16	

Переход через автодорогу ПЭ футляр с вытяжной свечой. Общий вид.Узел "А". Пояснительная спецификация

ТОО "Poligram" г.Атырау

Файл:Р-14.10.16/ ГУ-135-2-ГСН

Формат А4х3

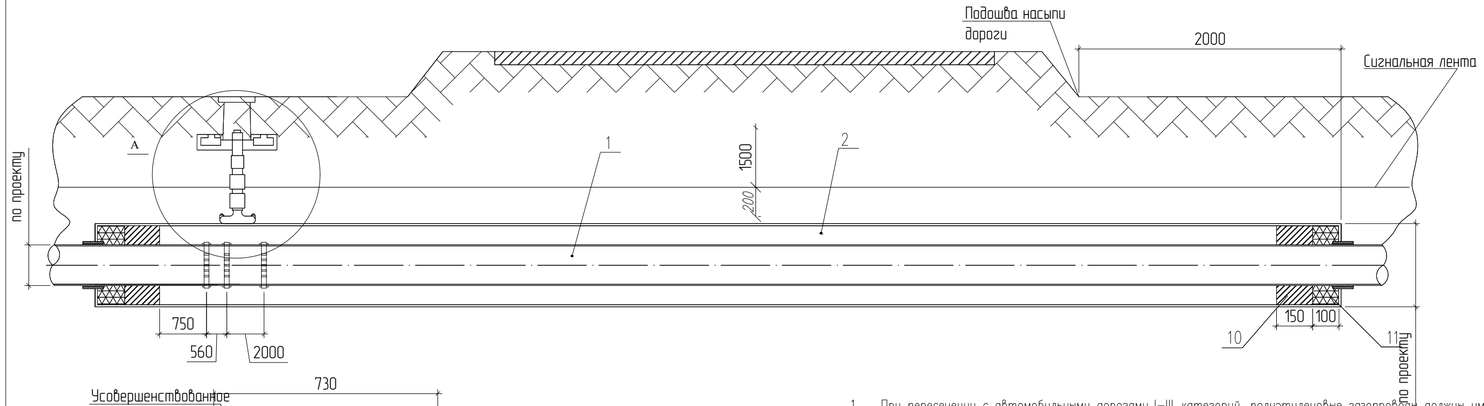

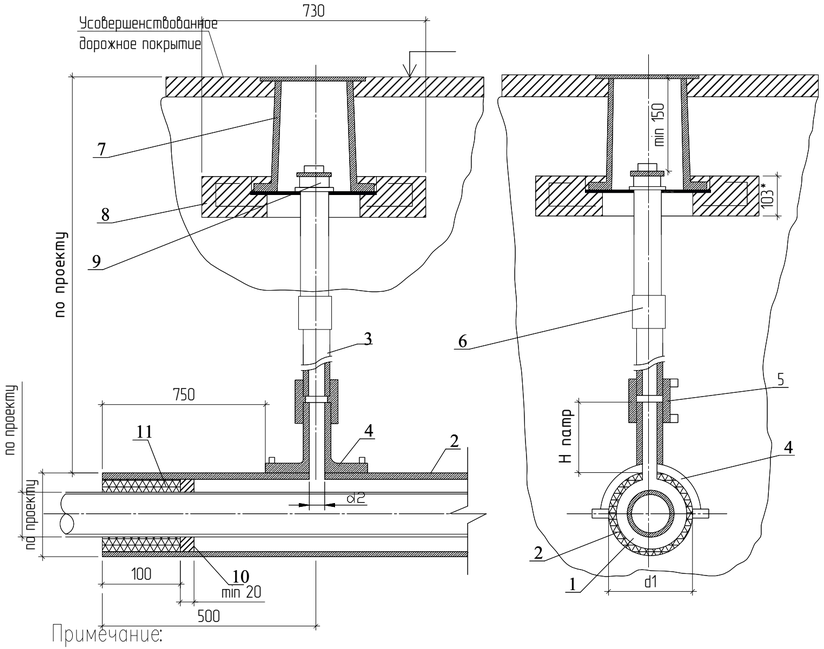

Примечание:

1. * Размер для справок.
2. Монтаж полиэтиленовой части трубки для контроля утечки газа производить последовательно:
   а) приварка патрубка накладки,
   б) вырезка отверстия в теле футляра,
   в) приварка при помощи муфт с ЗН полиэтиленовой трубы к патрубку и соединения "полиэтилен–сталь", смонтированного со стальной частью стальной трубки.

1. При пересечении с автомобильными дорогами I–III категорий, полиэтиленовые газопроводы должны иметь SDR не более 11 и коэффициент запаса прочности не менее 2,8.
2. Футляр должен быть изготовлен из полиэтиленовых труб с SDR не более 11 по ГОСТ 18599–2011 из ПЭ63, ПЭ80, ПЭ100 или по ГОСТ Р 50838–95*.
3. Размеры футляра и трубки для контроля утечки газа приняты минимальными и могут быть увеличены при необходимости.
4. Минимальная длина футляра при пересечении с автомобильными дорогами составляет для категорий: 1а–47.5м; 1б–46.5; II–19м; III –16м.
5. Концы футляра уплотняются при помощи пено–полиэтиленового уплотнителя "ВИЛАТЕРМ" в два оборота, и заделываются герметизирующей бутил–каучуковой мастикой.
6. Футляр диаметром до 110мм изготавливается из длинномерных труб без сварных соединений, футляр диаметром 125мм и выше может изготавливаться из мерных труб, сваренных встык нагретым инструментом со 100% контролем качества сварных соединений.
7. Вес полиэтиленовой трубы выбирается в зависимости от величины SDR.
8. Допускается применение перехода "полиэтилен–сталь" со встроенным закладным нагревателем.
9. Все сварные швы проверить в соответствии с СП 42–102–2004 и СП 42–103–2003.
10. Расстояние по вертикали от верха футляра газопровода до подошвы насыпи дороги принимается не менее 1м, а при устройстве перехода методом прокола или наклонно–направленного бурения – 3м, верх футляра располагается на 1,5м ниже дна водоотводного сооружения или подошвы насыпи. В остальных случаях глубину укладки футляра принимают в соответствии с требованиями СНИП 42–01–2002.
11. При отсутствии усовершенствованного дорожного покрытия вокруг ковера предусматривают устройства отмостки шириной не менее 0,7м с уклоном 50%. В местах отсутствия поезда, транспорта и прохода людей рекомендуется предусматривать отметку крышки ковера на 0,5 м выше уровня земли.
12. Стальную часть перехода "полиэтилен–сталь" и подземную часть стальной трубки для контроля утечки газа изолировать в соответствии с РД 153–39.4–091–01.
13. Сигнальная лента укладывается на расстоянии 200 мм от верха присыпанного полиэтиленового футляра при открытом способе прокладки.
14. Засыпку производить послойно с уплотнением и проливкой через каждые 200мм.

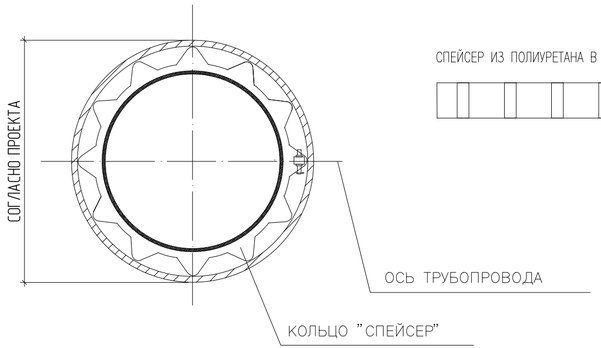

СПЕЙСЕР ИЗ ПОЛИУРЕТАНА В СБОРЕ ПО ТУ 51–19–2000

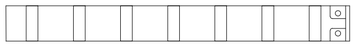

Спецификация

Поз.	Обозначение	Наименование	Кол.	Масса ед., кг	Примечание
		Документация			
	8353.16СБ	Сборочный чертеж			
		Детали			
1	8353.16.00.01	Труба ПЭ Ø63 ГОСТ Р 50838–95*			
2	8353.16.00.02 ГОСТ Р 50838–95*	Футляр труба ПЭ SDR11 Ø225 1 L=по проекту			
3		Труба ПЭ Ø63 ГОСТ Р 50838–95 L=1,0м 1 1,055 шт			
		Прочие изделия			
4	88353.16.00.03	Патрубок–накладка Ø225–63 1 шт			
5		Муфта ПЭ с ЗН Ø63 1 шт			
6		Переход пэ/ст. 63–57 1 шт			
7	(ТУ 400–28–91–84*)	Ковер 1 шт			
8	88353.16.00.04	Подушка под колпак 1 шт			
9	ГОСТ 8962	Колпак Ø57 1 шт			
		Материалы			
10		Герметизирующая бутил–каучуковая мастика			На два конца футляра
11		Пено–полиэтиленовый уплотнитель "ВИЛАТЕРМ"	3,7		дм3
12		Песок природный для строительных работ	0,004		м3
13		Кольцо "Спейсер"	45	шт	

Согласовано

Взам. инв. No

Подпись и дата

Инв. No подл.

Изм.	Кол.уч	Лист	No. док.	Подпись	Дата
Разработал		Сатказиева			07.07.20
Проверил		Сейтказиев			07.07.20
ГИП		Сейтказиев			07.07.20
Д.контроль		Сапарова			07.07.20

Р–14.10.16/ ГУ–135–2–ГСН

«Строительство полигона ТБО в г.Атырау»

Наружное газоснабжение

Стадия	Лист	Листов
РП	17	

Устройство контрольной трубки под ковер на пэ футляре. Общий вид. Спецификация.

ТОО "Poligram" г.Атырау

Файл:Р–14.10.16/ ГУ–135–2–ГСН

Формат А4х3

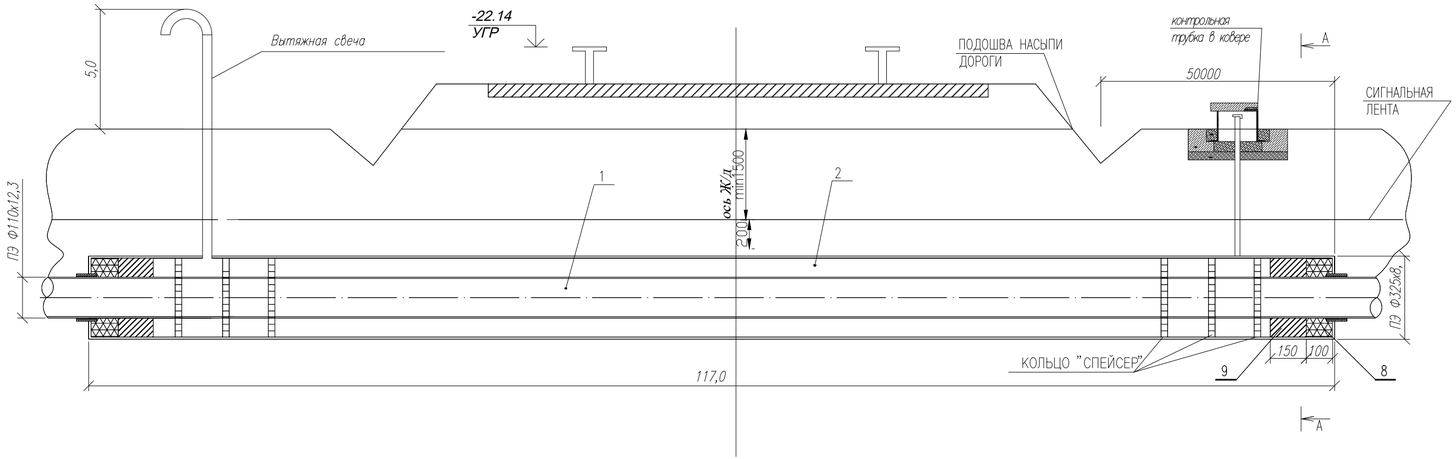

А–А

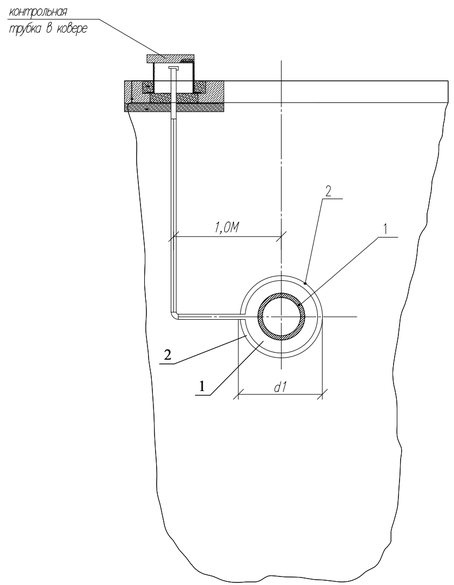

1. * РАЗМЕР ДЛЯ СПРАВОК.
2. РАЗМЕРЫ ФУТЛЯРА И ТРУБКИ ДЛЯ КОНТРОЛЯ УТЕЧКИ ГАЗА ПРИНЯТЫ МИНИМАЛЬНЫМИ И МОГУТ БЫТЬ УВЕЛИЧЕНЫ ПРИ НЕОБХОДИМОСТИ.
3. КОНЦЫ ФУТЛЯРА УПЛОТНЯЮТСЯ ПРИ ПОМОЩИ ПЕНОПОЛИЭТИЛЕНОВОГО УПЛОТНИТЕЛЯ "ВИЛАТЕРМ" В ДВА ОБОРОТА, И ЗАДЕЛЫВАЮТСЯ ГЕРМЕТИЗИРУЮЩЕЙ БУТИЛКАУЧУКОВОЙ МАСТИКОЙ.
4. ВСЕ СВАРНЫЕ ШВЫ ПРОВЕРИТЬ В СООТВЕТСТВИИ С СП 42–102–2004 И СП 42–103–2003.
5. РАССТОЯНИЕ ПО ВЕРТИКАЛИ ОТ ВЕРХА ФУТЛЯРА ГАЗОПРОВОДА ДО ПОДОШВЫ РЕЛЬСА ПРИНИМАЕТСЯ НЕ МЕНЕЕ 3М ПРИ УСТРОЙСТВЕ ПЕРЕХОДА МЕТОДОМ ПРОКОЛА ИЛИ НАКЛОННО–НАПРАВЛЕННОГО БУРЕНИЯ – 3М, ВЕРХ ФУТЛЯРА РАСПОЛОГАЕТСЯ НА 1,5М НИЖЕ ДНА ВОДООТВОДНОГО СООРУЖЕНИЯ ИЛИ ПОДОШВЫ НАСЫПИ. В ОСТАЛЬНЫХ СЛУЧАЯХ ГЛУБИНУ УКЛАДКИ ФУТЛЯРА ПРИНИМАЮТ В СООТВЕТСТВИИ С ТРЕБОВАНИЯМИ СНИП 42–01–2002.
6. СТАЛЬНУЮ ЧАСТЬ ПЕРЕХОДА "ПОЛИЭТИЛЕН–СТАЛЬ" И ПОДЗЕМНУЮ ЧАСТЬ СТАЛЬНОЙ ТРУБКИ ДЛЯ КОНТРОЛЯ УТЕЧКИ ГАЗА ИЗОЛИРОВАТЬ В СООТВЕТСТВИИ С РД 153–39.4–091–01.
7. СИГНАЛЬНАЯ ЛЕНТА УКЛАДЫВАЕТСЯ НА РАССТОЯНИИ 200 ММ ОТ ВЕРХА ПРИСЫПАННОГО ПОЛИЭТИЛЕНОВОГО ФУТЛЯРА ПРИ ОТКРЫТОМ СПОСОБЕ ПРОКЛАДКИ.
8. ЗАСЫПКУ ПРОИЗВОДИТЬ ПОСЛОЙНО С УПЛОТНЕНИЕМ И ПРОЛИВКОЙ ЧЕРЕЗ КАЖДЫЕ 200ММ.

СПЕЦИФИКАЦИЯ

ПОЗ.	ОБОЗНАЧЕНИЕ	НАИМЕНОВАНИЕ	КОЛ-ВО	МАССА ЕД. КГ	ПРИМЕЧАНИЕ
1	2	3	4	5	6
		ДОКУМЕНТАЦИЯ			
	8353.16СБ	СБОРОЧНЫЙ ЧЕРТЕЖ			
		ДЕТАЛИ			
1	8353.16.00.01	ТРУБА ПЭ ø110х12,3 ГОСТ Р 50838–95*			ПО ПРОЕКТУ
2	ГОСТ10704–91	ФУТЛЯР ТРУБА СТАЛЬНАЯ С ВЕСЬМА УСИЛЕННОЙ	1	L=117,0	
		ø325х8,0			
		КОЛЬЦА "СПЕЙСЕР" ЗАВОДСКИЕ	60	шт	
		ПРОЧИЕ ИЗДЕЛИЯ			
4					
5					
6					
7					
8	ГОСТ 9812–74	БИТУМ НЕФТЯНОЙ ИЗОЛЯЦИОННЫЙ БМИ–IV	46,8	ДМ3	
9	ГОСТ 16183–77	ПАКЛЯ СМОЛЯНАЯ ЛЕНТОЧНАЯ	70,2	ДМ3	
		МАТЕРИАЛЫ			
10		ПОЛИЭТИЛЕНОВЫЙ УПЛОТНИТЕЛЬ "ВИЛАТЕРМ"			НА ДВА КОНЦА ФУТЛЯРА
11		ПОЛИЭТИЛЕНОВЫЙ УПЛОТНИТЕЛЬ "ВИЛАТЕРМ"	48,1		ДМ3
12		ПЕСОК ПРИРОДНЫЙ ДЛЯ СТРОИТЕЛЬНЫХ РАБОТ	0,78		М3

Согласовано

Взам. инв. No

Подпись и дата

Инв. No подл.

Изм.	Кол.уч	Лист	No.док	Подпись	Дата
Разработал		Саткалиева			07.07.20
Проверил		Сейталиев			07.07.20
ГИП		Сейталиев			07.07.20
Д.контроль		Сапарова			07.07.20

Р–14.10.16/ ГУ–135–2–ГСН

«Строительство полигона ТБО в г.Атырау»

Наружное газоснабжение

Стадия	Лист	Листов
РП	18	

Переход через КТЖ на 293км.
Конструкция стального футляра.

ТОО "Poligram"
г.Атырау

Файл: Р–14.10.16/ ГУ–135–2–ГСН

Формат А4х3

Прокладка полиэтиленового газопровода

в полиэтиленовом футляре

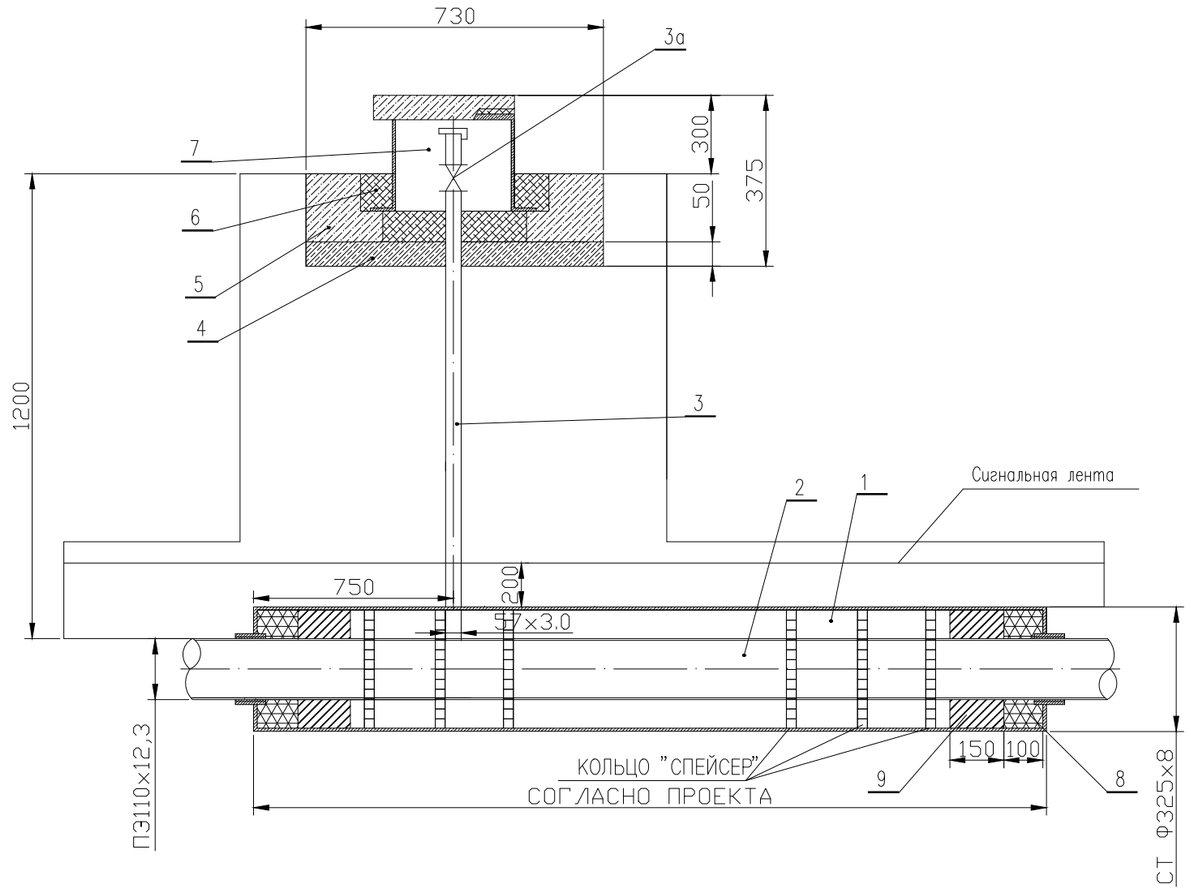

1. * РАЗМЕР ДЛЯ СПРАВОК
2. МОНТАЖ СТАЛЬНОЙ ЧАСТИ КОНТРОЛЬНОЙ ТРУБКИ ПРОИЗВОДИТЬ ПОСЛЕДОВАТЕЛЬНО:
3. ВЫРЕЗКА ОТВЕРСТИЯ В ТЕЛЕ ФУТЛЯРА, ПРИВАРКА ПРИ ПОМОЩИ ЭЛЕКТРОД ТИПА Э42А ГОСТ 9467-75.
4. ФУТЛЯР ИЗ СТАЛЬНОЙ ТРУБЫ ПО ГОСТ 10704-91.
5. КОНЦЫ ФУТЛЯРА УПЛОТНЯЮТСЯ ПРИ ПОМОЩИ ПЕНОПОЛИЭТИЛЕНОВОГО УПЛОТНИТЕЛЯ "ВИЛАТЕРМ"
6. В ДВА ОБОРОТА И ЗАКЛАДЫВАЮТСЯ БУТИЛКАУЧУКОВОЙ МАСТИКОЙ.
7. СТАЛЬНУЮ ЧАСТЬ ИЗОЛИРОВАТЬ В СООТВЕТСТВИИ С РД 153-39.4-091-01.
8. НА СТАЛЬНУЮ ЧАСТЬ ТРУБКИ НАНЕСТИ ЭМАЛЬ НЦ-132 ЖЕЛТОГО ЦВЕТА ПО ГОСТ 6631-74,
9. С ПРЕДВАРИТЕЛЬНОЙ ГРУНТОВКОЙ ГФ019 ГОСТ Р 51693-2000. ФУТЛЯР ДЛЯ КОТРОЛЬНОЙ ТРУБКИ
10. ПЕРЕД УСТАНОВКОЙ ЗАГРУНТОВАТЬ.
11. СИГНАЛЬНАЯ ЛЕНТА УКЛАДЫВАЕТСЯ НА РАССТОЯНИИ 200ММ ОТ ВЕРХА ПРИСЫПАННОГО
12. ПОЛИЭТИЛЕНОВОГО ФУТЛЯРА.
13. ЗАСЫПКУ ПРОИЗВОДИТЬ ПОСЛОЙНО С УПЛОТНЕНИЕМ И ПРОЛИВКОЙ ЧЕРЕЗ КАЖДЫЕ 200 ММ.

СПЕЦИФИКАЦИЯ

ПОЗ.	ОБОЗНАЧЕНИЕ	НАИМЕНОВАНИЕ	КОЛ-ВО	МАССА ЕД. КГ	ПРИМЕЧАНИЕ
1	2	3	4	5	6
		ДЕТАЛИ			
1	ГОСТ 10704-91	ТРУБА СТ. 325Х8,0			ДЛИНА СМ. ЛИСТ-20
2	ГОСТ Р 50838-95*	ТРУБА ПЭ SDR9 ø110х12,3			L=ПО ПРОЕКТУ
3	СЕРИЯ5.905-15,В.1 УГ 16.01. 00-02	ТРУБА СТ. 57Х3,0 С ВЕСЬМА УСИЛЕННОЙ ИЗОЛЯЦИЕЙ	4,0		
3а	11Б27П	КРАН ШАРОВЫЙ	1	ШТ	
		ПРОЧИЕ ИЗДЕЛИЯ			
4	ГОСТ 8736-85	ПЕСОК ПРИРОДНЫЙ ДЛЯ СТРОИТЕЛЬНЫХ РАБОТ	0,08	М3	
5	СЕРИЯ5.905-15,В.1 УГ 1.01.00	ПОДУШКА (БЕТОН ТЯЖЕЛЫЙ М150-0,04М3)	1	ШТ	
6	ГОСТ 26633-85	БЕТОН ТЯЖЕЛЫЙ М150	0,004	М3	
7	ТУ 400-28-91-75	КОВЕР	1	ШТ	

Согласовано

Взам. инв. No

Подпись и дата

Инв. No подл.

Изм.	Кол.уч	Лист	No.док	Подпись	Дата
Разработал		Саткалиева			07.07.20
Проверил		Сейталиев			07.07.20
ГИП		Сейталиев			07.07.20
Д.контроль		Сапарова			07.07.20

Р-14.10.16/ ГУ-135-2-ГСН

«Строительство полигона ТБО в г.Атырау»

Наружное газоснабжение

Стадия	Лист	Листов
РП	19	

Устройство контрольной трубки под ковер на ст.футляре. Общий вид. Спецификация.

ТОО "Poligram" г.Атырау

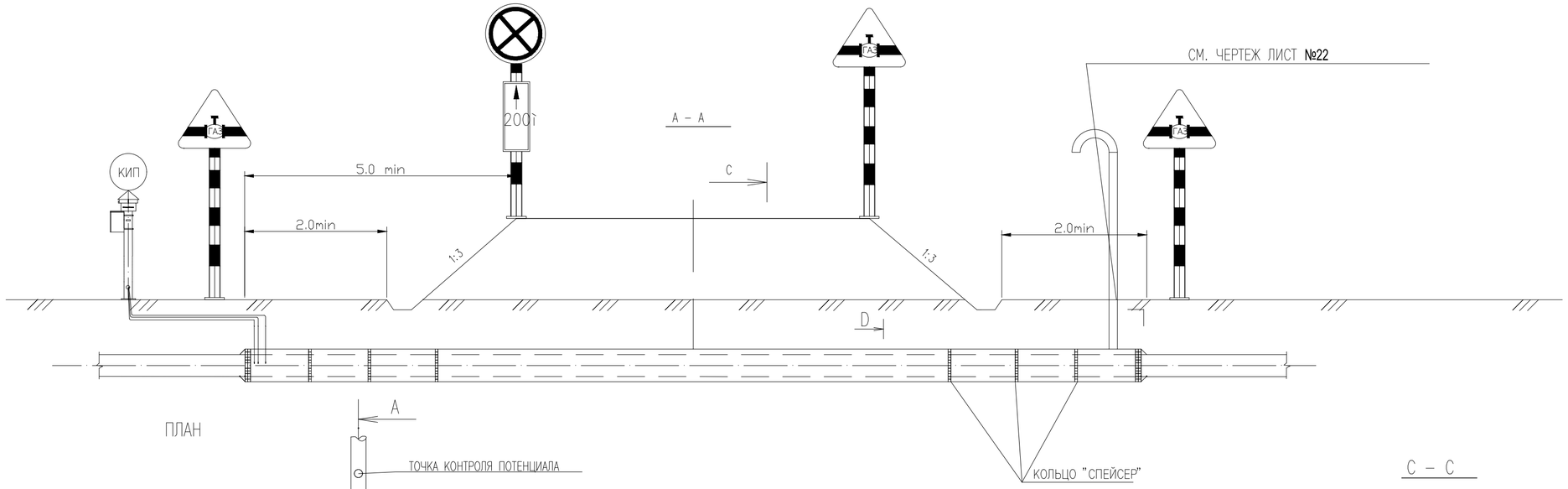

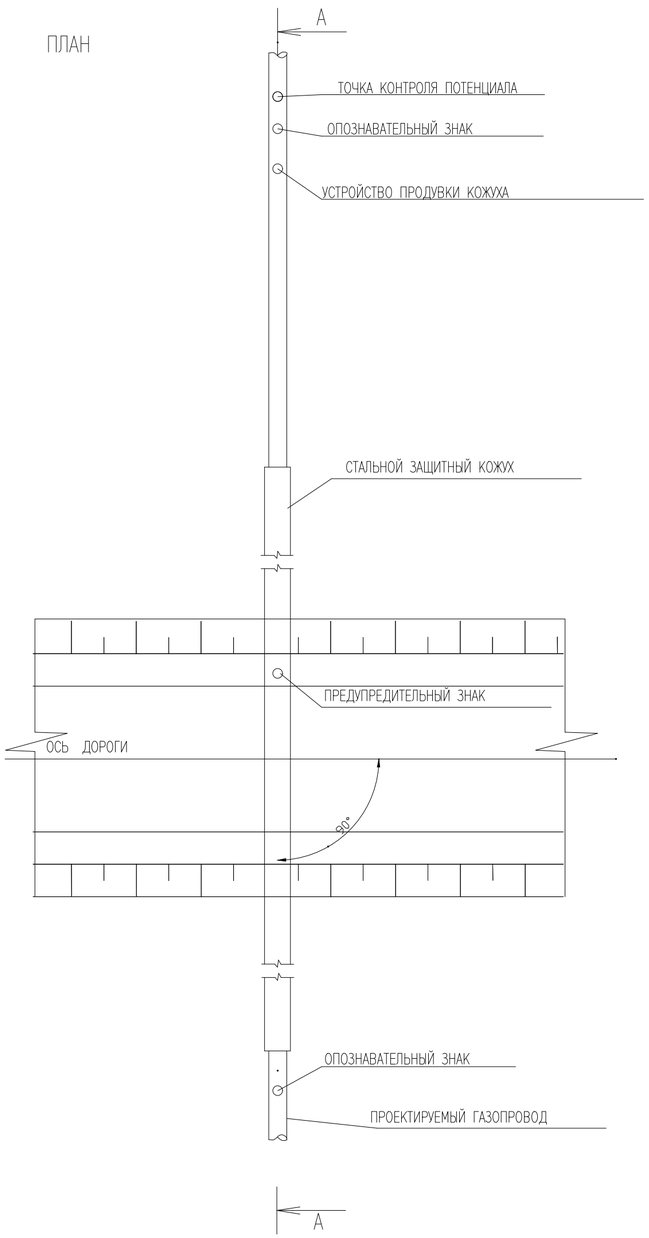

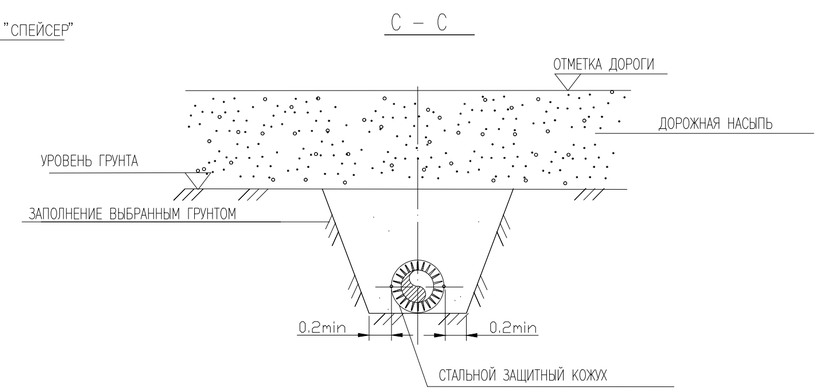

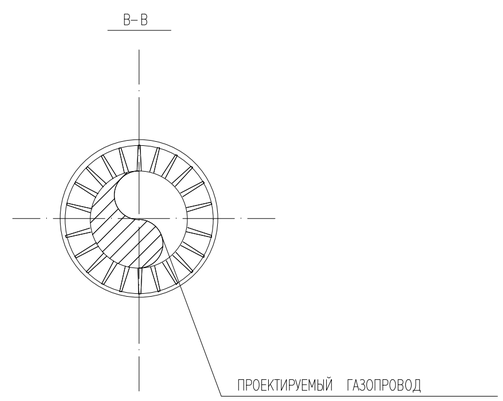

Примечание

1. ПРИ ПЕРЕСЕЧЕНИИ ПРОЕКТИРУЕМЫХ ПОДЬЕЗДОВ К ПЛОЩАДКАМ ЗАПОРНОЙ АРМАТУРЫ С ПРОЕКТИРУЕМЫМИ КОММУНИКАЦИЯМИ, ПОСЛЕДНИЕ ДОЛЖНЫ БЫТЬ ЗАКЛЮЧЕНЫ В ЗАЩИТНЫЙ КОЖУХ.
2. ДИАМЕТР ЗАЩИТНОГО КОЖУХА ДОЛЖЕН БЫТЬ НА 200 мм БОЛЬШЕ ВНЕШНЕГО ДИАМЕТРА ПРОЕКТИРУЕМОЙ ТРУБЫ.
3. ГРУНТОВАЯ ПОДУШКА ДОЛЖНА БЫТЬ УПЛОТНЕНА.
4. ВСЕ РАЗМЕРЫ ДАНЫ В МЕТРАХ.
5. ПРИ ЗАСЫПКЕ ТРАНШЕИ КАЖДЫЙ ПОСЛЕДУЮЩИЙ СЛОЙ НА 30 см НЕОБХОДИМО УПЛОТНИТЬ.
6. ПРЕДУПРЕДИТЕЛЬНЫЙ ЗНАК ДОЛЖЕН БЫТЬ УСТАНОВЛЕН КАК УКАЗАНО НА МОНТАЖНОМ ЧЕРТЕЖЕ.
7. МАРКЕР ДОЛЖЕН БЫТЬ УСТАНОВЛЕН ЛИШЬ С ОДНОЙ СТОРОНЫ ДОРОГИ.
8. ПОДРЯДЧИК СТРОИТЕЛЬСТВА НЕСЕТ ОТВЕТСТВЕННОСТЬ ЗА СОБЛЮДЕНИЕ ТЕХНИКИ БЕЗОПАСНОСТИ.

Изм.	Кол.уч	Лист	No.док	Подпись	Дата
Разработал		Саткалиева			07.07.20
Проверил		Сейталиев			07.07.20
ГИП		Сейталиев			07.07.20
Д.контроль		Сапарова			07.07.20

Р–14.10.16/ ГУ–135–2–ГСН

«Строительство полигона ТБО в г.Атырау»

Наружное газоснабжение

Стадия	Лист	Листов
РП	20	

Типовое пересечение газопровода с автодорогой

ТОО "Poligram" г.Атырау

Файл: Р–14.10.16/ ГУ–135–2–ГСН

Формат А2

Согласовано

Взам. инв. No

Подпись и дата

Инв. No подл.

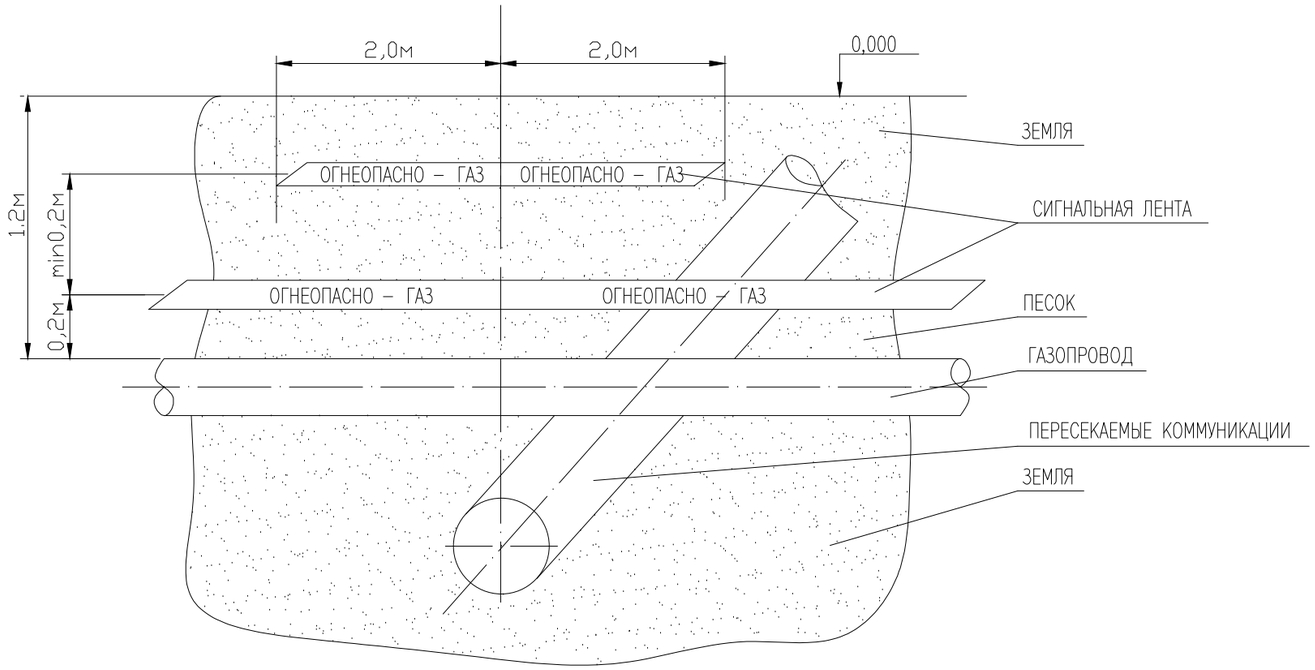

ПРИМЕЧАНИЯ:

1. СИГНАЛЬНАЯ ЛЕНТА ЖЕЛТОГО ЦВЕТА ШИРИНОЙ НЕ МЕНЕЕ 0,2М С НЕСМЫВАЕМОЙ НАДПИСЬЮ "ОГНЕОПАСНО–ГАЗ", УКЛАДЫВАЕТСЯ НА РАССТОЯНИИ 0,2М ОТ ВЕРХНЕЙ ОБРАЗУЮЩЕЙ ГАЗОПРОВОДА.
2. НА УЧАСТКАХ ПЕРЕСЕЧЕНИЙ ГАЗОПРОВОДОВ С ПОДЗЕМНЫМИ ИНЖЕНЕРНЫМИ КОММУНИКАЦИЯМИ, ЛЕНТА ДОЛЖНА БЫТЬ УЛОЖЕНА ВДОЛЬ ГАЗОПРОВОДА ДВАЖДЫ НА РАССТОЯНИИ НЕ МЕНЕЕ 0,2М МЕЖДУ СОБОЙ НА 2М В ОБЕ СТОРОНЫ ОТ ПЕРЕСЕКАЕМОГО СООРУЖЕНИЯ, В СООТВЕТСТВИИ СО СХЕМОЙ УКЛАДКИ, ПРЕДСТАВЛЕННОЙ НА ЧЕРТЕЖЕ.
3. УКЛАДКА СИГНАЛЬНОЙ ЛЕНТЫ НЕ ТРЕБУЕТСЯ ПРИ ПРОКЛАДКЕ ГАЗОПРОВОДА В ФУТЛЯРЕ (КАРКАСЕ) ИЛИ ДРУГОМ СПОСОБЕ БЕСТРАНШЕЙНОЙ ПРОКЛАДКИ. НА ГРАНИЦАХ ТАКИХ УЧАСТКОВ ТРАССЫ СЛЕДУЕТ УСТАНАВЛИВАТЬ ОПОЗНАВАТЕЛЬНЫЕ ЗНАКИ.

Согласовано

Взам. инв. No

Подпись и дата

Инв. No подл.

Изм.	Кол.уч	Лист	No.док	Подпись	Дата	Р–14.10.16/ ГУ–135–2–ГСН			
						«Строительство полигона ТБО в г.Атырау»			
Разработал		Саткалиева			07.07.20	Наружное газоснабжение	Стадия	Лист	Листов
Проверил		Сейталиев			07.07.20		РП	21	
ГИП		Сейталиев			07.07.20				
Д.контроль		Сапарова			07.07.20	Схема укладки сигнальной ленты на участках пересечения газопроводов с коммуникациями	ТОО "Poligram" г.Атырау		

Файл: Р–14.10.16/ ГУ–135–2–ГСН

Формат А3

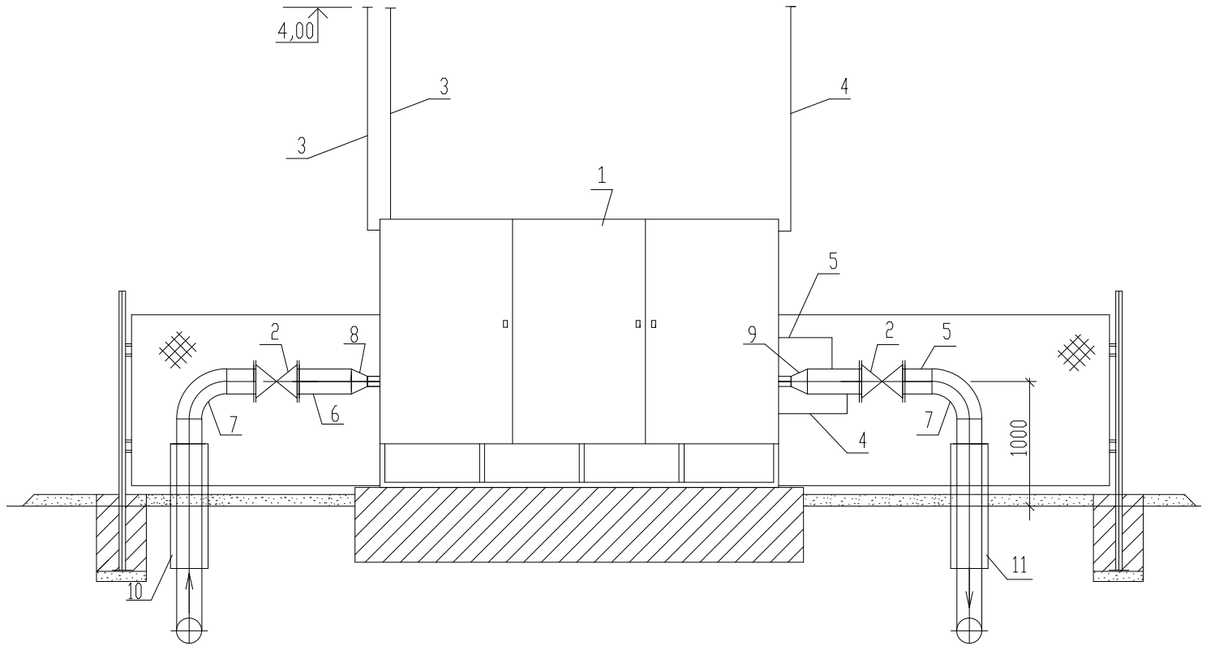

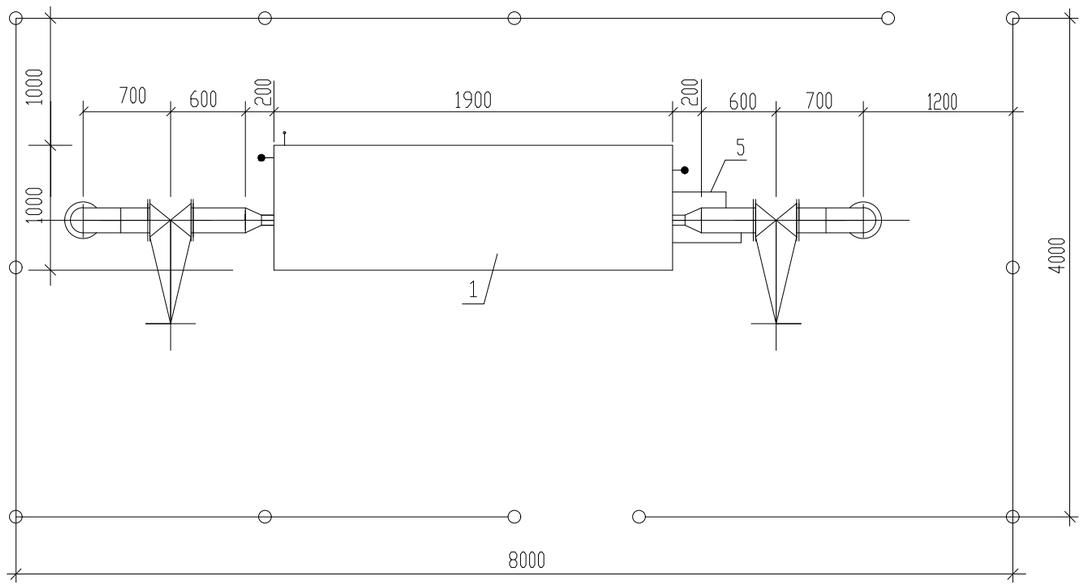

Спецификация

Поз.	Обозначение	Наименование	Ед. изм.	Кол-во	Масса кг.	Примечание
1	ГСГО-М-06	Газорегуляторный пункт шкафной	шт	1	535	
		с газовым обогревом				
2	30с41нж	Задвижка фланцевая Ру1,6МПа с				
		ответными фланцами и крепежем				
		Ду100	шт	2	145,0	
3	В ст3сп2 ГОСТ10705-80	Труба 25х2,5 ГОСТ10704-91	м	2,0	1,39	
4	В ст3сп2 ГОСТ10705-80	Труба 33,5х2,8 ГОСТ10704-91	м	5,0	1,39	
5	В ст3сп2 ГОСТ10705-80	Труба 57х3,0 ГОСТ10704-91	м	5,0	4,0	
6	В ст3сп2 ГОСТ10705-80	Труба 108х4,0 ГОСТ10704-91	м	5,0	17,15	
7	ГОСТ 17375-2001	Отвод 90^0 108х4,0	шт.	2	14,9	
8	ГОСТ 17378-2001	Переход К108-57	шт.	1		
9	ГОСТ 17378-2001	Переход К108-89	шт.	1		
10		Узел выхода полиэтиленового газопровода из земли ПЭ110х12,0/Ст108х4,0	шт	1		
11		Узел выхода полиэтиленового газопровода из земли ПЭ110х10,0/Ст108х4,0	шт	1		

Согласовано

Взам. инв. No

Подпись и дата

Инв. No подл.

Изм.	Кол.уч	Лист	No.док	Подпись	Дата
Разработал		Саткалиева			07.07.20
Проверил		Сейталиев			07.07.20
ГИП		Сейталиев			07.07.20
Д.контроль		Сапарова			07.07.20

Р-14.10.16/ ГУ-135-2-ГСН

«Строительство полигона ТБО в г.Атырау»

Наружное газоснабжение

Стадия	Лист	Листов
РП	22	

Установка ГСГО-М-06
в ограждении 8х4х1,75

ТОО "Poligram"
г.Атырау

Файл: Р-14.10.16/ ГУ-135-2-ГСН

Формат А3

1-1
М1:50

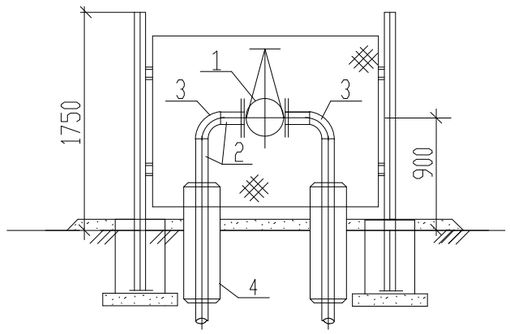

План
М1:50

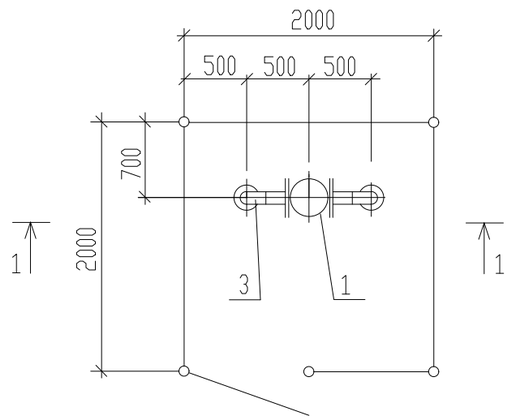

СПЕЦИФИКАЦИЯ

Поз.	Обозначение	Наименование	Ед. изм.	Кол-во	Масса кг.	Примечание
1	30с41нж	Задвижка стальная клиновая с выдвижным шпинделем фланцевая Ру1,6МПа с ответными фланцами прокладками и крепежем ДУ100	шт	1	42,0	
2		Труба 108х4,0 ГОСТ10704-91 / Вст3сп2 ГОСТ10705-80	м	2,0	10,26	
3	ГОСТ 17375-2001	Отвод 90 108х4,0	шт	2		
4		Узел выхода полиэтилнового газопровода ПЭ110х10,0/Ст108х4,0	шт	2		

Примечание.

1. Все открытые поверхности стальных конструкций,трубопроводов и арматуры после их монтажа покрыть двумя слоями эмали ПФ-133 по двум слоям грунтовки ГФ-021 в соответствии с приложением 15 СНиП 2.03.11-85 (защита строительных конструкций от коррозии ГОСТ 14252-88).
2. Фундамент выполнить из бетона класса В15 на сульфатостойком цементе по ГОСТ 22266-94.
3. Боковую поверхность фундамента изолировать двумя слоями рубероида.
4. Под подошву фундамента устроить щебеночную подготовку толщ.100мм,с пропиткой битумом до полного насыщения.
5. Сварку производить по ГОСТ 5264-80 сплошным швом. Толщину сварочных швов принять по наименьшей толщине свариваемых элементов.

Согласовано

Взам. инв. No

Подпись и дата

Инв. No подл.

Изм.	Кол.уч	Лист	No.док	Подпись	Дата
Разработал		Саткалиева			07.07.20
Проверил		Сейталиев			07.07.20
ГИП		Сейталиев			07.07.20
Д.контроль		Сапарова			07.07.20

Р-14.10.16/ ГУ-135-2-ГСН

«Строительство полигона ТБО в г.Атырау»

Наружное газоснабжение

Стадия	Лист	Листов
РП	23	

Установка задвижки Ду100 в ограждении 2х2х1,75

ТОО "Poligram" г.Атырау

Файл: Р-14.10.16/ ГУ-135-2-ГСН

Формат А3

План

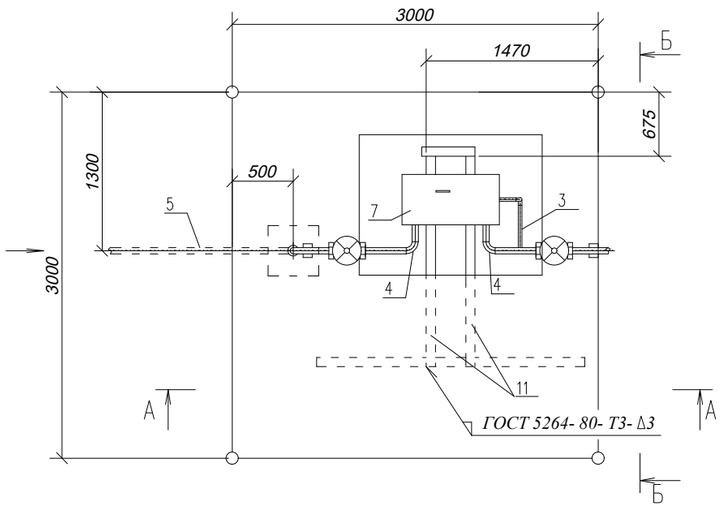

А–А

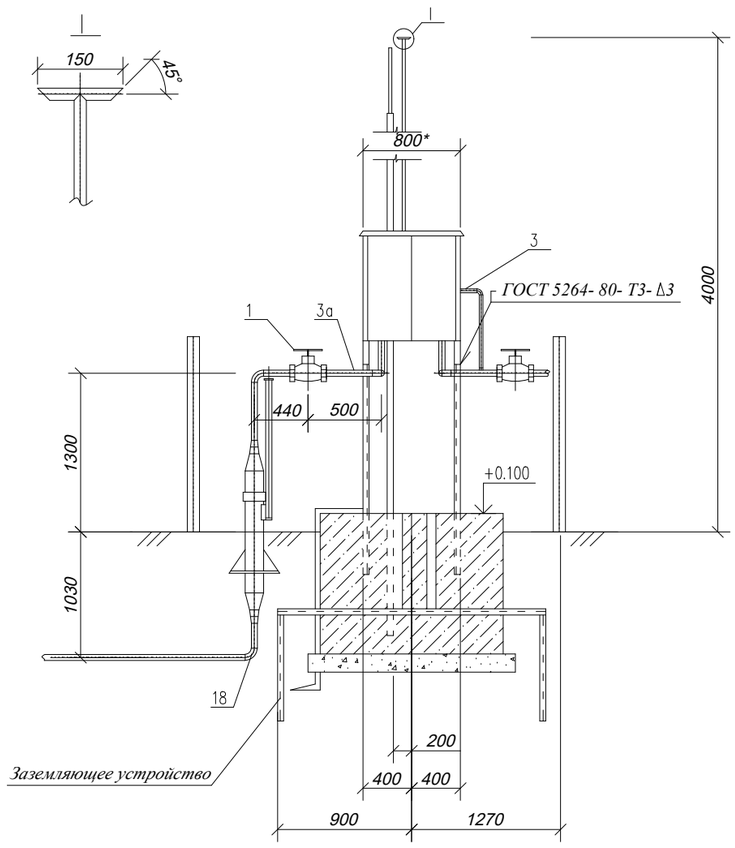

Поз.	Обозначение (код)	Наименование	Кол.	Масса ед. кг.	Приме-чание
1	ТУ 3741-001-0753360-4-94 30с41нж (зкл2-16) (2061314)	Задвижка клиновая с выдвижным шпинделем фланцевая Ду50 Ру16 с ответными фланцами, прокладками и крепежом	2	16,0	компл.
2	(3011906)	Труба 22х2,0 ГОСТ 10704-91* / В10 ГОСТ 10705-80*	2,5	0,986	м
3	(3011906)	Труба 28х2,8 ГОСТ 10704-91* / В-ВСТ3СП2 ГОСТ 10705-80*	4,0	4,0	м
3а	(3011906)	Труба 57х3,0 ГОСТ 10704-91* / В-ВСТ3СП2 ГОСТ 10705-80*	4,0	4,0	м
4	ГОСТ 17375-83*	Отвод 90° ø57х3,0	4	0,5	шт
5	ГОСТ Р50838-200	Труба ПЭ 80 SDR11ГАЗ ø110х10,0	2,5	0,5	шт
6	ТУ 6-19-359-95	Отвод 90° ПЭ 80 SDR11ГАЗ ø63х5,8	1	0,13	шт
7		Газорегуляторный пункт шкафной ГРПШ-400-01 с РДНК-400М Рвх=0,6МПа, Рвых=2-5 кПа, Q=500нм3/ч (вход левосторонний)	1	60,0	

Примечание:

1. Поверхность ГРП, стальных трубопроводов и арматуры покрыть двумя слоями эмали ПФ-133 по слою грунтовки ГФ-021 либо другими материалами в соответствии с приложением 15 СНиП 2.03.11-85 "Защита строительных конструкцй от коррозии" и ГОСТ 14252-88.
2. Наружную поверхность металлических узлов в подземной части и на высоту 150мм над поверхностью земли покрыть изоляцией весьма усиленного типа по ГОСТ 9.602-9.
3. Для ГРПШ-400-01 с правосторонним входом данный чертеж рассматривать зеркально.

Согласовано

Взам. инв. No

Подпись и дата

Инв. No подл.

Изм.	Кол.уч	Лист	No.док	Подпись	Дата
Разработал		Саткалиева			07.07.20
Проверил		Сейталиев			07.07.20
ГИП		Сейталиев			07.07.20
Д.контроль		Сапарова			07.07.20

Р-14.10.16/ ГУ-135-2-ГСН

«Строительство полигона ТБО в г.Атырау»

Наружное газоснабжение

Стадия	Лист	Листов
РП	24	

Установка ГРПШ-400-01.
План. Разрез А-А. Узел I.

ТОО "Poligram"
г.Атырау

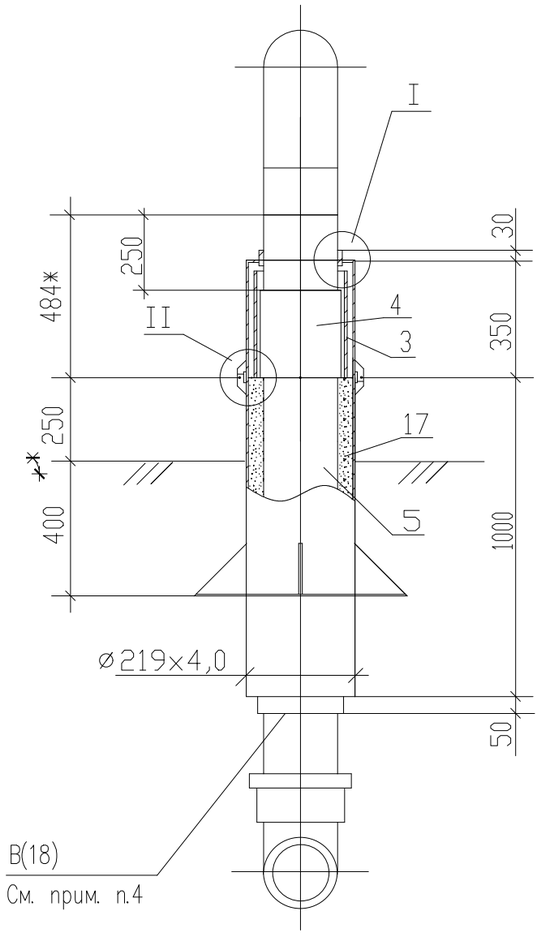

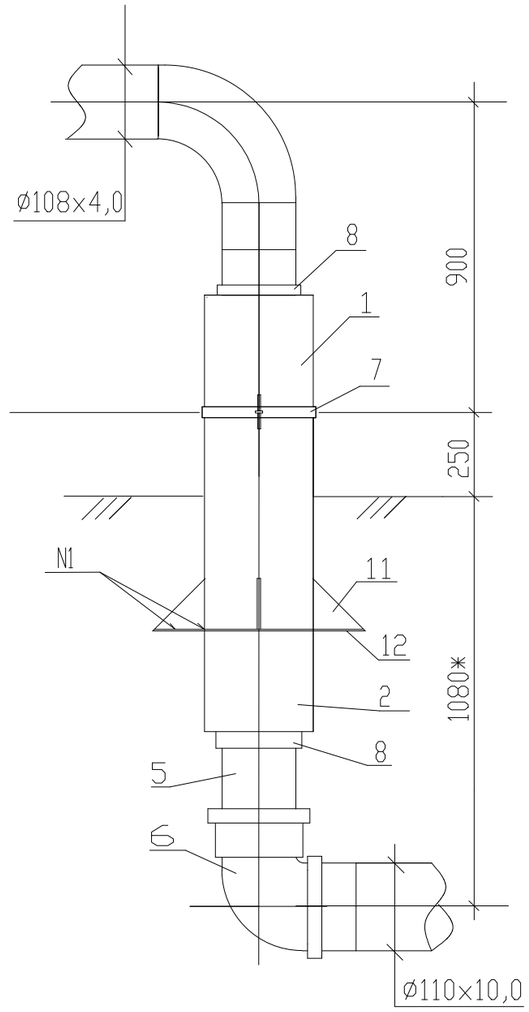

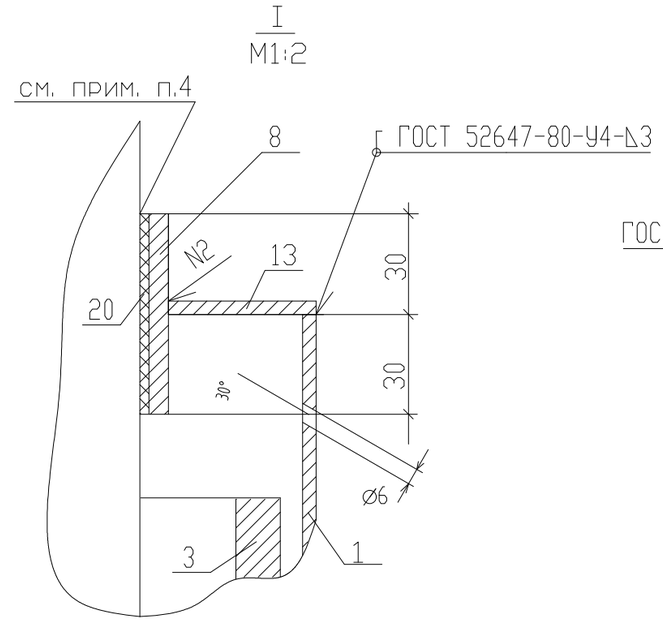

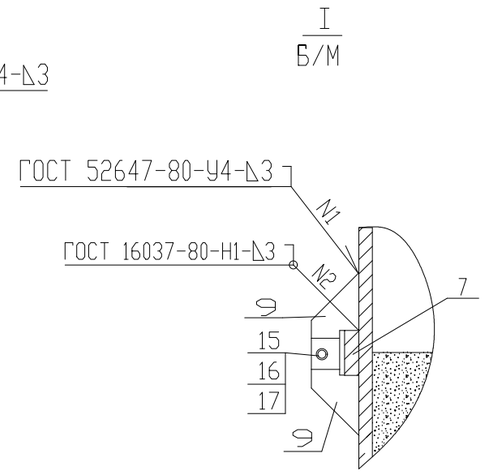

Примечания:

1. Стальной газопровод внутри футляра и надземную часть футляра покрыть двумя слоями эмали ПФ–133 по двум слоям грунтовки ГФ–021 либо другими материалами в соответствии с приложением 15 СНиП 2.03.11–85 "Защита строительных конструкций от коррозии и ГОСТ 14252–88.
2. Наружная поверхность футляра в подземной части и на высоту 150мм над поверхностью земли покрыть изоляцией весьма усиленного типа по ГОСТ 9.602–89.
3. Зазор между футляром и стальной трубой заделать монтажной пеной.
4. На полиэтиленовую трубу, под патрубок (место В), нанести два слоя липкой изоли–рующей ленты шириной 100мм.
5. Полиэтиленовый газопровод уложить на песчаную подушку h=0,2м и засыпать песком до опорной линии футляра.
6. * – размеры для справок.

Патрубок (поз.8)
Б/М

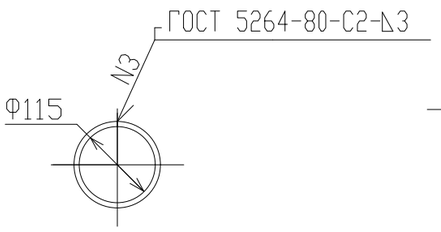

Патрубок (поз.7)
Б/М

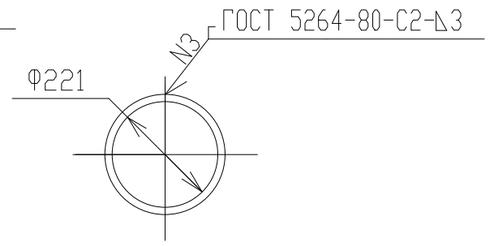

Крышка (поз.13)
Б/М

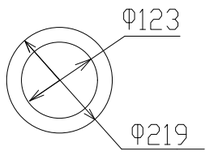

Б/М

Изм.	Кол.уч	Лист	No.док	Подпись	Дата	Р–14.10.16/ ГУ–135–2–ГСН			
						«Строительство полигона ТБО в г.Атырау»			
Разработал		Саткалиева			07.07.20	Наружное газоснабжение	Стадия	Лист	Листов
Проверил		Сейталиев			07.07.20		РП	25	
ГИП		Сейталиев			07.07.20				
Д.контроль		Сапарова			07.07.20	Узел выхода полиэтиленового газопровода ПЭ110х12,3/Ст108х4,0 из земли.	ТОО "Poligram" г.Атырау		

Согласовано

Взам. инв. No

Подпись и дата

Инв. No подл.

Файл: Р–14.10.16/ ГУ–135–2–ГСН

Формат А3

N поз.	Обозначение	Наименование	Кол.	Масса ед., кг	Примечание
10		Пластина L=60мм Полоса 5х150-В ГОСТ 103-76* Ст3 пс1 ГОСТ 535-88	2 0,12	0,35 1,57	шт м
11		Косынка 5х150х190 Полоса 5х150-В ГОСТ 103-76* Ст3 пс1 ГОСТ 535-88	4 0,38	0,44 5,89	шт м
12		Плита 5х600х600 Лист 5х600х2000 ГОСТ 19903-74* Ст3 ГОСТ 14637-89	1	12,47	шт
13		Крышка Dнар=219; Dвн=123 Лист 5х600х2000 ГОСТ 19903-74* Ст3 ГОСТ 14637-89	2	1,48	шт
14	ГОСТ 7798-70*	Болт М8х25.58.096	2	0,139	шт
15	ГОСТ 5915-70*	Гайка М8.5.036	2	0,005	шт
16	ГОСТ 11371-78*	Шайба М8.02.096	4	0,002	шт
17	ГОСТ 8736-93	Песок природный мелкий	0,03	1600	м
18	ТУ 102-320-86	Лента поливинилхлоридная липкая ПВХ-Л	0,07	1,0	м
19**		Монтажная пена КМ ТЕС	1		л

СПЕЦИФИКАЦИЯ

N поз.	Обозначение	Наименование	Кол.	Масса ед., кг	Примечание
1		Труба 219х4,0 ГОСТ 10704-91 В-Ст3 сп2 ГОСТ 10705-80*	0,3	10,26	м
2		Труба 219х4,0 ГОСТ 10704-91 В-Ст3 сп2 ГОСТ 10705-80*	1.0	10,26	м
3	ГОСТ Р 50838-95*	Патрубок разрезной из трубы PE100 ГАЗ SDR11-160х14.6	0,30	6.69	м
4	"FRIALEN"	Неразъемное соединение ПЭ/Ст d110/Ду100 PE 100 SDR9	1	7.75	шт
5	ГОСТ Р 50838-95*	Труба PE100 ГАЗ SDR9-110х12,3	1,3	3.16	м
6	"FRIALEN"	Отвод 90 d110 PE 100 SDR9	1	1.489	шт
7		Патрубок Dнар=228; Dвн=220 Полоса 4х50-В ГОСТ 103-76* Ст3 пс1 ГОСТ 535-88	1 0,875	1,123 1,57	шт м
8		Патрубок Dнар=123; Dвн=115 Полоса 4х50-В ГОСТ 103-76* Ст3 пс1 ГОСТ 535-88	2 0.77	0,605 1,57	шт м
9		Пластина L=0,1м Полоса 4х50-В ГОСТ 103-76* Ст3 пс1 ГОСТ 535-88	4 0,4	0,157 1,57	шт м

** – Обьем монтажной пены указан в затвердевшем состоянии

Плита (поз.12)
Б/М

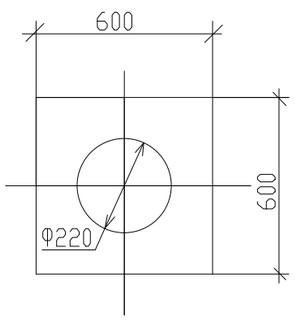

Пластина (поз.9)
Б/М

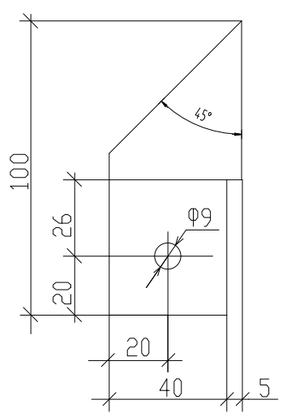

Косынка (поз.11)
Б/М

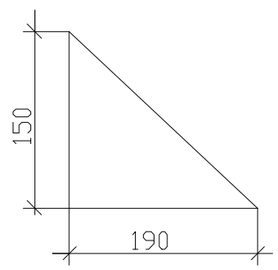

Б/М

Изм.	Кол.уч	Лист	No.док	Подпись	Дата
Разработал		Саткалиева			07.07.20
Проверил		Сейталиев			07.07.20
ГИП		Сейталиев			07.07.20
Д.контроль		Сапарова			07.07.20

Р-14.10.16/ ГУ-135-2-ГСН

«Строительство полигона ТБО в г.Атырау»

Наружное газоснабжение

Стадия	Лист	Листов
РП	26	

Узел выхода полиэтиленового газопровода ПЭ110х12,3/Ст108х4,0 из земли. Спецификация.

ТОО "Poligram" г.Атырау

Согласовано

Взам. инв. No

Подпись и дата

Инв. No подл.

Файл: Р-14.10.16/ ГУ-135-2-ГСН

Формат А3

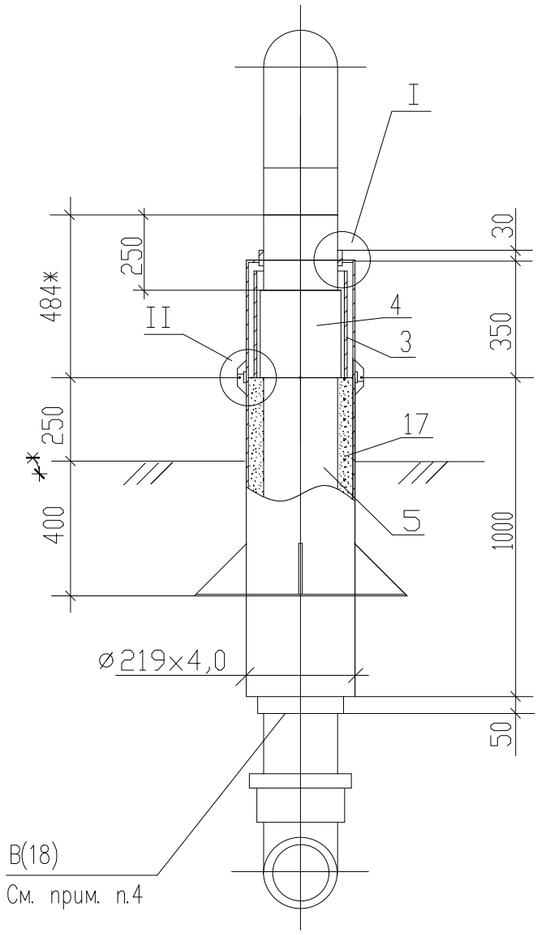

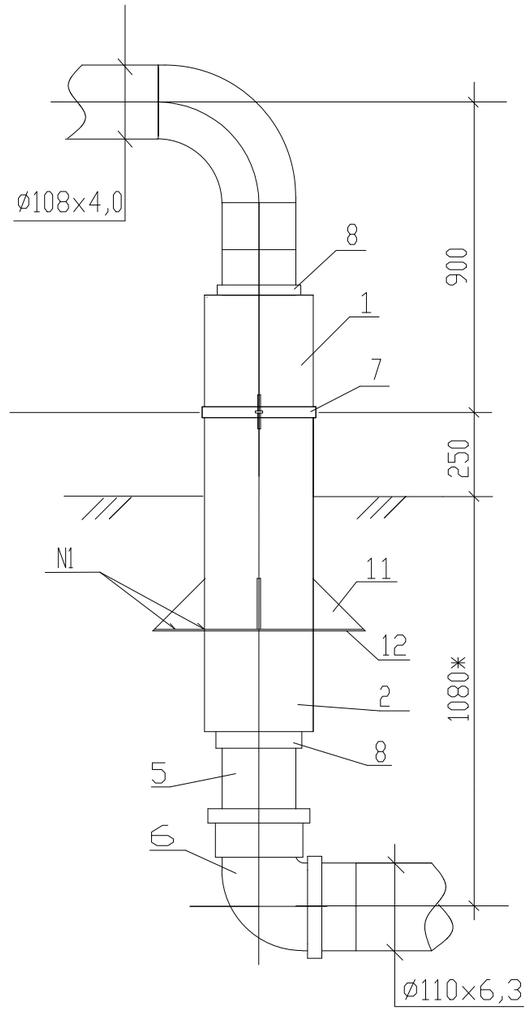

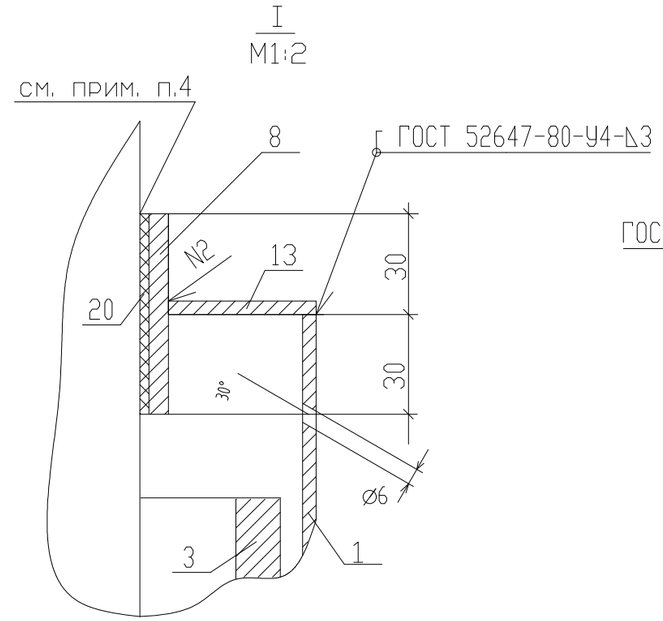

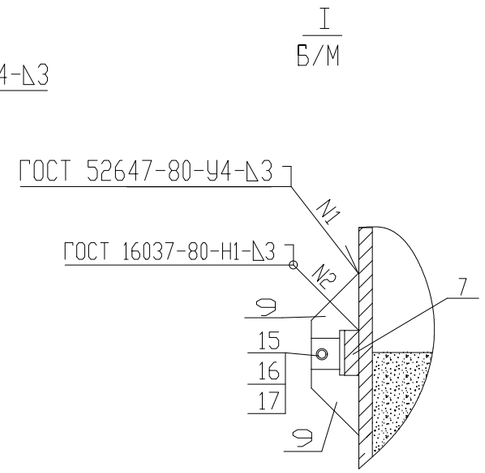

Примечания:

1. Стальной газопровод внутри футляра и надземную часть футляра покрыть двумя слоями эмали ПФ–133 по двум слоям грунтовки ГФ–021 либо другими материалами в соответствии с приложением 15 СНиП 2.03.11–85 "Защита строительных конструкций от коррозии и ГОСТ 14252–88.
2. Наружная поверхность футляра в подземной части и на высоту 150мм над поверхностью земли покрыть изоляцией весьма усиленного типа по ГОСТ 9.602–89.
3. Зазор между футляром и стальной трубой заделать монтажной пеной.
4. На полиэтиленовую трубу, под патрубок (место В), нанести два слоя липкой изоли–рующей ленты шириной 100мм.
5. Полиэтиленовый газопровод уложить на песчаную подушку h=0,2м и засыпать песком до опорной линии футляра.
6. * – размеры для справок.

Патрубок (поз.8)
Б/М

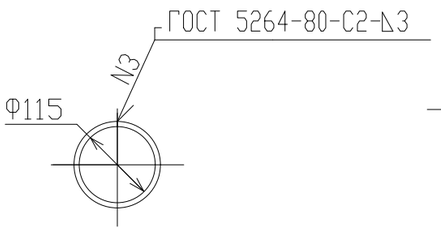

Патрубок (поз.7)
Б/М

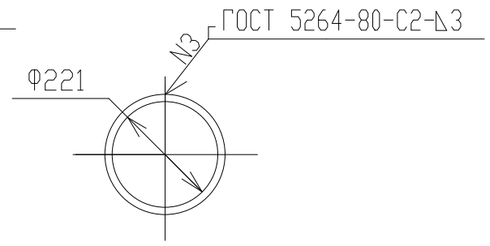

Крышка (поз.13)
Б/М

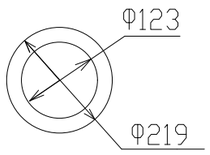

Б/М

Изм.	Кол.уч	Лист	No.док	Подпись	Дата	Р–14.10.16/ ГУ–135–2–ГСН			
						«Строительство полигона ТБО в г.Атырау»			
Разработал		Саткалиева			07.07.20	Наружное газоснабжение	Стадия	Лист	Листов
Проверил		Сейталиев			07.07.20		РП	27	
ГИП		Сейталиев			07.07.20				
Д.контроль		Сапарова			07.07.20	Узел выхода полиэтиленового газопровода ПЭ110х10,0/Ст108х4,0 из земли.	ТОО "Poligram" г.Атырау		

Согласовано

Взам. инв. No

Подпись и дата

Инв. No подл.

Файл: Р–14.10.16/ ГУ–135–2–ГСН

Формат А3

N поз.	Обозначение	Наименование	Кол.	Масса ед., кг	Примечание
10		Пластина L=60мм Полоса 5х150-В ГОСТ 103-76* Ст3 пс1 ГОСТ 535-88	2 0,12	0,35 1,57	шт м
11		Косынка 5х150х190 Полоса 5х150-В ГОСТ 103-76* Ст3 пс1 ГОСТ 535-88	4 0,38	0,44 5,89	шт м
12		Плита 5х600х600 Лист 5х600х2000 ГОСТ 19903-74* Ст3 ГОСТ 14637-89	1	12,47	шт
13		Крышка Dнар=219; Dвн=123 Лист 5х600х2000 ГОСТ 19903-74* Ст3 ГОСТ 14637-89	2	1,48	шт
14	ГОСТ 7798-70*	Болт М8х25.58.096	2	0,139	шт
15	ГОСТ 5915-70*	Гайка М8.5.036	2	0,005	шт
16	ГОСТ 11371-78*	Шайба М8.02.096	4	0,002	шт
17	ГОСТ 8736-93	Песок природный мелкий	0,03	1600	м
18	ТУ 102-320-86	Лента поливинилхлоридная липкая ПВХ-Л	0,07	1,0	м
19**		Монтажная пена КМ ТЕС	1		л

СПЕЦИФИКАЦИЯ

N поз.	Обозначение	Наименование	Кол.	Масса ед., кг	Примечание
1		Труба 219х4,0 ГОСТ 10704-91 В-Ст3 сп2 ГОСТ 10705-80*	0,3	10,26	м
2		Труба 219х4,0 ГОСТ 10704-91 В-Ст3 сп2 ГОСТ 10705-80*	1.0	10,26	м
3	ГОСТ Р 50838-95*	Патрубок разрезной из трубы PE100 ГАЗ SDR11-160х14,6	0,30	6.75	м
4	"FRIALEN"	Неразъемное соединение ПЭ/Ст d110/Ду100 PE 100 SDR11	1	7.75	шт
5	ГОСТ Р 50838-95*	Труба PE100 ГАЗ SDR11 110х10,0	1,3	3.18	м
6	"FRIALEN"	Отвод 90 d110 PE 100 SDR11	1	1.489	шт
7		Патрубок Dнар=228; Dвн=220 Полоса 4х50-В ГОСТ 103-76* Ст3 пс1 ГОСТ 535-88	1 0,875	1,123 1,57	шт м
8		Патрубок Dнар=123; Dвн=115 Полоса 4х50-В ГОСТ 103-76* Ст3 пс1 ГОСТ 535-88	2 0.77	0,605 1,57	шт м
9		Пластина L=0,1м Полоса 4х50-В ГОСТ 103-76* Ст3 пс1 ГОСТ 535-88	4 0,4	0,157 1,57	шт м

** – Объем монтажной пены указан в затвердевшем состоянии

Плита (поз.12)
Б/М

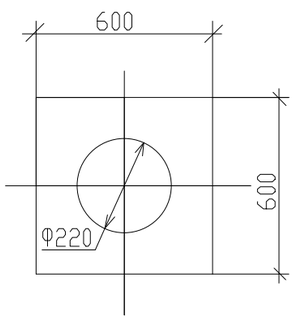

Пластина (поз.9)
Б/М

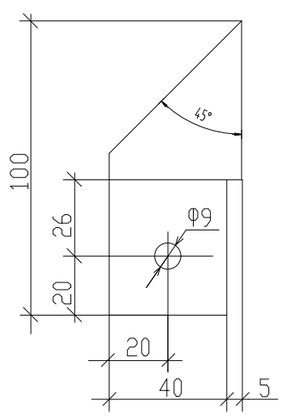

Косынка (поз.11)
Б/М

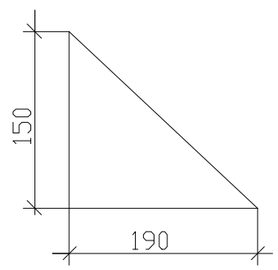

Б/М

Изм.	Кол.уч	Лист	No.док	Подпись	Дата
Разработал		Саткалиева			07.07.20
Проверил		Сейталиев			07.07.20
ГИП		Сейталиев			07.07.20
Д.контроль		Сапарова			07.07.20

Р-14.10.16/ ГУ-135-2-ГСН

«Строительство полигона ТБО в г.Атырау»

Наружное газоснабжение

Стадия	Лист	Листов
РП	28	

Узел выхода полиэтиленового газопровода ПЭ110х10,0/Ст108х4,0 из земли. Спецификация.

ТОО "Poligram" г.Атырау

Согласовано

Взам. инв. No

Подпись и дата

Инв. No подл.

Файл: Р-14.10.16/ ГУ-135-2-ГСН

Формат А3

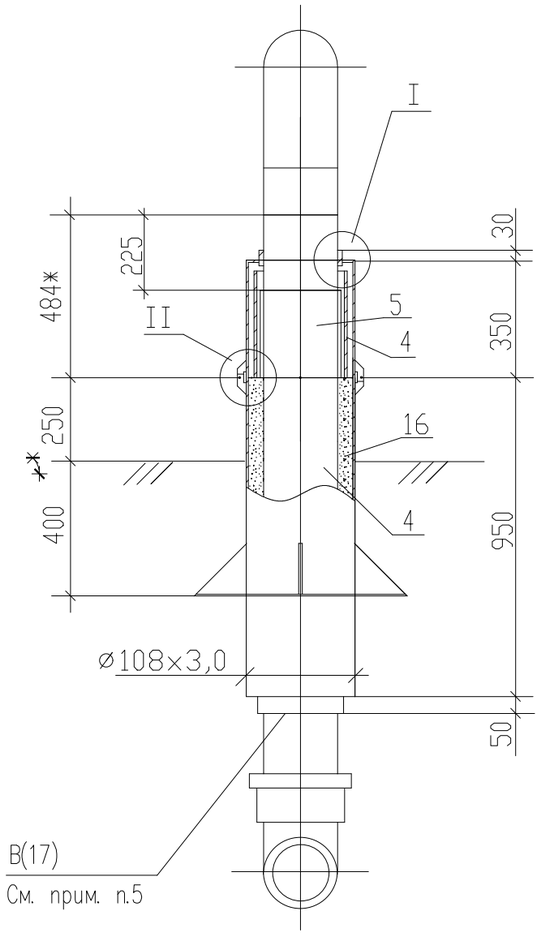

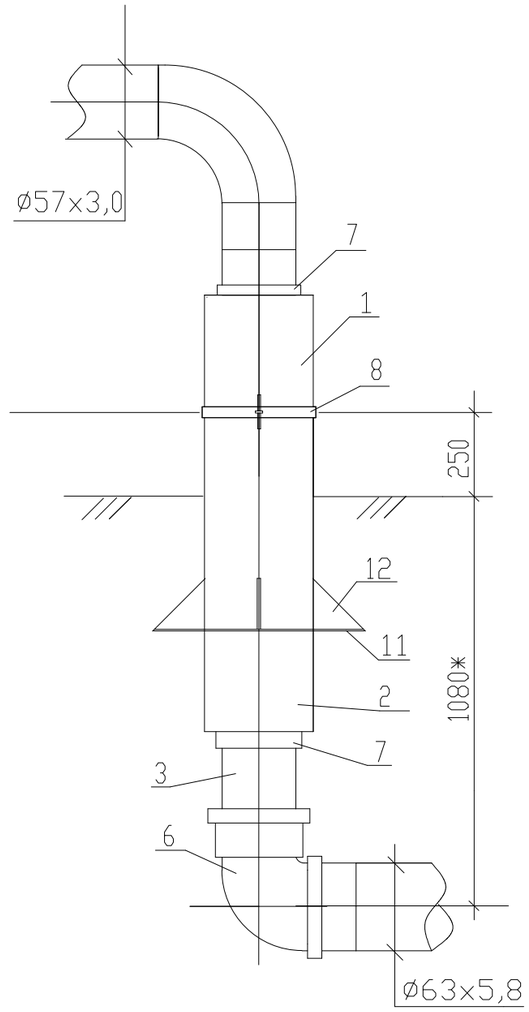

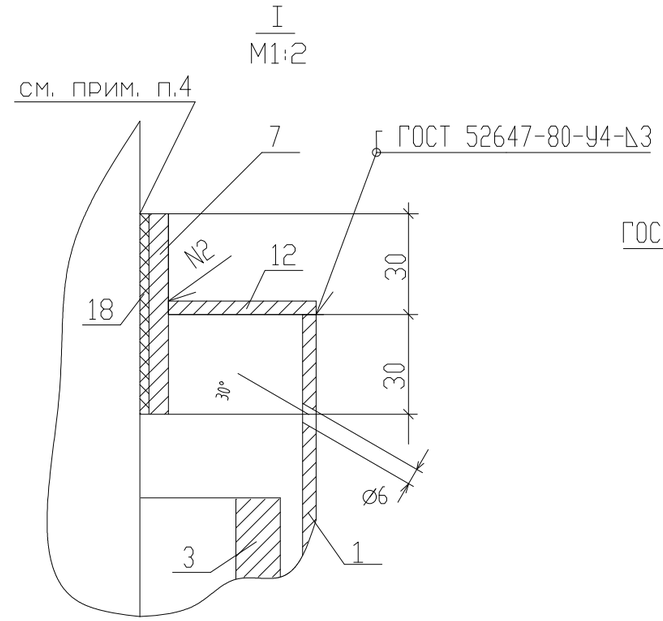

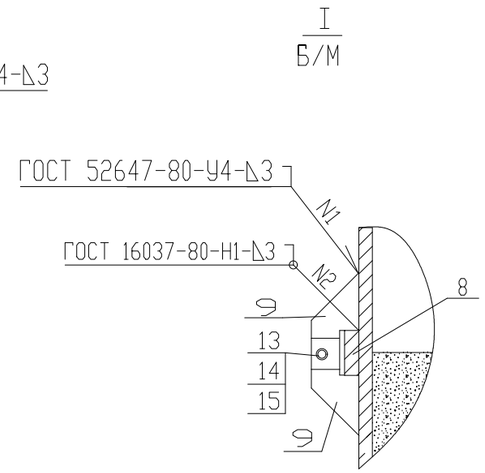

Примечания:

1. Стальной газопровод внутри футляра и надземную часть футляра покрыть двумя слоями эмали ПФ–133 по двум слоям грунтовки ГФ–021 лтбо другими материалами в соответствии с приложением 15 СНиП 2.03.11–85 "Защита строительных конструкций от коррозии и ГОСТ 14252–88.
2. Наружнаяповерхность футляра в подземной части и на высоту 150мм над поверхностью земли покрыть изоляцией весьма усиленного типа по ГОСТ 9.602–89.
3. Зазор между футляром и стальной трубо заделать монтажной пеной.
4. На полиэтиленовую трубу, под патрубок (место В), нанести два слоя липкой изоли–рующей ленты шириной 100мм.
5. Полиэтиленовый газопровод уложить на песчаную подушку h=0,2м и засыпать песком до опорной линии футляра.
6. * – размеры для справок.

Патрубок (поз.7)
Б/М

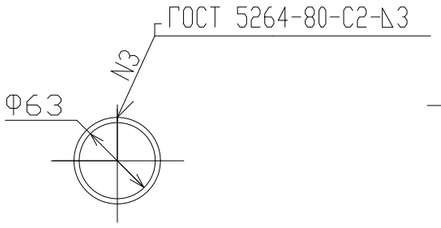

Патрубок (поз.8)
Б/М

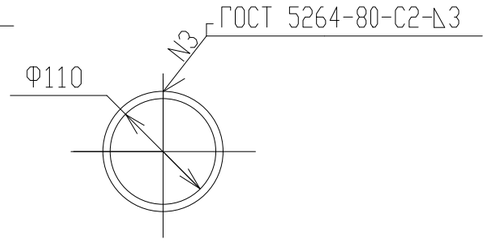

Крышка (поз.12)
Б/М

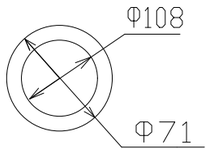

Б/М

Изм.	Кол.уч	Лист	No.док	Подпись	Дата	Р–14.10.16/ ГУ–135–2–ГСН			
						«Строительство полигона ТБО в г.Атырау»			
Разработал		Саткалиева			07.07.20	Наружное газоснабжение	Стадия	Лист	Листов
Проверил		Сейталиев			07.07.20		РП	29	
ГИП		Сейталиев			07.07.20				
Д.контроль		Сапарова			07.07.20	Узел выхода полиэтиленового газопровода ПЭ63х5,8/Ст57х3,0из земли	ТОО "Poligram" г.Атырау		

Согласовано

Взам. инв. No

Подпись и дата

Инв. No подл.

Файл: Р–14.10.16/ ГУ–135–2–ГСН

Формат А3

N поз.	Обозначение	Наименование	Кол.	Масса ед., кг	Примечание
10		Косынка 5х150х160 Полоса 5х150-В ГОСТ 103-76* Ст3 пс1 ГОСТ 535-88	2 0,38	0,44 5,89	шт
11		Плита 5х410х410 Лист 5х600х2000 ГОСТ 19903-74* Ст3 ГОСТ 14637-89	1	6,664	шт
12		Крышка Dнар=108; Dвн=71 Лист 5х600х2000 ГОСТ 19903-74* Ст3 ГОСТ 14637-89	1	0,395	шт
13	ГОСТ 7798-70*	Болт М8х25.58.096	2	0,139	шт
14	ГОСТ 5915-70*	Гайка М8.5.036	2	0,005	шт
15	ГОСТ 11371-78*	Шайба М8.02.096	4	0,002	шт
16	ГОСТ 8736-93	Песок природный мелкий	0,03	1600	м
17	ТУ 102-320-86	Лента поливинилхлоридная липкая ПВХ-Л	0,04	1,0	м
18**		Монтажная пена КИМ ТЕС	1		л

СПЕЦИФИКАЦИЯ

N поз.	Обозначение	Наименование	Кол.	Масса ед., кг	Примечание
1		Труба 108х4,0 ГОСТ 10704-91 В-Ст3 сп2 ГОСТ 10705-80*	0,3	10,26	м
2		Труба 108х4,0 ГОСТ 10704-91 В-Ст3 сп2 ГОСТ 10705-80*	0,95	10,26	м
3	ГОСТ Р 50838-95*	Труба PE100 ГАЗ SDR11-63х5,8	1,3	1,05	м
4		Патрубок из трубы PE100 ГАЗ SDR11-110х10	0,30	3,16	м
5	"FRIALEN"	Неразъемное соединение ПЭ/Ст d63/Ду50 PE 100 SDR11	1	2,72	шт
6	"FRIALEN"	Отвод 90 d63 PE 100 SDR11	1	0,313	шт
7		Патрубок Dнар=71; Dвн=63 Полоса 4х50-В ГОСТ 103-76* Ст3 пс1 ГОСТ 535-88	2 1,06	0,345 1,57	шт м
8		Патрубок Dнар=118; Dвн=110 Полоса 4х50-В ГОСТ 103-76* Ст3 пс1 ГОСТ 535-88	1 0,875	1,123 1,57	шт м
9		Пластина L=0,1м Полоса 4х50-В ГОСТ 103-76* Ст3 пс1 ГОСТ 535-88	4 0,4	0,157 1,57	шт м

** – Объем монтажной пены указан в затвердевшем состоянии

Плита (поз.11)
Б/М

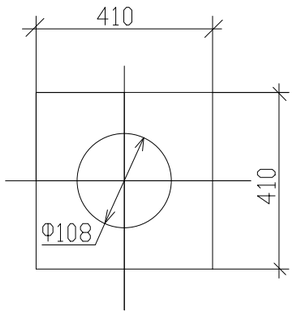

Пластина (поз.9)
Б/М

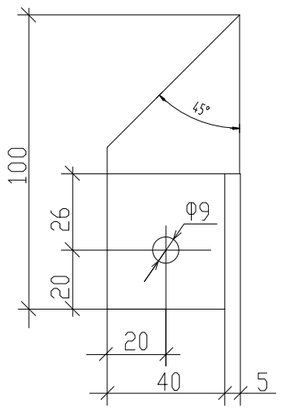

Косынка (поз.10)
Б/М

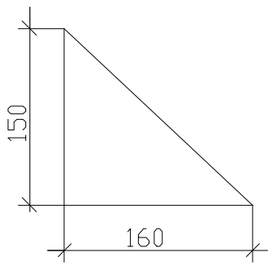

Б/М

Изм.	Кол.уч	Лист	No.док	Подпись	Дата	Р-14.10.16/ ГУ-135-2-ГСН			
						«Строительство полигона ТБО в г.Атырау»			
Разработал		Саткалиева			07.07.20	Наружное газоснабжение	Стадия	Лист	Листов
Проверил		Сейталиев			07.07.20		РП	30	
ГИП		Сейталиев			07.07.20				
Д.контроль		Сапарова			07.07.20	Узел выхода полиэтиленового газопровода ПЭ63х5,8/Ст57х3,0 из земли. Спецификация.	ТОО "Poligram" г.Атырау		

Согласовано

Взам. инв. No

Подпись и дата

Инв. No подл.

Прокладка полиэтиленового газопровода

в полиэтиленовом футляре

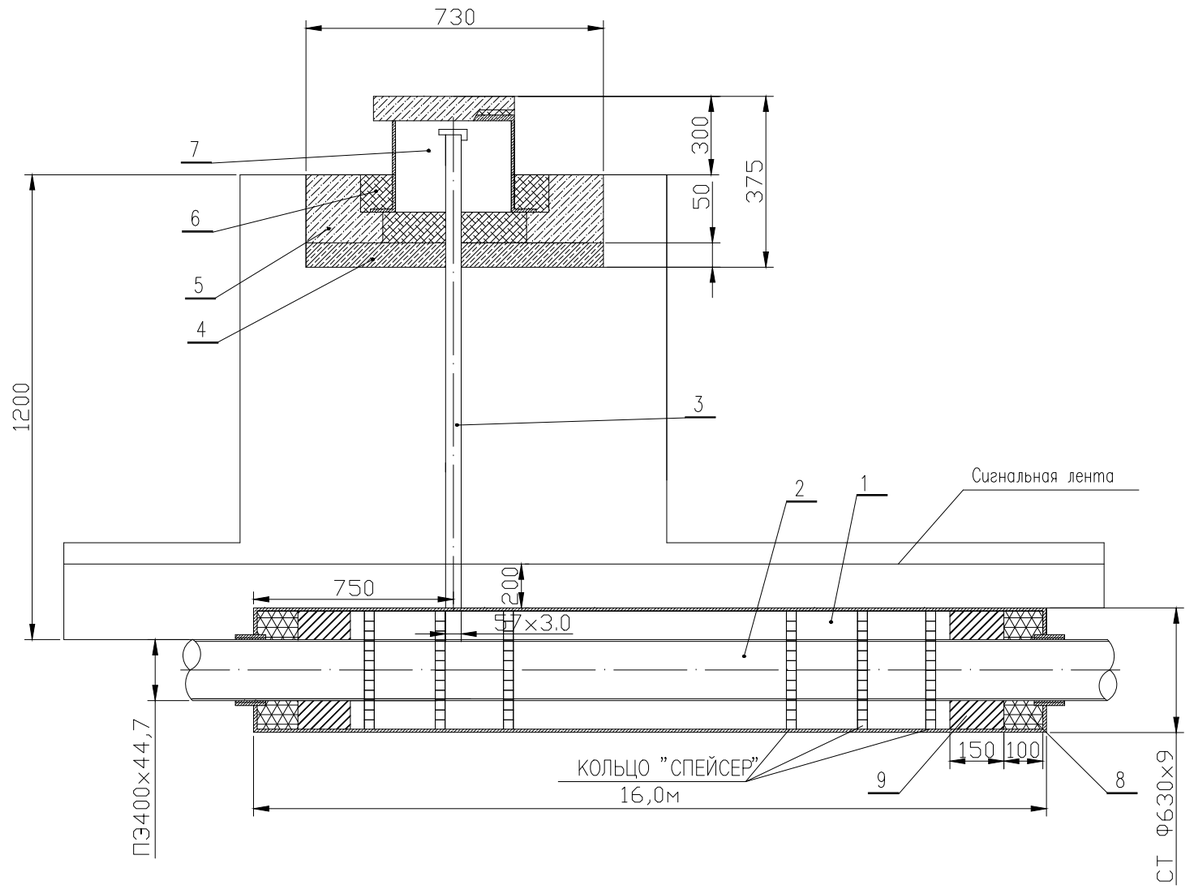

1. * РАЗМЕР ДЛЯ СПРАВОК
2. МОНТАЖ СТАЛЬНОЙ ЧАСТИ КОНТРОЛЬНОЙ ТРУБКИ ПРОИЗВОДИТЬ ПОСЛЕДОВАТЕЛЬНО:
3. ВЫРЕЗКА ОТВЕРСТИЯ В ТЕЛЕ ФУТЛЯРА, ПРИВАРКА ПРИ ПОМОЩИ ЭЛЕКТРОД ТИПА Э42А ГОСТ 9467-75.
4. ФУТЛЯР ИЗ СТАЛЬНОЙ ТРУБЫ ПО ГОСТ 10704-91.
5. КОНЦЫ ФУТЛЯРА УПЛОТНЯЮТСЯ ПРИ ПОМОЩИ ПЕНОПОЛИЭТИЛЕНОВОГО УПЛОТНИТЕЛЯ "ВИЛАТЕРМ"
6. В ДВА ОБОРОТА И ЗАКЛАДЫВАЮТСЯ БУТИЛКАУЧУКОВОЙ МАСТИКОЙ.
7. СТАЛЬНУЮ ЧАСТЬ ИЗОЛИРОВАТЬ В СООТВЕТСТВИИ С РД 153-39.4-091-01.
8. НА СТАЛЬНУЮ ЧАСТЬ ТРУБКИ НАНЕСТИ ЭМАЛЬ НЦ-132 ЖЕЛТОГО ЦВЕТА ПО ГОСТ 6631-74,
9. С ПРЕДВАРИТЕЛЬНОЙ ГРУНТОВКОЙ ГФ019 ГОСТ Р 51693-2000. ФУТЛЯР ДЛЯ КОТРОЛЬНОЙ ТРУБКИ
10. ПЕРЕД УСТАНОВКОЙ ЗАГРУНТОВАТЬ.
11. СИГНАЛЬНАЯ ЛЕНТА УКЛАДЫВАЕТСЯ НА РАССТОЯНИИ 200ММ ОТ ВЕРХА ПРИСЫПАННОГО
12. ПОЛИЭТИЛЕНОВОГО ФУТЛЯРА.
13. ЗАСЫПКУ ПРОИЗВОДИТЬ ПОСЛОЙНО С УПЛОТНЕНИЕМ И ПРОЛИВКОЙ ЧЕРЕЗ КАЖДЫЕ 200 ММ.

СПЕЦИФИКАЦИЯ

ПОЗ.	ОБОЗНАЧЕНИЕ	НАИМЕНОВАНИЕ	КОЛ-ВО	МАССА ЕД. КГ	ПРИМЕЧАНИЕ
1	2	3	4	5	6
		ДЕТАЛИ			
1	ГОСТ 10704-91	ТРУБА СТ. 325Х8,0 L=16.0м	1	шт	
2	ГОСТ Р 50838-95*	ТРУБА ПЭ SDR9 ø110х12,3			
3	СЕРИЯ5.905-15,В.1 УГ 16.01. 00-02	ТРУБА СТ. 57Х3,0 С ВЕСЬМА УСИЛЕННОЙ ИЗОЛЯЦИЕЙ	4,0		
3а	11Б27П	КРАН ШАРОВЫЙ	1	ШТ	
		ПРОЧИЕ ИЗДЕЛИЯ			
4	ГОСТ 8736-85	ПЕСОК ПРИРОДНЫЙ ДЛЯ СТРОИТЕЛЬНЫХ РАБОТ	0,08	М3	
5	СЕРИЯ5.905-15,В.1 УГ 1.01.00	ПОДУШКА (БЕТОН ТЯЖЕЛЫЙ М150-0,04М3)	4	ШТ	
6	ГОСТ 26633-85	БЕТОН ТЯЖЕЛЫЙ М150	0,004	М3	
7	ТУ 400-28-91-75	КОВЕР	4	ШТ	
8	ГОСТ 9812-74	БИТУМ НЕФТЯНОЙ ИЗОЛЯЦИОННЫЙ БМИ-IV	14,4	ДМ3	
9	ГОСТ 16183-77	ПАКЛЯ СМОЛЯНАЯ ЛЕНТОЧНАЯ	21,6	ДМ3	
		МАТЕРИАЛЫ			
10		ПОЛИЭТИЛЕНОВЫЙ УПЛОТНИТЕЛЬ "ВИЛАТЕРМ"			НА ДВА КОНЦА ФУТЛЯРА
11		ПОЛИЭТИЛЕНОВЫЙ УПЛОТНИТЕЛЬ "ВИЛАТЕРМ"	29,6		ДМ3
12		ПЕСОК ПРИРОДНЫЙ ДЛЯ СТРОИТЕЛЬНЫХ РАБОТ	0,032		М3
		КОЛЬЦА "СПЕЙСЕР"	6		

Согласовано

Взам. инв. No

Подпись и дата

Инв. No подл.

Изм.	Кол.уч	Лист	No.док	Подпись	Дата
Разработал		Саткалиева			07.07.20
Проверил		Сейталиев			07.07.20
ГИП		Сейталиев			07.07.20
Д.контроль		Сапарова			07.07.20

Р-14.10.16/ ГУ-135-2-ГСН

«Строительство полигона ТБО в г.Атырау»

Наружное газоснабжение

Стадия	Лист	Листов
РП	31	

Устройство стального футляра с контрольной трубкой под ковер. Общий вид. Спецификация.

ТОО "Poligram" г.Атырау

Файл: Р-14.10.16/ ГУ-135-2-ГСН

Формат А3

ПОЗИЦИЯ	НАИМЕНОВАНИЕ И ТЕХНИЧЕСКАЯ ХАРАКТЕРИСТИКА	ТИП, МАРКА, ОБОЗНАЧЕНИЕ ДОКУМЕНТА, ОПРОСНОГО ЛИСТА	КОД ОБОРУДОВАНИЯ, ИЗДЕЛИЯ, МАТЕРИАЛА	ЗАВОД-ИЗГОТОВИТЕЛЬ	ЕДИНИЦА ИЗМЕРЕНИЯ	КОЛИ-ЧЕСТВО	МАССА ЕДИНИЦЫ КГ	ПРИМЕЧАНИЯ
1	2	3	4	5	6	7	8	9
	ГАЗОПРОВОД ВЫСОКОГО ДАВЛЕНИЯ							
	ГАЗОРЕГУЛЯТОРНЫЙ ПУНКТС РЕГУЛЯТОРОМС РДБК-100 РВЫХ-0,3МПА	ГСГО-М			компл	1		
	В ОГРАЖДЕНИИ							
	ТРУБА HDPE100 ГАЗ SDR9 - 110x12,3	ГОСТ Р 50838-95		АТЫРАУСКИЙ ЗАВОД ПЭ.ТРУБ	М	8000,0		
	ТРОЙНИК С ЭЛЕКТРОНАГРЕВАТЕЛЬНЫМИ ЭЛЕМЕНТАМИ PE100 ГАЗ SDR9- 160-110-160	BORFIT			ШТ	5		
	ОТВОД 30° С ЭЛЕКТРОНАГРЕВАТЕЛЬНЫМИ ЭЛЕМЕНТАМИ PE100 ГАЗ SDR9- 110X12,3	BORFIT			ШТ	1		
	ОТВОД 45° С ЭЛЕКТРОНАГРЕВАТЕЛЬНЫМИ ЭЛЕМЕНТАМИ PE100 ГАЗ SDR9- 110x12,3	BORFIT			ШТ	2		
	ОТВОД 90° С ЭЛЕКТРОНАГРЕВАТЕЛЬНЫМИ ЭЛЕМЕНТАМИ PE100 ГАЗ SDR9- 110x12,3	BORFIT			ШТ	2		
	МУФТА С ЭЛЕКТРОНАГРЕВАТЕЛЬНЫМИ ЭЛЕМЕНТАМИ PE100 ГАЗ SDR9- 110X12,3	FRIALEN		АТЫРАУСКИЙ ЗАВОД ПЭ.ТРУБ	ШТ	100	18,600	
	ФУТЛЯР ИЗ ТРУБЫ СТ.ø325X8,0 ВСТ3СП2 ГОСТ10705-80 С ВЕСЬМА УСИЛЕННОЙ ИЗОЛЯЦИЕЙ	ГОСТ10704-91/СЕРИЯ 5.905-15						
	МЕТОДОМ ГНБ L=117.0м				шт	1		СМ. ЛИСТ-18
	L=16.0м				шт	1		СМ. ЛИСТ АС.ГСН-7
	ФУТЛЯР ИЗ ТРУБЫ HDPE100 ГАЗ SDR11 - 225X20,5 L=85.0М МЕТОДОМ ГНБ	ГОСТ Р 50838-95		АТЫРАУСКИЙ ЗАВОД ПЭ.ТРУБ	ШТ	1		СМ. ЛИСТ-16
	ФУТЛЯР ИЗ ТРУБЫ HDPE100 ГАЗ SDR11 - 225X20,5 L=47.0М МЕТОДОМ ГНБ	ГОСТ Р 50838-95		АТЫРАУСКИЙ ЗАВОД ПЭ.ТРУБ	ШТ	1		СМ. ЛИСТ-17
	ФУТЛЯР ИЗ ТРУБЫ HDPE100 ГАЗ SDR11 - 225X20,5 L=17.0М	ГОСТ Р 50838-95		АТЫРАУСКИЙ ЗАВОД ПЭ.ТРУБ	ШТ	2		СМ. ЛИСТ-17
	ФУТЛЯР ИЗ ТРУБЫ HDPE100 ГАЗ SDR11 - 225X20,5 L=20.0М	ГОСТ Р 50838-95		АТЫРАУСКИЙ ЗАВОД ПЭ.ТРУБ	ШТ	3		СМ. ЛИСТ-17
	ФУТЛЯР ИЗ ТРУБЫ HDPE100 ГАЗ SDR11 - 225X20,5 L=19.0М	ГОСТ Р 50838-95		АТЫРАУСКИЙ ЗАВОД ПЭ.ТРУБ	ШТ	1		СМ. ЛИСТ-17
	ФУТЛЯР ИЗ ТРУБЫ HDPE100 ГАЗ SDR11 - 225X20,5 L=33.0М	ГОСТ Р 50838-95		АТЫРАУСКИЙ ЗАВОД ПЭ.ТРУБ	ШТ	1		СМ. ЛИСТ-17
	ФУТЛЯР ИЗ ТРУБЫ HDPE100 ГАЗ SDR11 - 225X20,5 L=27.0М	ГОСТ Р 50838-95		АТЫРАУСКИЙ ЗАВОД ПЭ.ТРУБ	ШТ	1		СМ. ЛИСТ-17
	УСТАНОВКА КОНТРОЛЬНОЙ ТРУБКИ ø57 НА СТАЛЬНОМ ФУТЛЯРЕ ГАЗОПРОВОДА В КОВЕРЕ С КОМБИНИРОВАННЫМ ЛЕНТОЧНЫМ ПОЛИЭТИЛЕНОВЫМ ПОКРЫТИЕМ ВЕСЬМА УСИЛЕННОГО ТИПА	ГОСТ 10704-91			КОМПЛ.	1		СМ. ЛИСТ-19

КОЛИЧЕСТВО ПЭ ТРУБ ПРИНЯТО С ЗАПАСОМ:
- 1,5% С УЧЕТОМ УКЛАДКИ ЗМЕЙКОЙ,
- 1,5% ДЛЯ ИЗГОТОВЛЕНИЯ КОНТРОЛЬНЫХ СВАРНЫХ СОЕДИНЕНИЙ

Согласовано

Взам. инв. No

Подпись и дата

Инв. No подл.

Изм.	Кол.уч	Лист	No.док	Подпись	Дата
Разработал		Саткалиева			07.07.20
Проверил		Сейталиев			07.07.20
ГИП		Сейталиев			07.07.20
Д.контроль		Сапарова			07.07.20

Р-14.10.16/ ГУ-135-2-ГСН.С

«Строительство полигона ТБО в г.Атырау»

НАРУЖНОЕ ГАЗОСНАБЖЕНИЕ

Стадия	Лист	Листов
РП	1	2

Спецификация оборудовании и материалов

ТОО "Poligram" г.Атырау

ПОЗИЦИЯ	НАИМЕНОВАНИЕ И ТЕХНИЧЕСКАЯ ХАРАКТЕРИСТИКА	ТИП, МАРКА, ОБОЗНАЧЕНИЕ ДОКУМЕНТА, ОПРОСНОГО ЛИСТА	КОД ОБОРУДОВАНИЯ, ИЗДЕЛИЯ, МАТЕРИАЛА	ЗАВОД-ИЗГОТОВИТЕЛЬ	ЕДИНИЦА ИЗМЕРЕНИЯ	КОЛИ-ЧЕСТВО	МАССА ЕДИНИЦЫ КГ	ПРИМЕЧАНИЯ
1	2	3	4	5	6	7	8	9
	УСТАНОВКА КОНТРОЛЬНОЙ ТРУБКИ ø57 НА ПОЛИЭТИЛЕНОВОМ ФУТЛЯРЕ ГАЗОПРОВОДА В КОВЕРЕ С КОМБИНИРОВАННЫМ ЛЕНТОЧНЫМ ПОЛИЭТИЛЕНОВЫМ ПОКРЫТИЕМ ВЕСЬМА УСИЛЕННОГО ТИПА	ГОСТ 10704-91			КОМПЛ.	8		СМ. ЛИСТ -17
	УСТРОЙСТВО СТАЛЬНОГО ФУТЛЯРА С КОНТРОЛЬНОЙ ТРУБКОЙ ПОД КОВЕР.				КОМПЛ.	1		СМ. ЛИСТ -19
	УСТАНОВКА ЗАДВИЖКИ ДУ100 В ОГРАЖДЕНИИ 2Х2Х1,75				КОМПЛ.	2		СМ. ЛИСТ-23
	УЗЕЛ ВЫХОДА ПОЛИЭТИЛЕНОВОГО ГАЗОПРОВОДА ПЭ110Х12,3/СТ108Х4,0 ИЗ ЗЕМЛИ.				КОМПЛ.	5		СМ. ЛИСТ-38,39
	ГАЗОПРОВОД СРЕДНЕГО ДАВЛЕНИЯ							
	ГАЗОРЕГУЛЯТОРНЫЙ ПУНКТ ШКАФНОЙ РВЫХ-2,0КПА С РДНК-400	ГРПШ-400-01			1	КОМПЛ.		
	ОГРАЖДЕНИЕ ГРПШ-400-01				компл.	1		см. лист-42,43
	ТРУБА HDPE100 ГАЗ SDR11 - 110х10,0	ГОСТ Р 50838-95		АТЫРАУСКИЙ ЗАВОД ПЭ.ТРУБ	М	3000,0		
	ТРУБА HDPE100 ГАЗ SDR11 - 63х5,8	ГОСТ Р 50838-95		АТЫРАУСКИЙ ЗАВОД ПЭ.ТРУБ	М	75,0		
	ТРОЙНИК С ЭЛЕКТРОНАГРЕВАТЕЛЬНЫМИ ЭЛЕМЕНТАМИ РЕ100 ГАЗ SDR11- 110-63-110	FRIALEN			ШТ	33		
	МУФТА С ЭЛЕКТРОНАГРЕВАТЕЛЬНЫМИ ЭЛЕМЕНТАМИ РЕ100 ГАЗ SDR11- 110Х10,0	FRIALEN		АТЫРАУСКИЙ ЗАВОД ПЭ.ТРУБ	ШТ	50		
	УЗЕЛ ВЫХОДА ПОЛИЭТИЛЕНОВОГО ГАЗОПРОВОДА ПЭ110Х10,0/СТ108Х4,0 ИЗ ЗЕМЛИ.				КОМПЛ.	1		СМ. ЛИСТ-40,41
	УЗЕЛ ВЫХОДА ПОЛИЭТИЛЕНОВОГО ГАЗОПРОВОДА ПЭ63Х5,8/СТ57Х3,0 ИЗ ЗЕМЛИ				КОМПЛ.	1		СМ. ЛИСТ-44,45
	ОЧИСТКА И ПРОДУВКА ГАЗОПРОВОДОВ				М	11000,0		
	ИСПЫТАНИЕ ГАЗОПРОВОДА НА ГЕРМЕТИЧНОСТЬ				М	11000,0		
	ОБЪЕМ ЗЕМЛЯНЫХ РАБОТ:							
	РАЗРАБОТКА ГРУНТА ЭКСКАВАТОРОМ V=0,65М3				М/М3	10686/7694		
	РАЗРАБОТКА ГРУНТА ВРУЧНУЮ				М/М3	65/78,0		
	КОНТРОЛЬ ФИЗИЧЕСКИМ МЕТОДОМ СВАРНЫХ СОЕДИНЕНИЙ ГАЗОПРОВОДА							
	СТ. ГАЗОПРОВОД Д325х8,0 (РАДИОГРАФИЧЕСКИМ МЕТОДОМ)				СТ	6		НАДЗЕМНЫЙ
	КОНТРОЛЬ ФИЗИЧЕСКИМ МЕТОДОМ СВАРНЫХ СОЕДИНЕНИЙ ГАЗОПРОВОДА							
	ГАЗОПРОВОДА РЕ100 ГАЗ SDR9 110Х12,3 100% (УЛЬТРАЗВУК)				СТ	667		ПОДЗЕМНЫЙ
	ГАЗОПРОВОДА РЕ100 ГАЗ SDR11 110Х10,0 100% (УЛЬТРАЗВУК)				СТ	250		ПОДЗЕМНЫЙ
	ЛЕНТА СИГНАЛЬНАЯ С ДЕТЕКЦИЕЙ(ПРОВОДНИК ИЗОЛИРОВАННЫЙ 1ШТ,-МЕДНАЯ ПРОВОЛОКА) С НЕСМЫВАЕМОЙ НАДПИСЬЮ "ОПАСНО ГАЗ"				М	11300,0		

Согласовано

Взам. инв. No

Подпись и дата

Инв. No подл.

Изм.	Кол.Уч.	Лист	N°Док.	Подпись	Дата

Р-14.10.16/ ГУ-135-2-ГСН.С

Лист 2