POLIGRAM

ТОВАРИЩЕСТВО С ОГРАНИЧЕННОЙ ОТВЕТСТВЕННОСТЬЮ

Государственная лицензия №17006085
Выданная Государственным учреждением "Управление государственного архитектурно-строительного контроля Атырауской области".
Акимат Атырауской области от 07 апреля 2017 г.

Рабочий проект

«Строительство полигона ТБО в г.Атырау»

Заказчик: **ГУ «Атырауский городской отдел строительства»**

Внешние инженерные сети

АРХИТЕКТУРНО-СТРИОТЕЛЬНЫЕ РЕШЕНИЯ

ТОМ II Книга 2

Р-14.10.16/ ГУ-135-2-АС

Генеральный
Директор ТОО «Poligram» Савгира О. А.

г. Атырау 2020 г.

ВЕДОМОСТЬ РАБОЧИХ ЧЕРТЕЖЕЙ ОСНОВНОГО КОМПЛЕКСА АС

Лист	Наименование	Примечание
1	Общие данные	Формат А3
2	Дорожные знаки	
3	Свеча вытяжная Ду50	
4	Регулировка ковера в зоне благоустройства	
5	Информационно- предупредительный знак на пересечении с коммуникациями	
6	Информационно- опознавательный знак	
7	План пересечения проектируемого газопровода с существующим кабелем связи на ПК18+45.77 Разрез 1-1, 2-2	
8	Устройство перехода через трубопроводы казтрансойл с установкой постоянного дорожного переезда	
9	Ограждение ГСГО-М-06 8х4х1,75	
10	Ограждение задвижки Ду100, Ду50х2х1,75	
11	Ограждение ГРПШ-400-01.План. Разрез А-А, Б-Б. Узел I. План площадки.	
12	Фундамент (поз.14). Разрез 1-1. Спецификация.	
13		
14		
15		
16		

ОБЩИЕ УКАЗАНИЯ

1 Комплект чертежей марки АС разработан для следующих природно-климатических условий:
- снеговая нагрузка 80 кгс/м2
- скоростной напор ветра 38 кгс/м2
- температура наружного воздуха - минус 26° С
- глубина промерзания грунтов -1.2 м.

2. Все подземные бетонные и железобетонные конструкции выполнить из сульфатостойкого бетона W6.
3. Все бетонные поверхности, соприкасающиеся с грунтом обмазать битумом в 2 слоя.
4. В основании всех фундаментов выполнить подготовку толщиной 100 мм из щебня, пропитанного битумом.
5. Бетонные и железобетонные работы вести с выполнением требований СНиП РК 5.03-37-2005 "Несущие и ограждающие конструкции".
6. Защита стальных конструкций от коррозий:
Производство работ по устройству изоляции необходимо вести в соответствии с требованиями СНиП 3.04.03-85 "Защита строительных конструкции и сооружений от коррозии"
7. Стальные конструкций и выступающие из бетона части закладных изделий, доступные для возобнавления защитных покрытий, покрасить эмалью ПФ115 ГОСТ 6465-76* (два слоя) толщиной 55 мкм. По грунтовке ГФ-021 ГОСТ 25129-82* (один слой)
8. Разработку котлована для подземных резервуаров производить непосредственно перед устройством емкости, не допуская замораживания, замачивания и выветривания грунтов основания.
9. При производстве строительно монтажных работ необходимо руководствоваться указаниями СНиП РК 1.03.-05-2001 " Охрана труда и техника безопасности в строительстве"

ВЕДОМОСТЬ ССЫЛОЧНЫХ И ПРИЛАГАЕМЫХ ДОКУМЕНТОВ

Обозначение	Наименование	Примечания
СНиП РК 5.03-34-2005.	" Бетонные и железобетонные конструкции ".	
СНиП РК 5.04-23-2002.	" Стальные конструкций ".	
СНиП РК 2.01-19-2004.	" Защита строительных конструкций от коррозий".	
Р-28.06.17/39-АС.СО	Спецификация и материалов	

Согласовано

Взам. инв. No

Подпись и дата

Инв. No подл.

Технические решения принятые в рабочих чертежах, соответствуют требованиям экологических, санитарно-гигиенических, противопожарных и других норм, действующих на территории Республики Казахстан, обеспечивают безопасную для жизни и здоровья людей эксплуатацию обьекта при соблюдении предусмотренных рабочими чертежами мероприятий.

Главный инженер проекта: Сейталиев А.

Изм.	Кол.уч	Лист	No.док	Подпись	Дата
Разработал		Лукпанова			
Проверил		Карамолдаев			
ГИП		Сейталиев			
Д.контроль		Сапарова			

Р-14.10.16/ ГУ-135-2 АС

«Строительство полигона ТБО в г.Атырау»

Внешние инженерные сети

Стадия	Лист	Листов
РП	1	12

Общие данные

ТОО "Poligram" г.Атырау

Файл: Р-14.10.16/ ГУ-135-2-АС

Формат А3

Типовая схема размещения дорожных знаков на пересечении трубопровода с автомобильными дорогами

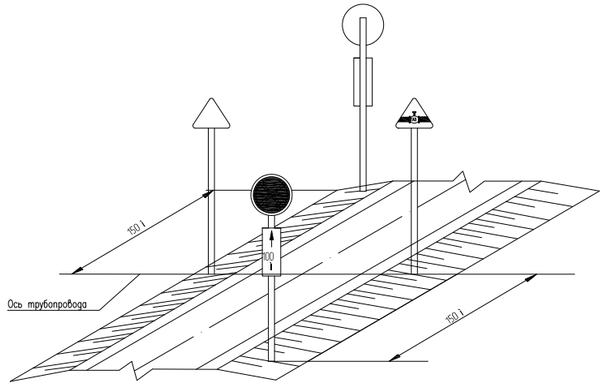

Расчетная схема опоры для установки дорожных знаков

Схема №5, (ГОСТ 25459-82, стр. 15)

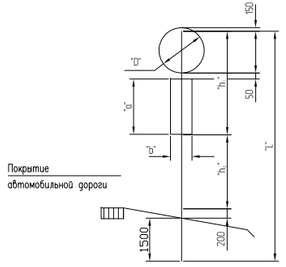

Таблица опор под дорожные знаки на пересечении автомобильных дорог с газопроводом

Типоразмер знака	РАЗМЕРЫ						Марка опоры по ГОСТ 25459-82
	"D"	"a"	"b"	"h"	"h_2"	"L"	
I	600	600	300	1700	1100	4500	10Ж45-25.1
II	700	700	350	2000	1300	5000	10Ж50-25.1

Узел крепления щитка знака

Тип 2 (серия 3.503.9-80)

"А"

Скоба знака

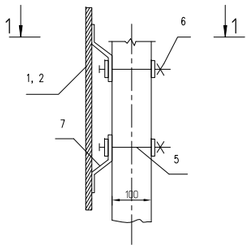

1 – 1

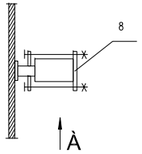

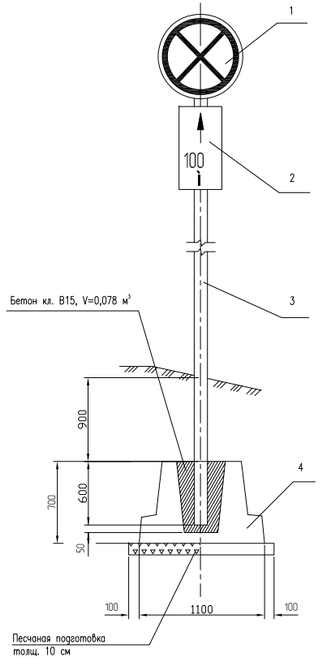

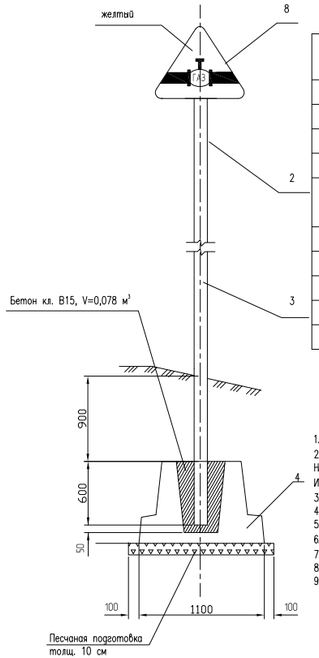

Деталь 8

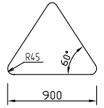

СПЕЦИФИКАЦИЯ (НА ОДИН КОМПЛЕКТ).

Поз.	Обозначение	Наименование	Кол.	Масса ед. кг.	Примечание
1	СТ РК 1125-2002	Знак № 3.27			
		"ОСТАНОВКА ЗАПРЕЩЕНА"	2		
2	то же	Знак № 7.2.2.			
		"Зона действия"	2		
3	ГОСТ 25459-82	Опора 10Ж-45-25.1	2	167,4	тип I
		Опора 10Ж-50-25.1	12	186,0	тип II
4	3.503.9-80	Фундамент Ф-1	14	850,0	
5	ГОСТ 7798-70*	Болт М 10х130.58	56	0,09	
6	ГОСТ 5915-70*	Гайка М 10	56	0,01	
7	3.503.9-80.1-11	Пластина П4	56	0,09	
8	СТ 1125-2002	Знак "Осторожно газопровод"	12		

* – ВЫПОЛНЯТЬ В СООТВЕТСТВИИ С УКАЗАНИЯМИ ТУ 400-12-282-84

ПРИМЕЧАНИЯ:

1. УСТАНОВКУ ДОРОЖНЫХ ЗНАКОВ ПРИМЕНИТЬ НА ПЕРЕСЕЧЕНИИ ТРУБОПРОВОДА С АВТОМОБИЛЬНЫМИ ДОРОГАМИ
2. ФУНДАМЕНТЫ ВЫПОЛНЯЮТСЯ ИЗ БЕТОНА КЛ. В15, МОРОЗОСТОЙКОСТЬЮ МАРКИ F100 ПО СЕРИИ 3.503.9-80 ВЫП.1. РАСХОД БЕТОНА КЛ. В15 НА ИЗГОТОВЛЕНИЕ ФУНДАМЕНТА Ф-1 – 0,35 M^3. ДЛЯ АРМИРОВАНИЯ ИСПОЛЬЗУЕТСЯ СВАРНАЯ СЕТКА ИЗ АРМАТУРЫ КЛАССА А III ПО ГОСТ 5781-82 И АРМАТУРНЫХ СТЕРЖНЕЙ КЛАССА ВР-1 ПО ГОСТ 6727-80*
3. ПОВЕРХНОСТИ БЕТОНА, СОПРИКАСАЮЩИЕСЯ С ГРУНТОМ ПОКРЫТЬ БИТУМНО-ЛАТЕКСНОЙ МАСТИКОЙ В 2 СЛОЯ
4. ИЗГОТОВЛЕНИЕ ФУНДАМЕНТОВ ПРЕДУСМОТРЕНО В НЕРАЗЪЕМНЫХ ФОРМАХ.
5. ДЛЯ ИЗГОТОВЛЕНИЯ ПЛАСТИН ИСПОЛЬЗУЕТСЯ ПОЛОСОВАЯ СТАЛЬ ПО ГОСТ 19903-74*
6. НАДЗЕМНУЮ И ПОДЗЕМНУЮ ЧАСТЬ ОПОР ОКРАСИТЬ ЭМАЛЬЮ АТМОСФЕРОСТОЙКОЙ ПО ГОСТ Р 51691-2000 ДЛЯ КЛАССА ПОКРЫТИЯ V
7. РАСХОД ПЕСКА НА ВЫПОЛНЕНИЕ ПЕСЧАНОЙ ПОДГОТОВКИ 0,17M^3
8. ИЗГОТОВЛЕНИЕ ЗНАКОВ ВЫПОЛНЯТЬ В СТРОГОМ СООТВЕТСТВИИ С ТРЕБОВАНИЯМИ ГОСТ 10807-78
9. УСТАНОВКА ДОРОЖНЫХ ЗНАКОВ ПОДЛЕЖИТ СОГЛАСОВАНИЮ С ОРГАНАМИ ГОСАВТОИНСПЕКЦИИ

Согласовано

Взам. инв. No

Подпись и дата

Инв. No подл.

Изм.	Кол.уч	Лист	No.док	Подпись	Дата	Р-14.10.16/ ГУ-135-2		АС
						«Строительство полигона ТБО в г.Атырау»		
Разработал		Лукпанова				Внешние инженерные сети	Стадия	Лист	Листов
Проверил		Карамолдаев					РП	2	
ГИП		Сейталиев							
Д.контроль		Сапарова				Дорожные знаки	ТОО "Poligram" г.Атырау	

Файл:Р-14.10.16/ ГУ-135-2-АС

Формат А4х4

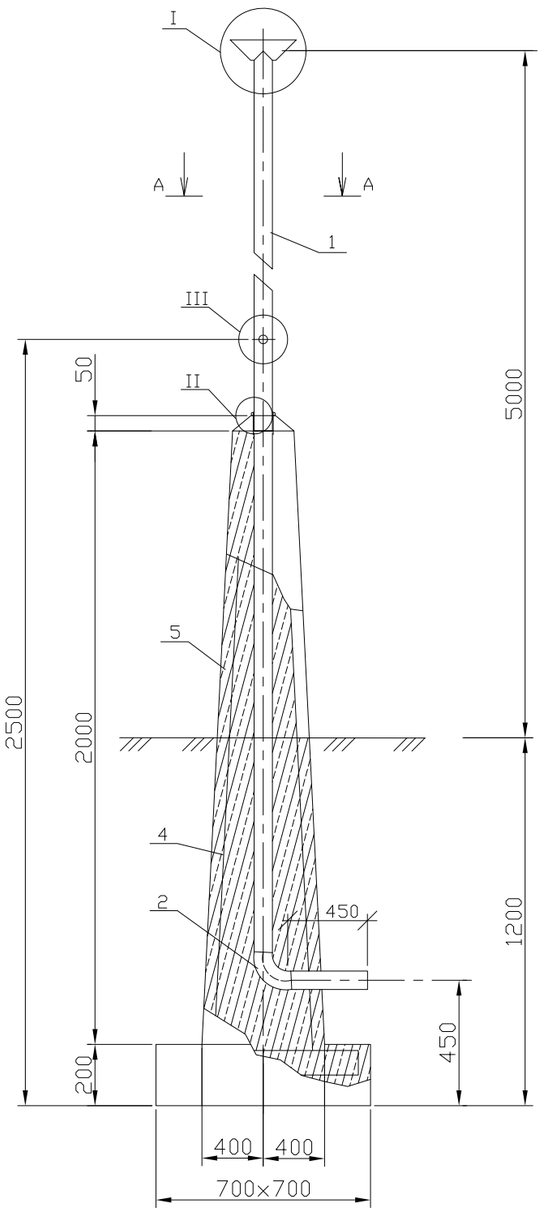

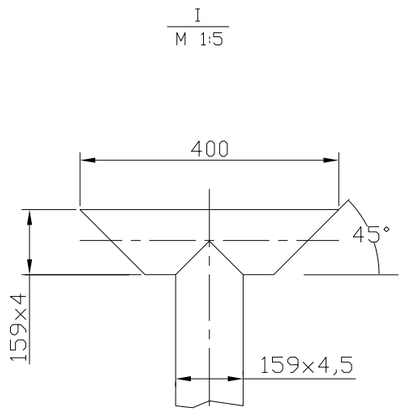

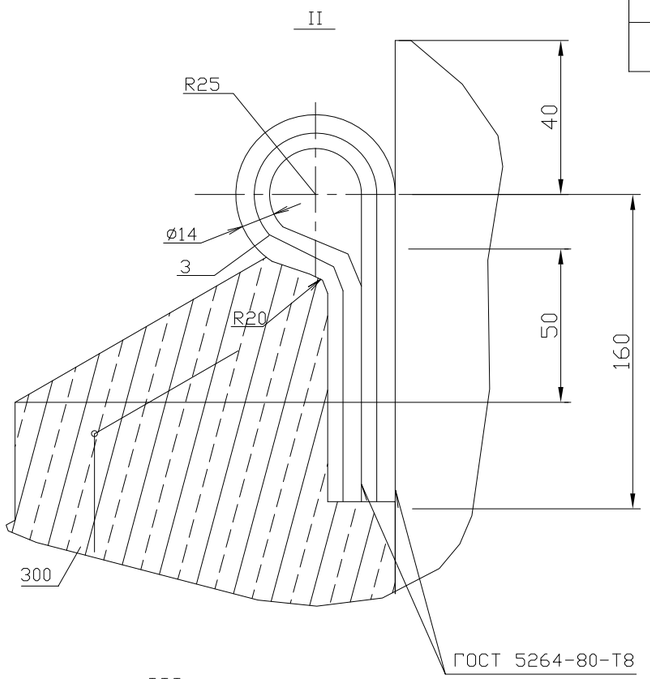

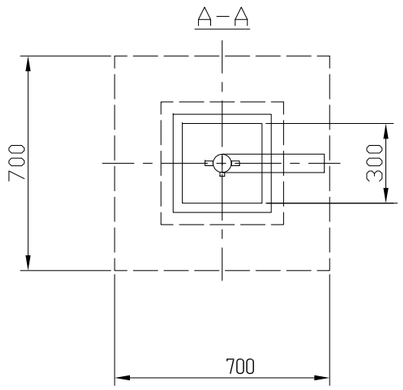

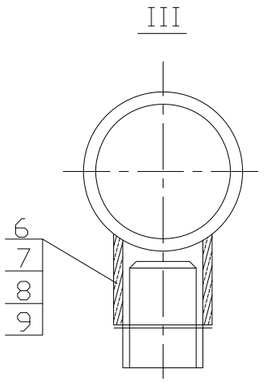

СПЕЦИФИКАЦИЯ НА ОДНУ СВЕЧУ.

ПОЗ.	ОБОЗНАЧЕНИЕ	НАИМЕНОВАНИЕ	КОЛ-ВО	МАССА ЕД. КГ	ПРИМЕЧАНИЕ
1	2	3	4	5	6
		ВЫТЯЖНАЯ СВЕЧА	6		ШТ
1	ГОСТ 10704-91	ТРУБА ø89х4,5	6,5	8,5	М
2	ГОСТ 17375-2001	ОТВОД 90°89Х4,5	1	1,4	ШТ
3	ГОСТ 2590-88	КРУГ В14; L=0,5М	2	0,22	ШТ
4	ГОСТ 26633-91	БЕТОН КЛАССА В15	0,33	2400	М
5	ГОСТ 23279-85	СЕТКА 225Х305	1	68,6	
6	ГОСТ 8969-75	БОБЫШКА БП-1-М27-55	1	0,015	ШТ
7	ГОСТ 8969-75	ПРОБКА П-М27Х2	1	0,12	ШТ
		ПАРОНИТ ПОН ГОСТ 481-80			
8	ГОСТ 10906-78*	ШАЙБА 27	1	0,096	ШТ

Согласовано

Взам. инв. No

Подпись и дата

Инв. No подл.

Изм.	Кол.уч	Лист	No.док	Подпись	Дата
Разработал		Лукпанова			
Проверил		Карамолдаев			
ГИП		Сейталиев			
Д.контроль		Сапарова			

Р-14.10.16/ ГУ-135-2 АС

«Строительство полигона ТБО в г.Атырау»

Внешние инженерные сети

Стадия	Лист	Листов
РП	3	

Свеча вытяжная Ду50

ТОО "Poligram" г.Атырау

Файл: Р-14.10.16/ ГУ-135-2-АС

Формат А3

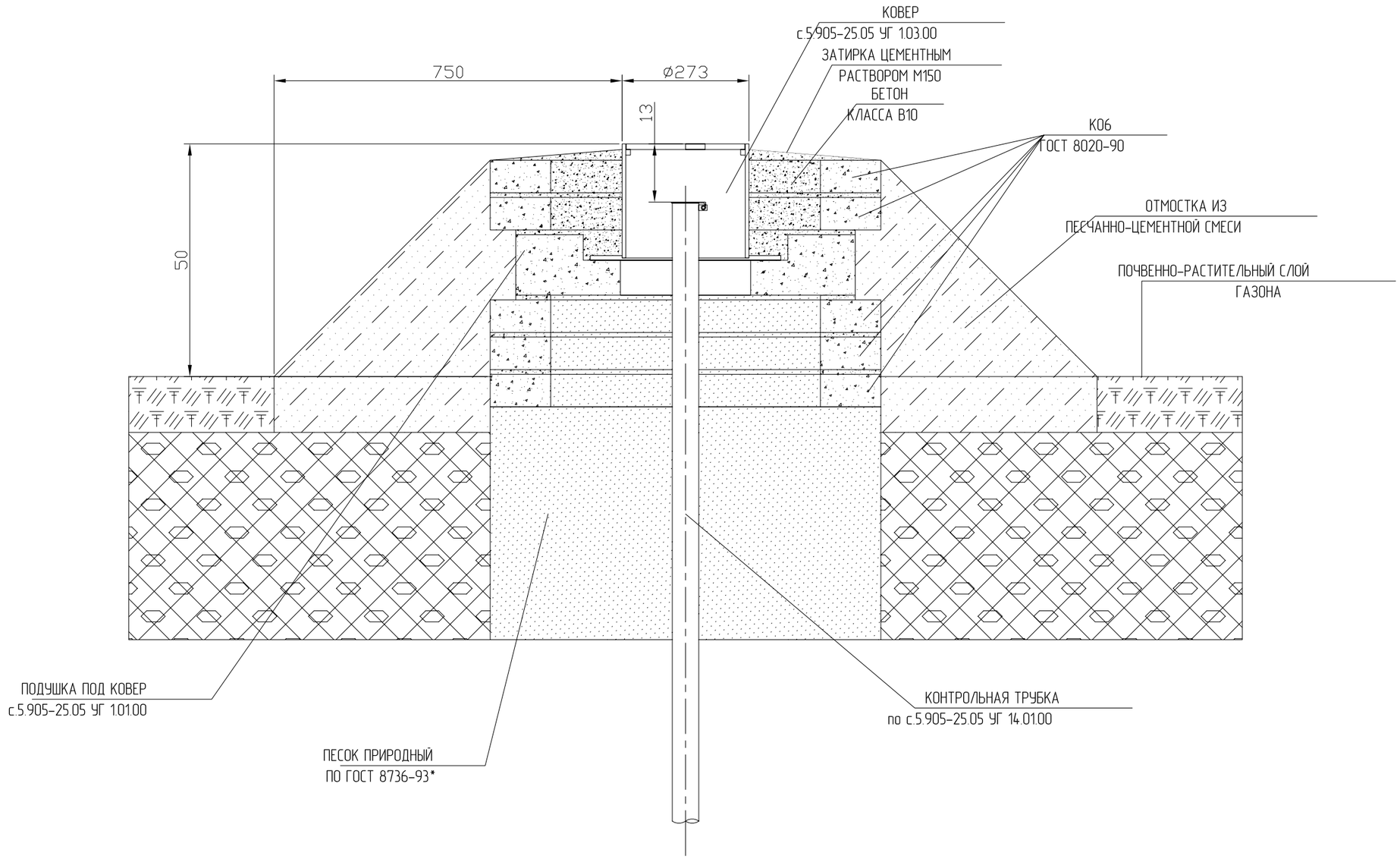

1. ПРИ ВЫПОЛНЕНИИ РАБОТ ПО БЛАГОУСТРОЙСТВУ ГАЗОНОВ ОБЕСПЕЧИТЬ ВЫСОТУ КРЫШКИ КОВЕРА НА 0,5 М ВЫШЕ УРОВНЯ ЗЕМЛИ.
2. ОБЕСПЕЧИТЬ УСТРОЙСТВО ОТМОСТКИ ДЛЯ ИСКЛЮЧЕНИЯ ПРОНИКНОВЕНИЯ ПОВЕРХНОСТНЫХ ВОД В ГРУНТ БЛИЗ КОВЕРА.
3. РЕГУЛИРОВКА ОТМЕТОК КРЫШЕК КОВЕРОВ ДО 7 СМ ВЫПОЛНЯЕТСЯ ПУТЁМ ПОДСЫПКИ ПЕСКА – ДЛЯ УВЕЛИЧЕНИЯ И РАЗРАБОТКИ – ДЛЯ УМЕНЬШЕНИЯ ВЫСОТЫ ПЕСЧАНОГО ОСНОВАНИЯ ПОДУШКИ ПОД КОВЕР.
4. ПРИ НЕОБХОДИМОСТИ РЕГУЛИРОВКИ ОТМЕТОК КРЫШЕК КОВЕРОВ СВЫШЕ 7 СМ НЕОБХОДИМО ОТРЕГУЛИРОВАТЬ ВЫСОТУ КОНТРОЛЬНОЙ ТРУБКИ ПУТЁМ ВВАРИВАНИЯ ИЛИ ВЫРЕЗАНИЯ ПАТРУБКА ДИАМЕТРОМ АНАЛОГИЧНОМ КОНТРОЛЬНОЙ ТРУБКЕ И ДЛИНОЙ РАВНОЙ НЕОБХОДИМОЙ РЕГУЛИРОВКИ.

Согласовано

Взам. инв. No

Подпись и дата

Инв. No подл.

Изм.	Кол.уч	Лист	No.док	Подпись	Дата
Разработал		Лукпанова			
Проверил		Карамолдаев			
ГИП		Сейталиев			
Д.контроль		Сапарова			

Р-14.10.16/ ГУ-135-2 АС

«Строительство полигона ТБО в г.Атырау»

Внешние инженерные сети

Стадия	Лист	Листов
РП	4	

Регулировка ковера в зоне благоустройства

ТОО "Poligram" г.Атырау

Файл: Р-14.10.16/ ГУ-135-2-АС

Формат А3

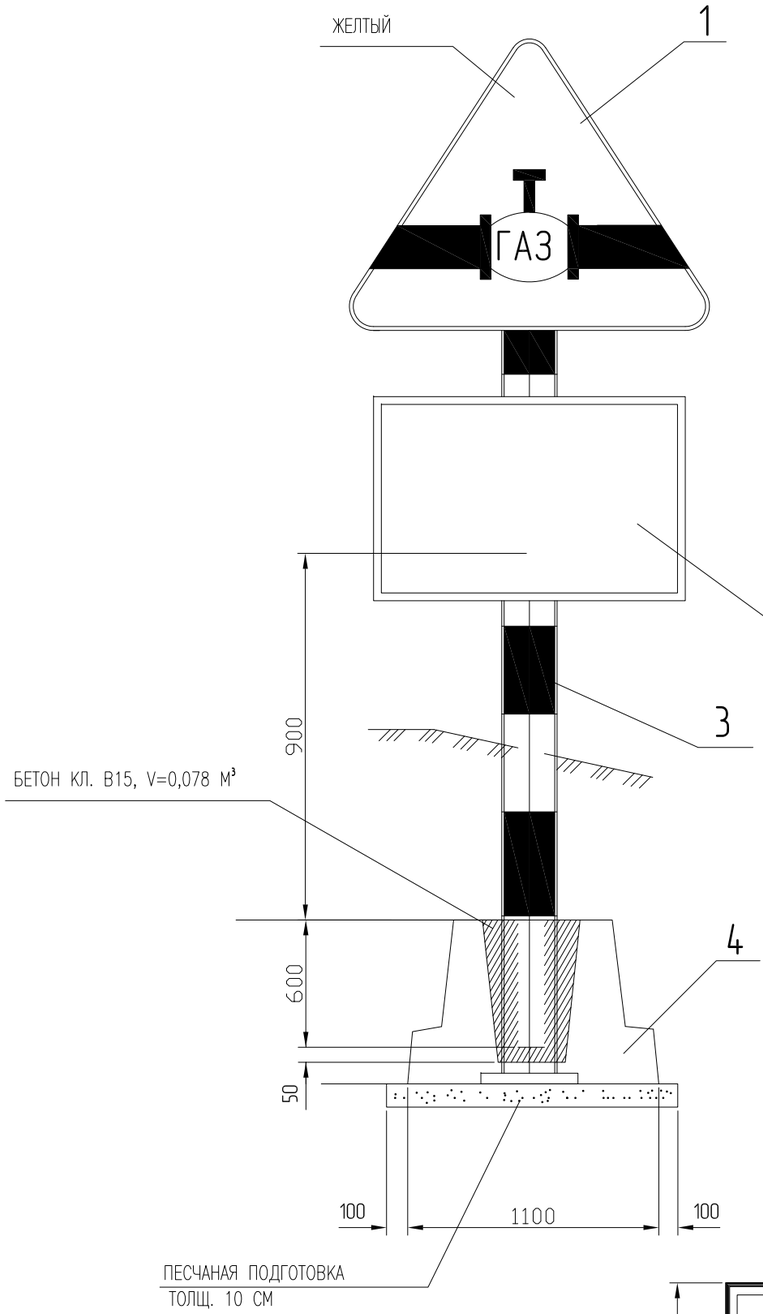

УЗЕЛ КРЕПЛЕНИЯ ЩИТКА ЗНАКА
ТИП 2 (СЕРИЯ 3.503.9-80)
"А"

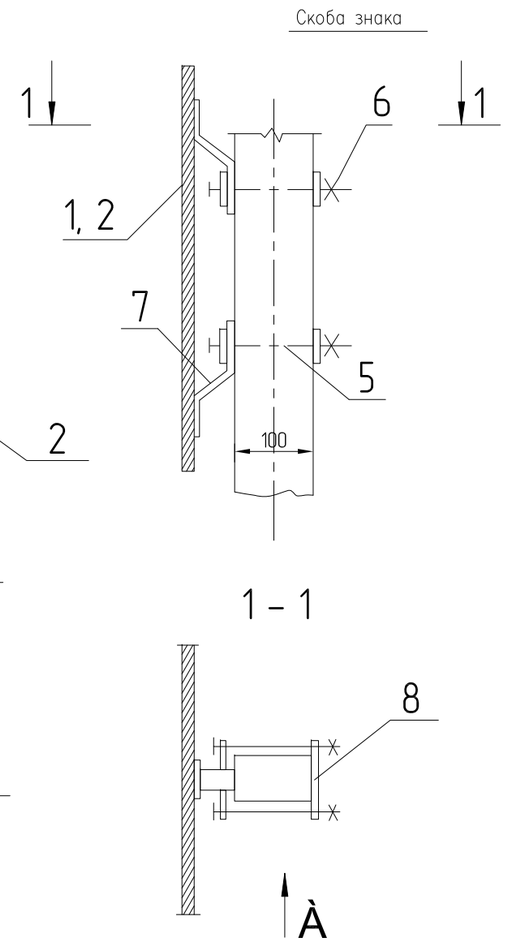

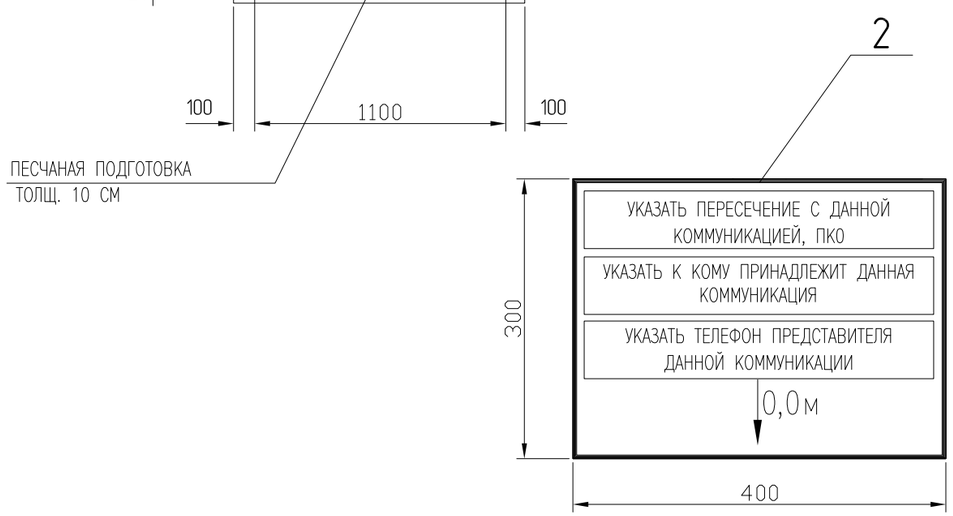

СПЕЦИФИКАЦИЯ (НА ОДИН КОМПЛЕКТ).

ПОЗ.	ОБОЗНАЧЕНИЕ	НАИМЕНОВАНИЕ	КОЛ-ВО	МАССА ЕД. КГ	ПРИМЕЧАНИЕ
1	СТ РК 1125-2002	ЗНАК "ОСТОРОЖНО ГАЗОПРОВОД"	12		
2		ЗНАК № 7.2.2. "ЗОНА ДЕЙСТВИЯ"	2		
3	ГОСТ 25459-82	ОПОРА 10Ж-45-25.1	14	167,4	
4	3.503.9-80	ФУНДАМЕНТ Ф-1	2	850,0	
5	ГОСТ 7798-70*	БОЛТ М 10Х130.58	56	0,09	
6	ГОСТ 5915-70*	ГАЙКА М 10	56	0,01	
7	3.503.9-80.1-11	ПЛАСТИНА П4	56	0,09	

* - ВЫПОЛНЯТЬ В СООТВЕТСТВИИ С УКАЗАНИЯМИ ТУ 400-12-282-84

1. УСТАНОВКУ ДОРОЖНЫХ ЗНАКОВ ПРИМЕНИТЬ НА ПЕРЕСЕЧЕНИИ ТРУБОПРОВОДА С АВТОМОБИЛЬНЫМИ ДОРОГАМИ
2. ФУНДАМЕНТЫ ВЫПОЛНЯЮТСЯ ИЗ БЕТОНА КЛ. В15, МОРОЗОСТОЙКОСТЬЮ МАРКИ F100 ПО СЕРИИ 3.503.9-80 ВЫП.1. РАСХОД БЕТОНА КЛ. В15 НА ИЗГОТОВЛЕНИЕ ФУНДАМЕНТА Ф-1 - 0,35 М³. ДЛЯ АРМИРОВАНИЯ ИСПОЛЬЗУЕТСЯ СВАРНАЯ СЕТКА ИЗ АРМАТУРЫ КЛАССА А III ПО ГОСТ 5781-82 И АРМАТУРНЫХ СТЕРЖНЕЙ КЛАССА ВР-1 ПО ГОСТ 6727-80*
3. ПОВЕРХНОСТИ БЕТОНА, СОПРИКАСАЮЩИЕСЯ С ГРУНТОМ ПОКРЫТЬ БИТУМНО-ЛАТЕКСНОЙ МАСТИКОЙ В 2 СЛОЯ
4. ИЗГОТОВЛЕНИЕ ФУНДАМЕНТОВ ПРЕДУСМОТРЕНО В НЕРАЗЪЕМНЫХ ФОРМАХ.
5. ДЛЯ ИЗГОТОВЛЕНИЯ ПЛАСТИН ИСПОЛЬЗУЕТСЯ ПОЛОСОВАЯ СТАЛЬ ПО ГОСТ 19903-74*
6. НАДЗЕМНУЮ И ПОДЗЕМНУЮ ЧАСТЬ ОПОР ОКРАСИТЬ ЭМАЛЬЮ АТМОСФЕРОСТОЙКОЙ ПО ГОСТ Р 51691-2000 ДЛЯ КЛАССА ПОКРЫТИЯ V
7. РАСХОД ПЕСКА НА ВЫПОЛНЕНИЕ ПЕСЧАНОЙ ПОДГОТОВКИ 0,17М³
8. ИЗГОТОВЛЕНИЕ ЗНАКОВ ВЫПОЛНЯТЬ В СТРОГОМ СООТВЕТСТВИИ С ТРЕБОВАНИЯМИ ГОСТ 10807-78
9. УСТАНОВКА ДОРОЖНЫХ ЗНАКОВ ПОДЛЕЖИТ СОГЛАСОВАНИЮ С ОРГАНАМИ ГОСАВТОИНСПЕКЦИИ
10. НА ПЛАКАТЕ ДАЕТСЯ КИЛОМЕТРАЖ ГАЗОПРОВОДА, МЕСТО ЗАЛЕГАНИЯ (РАСТОЯНИЕ ДО ОСИ И ГЛУБИНА), uНФОРМАЦИЯ О ПРИНАДЛЕЖНОСТИ ГАЗОПРОВОДА.
11. ПРИ УСТАНОВКЕ ЗНАКА НА ПЕРЕСЕЧЕНИИ С КОММУНИКАЦИЕЙ, УКАЗЫВАЕТСЯ НАЗВАНИЕ ПЕРЕСЕКАЕМОЙ КОММУНИКАЦИИ.
12. ЗНАК УСТАНАВЛИВАЕТСЯ В 1,0М СПРАВА ПО ХОДУ ГАЗА ОТ ОСИ ГАЗОПРОВОДА.

Согласовано

Взам. инв. No

Подпись и дата

Инв. No подл.

						Р-14.10.16/ ГУ-135-2		АС
						«Строительство полигона ТБО в г.Атырау»		
Изм.	Кол.уч	Лист	No.док	Подпись	Дата			
Разработал		Лукпанова				Внешние инженерные сети	Стадия	Лист	Листов
Проверил		Карамолдаев					РП	5	
ГИП		Сейталиев							
Д.контроль		Сапарова				Информационно-предупредительный знак на пересечении с коммуникациями	ТОО "Poligram" г.Атырау		

Файл: Р-14.10.16/ ГУ-135-2-АС

Формат А3

ПРЕДУПРЕДИТЕЛЬНЫЙ ЗНАК НА ПЕРЕСЕЧЕНИИ ГАЗОПРОВОДА

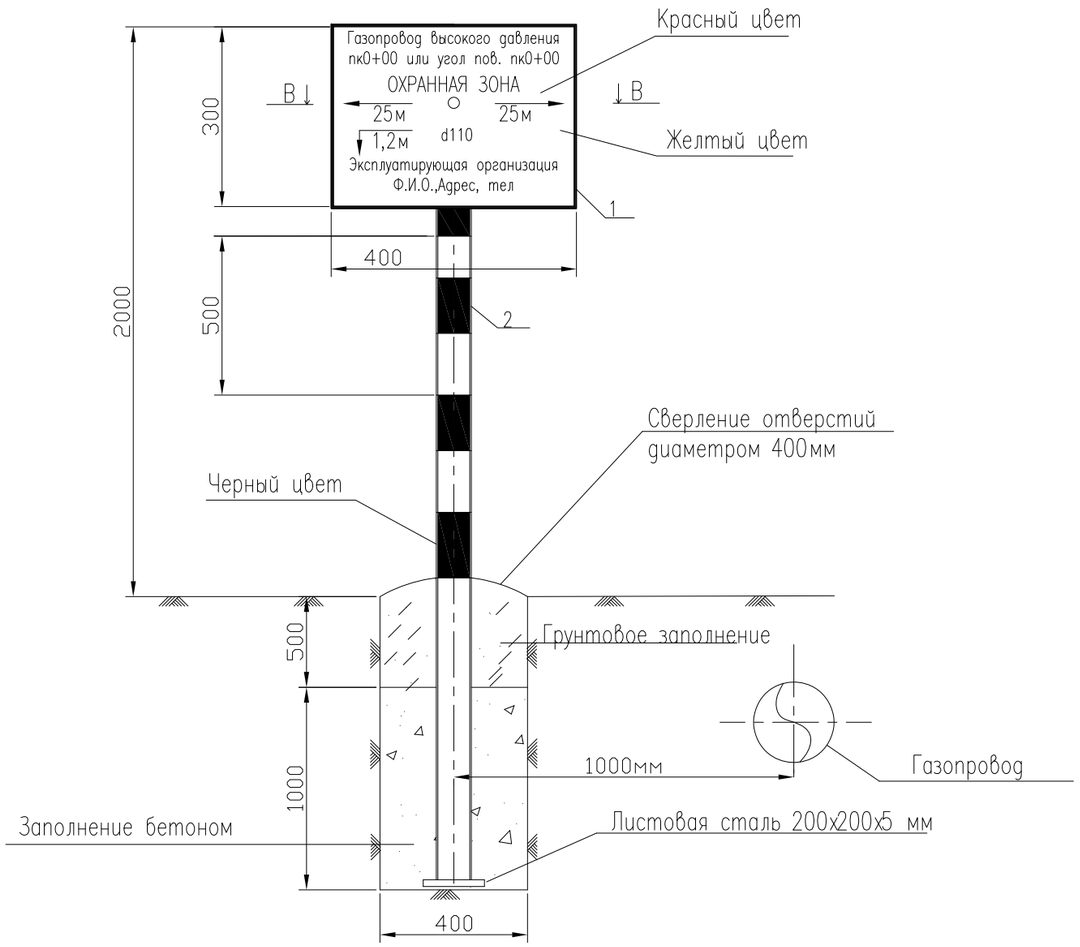

СПЕЦИФИКАЦИЯ

Марка поз.	Обозначение	Наименование	кол.	Масса ед. кг	
1	2	3	4	5	6
1	ГОСТ – 19903–90	Стальной лист 300х400			
		толщина 5.00 mm шт.	1	4.71	
2	ГОСТ 10704–91	Труба стальная			
		электросварная ø57х3.5 м	3.5	4.62	
3	ГОСТ – 7798–70*	Болт М 12 х 180.58 шт.	2	0.177	
4	ГОСТ – 5915–70*	Гайка М12–7Н.5 шт.	2	0.0154	
5	ГОСТ – 11371–78	Шайба 12 шт.	4	0.0032	
6	ГОСТ 8278–83	Швеллер10П(180х50х4)ст.3сп. шт.	2	2.50	
7		Бетон кл.В20 W8 м3	0.24		

На плакате дается километраж газопровода, место залегания (растояние до оси и глубина), информация о принадлежности газопровода.
При установке знака на пересечении с коммуникацией, указывается название пересекаемой
Знак устанавливается в 1,0м справа по ходу газа от оси газопровода.

Примечания:

1. Бетон для фундамента изготавливается на сульфатостойком цементе по ГОСТ 22266-94.
2. Под подошвой фундамента устанавливается щебеночная подготовка, пропитанная горячим битумом до полного насыщения.
3. Фундамент покрывается горячим битумом за два раза.
4. Металлические конструкции покрываются эмалевой краской по грунтовке за два раза.
5. Поз. 2 крепится к поз. 1 точечной электросваркой.

СЕЧЕНИЕ В–В

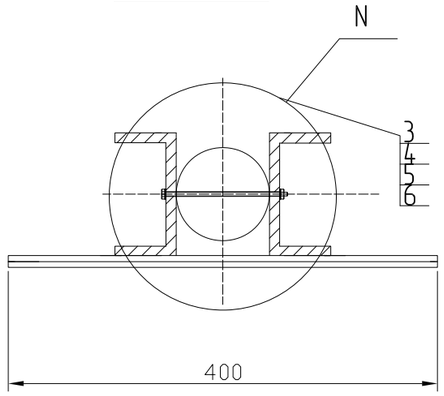

N

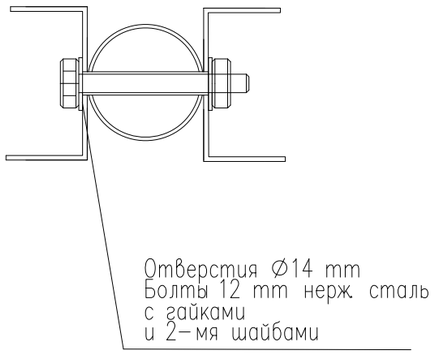

Информационно-опозновательный знак серия 5.905-25.05 черт. компл.3

Изм.	Кол.уч	Лист	No.док	Подпись	Дата	Р–14.10.16/ ГУ–135–2			АС
						«Строительство полигона ТБО в г.Атырау»			
Разработал		Лукпанова				Внешние инженерные сети	Стадия	Лист	Листов
Проверил		Карамолдаев					РП	6	
ГИП		Сейталиев							
Д.контроль		Сапарова				Информационно–опознавательный знак	ТОО "Poligram" г.Атырау		

Согласовано

Взам. инв. No

Подпись и дата

Инв. No подл.

ПЛАН ПЕРЕСЕЧЕНИЯ ПРОЕКТИРУЕМОГО ГАЗОПРОВОДА С СУЩЕСТВУЮЩИМ КАБЕЛЕМ АО"КАЗАХТЕЛЕКОМ"

1:20

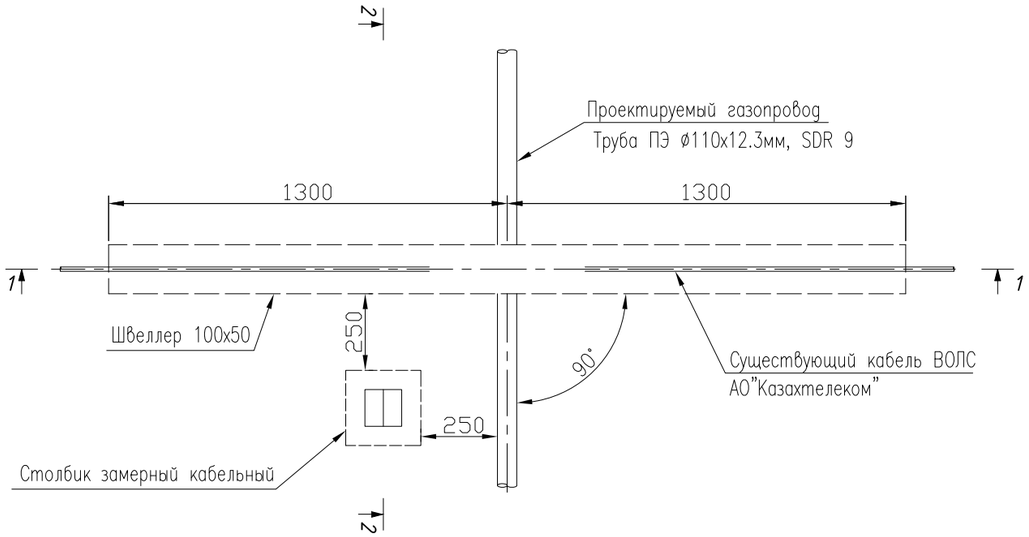

Примечания:

1. Все размеры даны в мм, если не указано иное.
2. Все отметки даны в м, если не указано иное.
3. За отметку 0.000 принята отметка подготовленного грунта.
4. Проектируемый водопровод проложен ниже существующего кабеля на расстоянии 1м в месте их пересечения, в соответствии со СНиП II-89-80ж.
5. Отметка трубопроводов принята от нижнего края.
6. В месте пересечения с водопроводом, защита кабеля выполнена двумя швеллерами 100х50, с выходом швеллеров за границы траншеи на 1м в обе стороны.
7. Место пересечения обозначить замерным столбиком.

РАЗРЕЗ 1-1

1:20

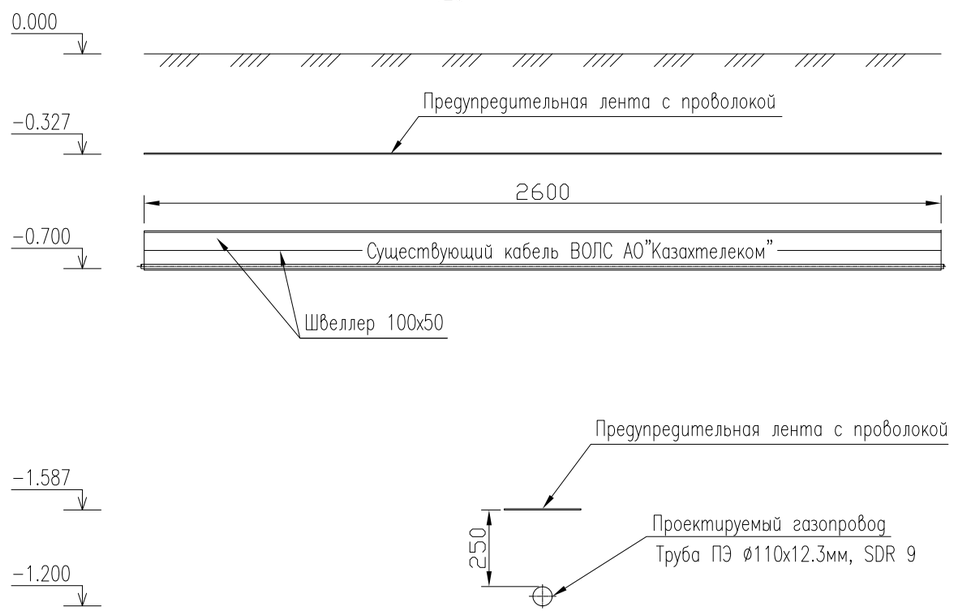

РАЗРЕЗ 2-2

1:20

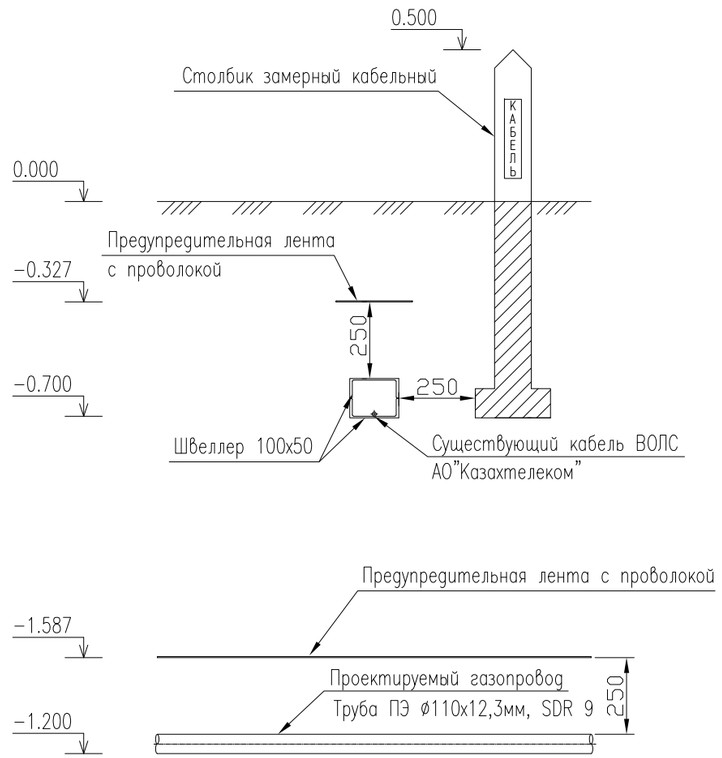

Согласовано

Взам. инв. No

Подпись и дата

Инв. No подл.

Изм.	Кол.уч	Лист	No.док	Подпись	Дата	Р-14.10.16/ ГУ-135-2		АС
						«Строительство полигона ТБО в г.Атырау»		
Разработал		Лукпанова				Внешние инженерные сети	Стадия	Лист	Листов
Проверил		Карамолдаев					РП	7	
ГИП		Сейталиев							
Д.контроль		Сапарова				План пересечения проектируемого газопровода с существующим кабелем связи на ПК18+45.77 Разрез 1-1, 2-2	ТОО "Poligram" г.Атырау	

Файл: Р-14.10.16/ ГУ-135-2-АС

Формат А3

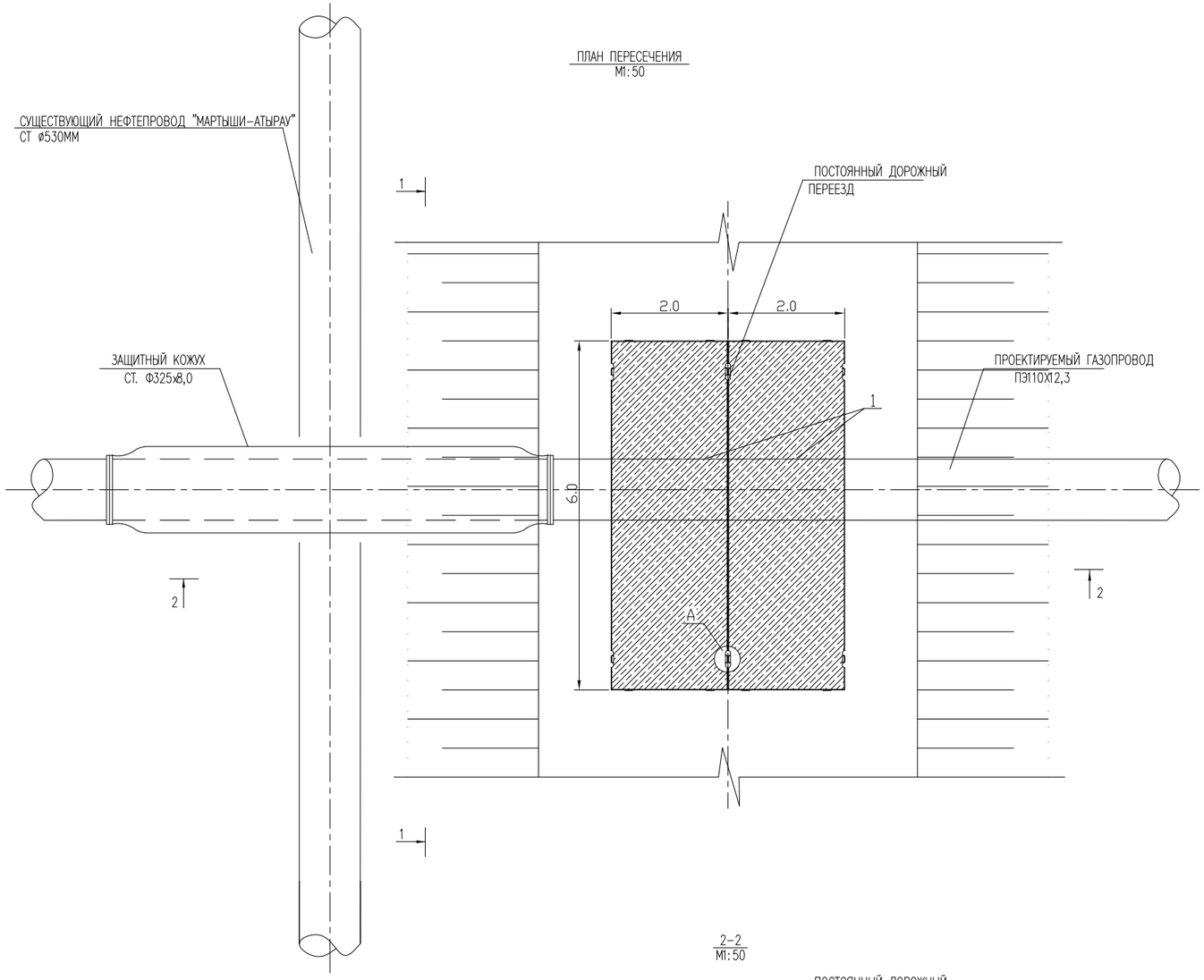

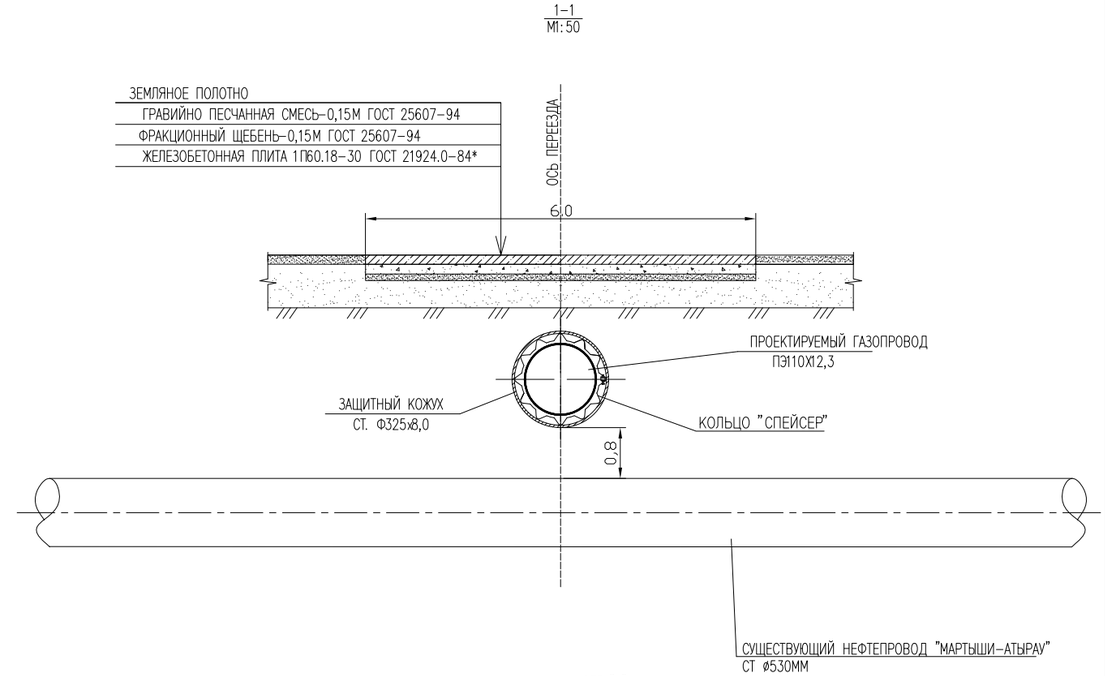

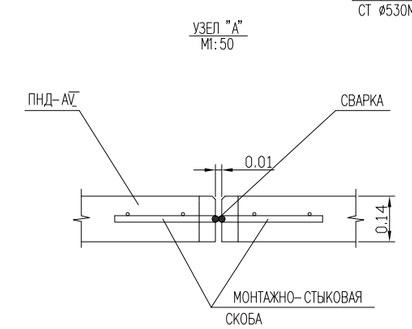

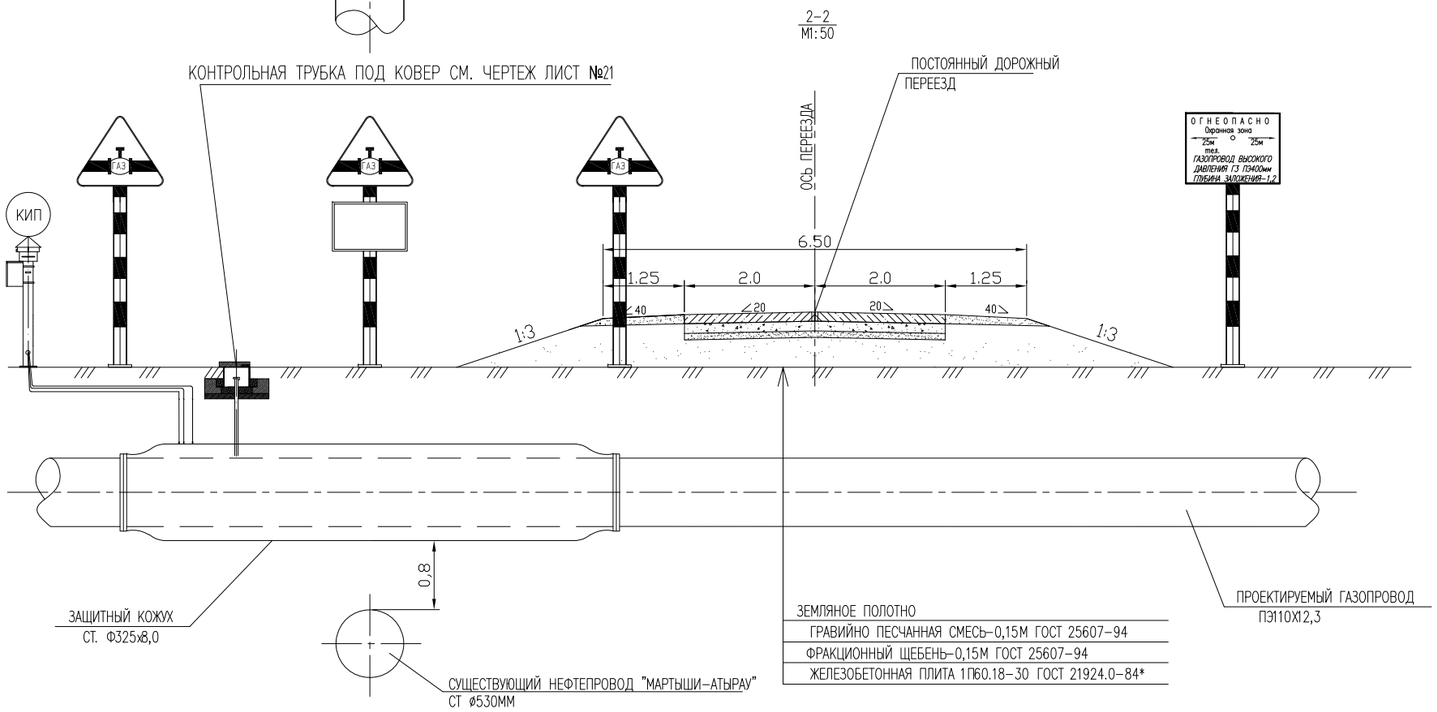

СПЕЦИФИКАЦИЯ

ПОЗ.	ОБОЗНАЧЕНИЕ	НАИМЕНОВАНИЕ	КОЛ-ВО	МАССА ЕД. КГ	ПРИМЕЧАНИЕ
1	2	3	4	5	6
		Ж/Б ПЛИТА ПОКРЫТИЯ			
1	ГОСТ 21924.0-84*	1П60.18-30	2	4200	ОДНО ПЕРЕСЕЧЕНИЕ

Изм.	Кол.уч	Лист	No.док	Подпись	Дата	Р-14.10.16/ ГУ-135-2		АС
						«Строительство полигона ТБО в г.Атырау»		
Разработал		Лукпанова				Внешние инженерные сети	Стадия	Лист	Листов
Проверил		Карамолдаев					РП	8	
ГИП		Сейталиев							
Д.контроль		Сапарова				Устройство перехода через трубопроводы каз-трансойл с установкой постоянного дорожного переезда	ТОО "Poligram" г.Атырау		

Согласовано

Взам. инв. No

Подпись и дата

Инв. No подл.

Файл: Р-14.10.16/ ГУ-135-2-АС

Формат А2

1-1

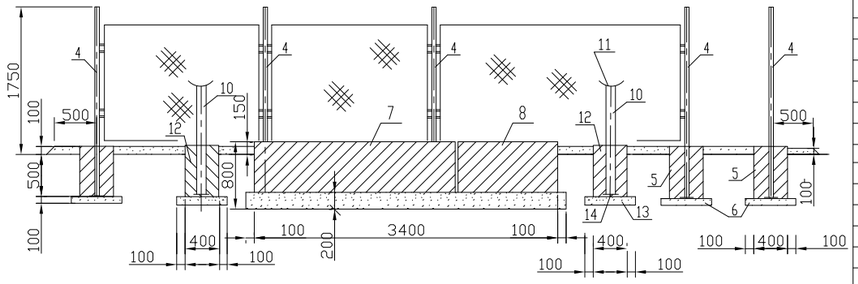

План

М1:100

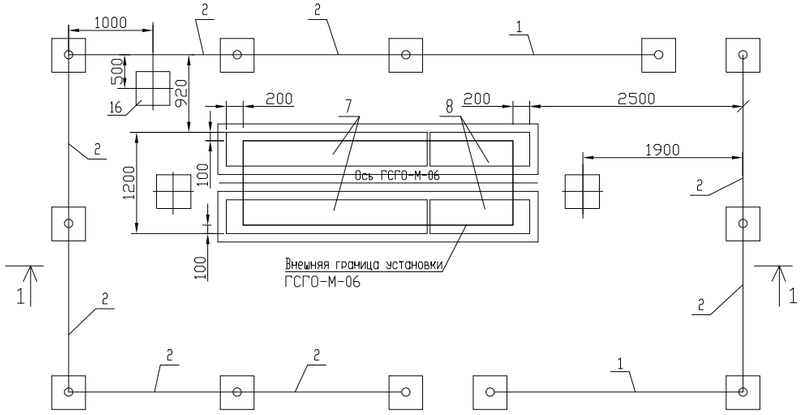

СПЕЦИФИКАЦИЯ

Поз.	Обозначение	Наименование	Ед. изм	Кол-во	Масса кг.	Примечание
1	Серия 3.017-1 вып.2	Панель ограды ПМ 2,9х1,56 состоит из:	шт.	2	31,54	По типу
	ГОСТ 8509-86	Уголок L40х4	м	8,92	2,42	
	ГОСТ 2590-71	Сталь круглая ф6	м	8,82	1,98	
	ГОСТ 103-76	Сталь полосовая 12х4	м	1,1	0,41	
		Сетка #50х2,5 2,85х1,5	м2	4,35	1,68	
2	Серия 3.017-1 вып.2	Панель ограды ПМ 1,9х1,56 состоит из:	шт.	8	23,53	По типу
	ГОСТ 8509-86	Уголок L40х4	м	6,92	2,42	
	ГОСТ 2590-71	Сталь круглая ф6	м	6,82	1,98	
	ГОСТ 103-76	Сталь полосовая 12х4	м	0,84	0,41	
		Сетка #50х2,5 1,85х1,5	м2	2,78	1,68	
3	Серия 3.017-1 вып.2	Панель ограды ПМ 0,85х1,56 состоит из:	шт.	2	15,0	По типу
	ГОСТ 8509-86	Уголок L40х4	м	4,82	2,42	
	ГОСТ 2590-71	Сталь круглая ф6	м	4,72	1,98	
	ГОСТ 103-76	Сталь полосовая 12х4	м	0,6	0,41	
		Сетка #50х2,5 0,8х1,5	м2	1,2	1,68	
4		Столб ограды состоит из:	шт.	12	2,95	
		Труба 89х3,5 ГОСТ10704-91 / Д ГОСТ10705-80	м	2,25	7,38	
	ГОСТ 19904-90	Сталь листовая 350х350х4	м2	0,13	31,4	
		Навесы для калитки	шт.	4		
		Фундамент под столб ограждения состоит из :	шт.	12		
5	ГОСТ 22266-94	Бетон класса В15 из сульфатостойкого цемента	м3	0,1		
6	ГОСТ 8267-93	Щебеночная подготовка фундамента (гравий)	м3	0,036		
	ГОСТ 8267-93	Щебень (гравий) для отсыпки площадки	м3	4,5		
		Фундамент под ГГРШ состоит из:	шт.	1		
7	ГОСТ 13579-78	Блок бетонный для стен и подвала ФБС 24.4.6.-т	шт	2	1300	
8	ГОСТ 13579-78	Блок бетонный для стен и подвала ФБС 12.4.6.-т	шт	2	650	
9	ГОСТ 8267-93	Щебеночная подготовка фундамента (гравий)	$м^3$	0,92		
		Опора под задвижку 30С41НЖ Ду200	шт.	1		
10	ГОСТ 19904-90	Труба 159х4,5 ГОСТ10704-91 / Д ГОСТ10705-80	м	1,6		
11		Лохмент (сектор) L=110мм Труба 219х6,0 ГОСТ10704-91 / Д ГОСТ10705-80	м	0,15	1,26	
12	ГОСТ 22266-94	Бетон класса В15 из сульфатостойкого цемента	м3	0,1		
13	ГОСТ 8267-93	Щебеночная подготовка фундамента (гравий)	м3	0,036		
14	ГОСТ 19904-90	Сталь листовая 350х350х4	м2	0,13	31,4	
15	ГОСТ 103-76	Сталь полосовая 40х4	м	3,0	1,26	Заземление
16		Молниеприемник	шт.	1		лист 27

1. Все открытые поверхности стальных конструкций,трубопроводов и арматуры после их монтажа покрыть двумя слоями эмали ПФ-133 по двум слоям грунтовки ГФ-021 в соответствии с приложением 15 СНиП 2.03.11-85 (защита строительных конструкций от коррозии ГОСТ 14252-88).
2. Фундамент выполнить из бетона класса В15 на сульфатостойком цементе по ГОСТ 22266-94.
3. Боковую поверхность фундамента изолировать двумя слоями рубероида.
4. Сварку производить по ГОСТ 5264-80 сплошным швом. Толщину сварочных швов принять по наименьшей толщине свариваемых элементов.
5. Поверхность монтажных петель блоков ФБС покрыть битумно-полимерной изоляцией весьма усиленного типа с оберткой "ПЕКОМ".
6. Боковые поверхности блоков ФБС покрыть горячим битумом в два слоя.
7. Под подошву фундамента устроить щебеночную подготовку толщ.100мм,с пропиткой битумом до полного насыщения.

Согласовано

Взам. инв. No

Подпись и дата

Инв. No подл.

Изм.	Кол.уч	Лист	No.док	Подпись	Дата
Разработал		Лукпанова			
Проверил		Карамолдаев			
ГИП		Сейталиев			
Д.контроль		Сапарова			

Р-14.10.16/ ГУ-135-2 АС

«Строительство полигона ТБО в г.Атырау»

Внешние инженерные сети

Стадия	Лист	Листов
РП	9	

Ограждение ГСГО-М-06 8х4х1,75

ТОО "Poligram" г.Атырау

Файл:Р-14.10.16/ ГУ-135-2-АС

Формат А4х3

1-1

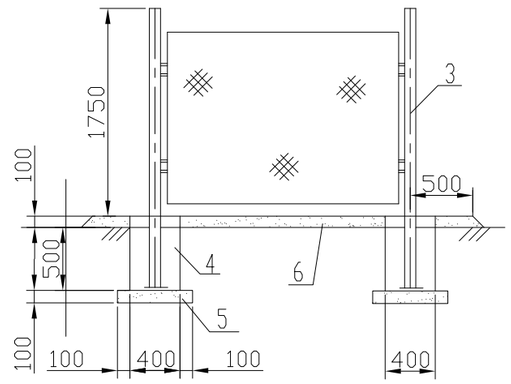

План

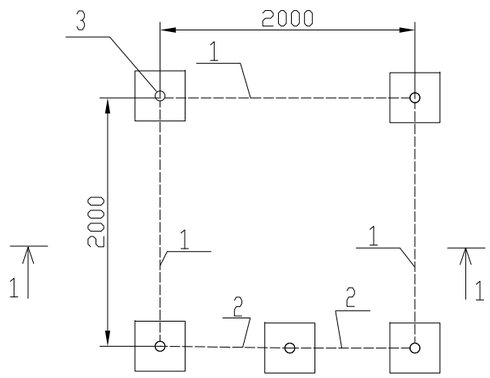

СПЕЦИФИКАЦИЯ

Поз.	Обозначение	Наименование	Ед. изм.	Кол-во	Масса кг.	Примечание
1	Серия 3.017-1 вып.2	Панель ограды ПМ 1,9х1,56 состоит из:	шт	3	23,53	По типу
	ГОСТ 8509-86	Уголок 40х4	м	6,92	2,42	
	ГОСТ 2590-71	Сталь круглая ф6	м	6,82	1,98	
	ГОСТ 103-76	Сталь полосовая 12х4	м	0,84	0,41	
		Сетка #50х2,5 1,85х1,5	$м^2$	2,78	1,68	
2	Серия 3.017-1 вып.2	Панель ограды ПМ 0,85х1,56 состоит из:	шт	2	15,0	По типу
	ГОСТ 8509-86	Уголок L 40х4	м	4,82	2,42	
	ГОСТ 2590-71	Сталь круглая ф6	м	4,72	1,98	
	ГОСТ 103-76	Сталь полосовая 12х4	м	0,6	0,41	
		Сетка #50х2,5 0,8х1,5	$м^2$	1,2	1,68	
3		Столб ограды состоит из:	шт	5	2,95	
		Труба 89х3,5 ГОСТ10704-91 / Д ГОСТ10705-80	м	2,25	7,38	
	ГОСТ 19904-90	Сталь листовая 350х350х4		0,13	31,4	
		Навесы для калитки	шт	2		
		Фундамент под столб ограждения состоит из :	шт	5		
4	ГОСТ 22266-94	Бетон класса В15 из сульфатостойкого цемента	$м^3$	0,1		
5	ГОСТ 8267-93	Щебеночная подготовка фундамента (гравий)	$м^3$	0,036		
6	ГОСТ 8267-93	Щебень (гравий) для отсыпки площадки	$м^3$	0,9		

ПРИМЕЧАНИЕ

1. Все открытые поверхности стальных конструкций,трубопроводов и арматуры после их монтажа покрыть двумя слоями эмали ПФ-133 по двум слоям грунтовки ГФ-021 в соответствии с приложением 15 СНиП 2.03.11-85 (защита строительных конструкций от коррозии ГОСТ 14252-88).
2. Фундамент выполнить из бетона класса В15 на сульфатостойком цементе по ГОСТ 22266-94.
3. Боковую поверхность фундамента изолировать двумя слоями рубероида.
4. Под подошву фундамента устроить щебеночную подготовку слоем 100мм,с пропиткой битумом до полного насыщения.
5. Сварку производить по ГОСТ 5264-80 сплошным швом. Толщину сварочных швов принять по наименьшей толщине свариваемых элементов.
6. Площадка покрывается слоем щебня 0,1м.

Согласовано

Взам. инв. No

Подпись и дата

Инв. No подл.

Изм.	Кол.уч	Лист	No.док	Подпись	Дата
Разработал		Лукпанова			
Проверил		Карамолдаев			
ГИП		Сейталиев			
Д.контроль		Сапарова			

Р-14.10.16/ ГУ-135-2 АС

«Строительство полигона ТБО в г.Атырау»

Внешние инженерные сети

Стадия	Лист	Листов
РП	10	

Ограждение задвижки Ду100, Ду50х2х1,75

ТОО "Poligram" г.Атырау

Файл: Р-14.10.16/ ГУ-135-2-АС

Формат А3

План

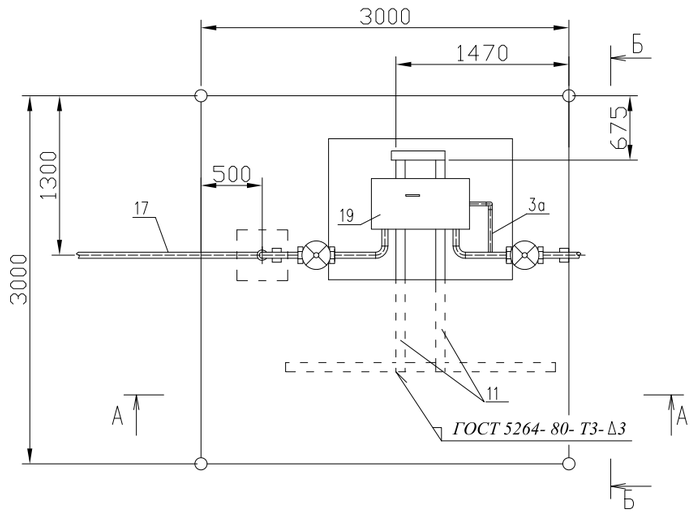

Б–Б

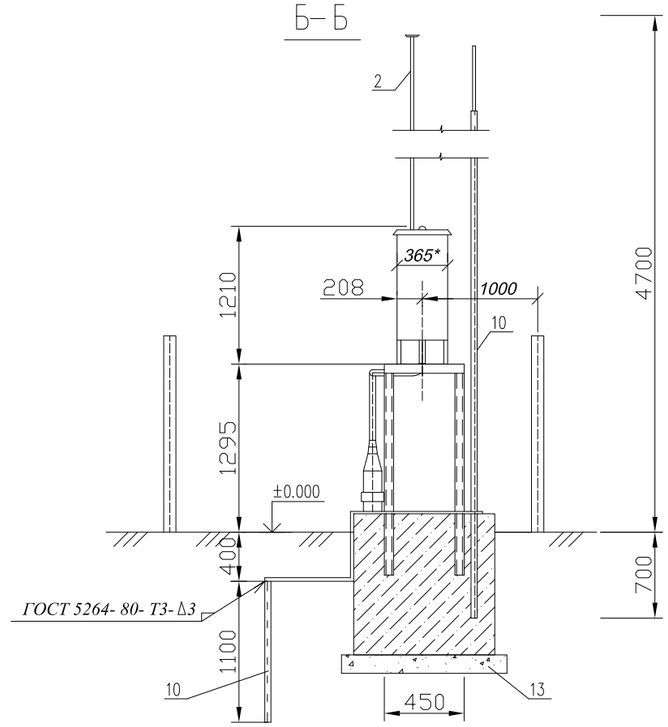

План площадки

М 1:50

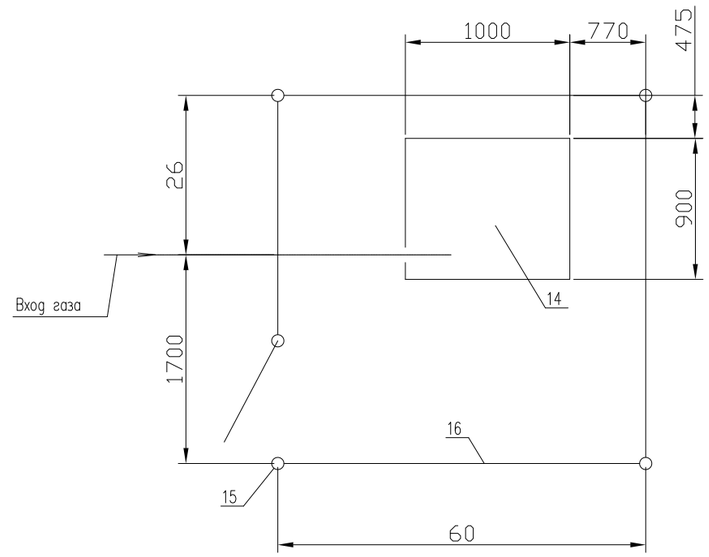

А–А

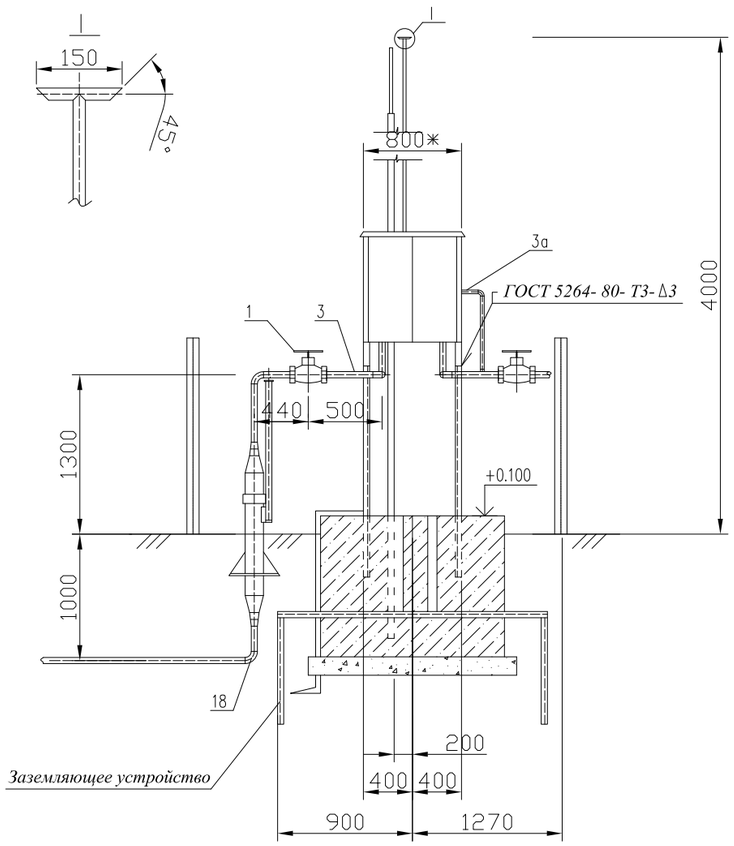

Примечание:

1. *Поверхность ГРП, стальных трубопроводов и арматуры покрыть двумя слоями эмали ПФ-133 по слою грунтовки ГФ-021 либо другими материалами в соответствии с приложением 15 СНиП 2.03.11-85 "Защита строительных конструкцй от коррозии" и ГОСТ 14252-88.*
2. *Наружную поверхность металлических узлов в подземной части и на высоту 150мм над поверхностью земли покрыть изоляцией весьма усиленного типа по ГОСТ 9.602-9.*
3. *Для ГРПШ-400-01 с правосторонним входом данный чертеж рассматривать зеркально.*
4. *Фундамент выполняется из бетона класса В15 на сульфатостойком цементе.*
5. *Боковые поверхности фундамента покрыть горячим битумом за 2 раза.*
6. *Под подошвой фундамента выполняется щебеночная подготовка с пропиткой битумом до полного насыщения.*
7. *Площадка покрывается слоем щебня 0,1м*
8. *Металлические конструкции соединяются между собой электросваркой.*

Ограждение ГРПН–400–01 компл.1

						Р–14.10.16/ ГУ–135–2			АС
						«Строительство полигона ТБО в г.Атырау»			
Изм.	Кол.уч	Лист	No.док	Подпись	Дата				
Разработал		Лукпанова				Внешние инженерные сети	Стадия	Лист	Листов
Проверил		Карамолдаев					РП	11	
ГИП		Сейталиев							
Д.контроль		Сапарова				Ограждение ГРПШ–400–01. План. Разрез А–А, Б–Б. Узел I. План площадки.	ТОО "Poligram" г.Атырау		

Согласовано

Взам. инв. No

Подпись и дата

Инв. No подл.

1–1

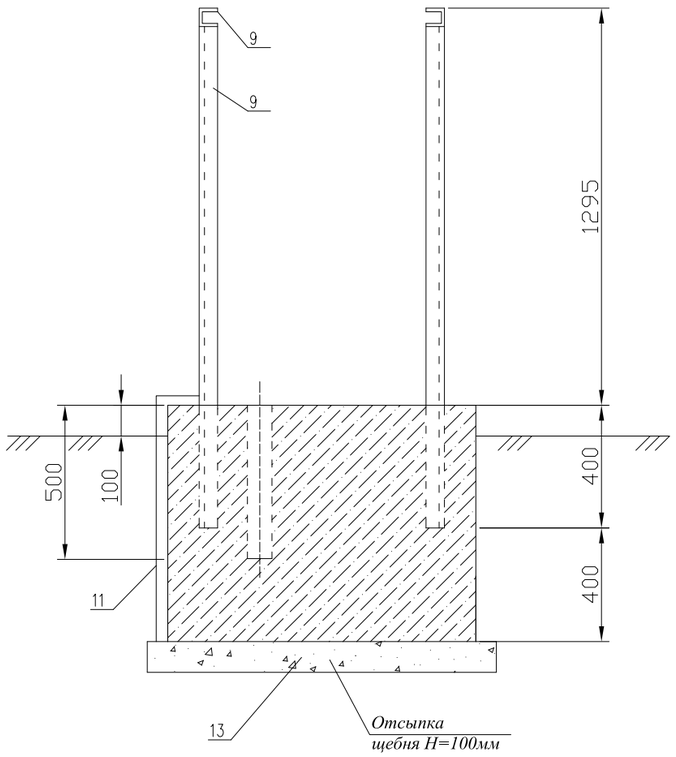

Фундамент (поз.14)
М 1:20

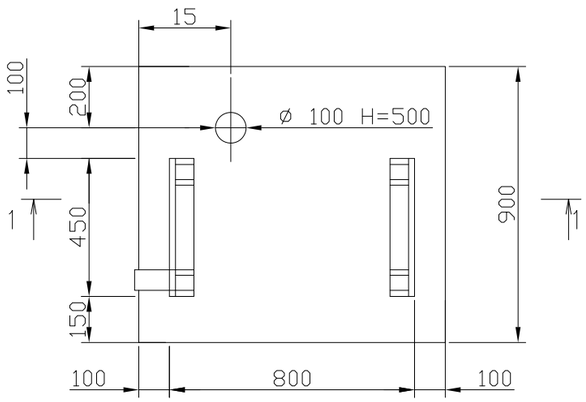

Поз.	Обозначение (код)	Наименование	Кол.	Масса ед. кг.	Приме-чание
1	ТУ 3741–001–0753360–4–94 30с41нж (зкл2–16) (2061314)	Задвижка клиновая с выдвижным шпинделем фланцевая Ду50 Ру16 с ответными фланцами, прокладками и крепежом	1	16,0	компл.
2	(3011906)	Труба 22х2,0 ГОСТ 10704–91* / В10 ГОСТ 10705–80*	2,5	0,986	м
3	(3011906)	Труба 28х2,8 ГОСТ 10704–91* / В–ВСТ3СП2 ГОСТ 10705–80*	4,0	4,0	м
3а	(3011906)	Труба 57х3,0 ГОСТ 10704–91* / В–ВСТ3СП2 ГОСТ 10705–80*	4,0	4,0	м
4	ГОСТ 17375–83*	Отвод 90° ø57х3,0	4	0,5	шт
5	(5018585)	Створка калитки КМ1Б L=1,0м Серия 3.017–1 выпуск 5	1,0	27,05	
6	(5018592)	Панель ограды ПМ2 L=3,0м Серия 3.017–1 выпуск 2	3,0	30,10	
7	(5018596)	Панель ограды ПМ2А L=2,0м Вт. МГ 975.АС–1	1,0	22,0	
8	(5021035)	Швеллер 8 ГОСТ 8240–89 L=1255мм / Ст3 СП–1 ГОСТ 535–88	4		шт
9	(5021035)	Швеллер 8 ГОСТ 8240–89 L=450мм / Ст3 СП–1 ГОСТ 535–88	2		шт
10	(5021250)	Уголок 50х50х5–В ГОСТ 8509–86 / Ст3 –1 ГОСТ 535–88	9,0	3,770	м
11	(5021403)	Полоса 4х40–В ГОСТ 103–76* / Ст3 –1 ГОСТ 535–88	9,0	3,770	м
12	(5021403)	Круг 12–В ГОСТ 2590–99 / Ст3СП5–11 ГОСТ 535–88	9,0	3,770	м
13	ГОСТ 8267–93 (5051024)	Щебень с крупностью зерен св.20 до 40мм МРЗ 100	1,7	2000	
14	(5021203)	Бетон тяжелый класса В15 СниП 2.03.01–84*	0,700	2500	$м^3$
15	(5102005)	Столб ограды С3–ББ серия 3.017–1 вып.1	4,000	120,0	$м^3$
16	(5102006)	Столб ограды С3–БВ серия 3.017–1 вып.1	1,000	120,0	$м^3$
17	ГОСТ Р50838–95	Труба ПЭ 80 SDR11ГАЗ ø110х10,0	2,5	0,5	шт
18	ТУ 6–19–359–95	Отвод 90° ПЭ 80 SDR11ГАЗ ø63х5,8	1	0,13	шт
19		Газорегуляторный пункт шкафной ГРПШ–400–01 с РДНК–400М	1	60,0	
		Рвх=0,6МПа, Рвых=2–5 кПа, Q=500нм3/ч (вход левосторонний)			

Изм.	Кол.уч	Лист	No.док	Подпись	Дата
Разработал		Лукпанова			
Проверил		Карамолдаев			
ГИП		Сейталиев			
Д.контроль		Сапарова			

Р–14.10.16/ ГУ–135–2 АС

«Строительство полигона ТБО в г.Атырау»

Внешние инженерные сети

Стадия	Лист	Листов
РП	12	

Фундамент (поз.14). Разрез 1–1. Спецификация.

ТОО "Poligram" г.Атырау

Согласовано

Взам. инв. No

Подпись и дата

Инв. No подл.