ТОВАРИЩЕСТВО С ОГРАНИЧЕННОЙ ОТВЕТСТВЕННОСТЬЮ "АртПланнер"

ЛИЦЕНЗИЯ № 21010655 от 03.03.2021год.

РАБОЧИЙ ПРОЕКТ

«Строительство электрических сетей в дачном массиве Мурат в городе Семей, области Абай»

Заказчик: ГУ «Отдел жилищно-комунального хозяйства города Семей области Абай»

РЕСПУБЛИКА КАЗАХСТАН

ТОВАРИЩЕСТВО С ОГРАНИЧЕННОЙ ОТВЕТСТВЕННОСТЬЮ "АртПланнер"

РАБОЧИЙ ПРОЕКТ

ОБЪЕКТ:

«Строительство электрических сетей в дачном массиве
Мурат в городе Семей, области Абай»

Том II
Альбом II
КЖ - Конструкций железобетонные

Директор: Сагатов А. А.

ГИП: Касенов А. М.

г. Семей - 2023 г.

ВЕДОМОСТЬ РАБОЧИХ ЧЕРТЕЖЕЙ ОСНОВНОГО КОМПЛЕКТА "КЖ"

№ листа	Наименование	Примечание
КЖ-1	Общие данные	
КЖ-2	План фундаментов под КТПГ №1	
КЖ-3	План фундаментов под КТПГ №2	
КЖ-4	План фундаментов под КТПГ №3	
КЖ-5	План фундаментов под КТПГ №4	
КЖ-6	План фундаментов под КТПГ №5	
КЖ-7	План фундаментов под КТПГ №6	

ОБЩИЕ ДАННЫЕ

Наименование объекта: Строительство электрических сетей дачного массива Мурат, в городе Семей, области Абай

Район строительства характеризуется следующими основными величинами климатических условий:

- расчетная зимняя температура наиболее холодной пятидневки -38°С;
- снеговая нагрузка для III географического района - 100 кг/кв.м
- нормативное значение ветрового давления - 0,38 кПа или 38 кг/кв.м;

КОНСТРУКТИВНЫЕ РЕШЕНИЯ

Фундаменты рассчитаны и запроектированы в соответствии с разделом ЭС.
Фундаменты под трансформаторную подстанцию КТПГ-400-6/0,4 кВ приняты ленточные бетонные из бетона кл. В 12,5.
В основании фундаментов предусмотреть послойно утрамбованную подушку из песчано-гравийной смеси, объемный вес скелета грунта не менее 1,6 т/м .
Основанием фундаментов служит суглинок с включением гравия твердой консистенции со следующими расчетными характеристиками:
С =0,31кгс/см , Ч =26, Р =1,88гс/см .
Грунтовые воды вскрыты на глубине 2,00 - 2,70м. Возможно повышение УГВ на 0,5м.
Боковые поверхности фундаментов, соприкасающиеся с грунтом, обмазать горячим битумом за 2 раза.
Вокруг фундамента устраивается бетонная отмостка шириной 1,5м.

Проект разработан в соответствии с действующими нормами и правилами предусматривает технические решения обеспечивающие безопасную эксплуатацию при соблюдении предусмотренных проектом мероприятий.

Главный инженер проекта Касенов К.М.

Изм.	Кол.уч.	Лист	№док.	Подп.	Дата	2023/46-КЖ			
						Строительство электрических сетей дачного массива Мурат, в городе Семей, области Абай			
Разработ.		Алтыкенова				Электроснабжение	Стадия	Лист	Листов
							РП	1	7
Проверил		Касенов А.				Общие данные	ТОО "АртПланнер"		

План фундаментов под КТПГ №1

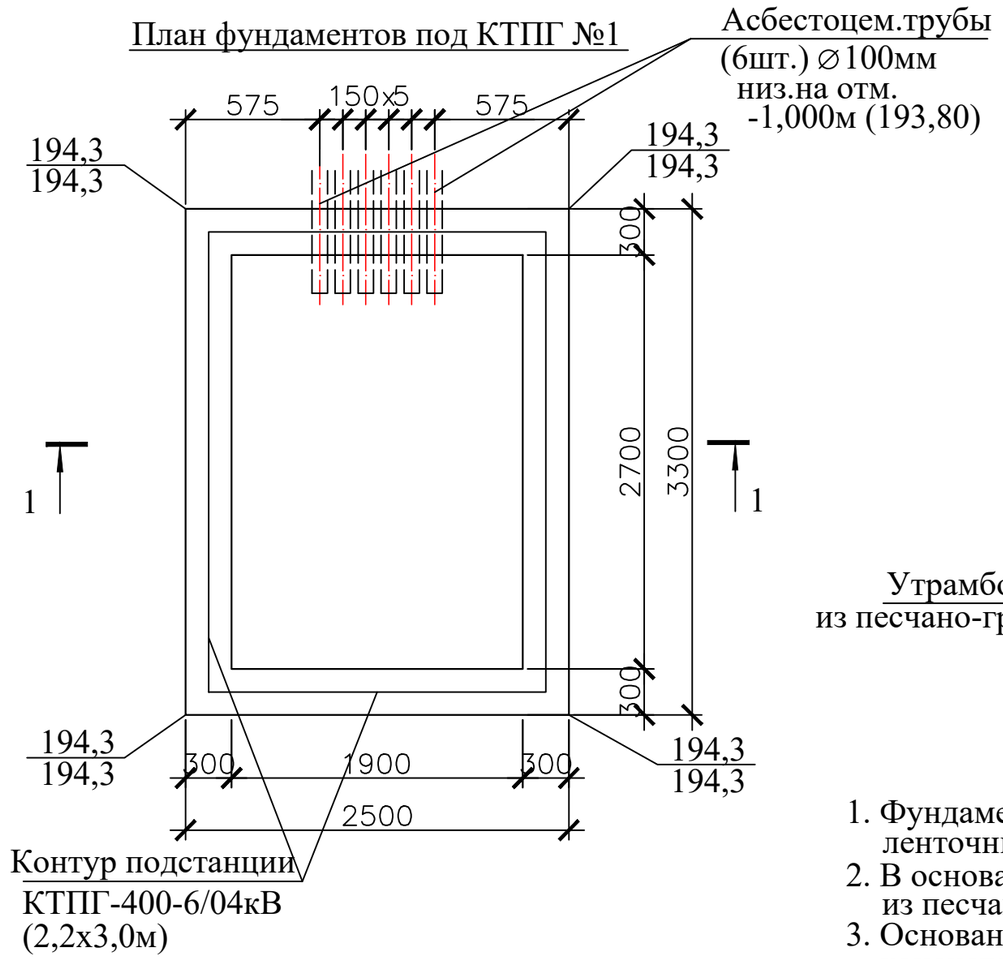

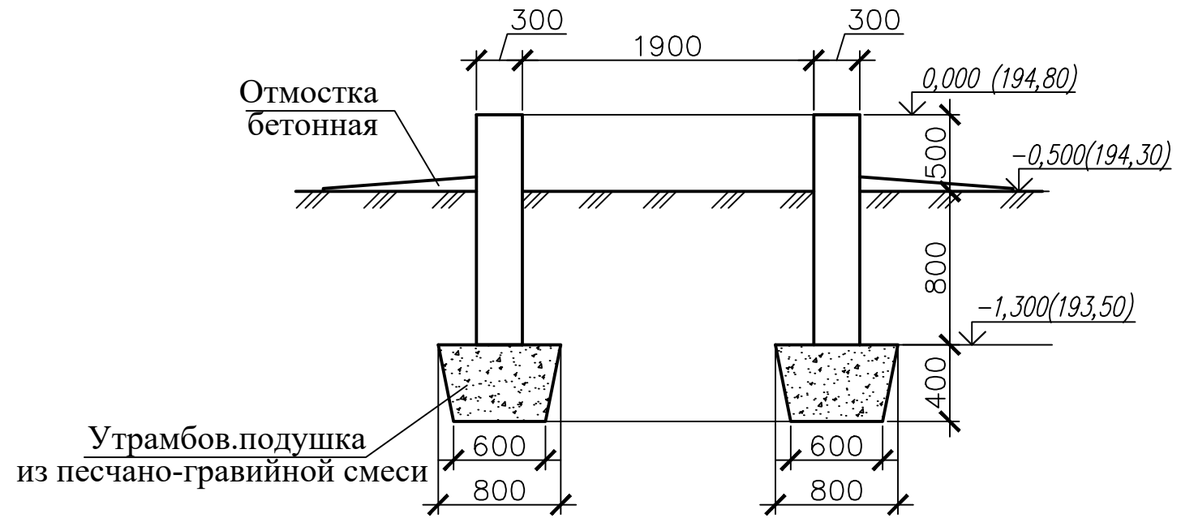

1. Фундаменты под трансформаторную подстанцию КТПГ-400-6/0,4 кВ приняты ленточные бетонные из бетона кл. В 12,5.
2. В основании фундаментов предусмотреть послойно утрамбованную подушку из песчано-гравийной смеси, объемный вес скелета грунта не менее 1,6 т/м .
3. Основанием фундаментов служит суглинок с включением гравия твердой консистенции со следующими расчетными характеристиками:
   C_{II}=0,31кгс/см^2, $Ч_{II}$=26°, P_{II}=1,88гс/см^3.
   Грунтовые воды вскрыты на глубине 2,00 - 2,70м. Возможно повышение УГВ на 0,5м.
3. Боковые поверхности фундаментов, соприкасающиеся с грунтом, обмазать горячим битумом за 2 раза.
4. Вокруг фундамента устраивается бетонная отмостка шириной 1,5м.

						2023/46-КЖ			
						Строительство электрических сетей дачного массива Мурат, в городе Семей, области Абай			
Изм.	Кол.уч.	Лист	№док.	Подп.	Дата				
Разработ.		Алтыкенова				Электроснабжение	Стадия	Лист	Листов
							РП	2	7
Проверил		Касенов А.				План фундаментов под КТПГ №1	ТОО "АртПланнер"		

План фундаментов под КТПГ №2

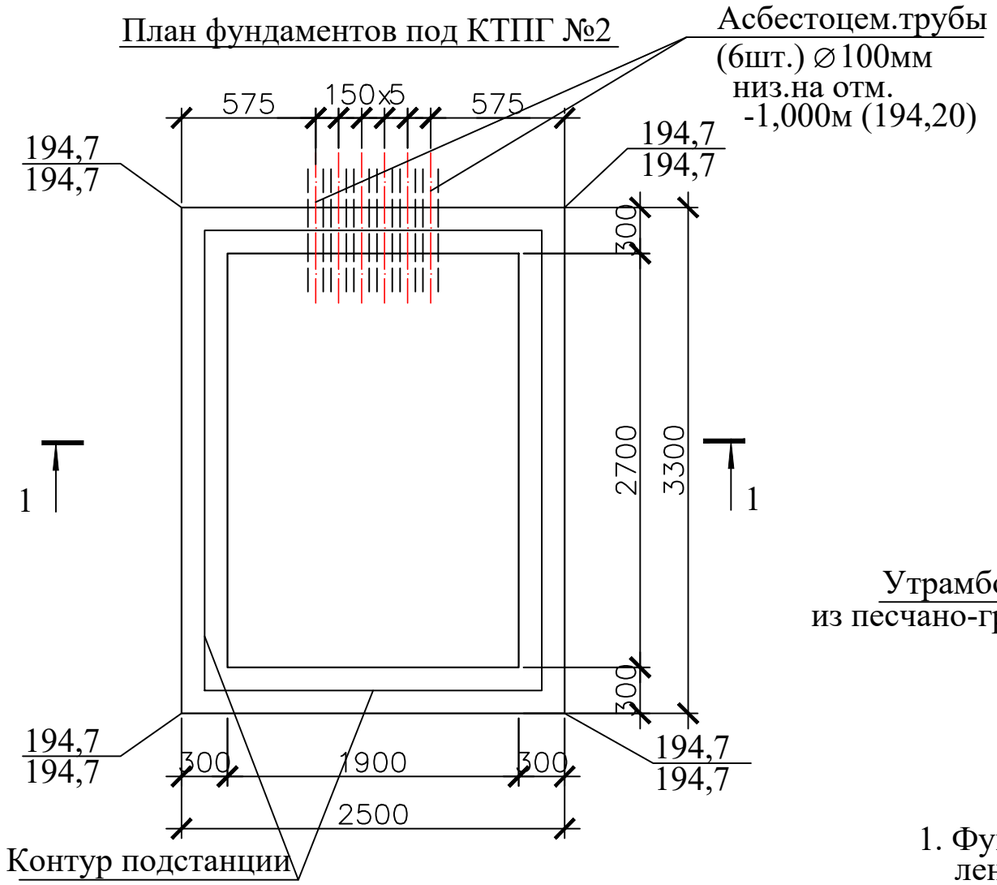

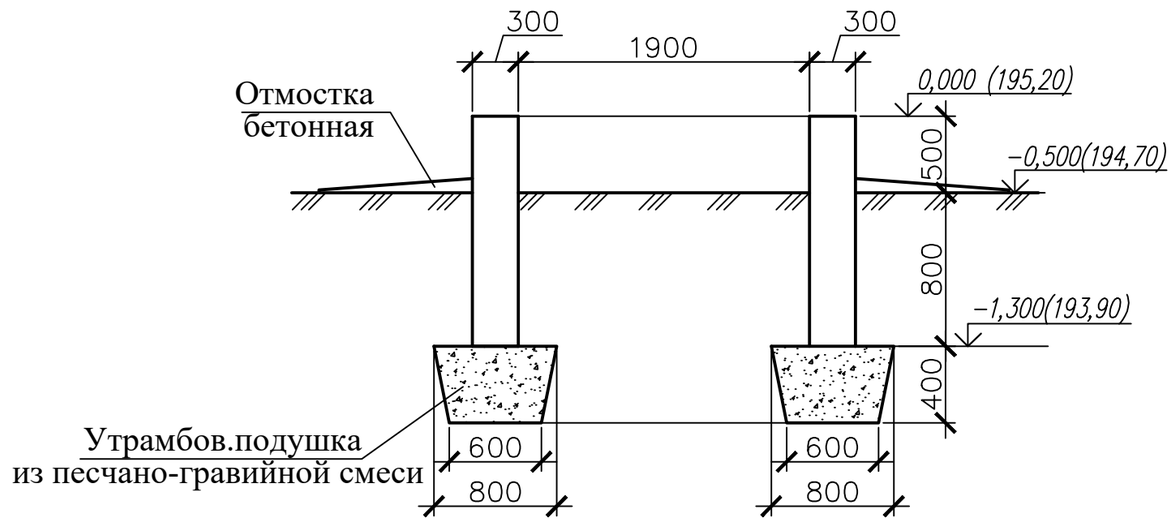

1. Фундаменты под трансформаторную подстанцию КТПГ-400-6/0,4 кВ приняты ленточные бетонные из бетона кл. В 12,5.
2. В основании фундаментов предусмотреть послойно утрамбованную подушку из песчано-гравийной смеси, объемный вес скелета грунта не менее 1,6 т/м .
3. Основанием фундаментов служит суглинок с включением гравия твердой консистенции со следующими расчетными характеристиками:
C_{II}=0,31кгс/см^2, $Ч_{II}$=26°, P_{II}=1,88гс/см^3.
Грунтовые воды вскрыты на глубине 2,00 - 2,70м. Возможно повышение УГВ на 0,5м.
3. Боковые поверхности фундаментов, соприкасающиеся с грунтом, обмазать горячим битумом за 2 раза.
4. Вокруг фундамента устраивается бетонная отмостка шириной 1,5м.

						2023/46-КЖ			
						Строительство электрических сетей дачного массива Мурат, в городе Семей, области Абай			
Изм.	Кол.уч.	Лист	№док.	Подп.	Дата				
Разработ.		Алтыкенова				Электроснабжение	Стадия	Лист	Листов
							РП	3	7
Проверил		Касенов А.				План фундаментов под КТПГ №2	ТОО "АртПланнер"		

План фундаментов под КТПГ №3

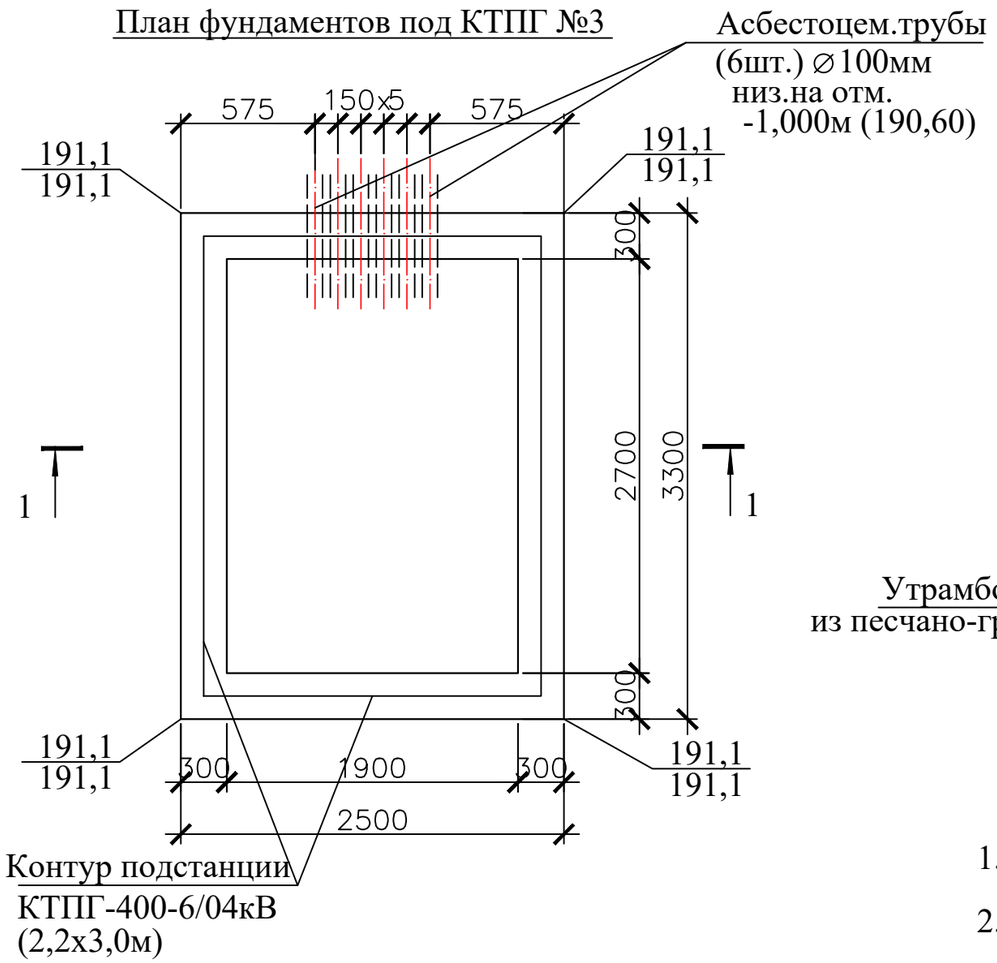

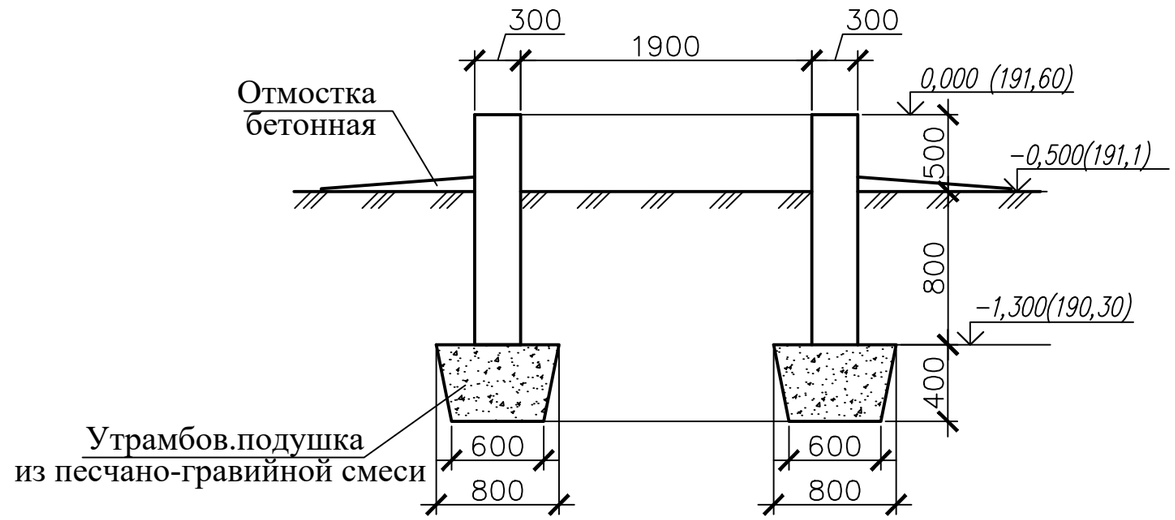

1. Фундаменты под трансформаторную подстанцию КТПГ-400-6/0,4 кВ приняты ленточные бетонные из бетона кл. В 12,5.
2. В основании фундаментов предусмотреть послойно утрамбованную подушку из песчано-гравийной смеси, объемный вес скелета грунта не менее 1,6 т/м .
3. Основанием фундаментов служит суглинок с включением гравия твердой консистенции со следующими расчетными характеристиками:
C_{II}=0,31кгс/см^2, $Ч_{II}$=26°, P_{II}=1,88гс/см^3.
Грунтовые воды вскрыты на глубине 2,00 - 2,70м. Возможно повышение УГВ на 0,5м.
3. Боковые поверхности фундаментов, соприкасающиеся с грунтом, обмазать горячим битумом за 2 раза.
4. Вокруг фундамента устраивается бетонная отмостка шириной 1,5м.

						2023/46-КЖ			
						Строительство электрических сетей дачного массива Мурат, в городе Семей, области Абай			
Изм.	Кол.уч.	Лист	№док.	Подп.	Дата				
Разработ.		Алтыкенова				Электроснабжение	Стадия	Лист	Листов
							РП	4	7
Проверил		Касенов А.				План фундаментов под КТПГ №3	ТОО "АртПланнер"		

План фундаментов под КТПГ №4

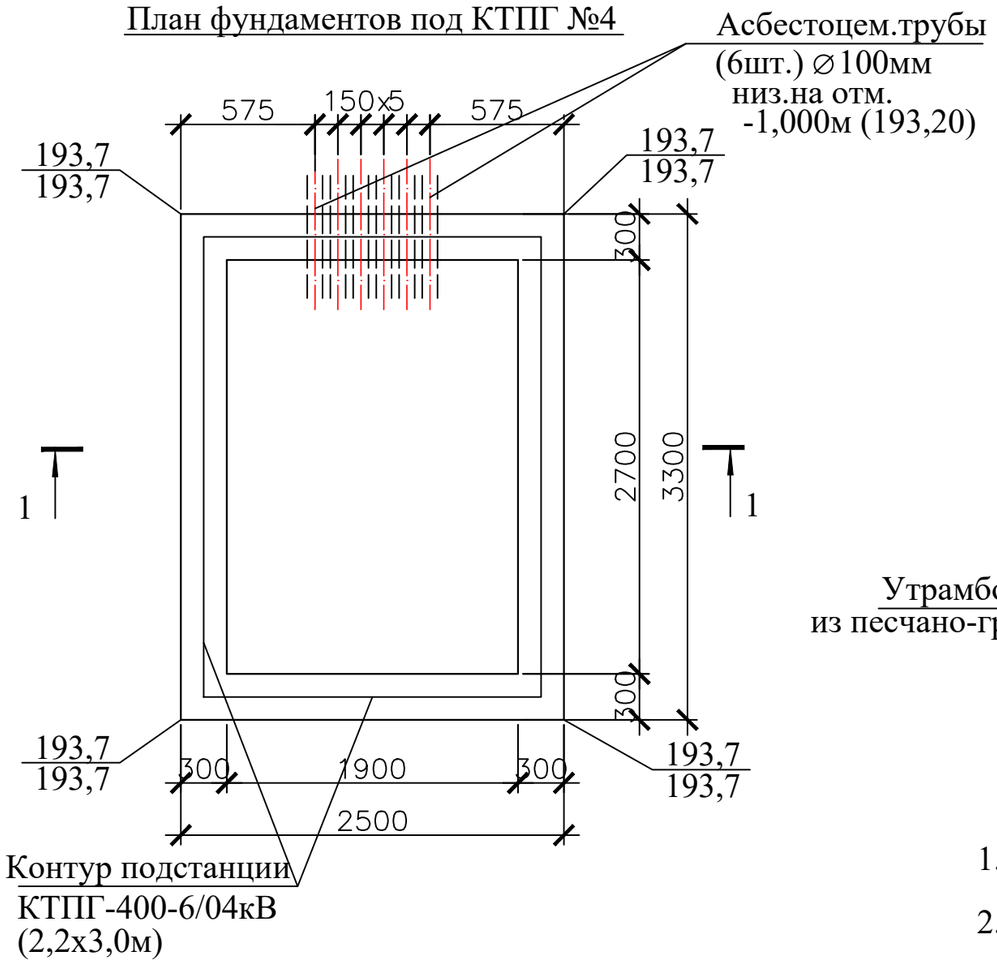

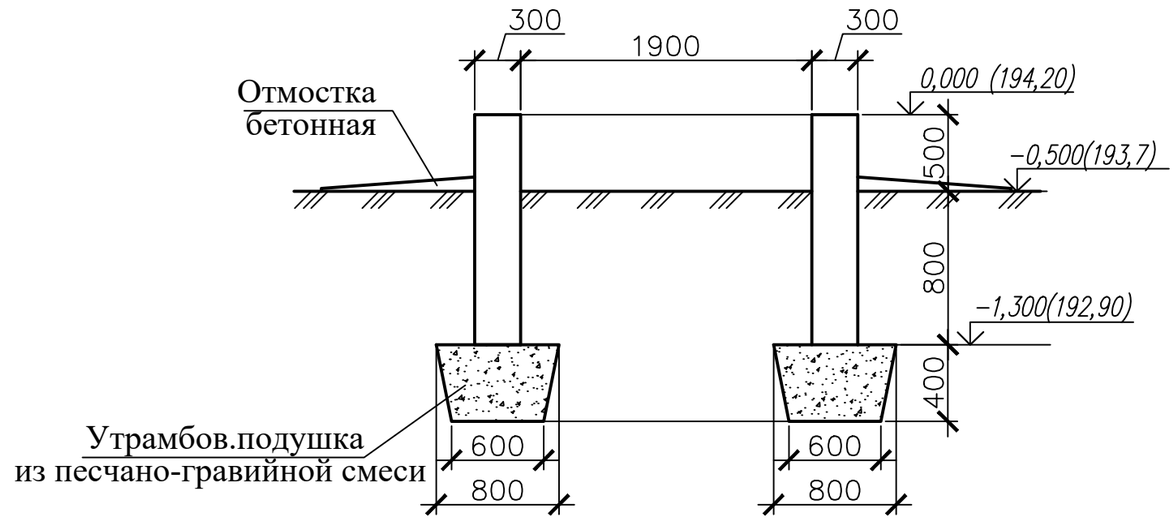

1. Фундаменты под трансформаторную подстанцию КТПГ-400-6/0,4 кВ приняты ленточные бетонные из бетона кл. В 12,5.
2. В основании фундаментов предусмотреть послойно утрамбованную подушку из песчано-гравийной смеси, объемный вес скелета грунта не менее 1,6 т/м .
3. Основанием фундаментов служит суглинок с включением гравия твердой консистенции со следующими расчетными характеристиками:
C_{II}=0,31кгс/см^2, $Ч_{II}$=26°, P_{II}=1,88гс/см^3.
Грунтовые воды вскрыты на глубине 2,00 - 2,70м. Возможно повышение УГВ на 0,5м.
3. Боковые поверхности фундаментов, соприкасающиеся с грунтом, обмазать горячим битумом за 2 раза.
4. Вокруг фундамента устраивается бетонная отмостка шириной 1,5м.

						2023/46-КЖ		
						Строительство электрических сетей дачного массива Мурат, в городе Семей, области Абай		
Изм.	Кол.уч.	Лист	№док.	Подп.	Дата			
Разработ.		Алтыкенова				Электроснабжение	Стадия	Лист	Листов
							РП	5	7
Проверил		Касенов А.				План фундаментов под КТПГ №4	ТОО "АртПланнер"		

План фундаментов под КТПГ №5

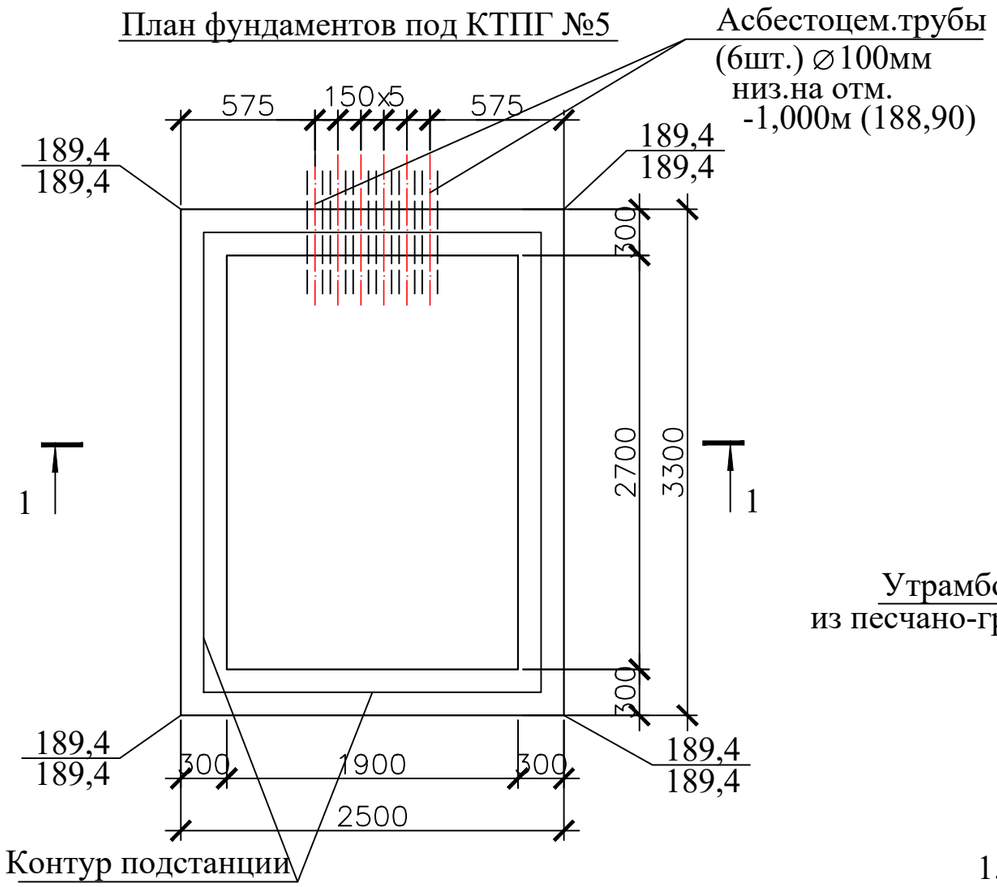

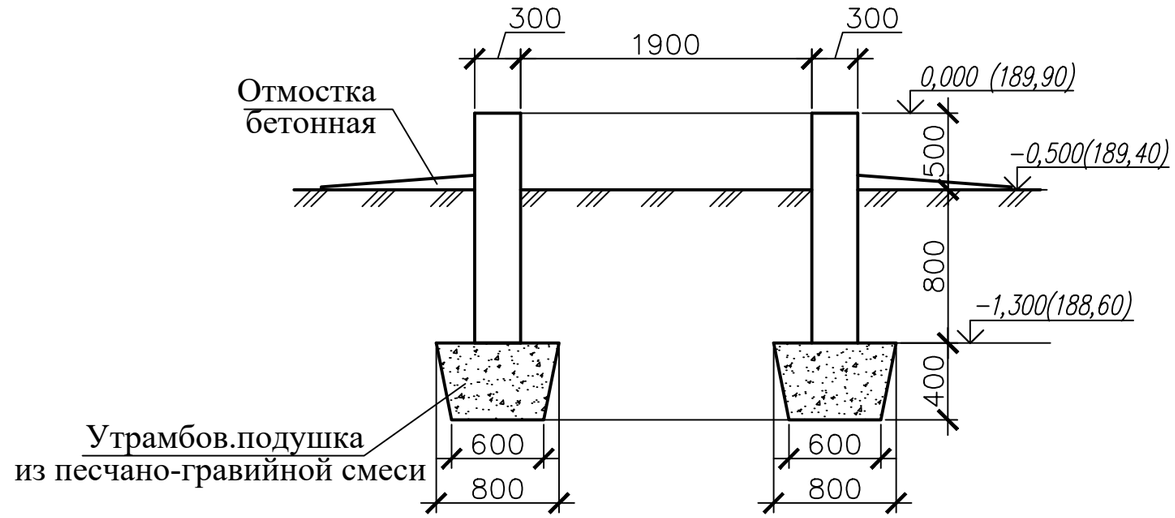

1. Фундаменты под трансформаторную подстанцию КТПГ-400-6/0,4 кВ приняты ленточные бетонные из бетона кл. В 12,5.
2. В основании фундаментов предусмотреть послойно утрамбованную подушку из песчано-гравийной смеси, объемный вес скелета грунта не менее 1,6 т/м .
3. Основанием фундаментов служит суглинок с включением гравия твердой консистенции со следующими расчетными характеристиками:
C_{II}=0,31кгс/см^2, $Ч_{II}$=26°, P_{II}=1,88гс/см^3.
Грунтовые воды вскрыты на глубине 2,00 - 2,70м. Возможно повышение УГВ на 0,5м.
3. Боковые поверхности фундаментов, соприкасающиеся с грунтом, обмазать горячим битумом за 2 раза.
4. Вокруг фундамента устраивается бетонная отмостка шириной 1,5м.

						2023/46-КЖ			
						Строительство электрических сетей дачного массива Мурат, в городе Семей, области Абай			
Изм.	Кол.уч.	Лист	№док.	Подп.	Дата				
Разработ.		Алтыкенова				Электроснабжение	Стадия	Лист	Листов
							РП	6	7
Проверил		Касенов А.				План фундаментов под КТПГ №5	ТОО "АртПланнер"		

План фундаментов под КТПГ №6

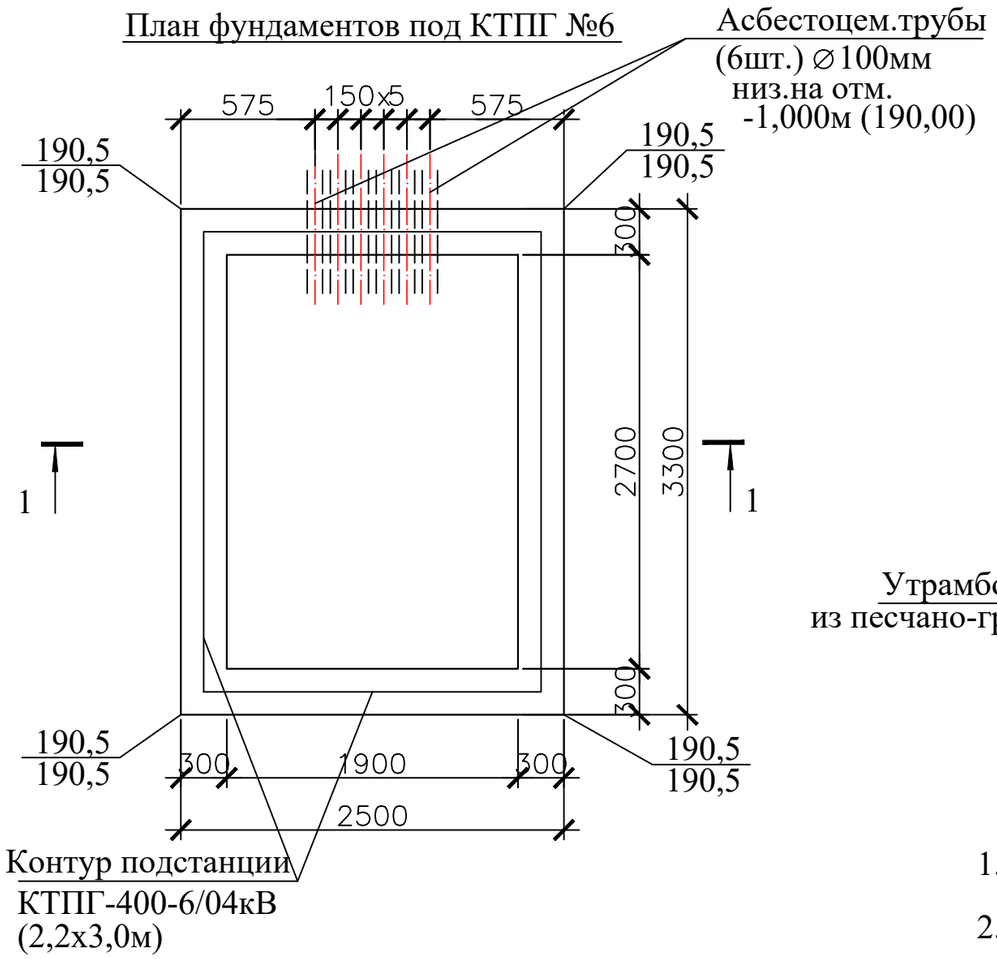

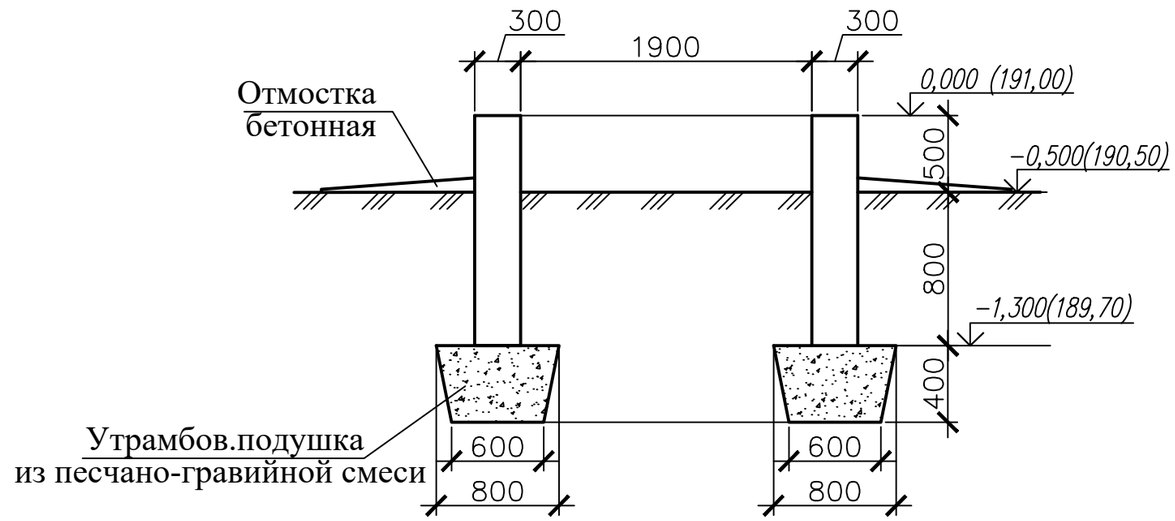

1. Фундаменты под трансформаторную подстанцию КТПГ-400-6/0,4 кВ приняты ленточные бетонные из бетона кл. В 12,5.
2. В основании фундаментов предусмотреть послойно утрамбованную подушку из песчано-гравийной смеси, объемный вес скелета грунта не менее 1,6 т/м .
3. Основанием фундаментов служит суглинок с включением гравия твердой консистенции со следующими расчетными характеристиками:
C_{II}=0,31кгс/см^2, $Ч_{II}$=26°, P_{II}=1,88гс/см^3.
Грунтовые воды вскрыты на глубине 2,00 - 2,70м. Возможно повышение УГВ на 0,5м.
3. Боковые поверхности фундаментов, соприкасающиеся с грунтом, обмазать горячим битумом за 2 раза.
4. Вокруг фундамента устраивается бетонная отмостка шириной 1,5м.

						2023/46-КЖ			
						Строительство электрических сетей дачного массива Мурат, в городе Семей, области Абай			
Изм.	Кол.уч.	Лист	№док.	Подп.	Дата				
Разработ.		Алтыкенова				Электроснабжение	Стадия	Лист	Листов
							РП	7	7
Проверил		Касенов А.				План фундаментов под КТПГ №6	ТОО "АртПланнер"		