Утвержден приказом
Министра по инвестициям и развитию
Республики Казахстан
от 24 апреля 2017 года № 234 форма

Акт приемки объекта в эксплуатацию

«24» июля 2023 года

Заказчик

КГУ "Отдел архитектуры строительства, ЖКХ, ПТ, и АД акимата Жамбылского района СКО"; БИН 050140006675, Тел.: 87154422735; Северо-Казахстанская область, Жамбыльский район, с. Пресновка, Дружбы, 6

фамилия, имя, отчество (при его наличии) ИИН, телефон – для физических лиц, наименование организации – для юридических лиц, БИН, телефон, почтовый индекс, область, город, район, населенный пункт, наименование улицы, номер дома здания (стационарного помещения)

на основании: Декларации о соответствии (прилагается)

от 24.07.2023; ТОО "Спецстрой Групп ЛТД"; Кабдрахманова Анар Ертаевна; 140709, Республика Казахстан, Павлодарская область, район Аққулы, Шарбактинский сельский округ, село Шарбакты, ул. Чокана Уалиханова, дом 7А; БИН 081240018254; Тел.: +77182606820

дата подписания декларации, наименование подрядной (генподрядной) организации, фамилия, имя, отчество (при его наличии) руководителя, юридический адрес, БИН, телефон

Заключения о качестве строительно-монтажных работ (прилагается)

от 24.07.2023; ТОО «НҰРӘЛЕМ-ҚҰРЫЛЫС», эксперт технического надзора Сагадиев Алибек Султанбекович № KZ38VWC00003500 от 08.12.2012г. БИН 061240011957

дата подписания заключения, наименование организации, фамилия, имя, отчество (при его наличии) экспертов технического надзора, № и дата получения аттестатов, БИН, телефон

Заключения о соответствии выполненных работ проекту (прилагается)

от 24.07.2023; ТОО «Vector SK+»; инженер Обыденный Анатолий Николаевич на основании договора №79/2 от 28.10.2022 года; БИН 180740031228

дата подписания заключения, наименование организации, фамилия, имя, отчество (при его наличии) экспертов авторского надзора, № и дата получения аттестатов, БИН, телефон

произведя осмотр готовности предъявленного подрядчиком (генеральным подрядчиком) к приемке в эксплуатацию объекта:

Строительство системы водоснабжения в с. Казанка Жамбылского района Северо-Казахстанской области; Вид строительства – новое; Уровень ответственности – II (нормальный), не относящийся к технически сложным

наименование объекта, вид строительства (новое, расширение, реконструкция, техническое перевооружение, модернизация, капитальный ремонт), уровень ответственности, техническая и технологическая сложность объекта

по адресу:

Северо-Казахстанская область, Жамбылский район, с .Казанка

(область, район, населенный пункт, микрорайон, квартал, улица, номер дома (корпуса)

проверив комплектность исполнительной технической документации, в том числе посредством электронного модуля исполнительной технической документации "__"_____2023 года, (дата ознакомления) подтверждает что:

1. Строительство объекта осуществлено на основании:

1) правоустанавливающего документа на земельный участок от "20" июня 2022 года №17 «договор временного безвозмездного землепользования (аренды) земельного(ых) участка(ов)

документ, подтверждающий наступление юридических фактов (юридических составов), на основании которых возникают, изменяются или прекращаются права на земельный участок, в том числе договоры, решения судов, правовые акты исполнительных органов, ссвидетельство о праве на наследство, передаточный акт или разделительный баланс при реорганизации негосударственных юридических лиц, владеющих земельным участком на праве собственности или выкупивших право временного возмездного землепользования (аренды).

либо решения о реконструкции (перепланировке, переоборудовании) помещений (отдельных частей) существующих зданий от « » 2022 года

наименование органа вынесшего решение

2) талона о приеме уведомления о начале строительно-монтажных работ

КГУ «Управление государственного архитектурно-строительного контроля и лицензирования акимата Северо-Казахстанской области; уведомление о начале СМР №KZ70REA00292937 от 31.08.2022 года

наименование органа принявшего уведомление, дата и № принятия талона

3) проекта (проектно-сметной документации)

ТОО «Vector SK+», №020

наименование проектной организации, номер проекта

утвержденного(й)

КГУ "Отдел архитектуры строительства, ЖКХ, ПТ, и АД акимата Жамбылского района СКО" приказом №4 от 21.01.2022

дата и номер проекта, наименование организации утвердившей (переутвердившей) проект и дата утверждения

2. Строительно-монтажные работы осуществлены в сроки:

начало работ *август 2022 г.*

месяц, год

окончание работ *июль 2023 г.*

месяц, год

при продолжительности строительства, месяц:

по норме или по проекту организации строительства *12* месяц;

фактически *12* месяц;

3. Объект (комплекс) имеет следующие основные технико-экономические показатели (мощность, производительность, производственная площадь, протяженность, вместимость, объем, пропускная способность, провозная способность, число рабочих мест и тому подобное, заполняется по всем объектам (кроме жилых домов) в единицах измерения соответственно целевой продукции или основным видам услуг):

Мощность, производительность и так далее	Единица измерения	По проекту		Фактически	
		общая (с учетом ранее принятых)	в том числе пускового комплекса или очереди	общая (с учетом ранее принятых)	в том числе пускового комплекса или очереди

Выпуск продукции (оказания услуг), предусмотренной проектом в объеме, соответствующем нормам освоения проектных мощностей в начальный период

факт начала выпуска продукции с указанием объема

Жилой дом имеет следующие показатели:

Показатели	Единица измерения	По проекту	Фактически
Общая площадь	метр в квадрате (далее – м2)		
Число этажей	этаж		
Общий строительный объем	метр в кубе (далее – м3)		
В том числе подземной части	м3		
Площадь встроенных, встроенно- пристроенных и пристроенных помещений	м2		

Показатели	По проекту			Фактически		
	число квартир	площадь квартир, м2		число квартир	площадь квартир, м2	
		общая	жилая		общая	жилая
Всего квартир, в том числе: однокомнатных двухкомнатных трехкомнатных четырехкомнатных и более						

4. Технологические и архитектурно-строительные решения по объекту характеризуются следующими данными:

1) *Водовод от точки подключения диаметром 110 мм от Пресновского группового водопровода из труб ПЭ100 SDR21 Дн=110х5,3мм L=24 414,63 м.*

2) *Внутриплощадочные трубопроводы площадки водопроводных сооружений из стальных электросварных труб диаметром 108х4,0мм по ГОСТ 10704-91 и полиэтиленовых ПЭ100 SDR 17 110х6,6мм.*
3) *Площадка пункта реализации воды в с. Казанка с глухим забором и колючей проволокой – 1 шт., Площадь 0,16 Га.;*
4) *Резервуар чистой воды из монолитного железобетона марки В25 объемом воды 200 м^3 – 1 шт. Резервуар чистой воды оборудован: подводящим, отводящим и спускным трубопроводами; переливным устройством; устройствами для автоматического измерения и сигнализации уровня воды в резервуаре, люками-лазами с лестницами для периодического обслуживания и чистки, воздушными клапанами, пылеосадочной камерой и фильтром;*
5) *Здание пункта раздачи воды (ПРВ) – 1 шт. Здание одно этажное, без подвала, с продольными несущими стенами, в плане прямоугольной формы с размерами в крайних осях 4.80х3.60 м. Высота помещения 2.6 м. Фундаменты - ленточные из сборных бетонных блоков по ГОСТ 13579-78* Наружные стены - кладка из полистирол бетонных блоков по ГОСТ51263-2012 толщиной 400мм., и облицовкой снаружи стальным сайдингом ("Корабельная доска") по металлическому каркасу. Перемычки - сборные железобетонные по серии 1.038.1-1 вып.1. Окна - из ПВХ по ГОСТ 30674-99. Двери - наружные по ГОСТ 30970-2014. Полы - бетонные с керамическим покрытием. Перекрытие - из сборных железобетонных плит. Крыша - односкатная, бесчердачная, утеплённая с металлической кровлей из профилированных листов Н57-750-0,8 покрытием по деревянному каркасу.*
В ПРВ установлено: Ультрафиолетовый стерилизатор производительностью 5м^3/час – 1шт (+1 в резерве), бак чистой воды 5м^3, трубная обвязка с расходомером Ду32, предусмотрено одно рабочее место.

Показатели	Единица измерения	По проекту	Фактически
Общая площадь	метр в квадрате (далее – м2)	25,47	25,47
Число этажей	этаж	1	1
Общий строительный объем	метр в кубе (далее – м3)	85,95	85,95
В том числе подземной части	м3	0	0
Площадь встроенных, встроенно- пристроенных и пристроенных помещений	м2	0	0

6) *Камера для установки насосного оборудования – 1 шт.; Монолитное железобетонное основание из бетона марки В15, стены из ФБС толщиной 400мм, перекрытие из сборных железобетонных плит. Оборудована горловиной высотой 600мм. В камере установлена насосное оборудование ENERGO NS-B-2E-CM10-2 Q=8,17м^3/ч; Н=8м; Подводящая труба Ду80, Отводящая труба Ду65.*

Показатели	Единица измерения	По проекту	Фактически
Общая площадь	метр в квадрате (далее – м2)	10,89	10,89
Число этажей	этаж	0	0
Общий строительный объем	метр в кубе (далее – м3)	41,76	41,76
В том числе подземной части	м3	41,76	41,76
Площадь встроенных, встроенно- пристроенных и пристроенных помещений	м2	0	0

7) *Наружные сети электроснабжения ВЛ-0,4 кВ, длина ВЛ-108 п.м., Источник внешнего электроснабжения КТП-10/0,4 кВ 160 кВА №11-7 "Село" ВЛ-10 кВ фидер №11 "Пресновка-Казанка" ПС 110/35/10 кВ "Пресновка". Точка присоединения: Опора №94 ВЛ-0,4 кВ, фидер №1.*
8) *Туалет на 1 очко (деревяный) – 1 шт.;*
9) *Площадка для ТБО – 1 шт.*

краткие технические характеристики по особенностям его размещения, по основным материалам и конструкциям, инженерному и технологическому оборудованию

5. На объекте установлено предусмотренное проектом оборудование в количестве 3 согласно актам о его приемке после индивидуального испытания и комплексного опробования;
6. Наружные инженерные коммуникации (холодное и горячее водоснабжение, канализация, теплоснабжение, газоснабжение, электроснабжение и связь) обеспечивают нормальную

эксплуатацию объекта (здания, сооружения, помещения) и приняты городскими эксплуатационными организациями;

7. Сметная стоимость по утвержденному проекту (проектно-сметной документации):
всего **330386,782** тысяч тенге, в том числе строительно-монтажных работ **256311,865** тысяч тенге, оборудования, инструмента и инвентаря **74074,917** тысяч тенге;

8. Сметная стоимость основных фондов, принимаемых в эксплуатацию **293491,38945** тысяч тенге, в том числе:

стоимость строительно-монтажных работ **281869,95687** тысяч тенге;

стоимость оборудования, инструмента и инвентаря **74074,917** тысяч тенге;

9. Доля местного содержания предусмотрена в проектно-сметной документации *100%* и фактически применено *100%* (на объектах финансируемых за счет государственных инвестиций и средств квазигосударственного сектора);

10. Класс энергоэффективности здания _____;

11. Объект построен в соответствии с утвержденным проектом (проектно-сметной документацией) и требованиями государственных нормативных документов в области архитектуры, градостроительства и строительства.

РЕШИЛ:

Строительство системы водоснабжения в с. Казанка Жамбылского района Северо-Казахстанской области

наименование объекта (комплекса)

принять в эксплуатацию.

Заказчик *Асылтасов Сагандык Оразалович*

фамилия, имя, отчество (при его наличии), подпись руководителя

Место печати (при наличии)

Технический надзор:

1) аттестованный (-ые) эксперт (-ы)

Сагадиев Алибек Султанбекович,

№ KZ38VWC00003500 от 08.12.2012г.

(фамилия, имя, отчество (при его наличии) эксперта, специализация аттестата), подпись, дата

Место печати (при наличии)

2) аккредитованная организация

имеющей в своем составе аттестованного (-ых) эксперта (-ов), фамилия, имя, отчество (при его наличии) руководителя

Место печати (при наличии)

Авторский надзор:

1) разработчик проекта

ТОО «Vector SK+», Обыденный Анатолий Николаевич

(наименование организации, фамилия, имя, отчество (при его наличии), должность), подпись, дата

Место печати (при наличии)

2) организация

(наименование организации) имеющей в своем составе аттестованного (-ых) эксперта (-ов), фамилия, имя, отчество (при его наличии) руководителя, подпись, дата

Место печати (при наличии)

3) аттестованный (-ые) эксперт (-ы)

(фамилия, имя, отчество (при его наличии) эксперта, специализация аттестата), подпись, дата

Место печати (при наличии)

Подрядчик (генеральный подрядчик)

Кабдрахманова Анар Ертаевна

фамилия, имя, отчество (при его наличии), подпись руководителя

Место печати (при наличии)

Технические характеристики объекта (сети, водоводы, коллекторы и тому подобное)

№ п/п	Наименование	Единицы измерения	Количество, протяженность	Примечание
1	2	3	4	5
Водопровод				
1	Водоводы (общая протяженность)	м		
	1) из стальных труб	м	209,2	
	2) из чугунных труб	м		
	3) из асбестоцементных труб	м		
	4) из железобетонных труб	м		
	5) из полиэтиленовых труб	м	24 530	
2	Распределительная сеть (общая протяженность)	м		
	1) из стальных труб	м		
	2) из чугунных труб	м		
	3) из асбестоцементных труб	м		
	4) из полиэтиленовых труб	м		
	5)	м		
3	Прочие устройства			
	Смотровой колодец	шт	29	
	Задвижка d-50	шт	37	ГОСТ 5762-2002
	" d-100	шт	16	ГОСТ 5762-2002
	" d-100 с э/п	шт	1	
	Вентили d-32	шт	17	ГОСТ 5761-2005
	" d-50	шт	1	ГОСТ 5761-2005
	" d-15	шт	4	ГОСТ 5761-2005
	Кран d-	шт		
	" d-	шт		
	" d-	шт		
	Вантуз d-50	шт	13	
	Гидрант	шт		
	Водопроводный ввод	шт		
	Водоразборная колонка	шт		
	Стальной футляр	шт		

	Питьевой фонтанчик	шт		
Канализация				
1	Коллекторы (общая протяженность)	м		
	1) из керамических труб	м		
	2) из чугунных труб	м		
	3) из бетонных труб	м		
	4) из асбестоцементных труб	м		
	5) из железобетонных труб	м		
2	Канализационная сеть (общая протяженность)	м		
	1) из керамических труб	м		
	2) из чугунных труб	м		
	3) из бетонных труб	м		
	4) из асбестоцементных труб	м		
	5) из железобетонных труб	м		
3	Прочие устройства			
	Смотровой колодец	шт		
	Выпуск	шт		

№	Горизонтальный разрез колодца	Вертикальный разрез колодца
1	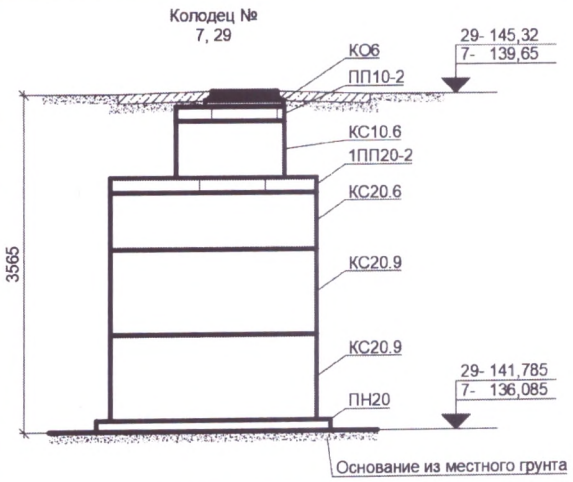	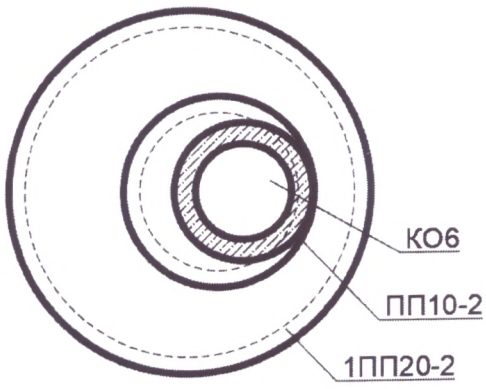

2

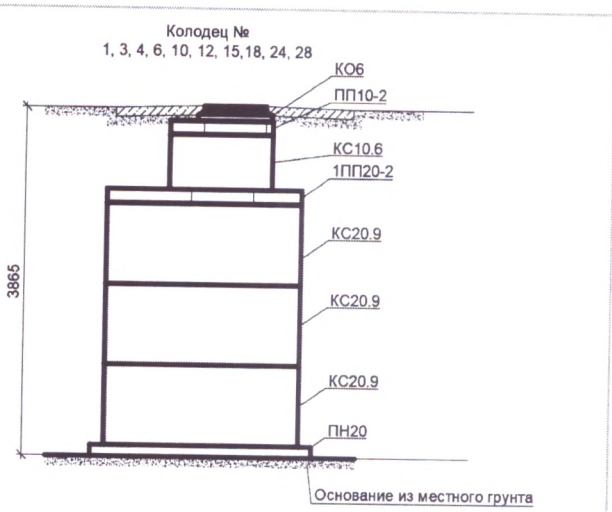

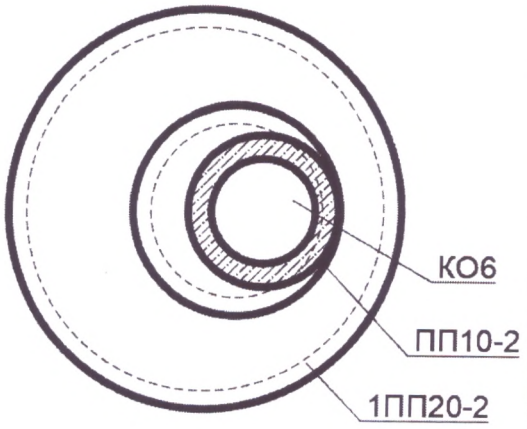

3

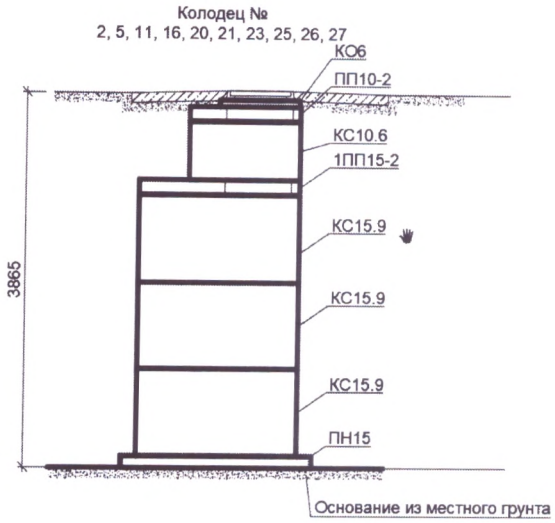

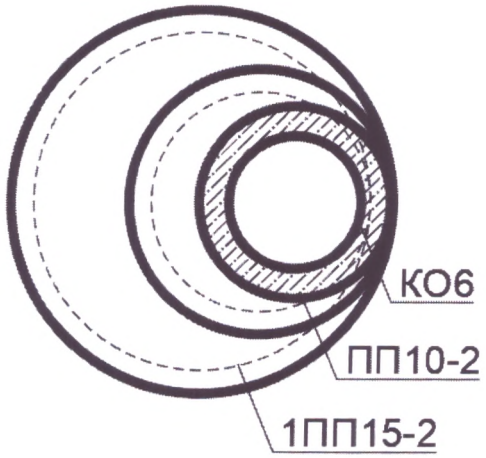

4

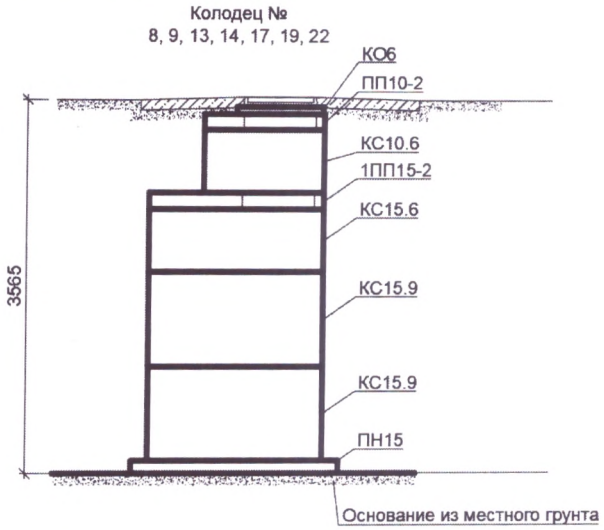

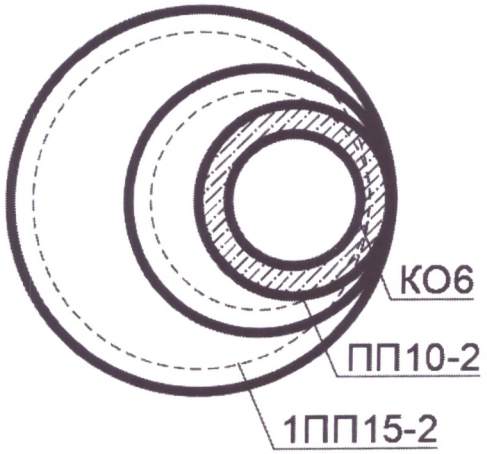

Спецификация

№ п/п	Наименование	Марка	Материал	Диаметр (мм) (размеры)	Количество	Примечание
7, 9	Колодец	по серии 3.900.1-14.1 выпуск 1	сборный ж/б	2000	2	

1, 3, 4, 6, 10, 12, 15, 18, 24, 28	Колодец	по серии 3.900.1-14.1 выпуск 1	сборный ж/б	2000	10	
2, 5, 11, 16, 20, 21, 23, 25, 26, 27	Колодец	по серии 3.900.1-14.1 выпуск 1	сборный ж/б	1500	10	
8, 9, 13, 14, 17, 19, 22	Колодец	по серии 3.900.1-14.1 выпуск 1	сборный ж/б	1500	7	

Схема привязки колодца к постоянным точкам-ориентирам

Угол, ПК. ВК	Координаты	
	X	Y
ВК-1(Точка подключения)	382151.36	6057909.66
ВК-2(ПК9)	381331.79	6057537.77
ВК-3(ПК16+74.70)	380618.03	6057468.70
ВК-4(ПК17+74.70)	380520.67	6057445.87
ВК-5(ПК23)	380011.53	6057472.61
ВК-6(ПК26)	379721.73	6057550.17
ВК-7(ПК28+28.53)	379500.96	6057609.25
ВК-8(ПК29+48.53)	379385.04	6057640.27
ВК-9(ПК30+60.50)	379330.64	6057723.81
ВК-10,УП-5(ПК31+77.86)	379298.55	6057836.70
ВК-11(ПК51)	377446.41	6057322.70
ВК-12(ПК60)	376574.96	6057493.81
ВК-13(ПК79)	374710.42	6057848.58
ВК-14(ПК81)	374512.79	6057879.26
ВК-15(ПК90)	373631.21	6058041.80
ВК-16(ПК94)	373272.98	6058219.76
ВК-17(ПК105)	372219.74	6058439.59
ВК-18(ПК119)	370825.36	6058482.91
ВК-19(ПК125)	370231.17	6058566.19
ВК-20(ПК139)	368843.75	6058715.22
ВК-21(ПК146)	368208.02	6058792.08
ВК-22(ПК155)	367681.12	6059507.29
ВК-23(ПК168)	367708.02	6060807.01
ВК-24(ПК183)	367635.03	6062298.45
ВК-25(ПК193)	366838.15	6062852.06
ВК-26(ПК201)	366162.80	6063264.16
ВК-27(ПК207)	365696.57	6063641.83
ВК-28(ПК216)	364997.23	6064208.34
ВК-29(ПК244+14.63)	367470.77	6065233.73

Заказчик *Асылтасов Сагандык Оразалович*

фамилия, имя, отчество (при его наличии), подпись руководителя

Место печати (при наличии)

Авторский надзор:

инженер Обыденный Анатолий Николаевич

фамилия, имя, отчество (при его наличии), подпись эксперта

Место печати (при наличии)

Приложение 3
к приказу Министра
по инвестициям и развитию
Республики Казахстан
от 24 апреля 2017 года № 235

Декларация о соответствии

«24» июля 2023 года

Подрядчик (генеральный подрядчик)

ТОО «Спецстрой Групп ЛТД», Павлодарская область, район Аққулы, Шарбактинский сельский округ, село Шарбакты, улица Чокана Уалиханова, дом 7А,

наименование организации, юридический адрес

в лице

директора Кабдрахмановой Анар Ертаевны

фамилия, имя, отчество (при наличии) руководителя организации

по объекту:

Строительство системы водоснабжения в с. Казанка Жамбылского района Северо-Казахстанской области

наименование, местонахождения объекта

заказчиком, которого является

КГУ "Отдел архитектуры строительства, ЖКХ, ПТ, и АД акимата Жамбылского района СКО", исполняющий обязанности руководителя Асылтасов Сагандык Оразалович

наименование организации, фамилия, имя, отчество (при наличии) руководителя

удостоверяет, что:

1. Строительно-монтажные работы на объекте выполнены в соответствии с утвержденным проектом (проектно-сметной документацией), государственными нормативами в сфере архитектурной, градостроительнойи строительной деятельности;

2. Субподрядные организации:

— *ТОО «Павлодар-Құрылыс», Лицензия №21020608 от 18.06.2021 г. директор Жунусов Баубек Лашынович*
— *ТОО «Ertis Invest», Лицензия №21034518 от 30.12.2021 г. Кабдрахманов Ануар Асемгалиевич*
— *ТОО «Жолашар Строительство», Лицензия №17004111 от 07.03.2017 г. директора Анапьянов Медеу Нурланович*

3. Проект (проектно-сметная документация)

ТОО «Vector SK+», №020

наименование проектной организации, номер проекта

утвержден(а)

КГУ "Отдел архитектуры строительства, ЖКХ, ПТ, и АД акимата Жамбылского района СКО" приказом №4 от 21.01.2022

наименование организации, утвердившей (переутвердившей) проект и дата утверждения

4. Объект (комплекс) имеет следующие основные технико-экономические показатели (мощность, производительность, производственная площадь, протяженность, вместимость, объем, пропускная способность, провозная способность, число рабочих мест и тому подобное, заполняется по всем объектам (кроме жилых домов) в единицах измерения соответственно целевой продукции или основным видам услуг):

Мощность, производительность и так далее	Единица измерения	По проекту		Фактически	
		общая (с учетом ранее принятых)	в том числе пускового комплекса или очереди	общая (с учетом ранее принятых)	в том числе пускового комплекса или очереди

Жилой дом имеет следующие показатели:

Показатели	Единица измерения	По проекту	Факти-чески
Общая площадь	метр в квадрате (далее–м2)		
Число этажей	этаж		
Общий строительный объем	метр в кубе (далее–м3)		
В том числе подземной части	м3		
Площадь встроенных, встроенно- пристроенных и пристроенных помещений	м2		

Показатели	По проекту			Фактически		
	число квартир	площадь квартир, м2		число квартир	площадь квартир, м2	
		общая	жилая		общая	жилая
Всего квартир, в том числе: однокомнатных двухкомнатных трехкомнатных четырехкомнатных и более						

5. Технологические и архитектурно-строительные решения по объекту характеризуется следующими данными:

1) *Водовод от точки подключения диаметром 110 мм от Пресновского группового водопровода из труб ПЭ100 SDR21 Дн=110х5,3мм L=24 414,63 м.*
2) *Внутриплощадочные трубопроводы площадки водопроводных сооружений из стальных электросварных труб диаметром 108х4,0мм по ГОСТ 10704-91 и полиэтиленовых ПЭ100 SDR 17 110х6,6мм.*
3) *Площадка пункта реализации воды в с. Казанка с глухим забором и колючей проволокой – 1 шт., Площадь 0,16 Га.;*
4) *Резервуар чистой воды из монолитного железобетона марки В25 объемом воды 200 м^3 – 1 шт. Резервуар чистой воды оборудован: подводящим, отводящим и спускным трубопроводами; переливным устройством; устройствами для автоматического измерения и сигнализации уровня воды в резервуаре, люками-лазами с лестницами для периодического обслуживания и чистки, воздушными клапанами, пылеосадочной камерой и фильтром;*
5) *Здание пункта раздачи воды (ПРВ) – 1 шт. Здание одно этажное, без подвала, с продольными несущими стенами, в плане прямоугольной формы с размерами в крайних осях 4.80х3.60 м. Высота помещения 2.6 м. Фундаменты - ленточные из сборных бетонных блоков по ГОСТ 13579-78* Наружные стены - кладка из полистирол бетонных блоков по ГОСТ51263-2012 толщиной 400мм., и облицовкой снаружи стальным сайдингом ("Корабельная доска") по металлическому каркасу. Перемычки - сборные железобетонные по серии 1.038.1-1 вып.1. Окна - из ПВХ по ГОСТ 30674-99. Двери - наружные по ГОСТ 30970-2014. Полы - бетонные с керамическим покрытием. Перекрытие - из сборных железобетонных плит. Крыша - односкатная, бесчердачная, утеплённая с металлической кровлей из профилированных листов Н57-750-0,8 покрытием по деревянному каркасу.*
   В ПРВ установлено: Ультрафиолетовый стерилизатор производительностью 5м^3/час – 1шт (+1 в резерве), бак чистой воды 5м^3, трубная обвязка с расходомером Ду32, предусмотрено одно рабочее место.

Показатели	Единица измерения	По проекту	Фактически
Общая площадь	метр в квадрате (далее – м2)	25,47	25,47
Число этажей	этаж	1	1
Общий строительный объем	метр в кубе (далее – м3)	85,95	85,95
В том числе подземной части	м3	0	0

Площадь встроенных, встроенно- пристроенных и пристроенных помещений	м2	0	0

6) *Камера для установки насосного оборудования – 1 шт.; Монолитное железобетонное основание из бетона марки В15, стены из ФБС толщиной 400мм, перекрытие из сборных железобетонных плит. Оборудована горловиной высотой 600мм. В камере установлена насосное оборудование ENERGO NS-B-2E-CM10-2 Q=8,17м^3/ч; Н=8м; Подводящая труба Ду80, Отводящая труба Ду65.*

Показатели	Единица измерения	По проекту	Фактически
Общая площадь	метр в квадрате (далее – м2)	10,89	10,89
Число этажей	этаж	0	0
Общий строительный объем	метр в кубе (далее – м3)	41,76	41,76
В том числе подземной части	м3	41,76	41,76
Площадь встроенных, встроенно- пристроенных и пристроенных помещений	м2	0	0

7) *Наружные сети электроснабжения ВЛ-0,4 кВ, длина ВЛ-108 п.м., Источник внешнего электроснабжения КТП-10/0,4 кВ 160 кВА №11-7 "Село" ВЛ-10 кВ фидер №11 "Пресновка-Казанка" ПС 110/35/10 кВ "Пресновка". Точка присоединения: Опора №94 ВЛ-0,4 кВ, фидер №1.*
8) *Туалет на 1 очко (деревяный) – 1 шт.;*
9) *Площадка для ТБО – 1 шт.*

6. На объекте установлено предусмотренное проектом оборудование в количестве 3 согласно актам о его приемке после индивидуального испытания и комплексного опробования;

7. Мероприятия по охране труда, обеспечению взрывобезопасности, пожаробезопасности, охране окружающей природной среды и антисейсмические мероприятия, предусмотренные проектом выполнены;

8. Строительно-монтажные работы осуществлены в сроки:

начало работ *август 2022 г.*
месяц, год

окончание работ *июль 2023 г.*
месяц, год

при продолжительности строительства, месяц:

по норме или по проекту организации строительства *12* месяц;

фактически *12* месяц;

9. Примененные строительные материалы, конструкции, оборудование и изделия соответствуют требованиям проекта и государственных нормативов;

9-1. Доля местного содержания предусмотрена в проектно-сметной документации *100%* и фактически применено *100%* (на объектах финансируемых за счет государственных инвестиций и средств квазигосударственного сектора);

10. Исполнительная геодезическая съемка фактического положения подземных инженерных сетей и/или зданий (сооружений) выполнена (обязательное приложение к декларации о соответствии);

10-1. Исполнительная техническая документация имеется в полном объеме, в том числе в электронном модуле;

11. Наружные инженерные коммуникации (холодное и горячее водоснабжение, канализация, теплоснабжение, газоснабжение, электроснабжение и связь) обеспечивают нормальную эксплуатацию объекта, что подтверждается поставщиками услуг по инженерному и коммунальному обеспечению. Поставщики услуг по инженерному и коммунальному обеспечению:

Филиал „Есиль су" Начальник ПТО Новаков Новаков Ю. А.

подпись руководителя, дата

Главный инженер Жамбылского РЭС Фатиков Р.Х.

наименование организации, фамилия, имя, отчество (при наличии)

Место печати (при наличии)

подпись руководителя, дата

наименование организации, фамилия, имя, отчество (при наличии)

Место печати (при наличии)

подпись руководителя, дата

наименование организации, фамилия, имя, отчество (при наличии)

Место печати (при наличии)

подпись руководителя, дата

12. Шумоизоляция здания соответствует проекту и подтверждается экспертным заключением, выдаваемым аккредитованными испытательными лабораториями по результатам проведенных лабораторных замеров (экспертное заключение прилагается);

13. Обеспечен доступ для маломобильных групп населения, что подтверждается органами социальной защиты населения

наименование организации, фамилия, имя, отчество (при наличии)

Место печати (при наличии)

подпись руководителя, дата

Подрядчик (генеральный подрядчик) считает объект:

Строительство системы водоснабжения в с. Казанка Жамбылского района Северо-Казахстанской области

наименование объекта (комплекса)

готовым к приемке в эксплуатацию, гарантирует качество выполненных строительно-монтажных и специальных работ, и принимает на себя обязательство устранять дефекты, возникшие по его вине при строительстве объекта согласно гарантийного срока в соответствии с законодательством Республики Казахстан.

Подрядчик (генеральный подрядчик)

Кабдрахманова Анар Ертаевна

фамилия, имя, отчество (при наличии) руководителя

Место печати (при наличии)

подпись, дата