Ведомость чертежей основного комплекта

Лист	Наименование	Примечание
1	Общие данные	
2	Ситуационный план	
3	Типовые поперечные профили земляного полотна	
4	Конструкция дорожной одежды	
4.1	Схема обустройство дороги в с.Жетыбай	
5	Мкр. Казак аул ул.14. План трассы ПК0-ПК5+30.07	
6	Мкр. Казак аул ул.14. Продольный профиль ПК0-ПК5+30.07	
7	Мкр. Казак аул ул.14. Проектные попикетные поперечные профили ПК0-ПК3+00	
8	Мкр. Казак аул ул.14. Проектные попикетные поперечные профили ПК4+00-ПК5+30.07	
9	Мкр. Калмамбетулы ул.16. План трассы ПК0-ПК4+18.24	
10	Мкр. Калмамбетулы ул.16. Продольный профиль ПК0-ПК4+18.24	
11	Мкр. Калмамбетулы ул.16. Примыкания на ПК0, ПК4+18.24	
12	Мкр. Калмамбетулы ул.16. Проектные попикетные поперечные профили ПК0-ПК3+00	
13	Мкр. Калмамбетулы ул.16. Проектные попикетные поперечные профили ПК4+00-ПК4+18.24	
14	Мкр. Калмамбетулы ул.16. План обустройства трассы ПК0-ПК4+18.24	
15	Мкр. Калмамбетулы ул.15. План трассы ПК0-ПК2+92.50	
16	Мкр. Калмамбетулы ул.15. Продольный профиль ПК0-ПК2+92.50	
17	Мкр. Калмамбетулы ул.15. Примыкания на ПК0. Пересечение на ПК1+32.28	
18	Мкр. Калмамбетулы ул.15. Проектные попикетные поперечные профили ПК0-ПК2+92.50	
19	Мкр. Калмамбетулы ул.15. План обустройства трассы ПК0-ПК2+92.50	
20	Мкр. Аэропорт ул.12. План трассы ПК0-ПК6+73.46	
21	Мкр. Аэропорт ул.12. Продольный профиль ПК0-ПК5+00	
22	Мкр. Аэропорт ул.12. Продольный профиль ПК5+00-ПК6+73.46	
23	Мкр. Аэропорт ул.12. Примыкания на ПК0, ПК6+73.46	
24	Мкр. Аэропорт ул.12. Проектные попикетные поперечные профили ПК0-ПК3+00	
25	Мкр. Аэропорт ул.12. Проектные попикетные поперечные профили ПК4+00-ПК6+73.46	
26	Мкр. Аэропорт ул.12. План обустройства трассы ПК0-ПК6+73.46	
27	Мкр. Аэропорт ул.11. План трассы ПК0-ПК6+75.18	
28	Мкр. Аэропорт ул.11. Продольный профиль ПК0-ПК5+00	
29	Мкр. Аэропорт ул.11. Продольный профиль ПК5+00-ПК6+75.18	
30	Мкр. Аэропорт ул.11. Примыкания на ПК0, ПК6+75.18	
31	Мкр. Аэропорт ул.11. Проектные попикетные поперечные профили ПК0-ПК3+00	
32	Мкр. Аэропорт ул.11. Проектные попикетные поперечные профили ПК4+00-ПК6+75.18	
33	Мкр. Аэропорт ул.11. План обустройства трассы ПК0-ПК6+75.18	
34	Мкр. Астана ул.10. План трассы ПК0-ПК10+80.79	
35	Мкр. Астана ул.10. Продольный профиль ПК0-ПК5+40	
36	Мкр. Астана ул.10. Продольный профиль ПК5+40-ПК10+80.79	
37	Мкр. Астана ул.10. Примыкания на ПК0. Пересечение на ПК7+77.36	
38	Мкр. Астана ул.10. Проектные попикетные поперечные профили ПК0-ПК5+00	
39	Мкр. Астана ул.10. Проектные попикетные поперечные профили ПК6+00-ПК10+80.79	
40	Мкр. Астана ул.10. План обустройства трассы ПК0-ПК10+80.79	
41	Мкр. Астана ул.13. План трассы ПК0-ПК9+96.16	
42	Мкр. Астана ул.13. Продольный профиль ПК0-ПК5+00	
43	Мкр. Астана ул.13. Продольный профиль ПК5+00-ПК9+96.16	
44	Мкр. Астана ул.13. Примыкания на ПК0. Пересечение на ПК5+97.55	
45	Мкр. Астана ул.13. Проектные попикетные поперечные профили ПК0-ПК5+00	
46	Мкр. Астана ул.13. Проектные попикетные поперечные профили ПК6+00-ПК9+96.16	
47	Мкр. Астана ул.13. План обустройства трассы ПК0-ПК9+96.16	
48	Мкр. Астана ул.9. План трассы ПК0-ПК7+55.96	
49	Мкр. Астана ул.9. Продольный профиль ПК0-ПК5+00	
50	Мкр. Астана ул.9. Продольный профиль ПК5+00-ПК7+55.96	
51	Мкр. Астана ул.9. Пересечение на ПК1+44.63, ПК4+55.55	
52	Мкр. Астана ул.9. Проектные попикетные поперечные профили ПК0-ПК5+00	
53	Мкр. Астана ул.9. Проектные попикетные поперечные профили ПК6+00-ПК7+55.96	
54	Мкр. Астана ул.9. План обустройства трассы ПК0-ПК7+55.96	

№ п/п	Наименование работ	Ед. изм.	Количество									
			Мкр. Казак аул ул.14	Мкр. Калмамбетулы ул.16	Мкр. Калмамбетулы ул.15	Мкр. Аэропорт ул.12	Мкр. Аэропорт ул.11	Мкр. Астана ул.10	Мкр. Астана ул.13	Мкр. Астана ул.9	ВСЕГО:
1	2	3	4	5	6	7	8	9	10	11	12
	Общие данные.										
1	Категория дороги	кат.	Улица в жилой застройке:основная								
2	Тип поперечного профиля		Тип 1								
3	Протяженность автодороги	м	530,07	418,24	292,5	673,46	675,18	1081,12	996,16	755,96	5422,690
4	Строительная длина	м	530,07	418,24	286,5	673,46	675,18	1074,79	992,16	743,96	5394,360
5	Ширина земляного полотна	м	8,0	8,0	8,0	8,0	8,0	8,0	8,0	8,0	
6	Количество полосы движения	шт	2	2	2	2	2	2	2	2	
7	Ширина полосы проезжей части	м	2x3,0	2x3,0	2x3,0	2x3,0	2x3,0	2x3,0	2x3,0	2x3,0	
8	Ширина обочины	м	1,0x2	1,0x2	1,0x2	1,0x2	1,0x2	1,0x2	1,0x2	1,0x2	

Ведомость ссылочных и прилагаемых документов

Обозначение	Наименование
	Ссылочные документы
СП РК 3.01-101-2013	Градостроительство. Планировка и застройка городских и сельских населенных пунктов
СН РК 3.03-04-2014	Проектирование дорожных одежд нежесткого типа.
СТ РК 1397-2005	Требование к составу и оформлению проектной и рабочей документации на строительство, реконструкцию и капитальный ремонт.
СТ РК 1413-2005	Дороги автомобильные и железные. Требование по проектированию земляного полотна.
СТ РК 1549-2006	Смеси щебеночно-гравийно-песчаные и щебень для покрытий и оснований автомобильных дорог и аэродромов.
ГОСТ 21.101-97	Межгосударственный стандарт. Основные требования к проектной и рабочей документации.
ГОСТ 21.701-2013	Межгосударственный стандарт. Правила выполнения рабочей документации автомобильных дорог.
СТ РК 1412-2019	Технические средства организации дорожного движения. Знаки дорожные. Общие технические требования.
СТ РК 1412-2017	Технические средства регулирования дорожного движения. Правила применения.
СН РК 3.03-02-2013	Отвод земель для автомобильных дорог.
СНиП 3.06.03-85	Строительные нормы и правила. Автомобильные дороги.
Тип. проект 503-0-48.87**П04-96	Земляное полотно автомобильных дорог общего пользования.
Тип. проект 503-0-51.89**П04-96	Пересечения и примыкания автомобильных дорог в одном уровне.
	Прилагаемые документы
55-32/2020-АД.ВР1	Сводная ведомость объемов работ.
55-32/2020-АД.ВР2	Ведомость проектируемой дорожной одежды.
55-32/2020-АД.ВР3	Ведомость объемов земляных работ.
55-32/2020-АД.ВР4	Ведомость пересекаемых коммуникаций.
55-32/2020-АД.ВР5	Ведомость установки дорожных знаков.
55-32/2020-АД.ВР6	Ведомость автомобильных дорог.

Настоящий проект соответствует требованиям нормативных, экологических, санитарно-гигиенических, противопожарных документов и других норм, действующих на территории Республики Казахстан и обеспечивает безопасность продукции для жизни, здоровья людей, имущества, охрану окружающей среды и предусматривает мероприятия по обеспечению безопасности движения

Главный инженер проекта Панаев Б.

ОБЩИЕ УКАЗАНИЯ

1. Чертежи раздела "Автомобильные дороги" разработаны на основании технического задания, а также материалов топографо-геодезических и инженерно-геологических изысканий, выданных заказчиком,.
2. Рабочие чертежи разработаны в соответствии с действующими в РК нормами, правилами и стандартами.
3. Система высот - условная.
4. Система координат - условная.

Согласовано

Взам. инв. N

Подп. и дата

Инв. N подл.

Изм.	Кол.уч.	Лист	N док	Подпись	Дата	13-03/2021-АД		
						Строительство внутрипоселковых автомобильных дорог мкр. Калмамбетулы, Казах аул, Аэропорт и Астана в селе Жетыбай Каракиянского района		
ГИП		Панаев.Б			05.21	Автомобильная дорога	стадия: РП	лист: 1 / листов:
Разработал		Джурасов.Н			05.21			
Проверил		Панаев.Б			05.21	Общие данные	ТОО "Проектный Центр" г.Жанаозен-2021г	

Формат А4х4

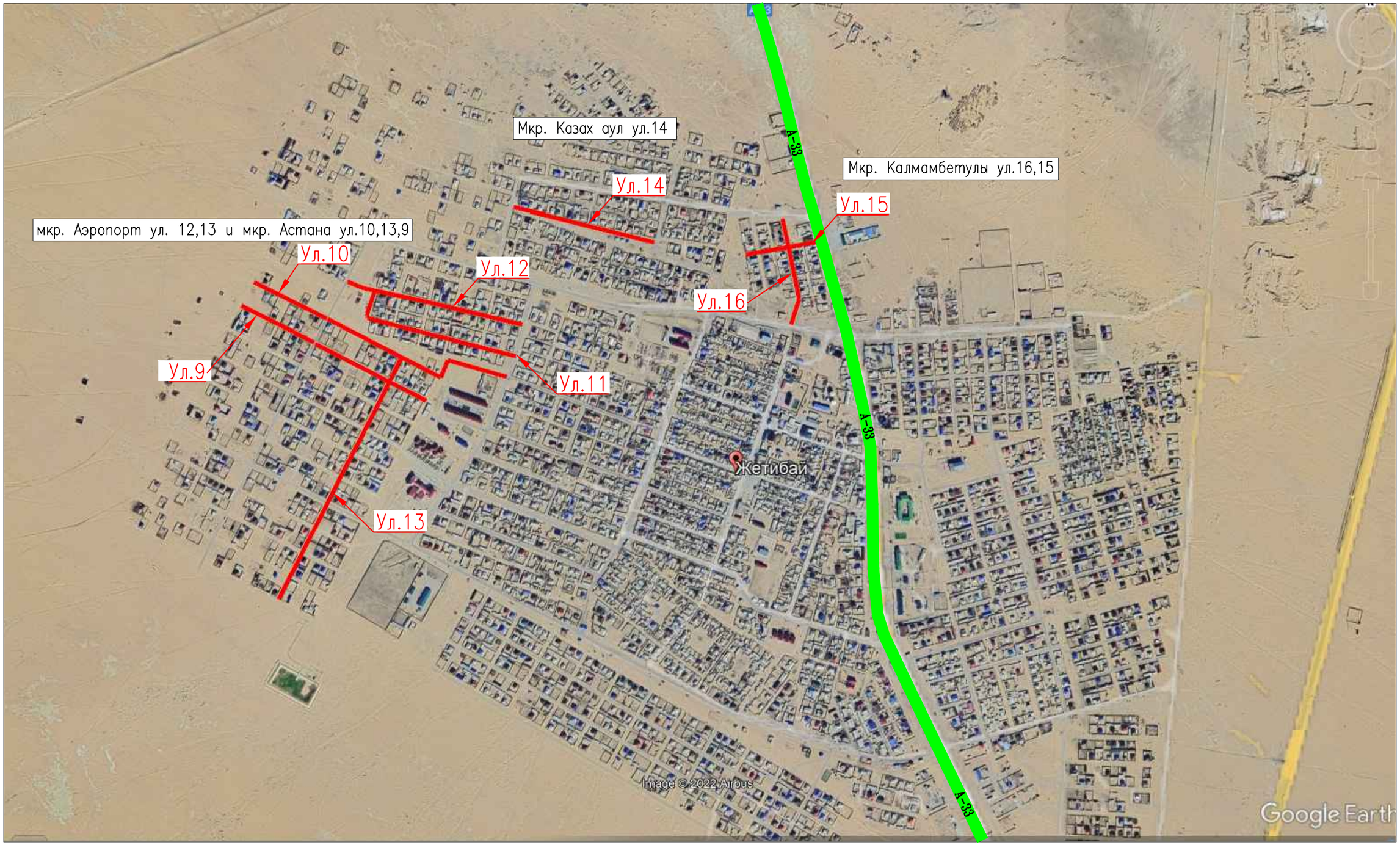

Согласовано

Взам. инв. N

Подп. и дата

Инв. N подл.

Изм.	Кол.уч.	Лист	N док	Подпись	Дата
ГИП		Панаев.Б			05.21
Разработал		Джурасов.Н			05.21
Проверил		Панаев.Б			05.21

13-03/2021-АД

Строительство внутрипоселковых автомобильных дорог мкр. Калмамбетулы, Казах аул, Аэропорт и Астана в селе Жетыбай Каракиянского района

Автомобильная дорога	стадия	лист	листов
	РП	2	
Ситуационный план	ТОО "Проектный Центр" г.Жанаозен-2021г		

Формат А3

Тип 1. Насыпь высотой до 2,0 м

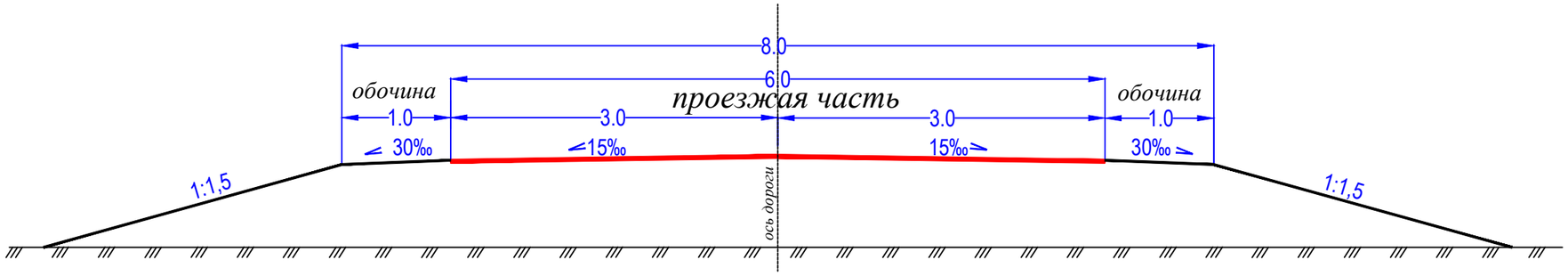

Тип 2. Устройство корыто на глубину до 0,3 м

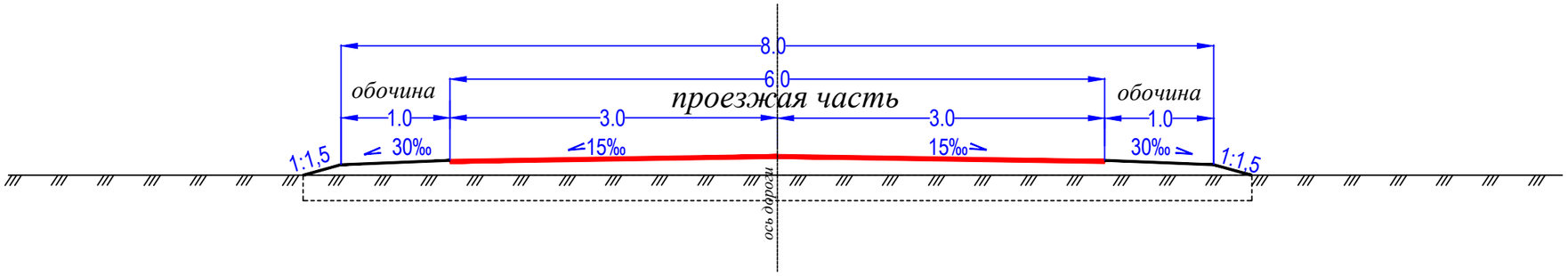

Тип 3. Выемка глубиной до 1,0 м

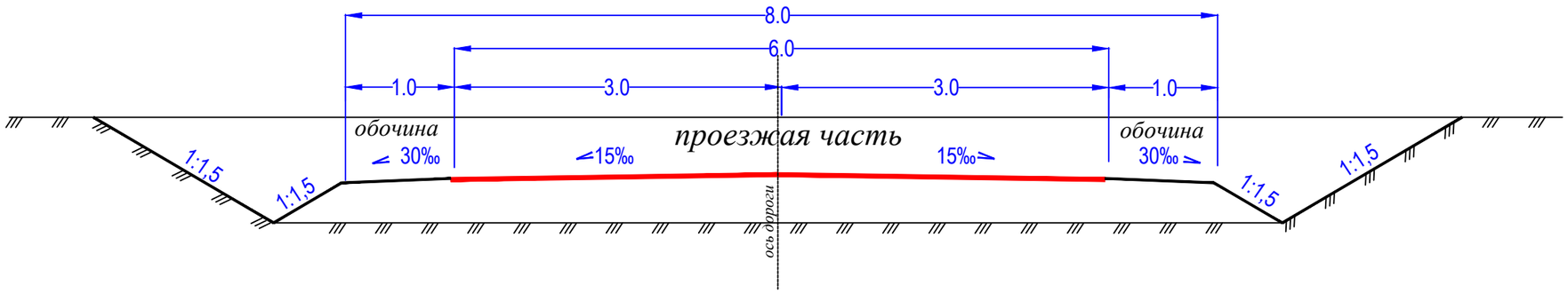

Примечания:

Категория дороги: улица в жилой застройке- основная согласно СП РК 3.01-101-2013

Изм.	Кол.уч.	Лист	N док	Подпись	Дата	13-03/2021-АД			
						Строительство внутрипоселковых автомобильных дорог мкр. Калмамбетулы, Казах аул, Аэропорт и Астана в селе Жетыбай Каракиянского района			
ГИП		Панаев.Б			05.21	Автомобильная дорога	стадия	лист	листов
Разработал		Джурасов.Н			05.21		РП	3	
Проверил		Панаев.Б			05.21	Типовые поперечные профили земляного полотна	ТОО "Проектный Центр" г.Жанаозен-2021г		

Формат А3

СОГЛАСОВАНО

Инв.N подл

Дорожная одежда, в обычных условиях

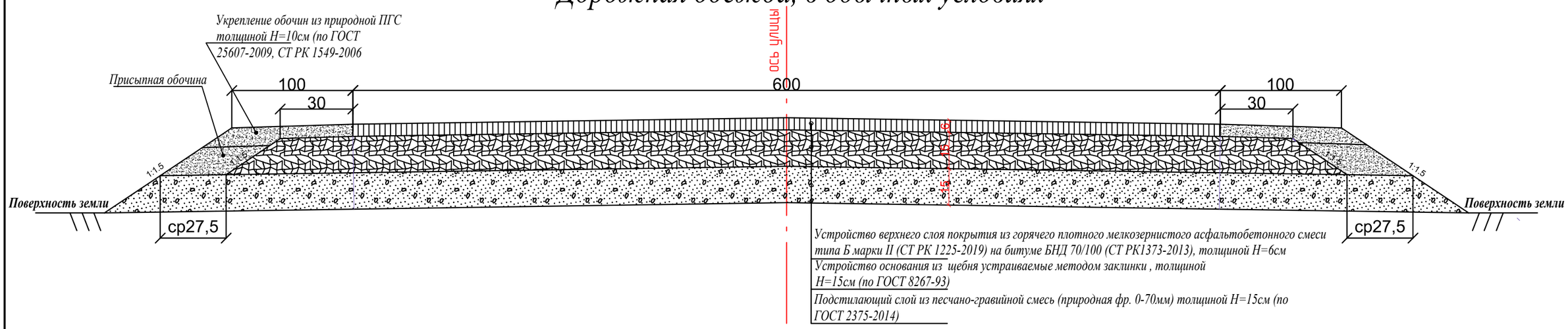

Дорожная одежда, в корыте

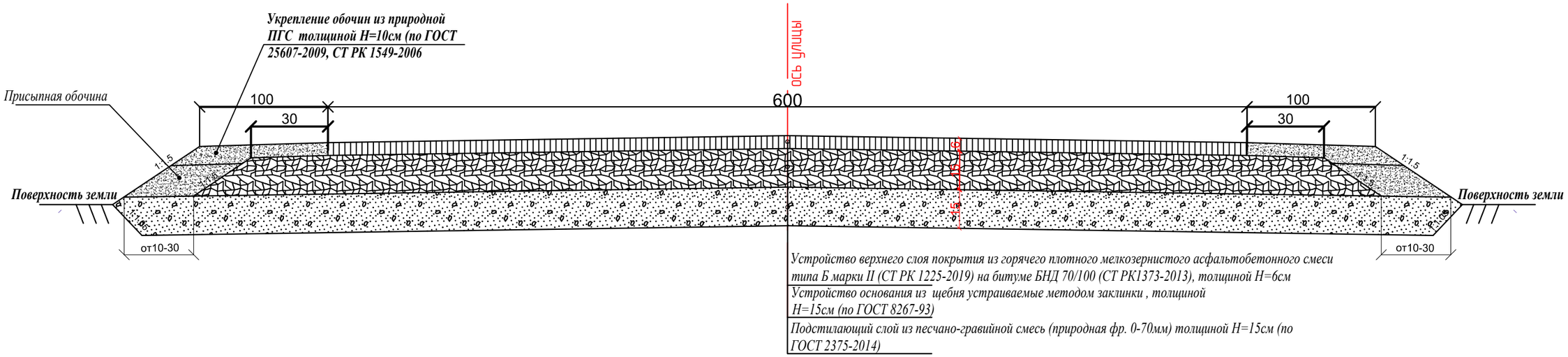

Согласовано

Взам. инв. N

Подп. и дата

Инв. N подл.

Изм.	Кол.уч.	Лист	N док	Подпись	Дата
ГИП		Панаев.Б			05.21
Разработал		Джурасов.Н			05.21
Проверил		Панаев.Б			05.21

13-03/2021-АД

Строительство внутрипоселковых автомобильных дорог мкр. Калмамбетулы, Казах аул, Аэропорт и Астана в селе Жетыбай Каракиянского района

Автомобильная дорога	стадия	лист	листов
	РП	4	

Конструкция дорожной одежды

ТОО "Проектный Центр" г.Жанаозен-2021г

Формат А3

мкр. Аэропорт ул. 12,13 и мкр. Астана ул.10,13,9
Масштаб 1:2000

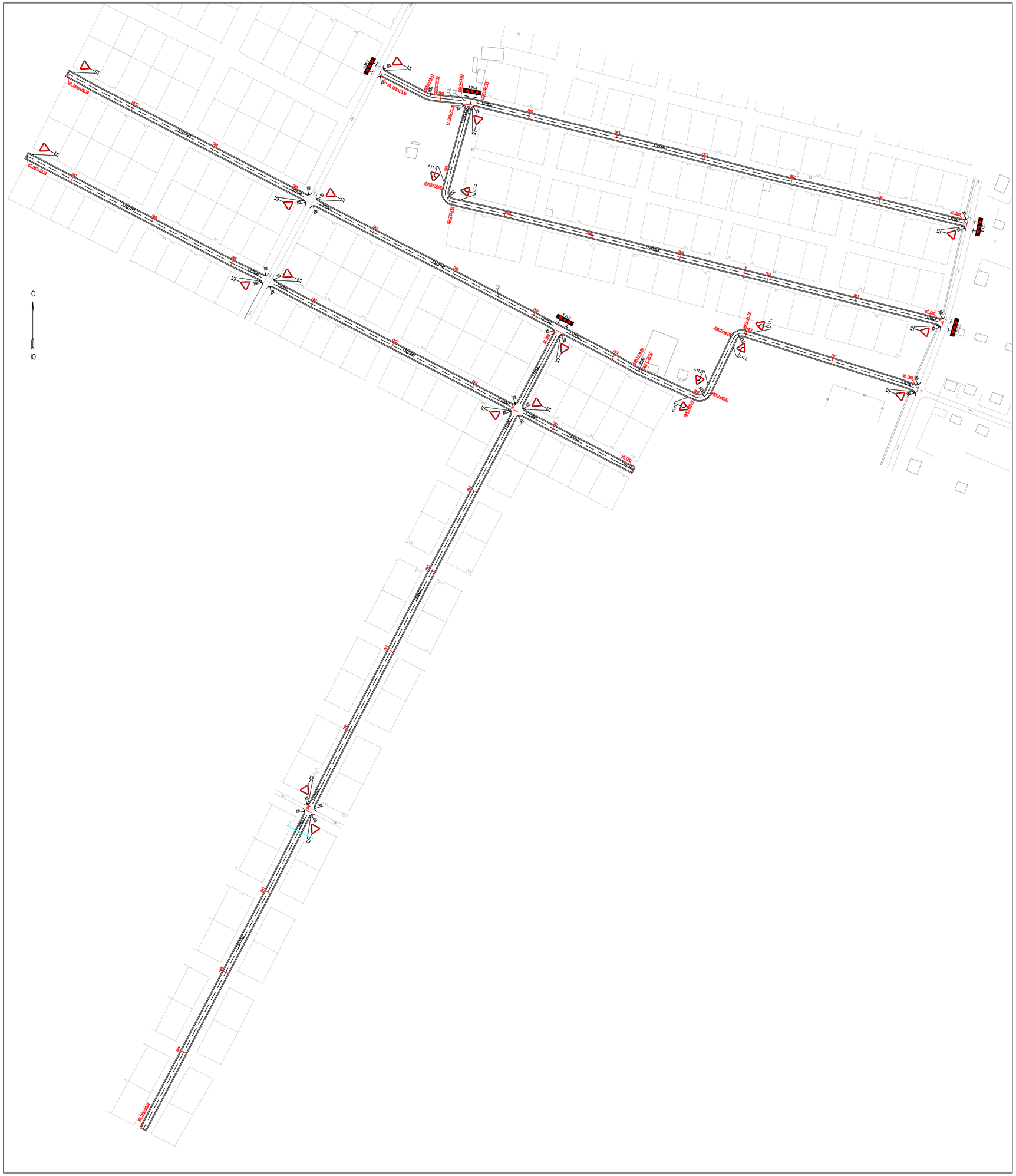

Мкр. Калмамбетулы ул.16,15
Масштаб 1:2000

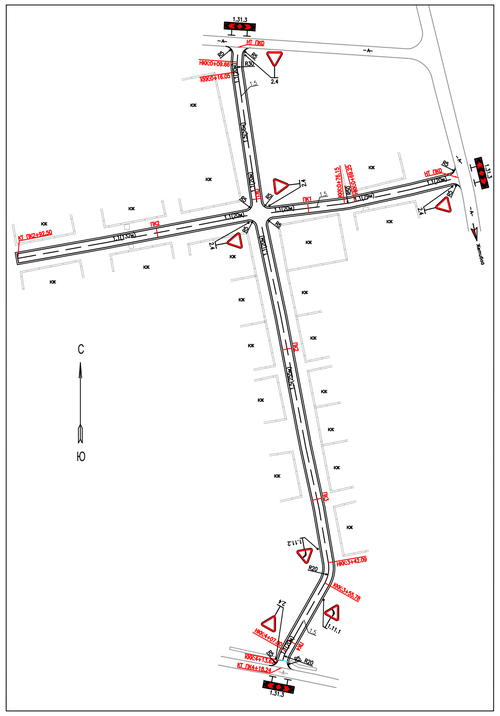

Условные обозначения:

- Проектируемая автодорога
- Существующая автодорога
- Существующие здания и сооружения
- Существующая ЛЭП 0.4кВ
- Существующая ЛЭП 6кВ
- Существующий газопровод
- Существующий газовый компенсатор
- Существующая линия связи
- Существующий водопровод

						13-03/2021-АД			
						Строительство внутрипоселковых автомобильных дорог мкр. Калмамбетулы, Казах аул, Аэропорт и Астана в селе Жетыбай Каракиянского района			
Изм.	Кол.уч.	Лист	N док	Подпись	Дата				
ГИП		Панаев.Б			05.21	Автомобильная дорога	стадия	лист	листов
Разработал		Джурасов.Н			05.21		РП	4.1	
Проверил		Панаев.Б			05.21	Схема обустройство дороги в с.Жетыбай	ТОО "Проектный Центр" г.Жанаозен-2021г		

841x700

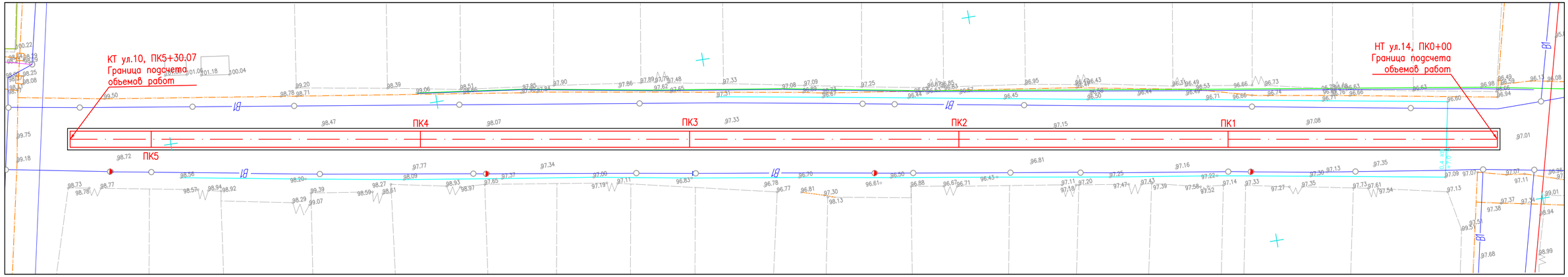

Условные обозначения:

- Проектируемая автодорога
- Существующая автодорога
- Существующие здания и сооружения
- Существующая ЛЭП 0.4кВ
- Существующая ЛЭП 6кВ
- Существующий газопровод
- Существующий кабель связи
- Существующий водопровод
- Существующее ограждение
- Существующий рельеф местности
- 96.70 Отметка земли

Согласовано

Взам. инв. N

Подп. и дата

Инв. N подл.

Изм.	Кол.уч.	Лист	N док	Подпись	Дата
ГИП		Панаев.Б			05.21
Разработал		Джурасов.Н			05.21
Проверил		Панаев.Б			05.21

13-03/2021-АД

Строительство внутрипоселковых автомобильных дорог мкр. Калмамбетулы, Казах аул, Аэропорт и Астана в селе Жетыбай Каракиянского района

Автомобильная дорога

стадия	лист	листов
РП	5	

Мкр. Казах аул ул.14
План трассы ПК0-ПК5+30.07
М 1:1000

ТОО "Проектный Центр"
г.Жанаозен-2021г

Формат А4х3

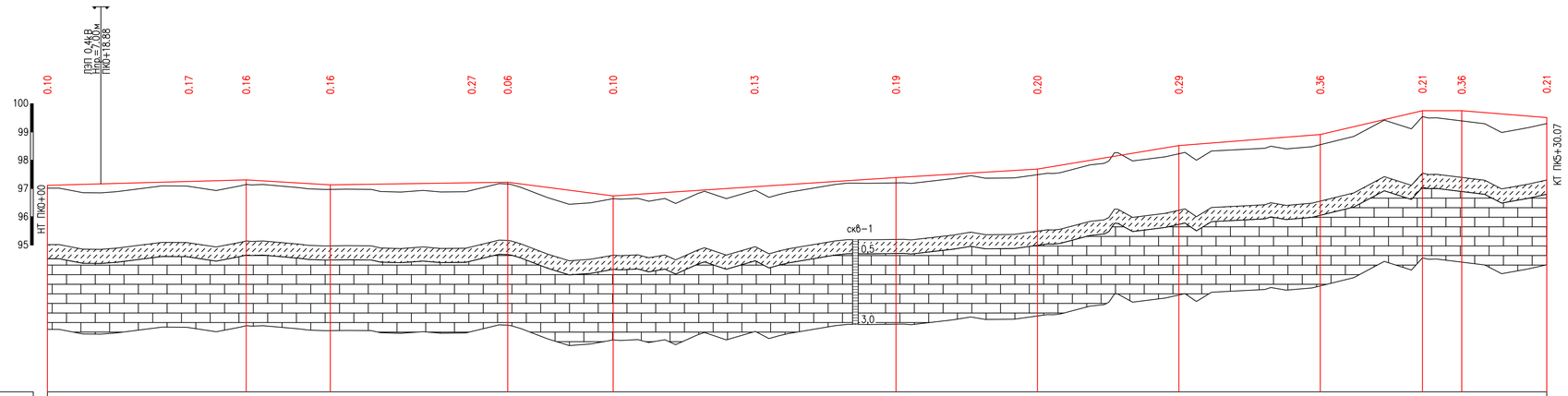

М 1:1000 по горизонтали
М 1:100 по вертикали

Развернутый план дороги																								
Тип местности по увлажнению													I											
Проектные данные	Тип поперечного профиля												I											
	Тип покрытия												Асфальтобетон											
	Отметка оси проезжей части, м	97.11	97.25	97.30	97.13	97.22	96.74	97.39	97.69	98.52	98.91	99.75	99.75	99.51										
	Уклон и вертикальная кривая	3	70.27	29.73	6	2	62.73	37.27	13	6	100	6	50	17	50	8	50	23	36.14	0	13.86	30.07	8	
Фактические данные	Отметка земли, м	97.01		97.14	96.97		97.16		96.64			97.20	97.49		98.23		98.55		99.54	99.39			99.30	
	Расстояние, м		70.27		29.73		62.73		37.27		100		50		50		50		36.14		13.86		30.07	
	Пикет	0			1				2				3				4				5			
	Прямая и кривая в плане																							
	Указатель километров	0																						

Условные обозначения:

Суглинок коричневато-бурый, твердый, с гравием и щебнем известняка до 15%, просадочный

Известняк обломочный от светло-серого до буровато-розового цвета, очень низкой прочности, в кровле выветрелый, с прослоями известняка низкой прочности

Примечание:

1. План трассы см. лист АД-5.

Согласовано

Взам. инв. N

Подп. и дата

Инв. N подл.

Изм.	Кол.уч.	Лист	N док	Подпись	Дата	13-03/2021-АД			
						Строительство внутрипоселковых автомобильных дорог мкр. Калмамбетулы, Казах аул, Аэропорт и Астана в селе Жетыбай Каракиянского района			
ГИП		Панаев.Б			05.21	Автомобильная дорога	стадия	лист	листов
Разработал		Джурасов.Н			05.21		РП	6	
Проверил		Панаев.Б			05.21	Мкр. Казах аул ул.14 Продольный профиль ПК0-ПК5+30.07	ТОО "Проектный Центр" г.Жанаозен-2021г		

Формат А4х4

М 1:100 по горизонтали
М 1:100 по вертикали

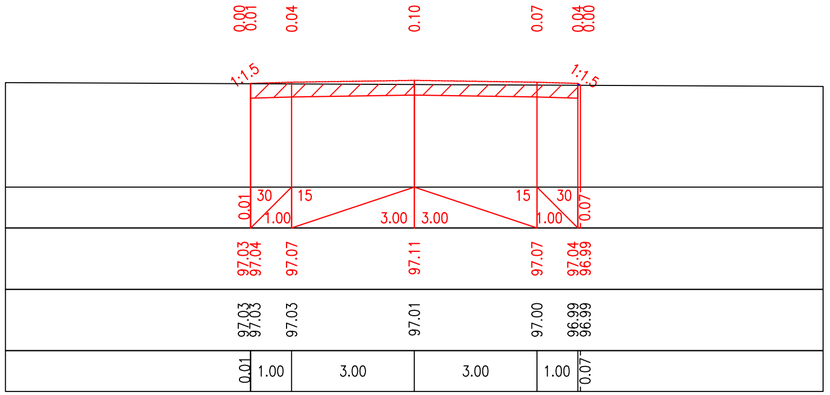

Проектные данные	Уклон расстояние м	0.01	1.00	3.00	3.00	1.00	0.07
	Отметка м	97.03 97.04	97.07	97.11	97.07	97.04 96.99	
Фактические данные	Отметка м	97.03 97.03	97.03	97.01	97.00	96.99 96.99	
	расстояние м	0.01	1.00	3.00	3.00	1.00	0.07

ПК0+00.00

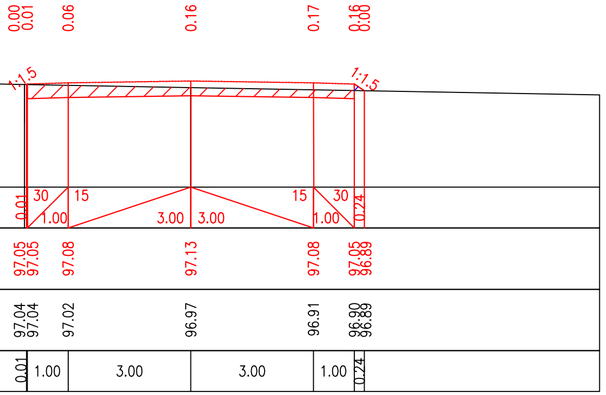

ПК1+00.00

М 1:100 по горизонтали
М 1:100 по вертикали

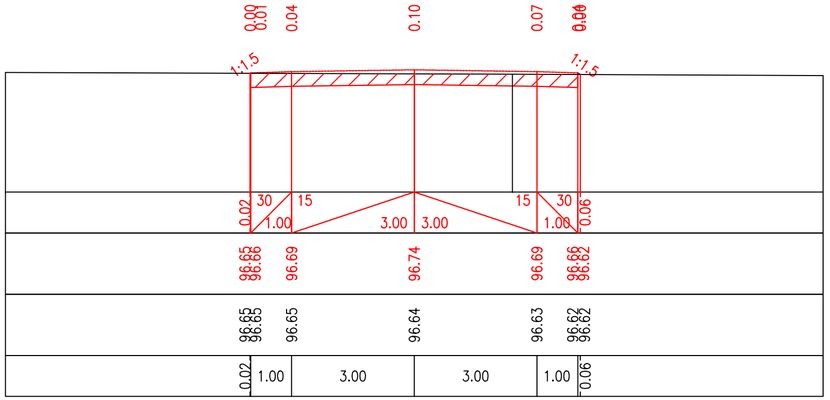

Проектные данные	Уклон расстояние м	0.02	1.00	3.00	3.00	1.00	0.06
	Отметка м	96.65 96.65	96.69	96.74	96.69	96.66 96.62	
Фактические данные	Отметка м	96.65 96.65	96.65	96.64	96.63	96.62 96.62	
	расстояние м	0.02	1.00	3.00	3.00	1.00	0.06

ПК2+00.00

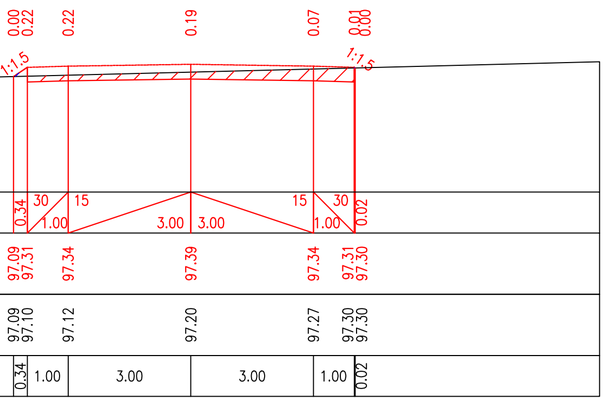

ПК3+00.00

Согласовано

Взам. инв. N

Подп. и дата

Инв. N подл.

Изм.	Кол.уч.	Лист	N док	Подпись	Дата
ГИП		Панаев.Б			05.21
Разработал		Джурасов.Н			05.21
Проверил		Панаев.Б			05.21

13-03/2021-АД

Строительство внутрипоселковых автомобильных дорог мкр. Калмамбетулы, Казах аул, Аэропорт и Астана в селе Жетыбай Каракиянского района

Автомобильная дорога

стадия	лист	листов
РП	7	

Мкр. Казах аул ул.14
Проектные попикетные поперечные профили ПК0-ПК3+00

ТОО "Проектный Центр" г.Жанаозен-2021г

Формат А4х3

М 1:100 по горизонтали
М 1:100 по вертикали

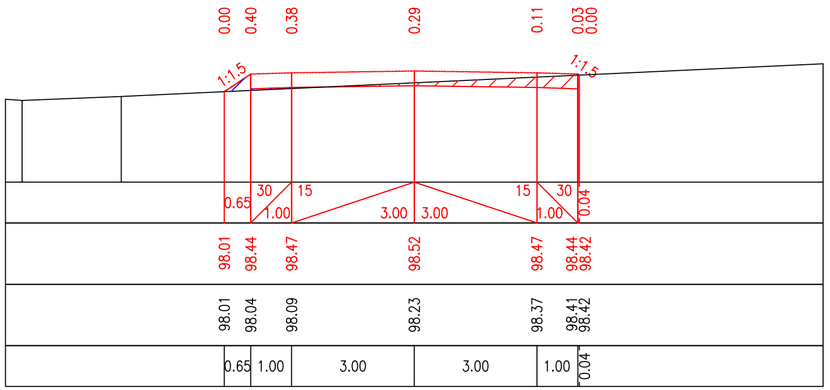

Проектные данные	Уклон расстояние м	0.65	1.00	3.00	3.00	1.00	0.04
	Отметка м	98.01	98.44	98.47	98.52	98.47	98.44 98.42
Фактические данные	Отметка м	98.01	98.04	98.09	98.23	98.37	98.41 98.42
	расстояние м	0.65	1.00	3.00	3.00	1.00	0.04

ПК4+00.00

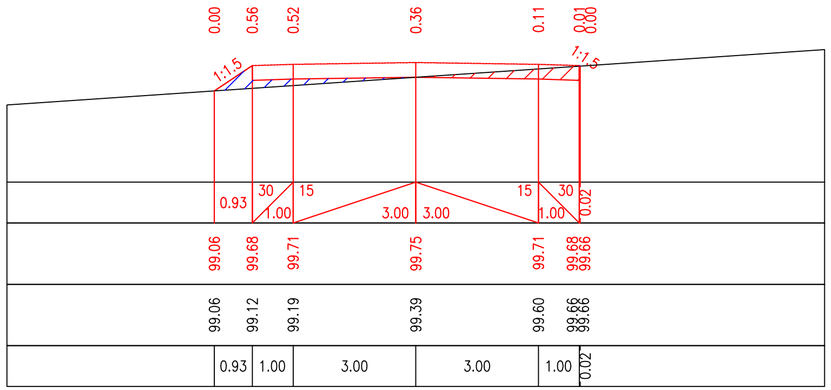

Проектные данные	Уклон расстояние м	0.93	1.00	3.00	3.00	1.00	0.02
	Отметка м	99.06	99.68	99.71	99.75	99.71	99.68 99.66
Фактические данные	Отметка м	99.06	99.12	99.19	99.39	99.60	99.66 99.66
	расстояние м	0.93	1.00	3.00	3.00	1.00	0.02

ПК5+00.00

М 1:100 по горизонтали
М 1:100 по вертикали

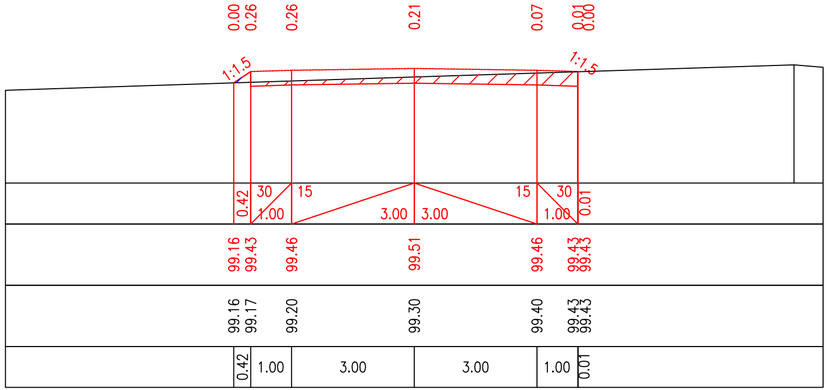

Проектные данные	Уклон расстояние м	0.42	1.00	3.00	3.00	1.00	0.01
	Отметка м	99.16 99.43	99.46	99.51	99.46	99.43 99.43	
Фактические данные	Отметка м	99.16 99.17	99.20	99.30	99.40	99.43 99.43	
	расстояние м	0.42	1.00	3.00	3.00	1.00	0.01

ПК5+30.07

Согласовано

Взам. инв. N

Подп. и дата

Инв. N подл.

Изм.	Кол.уч.	Лист	N док	Подпись	Дата
ГИП		Панаев.Б			05.21
Разработал		Джурасов.Н			05.21
Проверил		Панаев.Б			05.21

13-03/2021-АД

Строительство внутрипоселковых автомобильных дорог мкр. Калмамбетулы, Казах аул, Аэропорт и Астана в селе Жетыбай Каракиянского района

Автомобильная дорога

стадия	лист	листов
РП	8	

Мкр. Казах аул ул.14
Проектные попикетные поперечные профили ПК4+00-ПК5+30.07

ТОО "Проектный Центр" г.Жанаозен-2021г

Формат А4х3

С

Ю

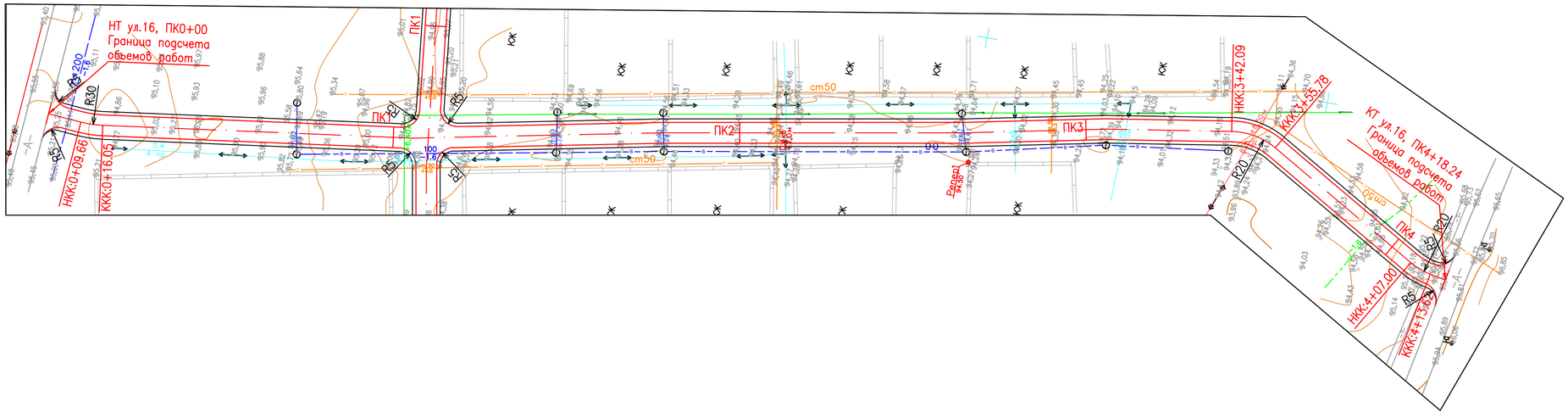

Условные обозначения:

- Проектируемая автодорога
- Существующая автодорога
- Существующие здания и сооружения
- Существующая ЛЭП 0.4кВ
- Существующая ЛЭП 6кВ
- Существующий газопровод
- Существующий газовый компенсатор
- Существующий кабель связи
- Существующий водопровод
- Существующее ограждение
- Существующий рельеф местности
- 96.70 Отметка земли

Примечания:

1. Переустройство газопровода см. раздел АД.ГС

Ведомость углов поворота, прямых и кривых

Точка	Положение вершины угла			Величина угла		Радиус, м	Элементы кривой, м						Расстояние между вершинами, м	Длина прямой, м	Координаты, м	
	км	ПК	+	влево	вправо		тангенс	тангенс	переходные кривые		круговая кривая	биссек триса			X	Y
1	2	3	4	5	6	7	8	9	10	11	12	13	14	15		
НТ	0	0	0												588827,80	4827762,09
													12,87	9,66		
ВУ 1	0	0	12,87	12° 11'		30,00	3,20	3,20	0,00	0,00	6,38	0,17			588826,95	4827749,25
													336,27	326,04		
ВУ 2	0	3	49,22		39° 13'	20,00	7,13	7,13	0,00	0,00	13,69	1,23			588887,88	4827418,55
													61,69	51,22		
ВУ 3	0	4	10,34	18° 58'		20,00	3,34	3,34	0,00	0,00	6,62	0,28			588857,54	4827364,83
													7,96	4,62		
КТ	0	4	18,24												588856,09	4827357,01

Согласовано

Взам. инв. N

Подп. и дата

Инв. N подл.

Изм.	Кол.уч.	Лист	N док	Подпись	Дата
ГИП		Панаев.Б			05.21
Разработал		Джурасов.Н			05.21
Проверил		Панаев.Б			05.21

13-03/2021-АД

Строительство внутрипоселковых автомобильных дорог мкр. Калмамбетулы, Казах аул, Аэропорт и Астана в селе Жетыбай Каракиянского района

Автомобильная дорога

стадия	лист	листов
РП	9	

Мкр. Калмамбетулы ул.16
План трассы ПК0-ПК4+18.24
М 1:1000

ТОО "Проектный Центр"
г.Жанаозен-2021г

Формат А4х3

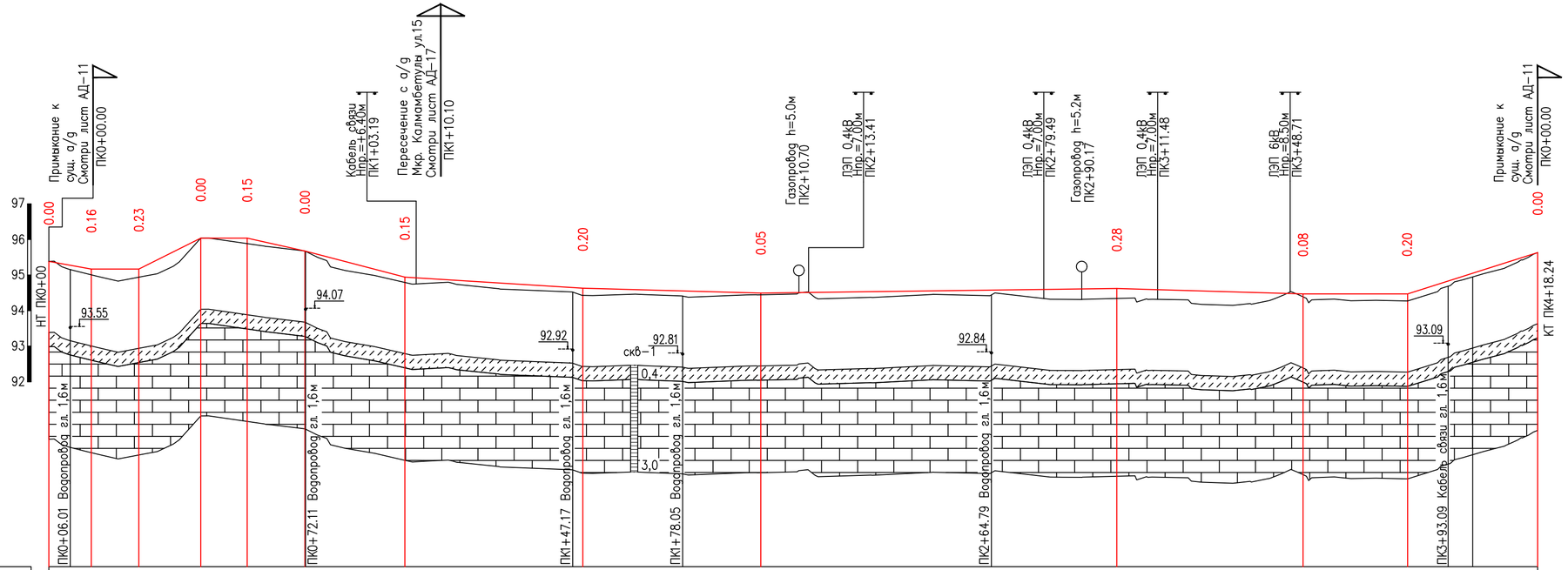

М 1:1000 по горизонтали
М 1:100 по вертикали

Развернутый план дороги	ВУ-1 12°11'			ВУ-2 06°24'										ВУ-3 39°13'				ВУ-4 18°58'
Тип местности по увлажнению																		
Тип поперечного профиля																		
Тип покрытия	Асфальтобетон																	
Проектные данные: Отметка оси проезжей части, м	95.38	95.17	95.17	96.04	96.04	95.68	94.94		94.63	94.49			94.62		94.47	94.47	95.05	95.63
Уклон и вертикальная кривая	18 / 11.92	0 / 13.34	50 / 17.41	0 / 13.03	22 / 16.23	26 / 28.07	50		6 / 50	3 / 1			100 / 52.32		3 / 29.38	0 / 32		36.54
Фактические данные: Отметка земли, м	95.38	95.01	94.94	96.04	95.88	95.68	94.79		94.43	94.44			94.34			94.27	94.95	95.63
Расстояние, м	11.92	13.34	17.41	13.03	16.23	28.07	50		50	100			52.32		29.38	18.30	18.24	
Пикет	0	У-12°11' R-30 K-6.38					1			2			3				4	У-18°58' R-20 K-6.62
Прямая и кривая в плане	L-9.66							L-326.05							У-39°13' R-20 K-13.69	L-51.22		L-4.62
Указатель километров	0																	

Согласовано

Взам. инв. N

Подп. и дата

Инв. N подл.

Изм.	Кол.уч.	Лист	N док	Подпись	Дата
ГИП			Панаев.Б		05.21
Разработал			Джурасов.Н		05.21
Проверил			Панаев.Б		05.21

13-03/2021-АД

Строительство внутрипоселковых автомобильных дорог мкр. Калмамбетулы, Казах аул, Аэропорт и Астана в селе Жетыбай Каракиянского района

Автомобильная дорога

Мкр. Калмамбетулы ул.16
Продольный профиль ПК0-ПК4+18.24

Стадия	Лист	Листов
РП	10	

ТОО "Проектный Центр" г.Жанаозен-2021г

Формат 630х297

Условные обозначения:

Суглинок коричневато-бурый, твердый, с гравием и щебнем известняка до 15%, просадочный

Известняк обломочный от светло-серого до буровато-розового цвета, очень низкой прочности, в кровле выветрелый, с прослоями известняка низкой прочности

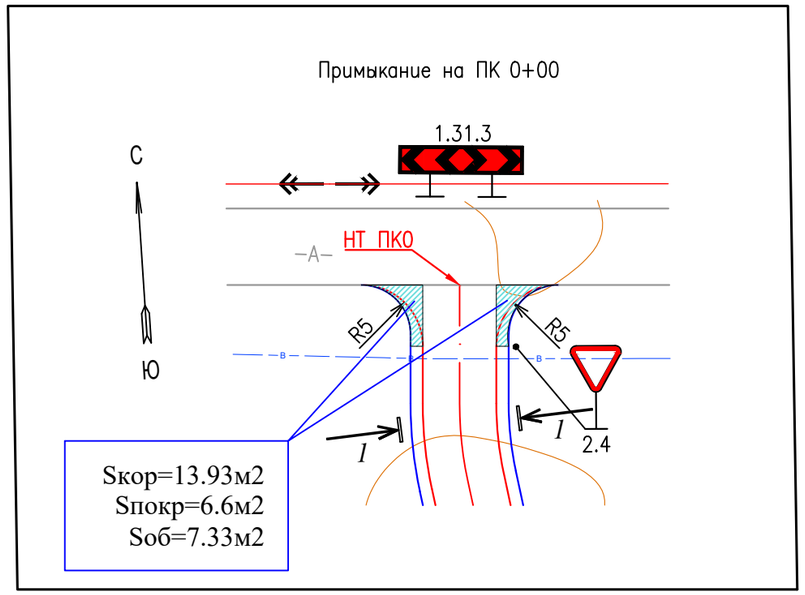

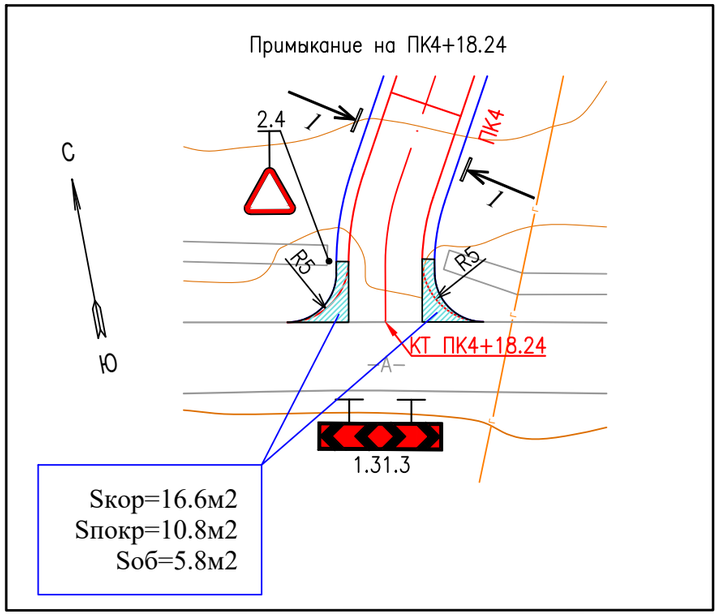

			Улица №16		
№ п/п	Наименование работ	Ед. изм	ПК 0+00	ПК 4+18.24	*итого по ул №16*
1	Разработка грунта II-группы бульдозером мощностью 96кВт с устройством корыта и перемещением в кавальер на расстояние до 20м	$м^3$	9	11	*20*
2	Планировка дна корыто автогрейдером средней мощности в грунтах II группы	$м^2$	14	17	*31*
3	Укатка дна корыто в грунтах II- группы катками на пневмошинах весом 25тн, при толщине слоя 20см, с поливом водой.	$м^3$	4	5	*9*
4	Устройство подстилающего слоя основания из песчано - гравийной смеси С6, толщиной слоя 15см	м3	1,25	2,04	*3*
5	Устройство слоя основания из фракционированного щебня, по способу заклинки, толщиной слоя 15см — по верху	$м^2$	7	11	*18*
	по ср линий		9	14	*23*
6	Разработка грунта I группы в кавальере экскаватором емкостью ковша 1,0м3 с погрузкой в автосамосвалы и транспортировкой в присыпные обочины, до 5км.	$м^3$	2	2	*4*
7	Уплотнение присыпных обочин в грунтах II группы катками на пневмошинах массой 25 тн, слоями 30 см, при шести проходах по одному следу с поливом водой.	$м^3$	2	2	*4*
8	Планировка верха присыпных обочин механизированным способом в грунтах II группы.	$м^2$	7,3	5,8	*13*
9	Устройство подгрунтовки основания битумом, из расхода на 1000м2-0,8т	$м^2$	7	11	*17*
10	Устройство покрытия из горячего плотного мелкозернистого асфальтобетона, типа Б, I марки, битум БНД 70/100, толщ. слоя 6см	$м^2$	6,6	10,8	*17*
11	Устройство укрепления обочины из песчано-гравийной смеси С6, толщиной слоя 10см	$м^2$	7,3	5,8	*13*

РАЗРЕЗ 1-1

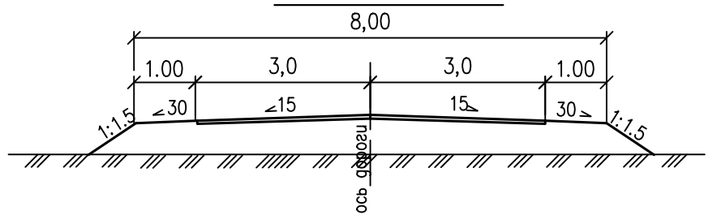

Условные обозначения:

- Проектируемая автодорога
- Существующая автодорога
- Существующие здания и сооружения
- Существующая ЛЭП 6кВ
- Существующая водопровод
- Существующий газопровод
- Дорожные знаки
- Отметки рельефа местности

Взам. инв. N

Подп. и дата

Инв. N подл.

Изм.	Кол.уч.	Лист	N док	Подпись	Дата
ГИП		Панаев.Б			05.21
Разработал		Джурасов.Н			05.21
Проверил		Панаев.Б			05.21

13-03/2021-АД

Строительство внутрипоселковых автомобильных дорог мкр. Калмамбетулы, Казах аул, Аэропорт и Астана в селе Жетыбай Каракиянского района

Автомобильная дорога

стадия	лист	листов
РП	11	

Мкр. Калмамбетулы ул.16
Примыкания на ПК0, ПК4+18.24
М 1:500

ТОО "Проектный Центр"
г.Жанаозен-2021г

Формат А3

М 1:100 по горизонтали
М 1:100 по вертикали

		ПК0+00.00					
Проектные данные	Уклон / расстояние м	0.37	30 / 1.00	15 / 3.00	3.00 / 15	1.00 / 30	0.01
	Отметка м	95.55 / 95.31	95.34	95.38	95.34	95.31 / 95.30	
Фактические данные	Отметка м	95.55 / 95.54	95.50	95.38	95.32	95.30 / 95.30	
	расстояние м	0.37	1.00	3.00	3.00	1.00	0.01

		ПК1+00.00					
Проектные данные	Уклон / расстояние м	0.06	30 / 1.00	15 / 3.00	3.00 / 15	1.00 / 30	0.03
	Отметка м	94.82 / 94.87	94.90	94.94	94.90	94.87 / 94.84	
Фактические данные	Отметка м	94.82 / 94.82	94.81	94.79	94.84	94.84 / 94.84	
	расстояние м	0.06	1.00	3.00	3.00	1.00	0.03

М 1:100 по горизонтали
М 1:100 по вертикали

		ПК2+00.00					
Проектные данные	Уклон / расстояние м	0.08	30 / 1.00	15 / 3.00	3.00 / 15	1.00 / 30	0.03
	Отметка м	94.36 / 94.42	94.45	94.49	94.45	94.42 / 94.40	
Фактические данные	Отметка м	94.36 / 94.36	94.39	94.44	94.40	94.40 / 94.40	
	расстояние м	0.08	1.00	3.00	3.00	1.00	0.03

		ПК3+00.00					
Проектные данные	Уклон / расстояние м	0.58	30 / 1.00	15 / 3.00	3.00 / 15	1.00 / 30	0.02
	Отметка м	94.16 / 94.55	94.58	94.62	94.58	94.55 / 94.53	
Фактические данные	Отметка м	94.16 / 94.13	94.12	94.34	94.57	94.54 / 94.53	
	расстояние м	0.58	1.00	3.00	3.00	1.00	0.02

Согласовано

Взам. инв. N

Подп. и дата

Инв. N подл.

Изм.	Кол.уч.	Лист	N док	Подпись	Дата
ГИП		Панаев.Б			05.21
Разработал		Джурасов.Н			05.21
Проверил		Панаев.Б			05.21

13-03/2021-АД

Строительство внутрипоселковых автомобильных дорог мкр. Калмамбетулы, Казах аул, Аэропорт и Астана в селе Жетыбай Каракиянского района

Автомобильная дорога

стадия	лист	листов
РП	12	

Мкр. Калмамбетулы ул.16
Проектные попикетные поперечные профили ПК0-ПК3+00

ТОО "Проектный Центр" г.Жанаозен-2021г

Формат А4х3

М 1:100 по горизонтали
М 1:100 по вертикали

Проектные данные	Уклон расстояние м	0.03	30 / 1.00	15 / 3.00	3.00 / 15	30 / 1.00	0.06
	Отметка м	94.95 94.98	95.01	95.05	95.01	94.98 94.93
Фактические данные	Отметка м	94.95 94.95	94.95	94.95	94.94	94.93 94.93
	расстояние м	0.03	1.00	3.00	3.00	1.00	0.06

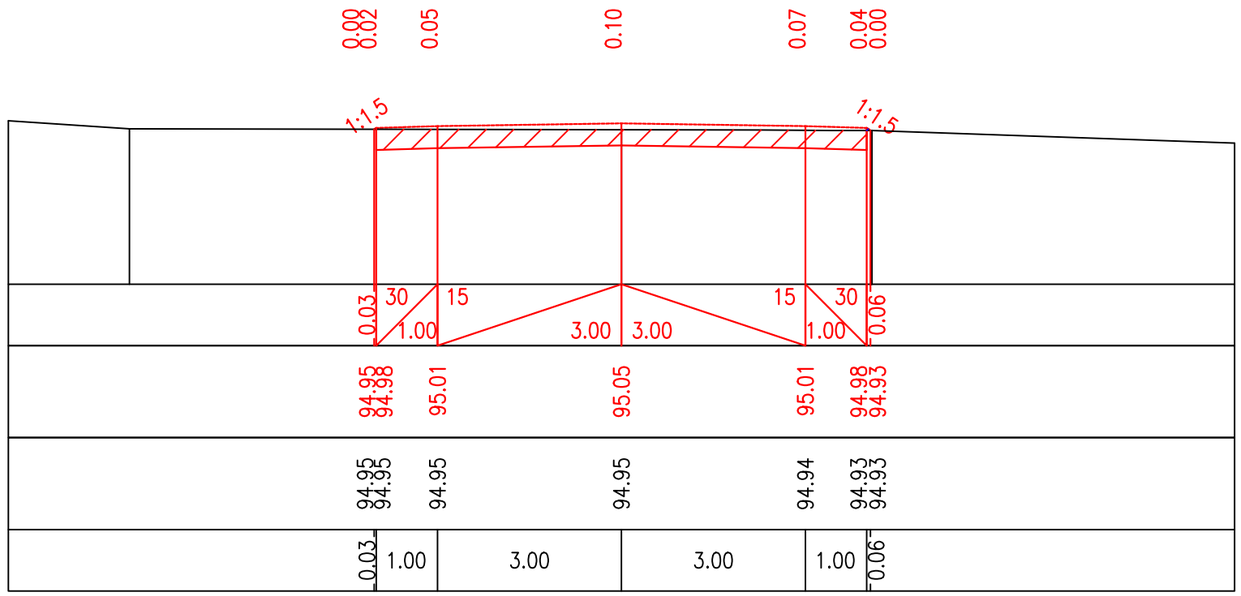

ПК 4+00.00

М 1:100 по горизонтали
М 1:100 по вертикали

Проектные данные	Уклон расстояние м	30 / 1.00	15 / 3.00	3.00 / 15	30 / 1.00	-0.17
	Отметка м	95.56	95.59	95.63	95.59	95.56 95.67
Фактические данные	Отметка м	95.56	95.57	95.63	95.69	95.67 95.67
	расстояние м	1.00	3.00	3.00	1.00	-0.17

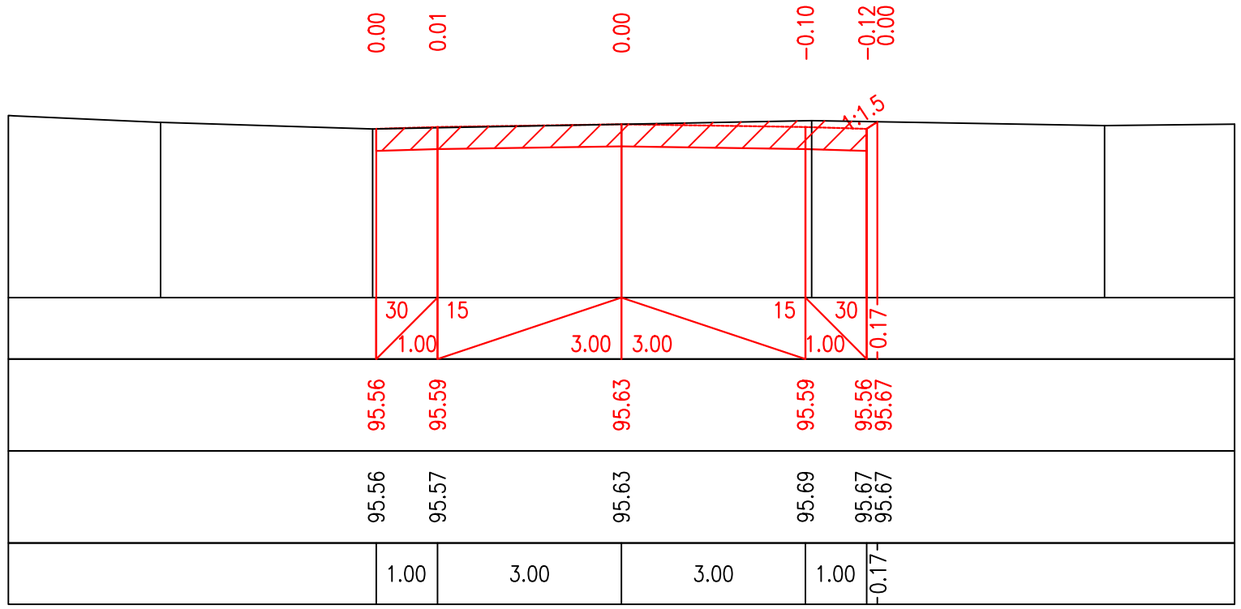

ПК 4+18.24

Согласовано

Взам. инв. N

Подп. и дата

Инв. N подл.

Изм.	Кол.уч.	Лист	N док	Подпись	Дата
ГИП		Панаев.Б			05.21
Разработал		Джурасов.Н			05.21
Проверил		Панаев.Б			05.21

13-03/2021-АД

Строительство внутрипоселковых автомобильных дорог мкр. Калмамбетулы, Казах аул, Аэропорт и Астана в селе Жетыбай Каракиянского района

Автомобильная дорога

стадия	лист	листов
РП	13	

Мкр. Калмамбетулы ул.16
Проектные попикетные поперечные профили ПК4+00-ПК4+18.24

ТОО "Проектный Центр" г.Жанаозен-2021г

Формат А3

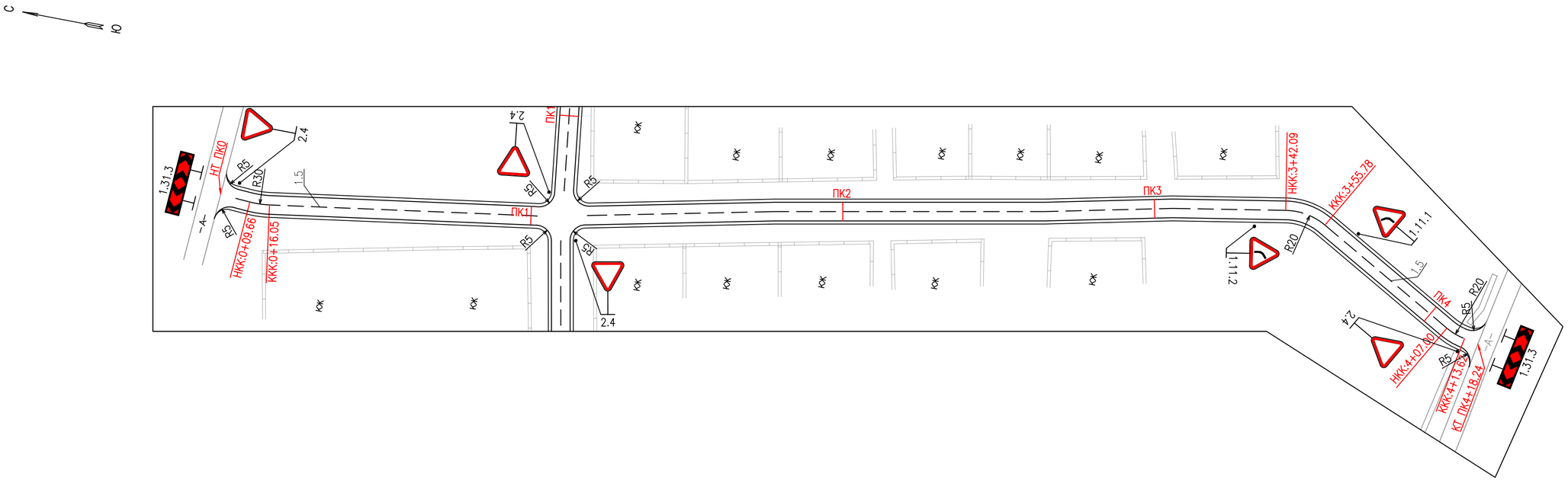

Условные обозначения:

- Проектируемая автодорога
- Дорожные знаки
- Существующая автодорога
- Существующие здания и сооружения
- Существующее ограждение

Изм.	Кол.уч.	Лист	N док	Подпись	Дата	13-03/2021-АД		
						Строительство внутрипоселковых автомобильных дорог мкр. Калмамбетулы, Казах аул, Аэропорт и Астана в селе Жетыбай Каракиянского района		
ГИП		Панаев.Б			05.21	Автомобильная дорога	стадия	лист	листов
Разработал		Джурасов.Н			05.21		РП	14	
Проверил		Панаев.Б			05.21	Мкр. Калмамбетулы ул.16 План обустройства трассы ПК0-ПК4+18.24 М 1:1000	ТОО "Проектный Центр" г.Жанаозен-2021г	

Согласовано

Взам. инв. N

Подп. и дата

Инв. N подл.

Формат А4х3

С

Ю

Ведомость углов поворота, прямых и кривых

Точка	Положение вершины угла			Величина угла		Радиус, м	Элементы кривой, м						Расстояние между вершинами, м	Длина прямой, м	Координаты, м	
	км	ПК	+	влево	вправо		тангенс	тангенс	переходные кривые		круговая кривая	биссек триса			X	Y
1	2	3	4	5	6	7	8	9	10	11	12	13	14	15		
НТ	0	0	0												588971,40	4827676,97
													72,70	69,25		
ВУ 1	0	0	72,71		07° 55'	50,00	3,46	3,46	0,00	0,00	6,91	0,12			588900,63	4827660,36
													219,72	216,35		
КТ	0	2	92,5												588683,90	4827624,23

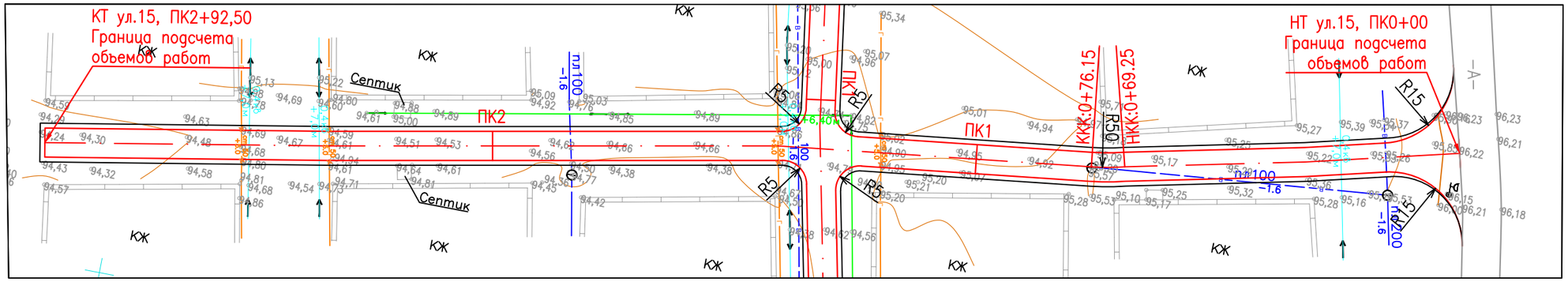

Условные обозначения:

- Проектируемая автодорога
- Существующая автодорога
- Существующие здания и сооружения
- Существующая ЛЭП 0.4кВ
- Существующий газопровод
- Существующий газовый компенсатор
- Существующий кабель связи
- Существующий водопровод
- Существующее ограждение
- Существующий рельеф местности
- 96.70 Отметка земли

Примечания:

1. Переустройство газопровода см. раздел АД.ГС

Изм.	Кол.уч.	Лист	N док	Подпись	Дата
ГИП		Панаев.Б			05.21
Разработал		Джурасов.Н			05.21
Проверил		Панаев.Б			05.21

13-03/2021-АД

Строительство внутрипоселковых автомобильных дорог мкр. Калмамбетулы, Казах аул, Аэропорт и Астана в селе Жетыбай Каракиянского района

Автомобильная дорога

стадия	лист	листов
РП	15	

Мкр. Калмамбетулы ул.15
План трассы ПК0-ПК2+92.50
М 1:1000

ТОО "Проектный Центр"
г.Жанаозен-2021г

Взам. инв. N

Подп. и дата

Инв. N подл.

Формат А3

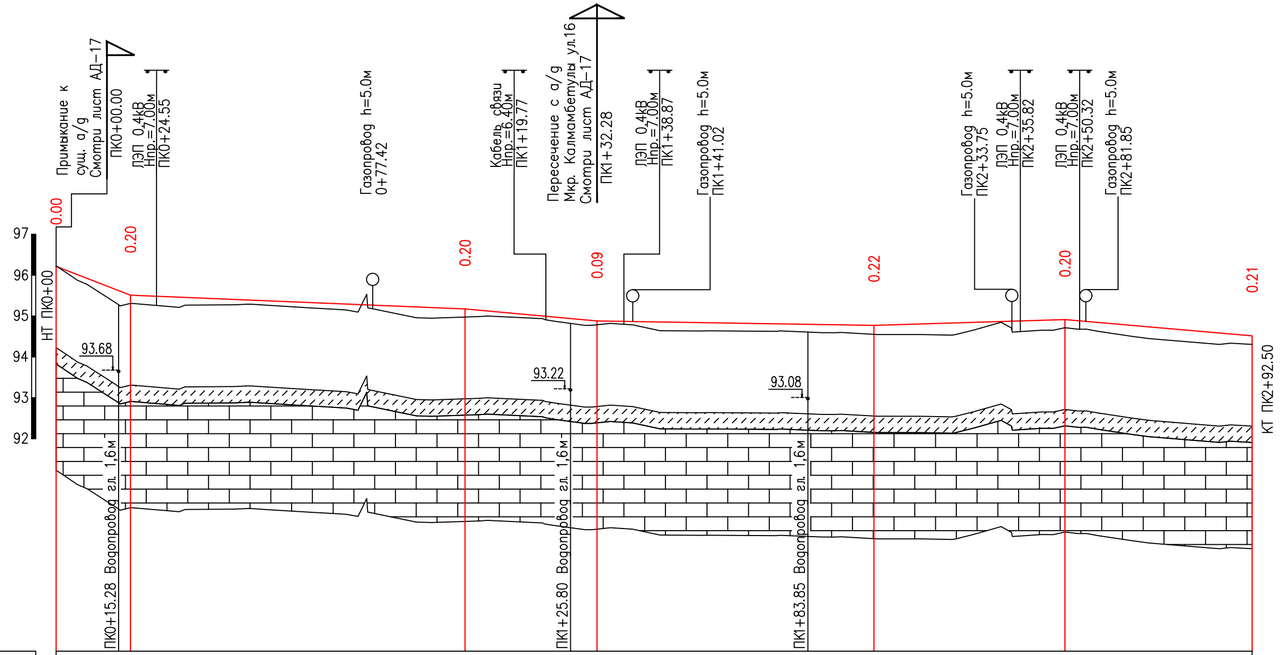

М 1:1000 по горизонтали
М 1:100 по вертикали

Развернутый план дороги		ВУ-1 07°55'
Тип местности по увлажнению		I
Проектные данные	Тип поперечного профиля	I
	Тип покрытия	Асфальтобетон
	Отметка оси проезжей части, м	96.21 / 95.51 / 95.18 / 94.88 / 94.77 / 94.91 / 94.52
	Уклон и вертикальная кривая	39 / 18.18 / 81.82 / 4 / 32.28 / 9 / 67.72 / 2 / 3 / 46.73 / 45.78 / 9
Фактические данные	Отметка земли, м	96.21 / 95.31 / 94.98 / 94.79 / 94.55 / 94.71 / 94.31
	Расстояние, м	18.18 / 81.82 / 32.28 / 67.72 / 46.73 / 45.78
Пикет		0 / 1 / 2
Прямая и кривая в плане		L-69.25 / У-07°55' R-50 K-6.91 / L-216.35
Указатель километров		0

Условные обозначения:

Суглинок коричневато-бурый, твердый, с гравием и щебнем известняка до 15%, просадочный

Известняк обломочный от светло-серого до буровато-розового цвета, очень низкой прочности, в кровле выветрелый, с прослоями известняка низкой прочности

Примечание:

1. План трассы см. лист АД-15.

Согласовано

Взам. инв. N

Подп. и дата

Инв. N подл.

Изм.	Кол.уч.	Лист	N док	Подпись	Дата
ГИП		Панаев.Б			05.21
Разработал		Джурасов.Н			05.21
Проверил		Панаев.Б			05.21

13-03/2021-АД

Строительство внутрипоселковых автомобильных дорог мкр. Калмамбетулы, Казах аул, Аэропорт и Астана в селе Жетыбай Каракиянского района

Автомобильная дорога

стадия	лист	листов
РП	16	

Мкр. Калмамбетулы ул.15
Продольный профиль ПК0-ПК2+92.50

ТОО "Проектный Центр" г.Жанаозен-2021г

Формат А4х3

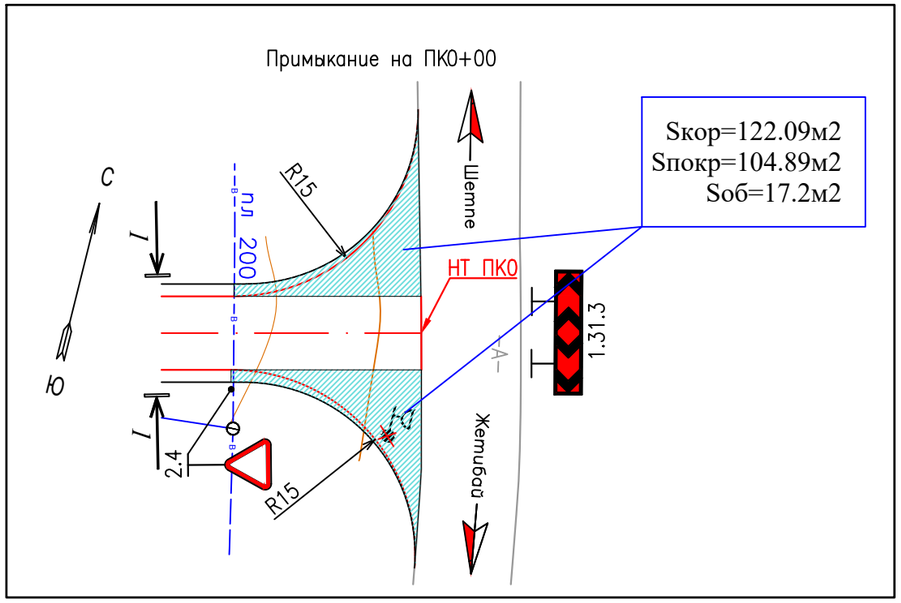

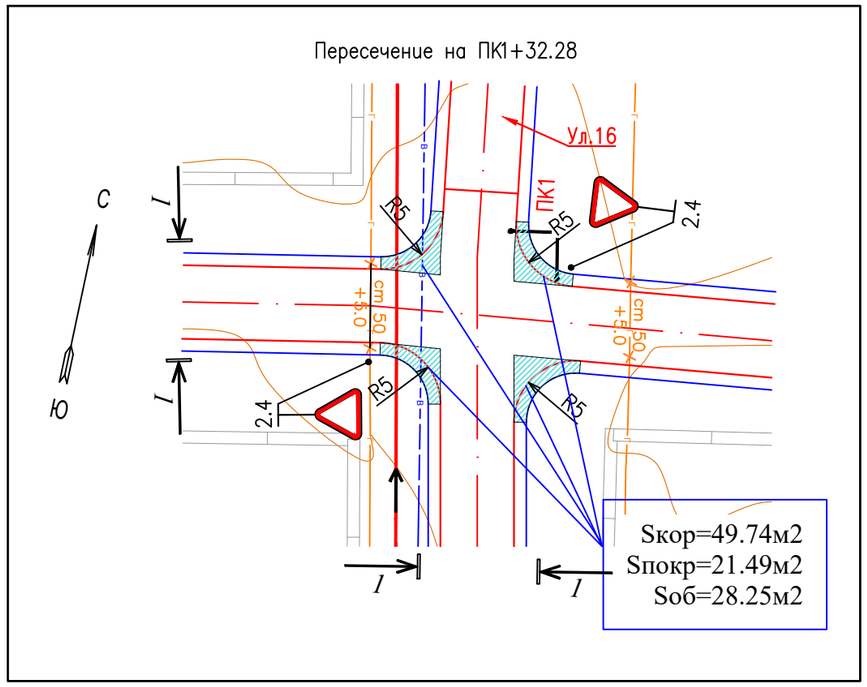

№ п/п	Наименование работ		Ед. изм	Улица №15 ПК 0+00	ПК 1+32.28	*итого по ул №15*
1	Разработка грунта II-группы бульдозером мощностью 96кВт с устройством корыта и перемещением в кавальер на расстояние до 20м		$м^3$	79	32	*111,7*
2	Планировка дна корыто автогрейдером средней мощности в грунтах II группы		$м^2$	122	50	*171,8*
3	Укатка дна корыто в грунтах II- группы катками на пневмошинах весом 25тн, при толщине слоя 20см, с поливом водой.		$м^3$	37	15	*51,6*
4	Устройство подстилающего слоя основания из песчано - гравийной смеси С6, толщиной слоя 15см		м3	19,82	4,06	*23,9*
5	Устройство слоя основания из фракционированного щебня, по способу заклинки, толщиной слоя 15см	по верху	$м^2$	111	23	*134,0*
		по ср линий		139	28	*167,5*
6	Разработка грунта I группы в кавальере экскаватором емкостью ковша 1,0м3 с погрузкой в автосамосвалы и транспортировкой в присыпные обочины, до 5км.		$м^3$	5	8	*13,6*
7	Уплотнение присыпных обочин в грунтах II группы катками на пневмошинах массой 25 тн, слоями 30 см, при шести проходах по одному следу с поливом водой.		$м^3$	5	8	*13,6*
8	Планировка верха присыпных обочин механизированным способом в грунтах II группы.		$м^2$	17,2	28,3	*45,5*
9	Устройство подгрунтовки основания битумом, из расхода на 1000м2-0,8т		$м^2$	105	21	*126,4*
10	Устройство покрытия из горячего плотного мелкозернистого асфальтобетона, типа Б, I марки, битум БНД 70/100, толщ. слоя 6см		$м^2$	104,9	21,5	*126,4*
11	Устройство укрепления обочины из песчано-гравийной смеси С6, толщиной слоя 10см		$м^2$	17,2	28,3	*45,5*

РАЗРЕЗ 1-1

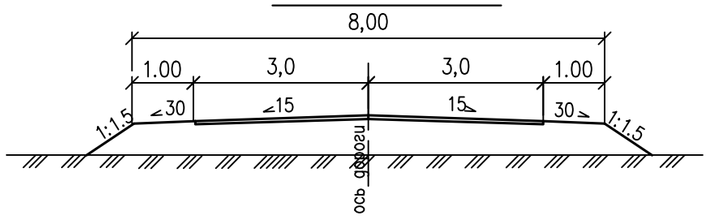

Условные обозначения:

- Проектируемая автодорога
- Существующая автодорога
- Существующие здания и сооружения
- Существующий газопровод
- Существующая водопровод
- Существующий кабель связи
- Дорожные знаки
- Отметки рельефа местности

Взам. инв. N

Подп. и дата

Инв. N подл.

Изм.	Кол.уч.	Лист	N док	Подпись	Дата
ГИП		Панаев.Б			05.21
Разработал		Джурасов.Н			05.21
Проверил		Панаев.Б			05.21

13-03/2021-АД

Строительство внутрипоселковых автомобильных дорог мкр. Калмамбетулы, Казах аул, Аэропорт и Астана в селе Жетыбай Каракиянского района

Автомобильная дорога

стадия	лист	листов
РП	17	

Мкр. Калмамбетулы ул.15 Примыкания на ПК0. Пересечение на ПК1+32.28

М 1:500

ТОО "Проектный Центр" г.Жанаозен-2021г

Формат А3

М 1:100 по горизонтали
М 1:100 по вертикали

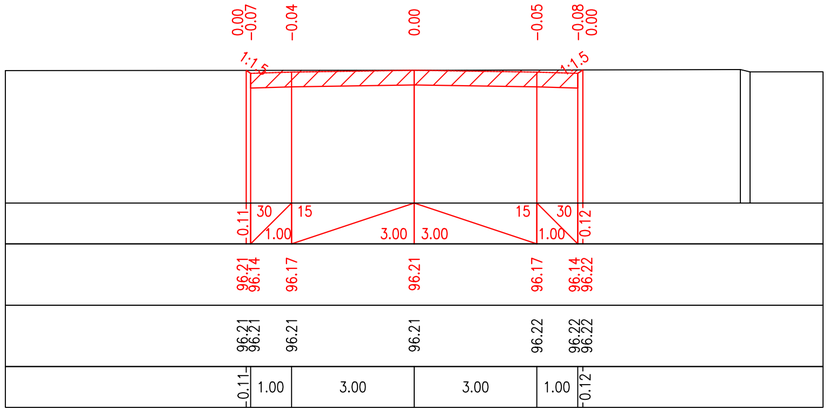

Проектные данные	Уклон расстояние м	0.11 / 30 / 15 / 1.00 / 3.00 / 3.00 / 15 / 30 / 1.00 / 0.12
	Отметка м	96.21 96.14 / 96.17 / 96.21 / 96.17 / 96.14 96.22
Фактические данные	Отметка м	96.21 96.21 / 96.21 / 96.21 / 96.22 / 96.22 96.22
	расстояние м	0.11 / 1.00 / 3.00 / 3.00 / 1.00 / 0.12

ПК0+00.00

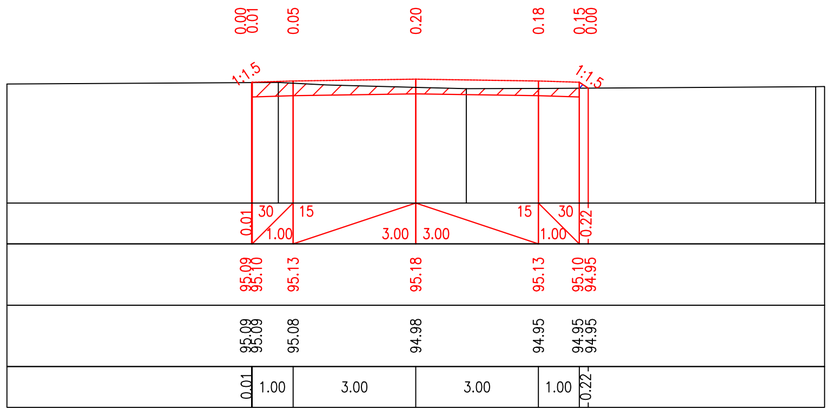

ПК1+00.00

М 1:100 по горизонтали
М 1:100 по вертикали

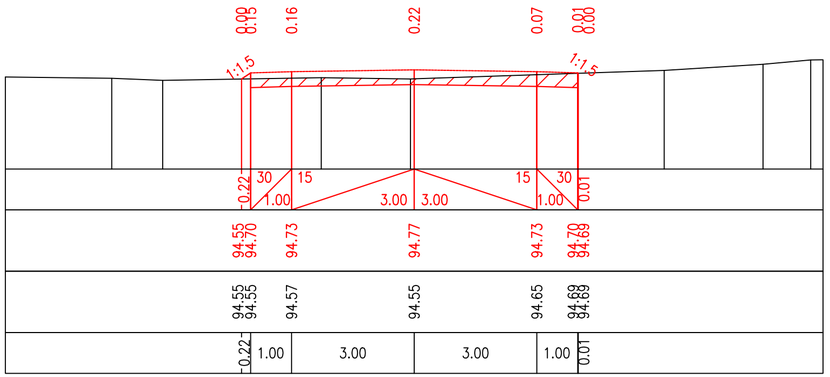

Проектные данные	Уклон расстояние м	0.22 / 30 / 15 / 1.00 / 3.00 / 3.00 / 15 / 30 / 1.00 / 0.01
	Отметка м	94.55 94.70 / 94.73 / 94.77 / 94.73 / 94.70 94.69
Фактические данные	Отметка м	94.55 94.55 / 94.57 / 94.55 / 94.65 / 94.69 94.69
	расстояние м	0.22 / 1.00 / 3.00 / 3.00 / 1.00 / 0.01

ПК2+00.00

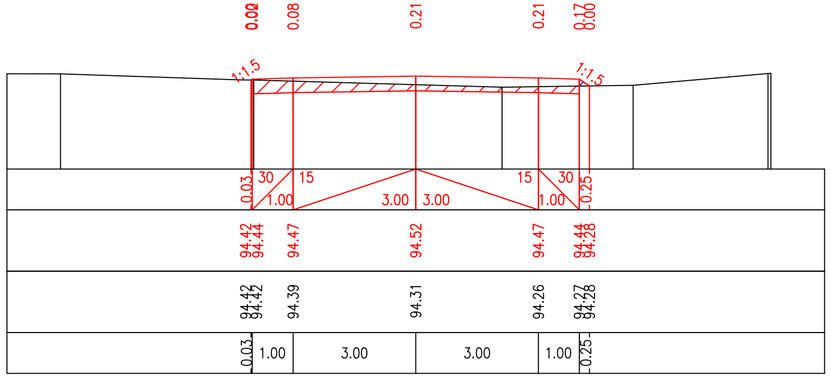

ПК2+92.50

Согласовано

Взам. инв. N

Подп. и дата

Инв. N подл.

Изм.	Кол.уч.	Лист	N док	Подпись	Дата
ГИП		Панаев.Б			05.21
Разработал		Джурасов.Н			05.21
Проверил		Панаев.Б			05.21

13-03/2021-АД

Строительство внутрипоселковых автомобильных дорог мкр. Калмамбетулы, Казах аул, Аэропорт и Астана в селе Жетыбай Каракиянского района

Автомобильная дорога

стадия	лист	листов
РП	18	

Мкр. Калмамбетулы ул.15
Проектные пикетные поперечные профили ПК0-ПК2+92.50

ТОО "Проектный Центр" г.Жанаозен-2021г

Формат А4х3

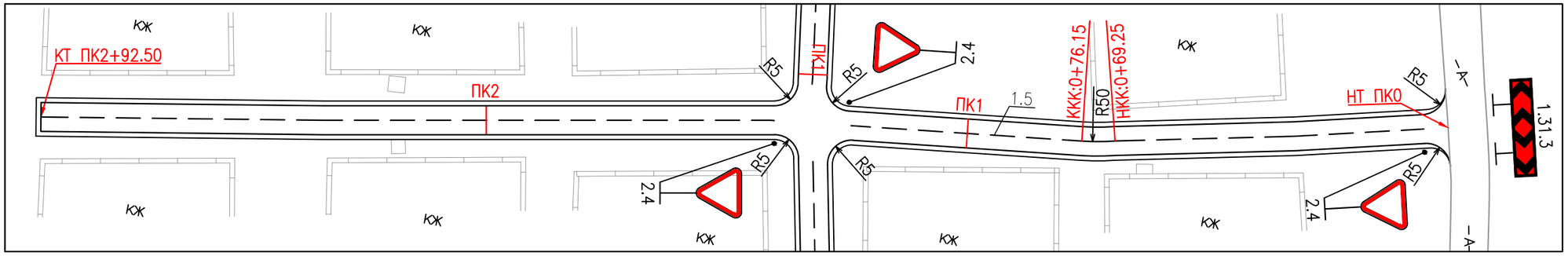

Условные обозначения:

- Проектируемая автодорога
- Дорожные знаки
- Существующая автодорога
- Существующие здания и сооружения
- Существующее ограждение

Изм.	Кол.уч.	Лист	N док	Подпись	Дата
ГИП		Панаев.Б			05.21
Разработал		Джурасов.Н			05.21
Проверил		Панаев.Б			05.21

13-03/2021-АД

Строительство внутрипоселковых автомобильных дорог мкр. Калмамбетулы, Казах аул, Аэропорт и Астана в селе Жетыбай Каракиянского района

Автомобильная дорога

стадия	лист	листов
РП	19	

Мкр. Калмамбетулы ул.15
План обустройства трассы
ПК0-ПК2+92.50
М 1:1000

ТОО "Проектный Центр"
г.Жанаозен-2021г

Взам. инв. N

Подп. и дата

Инв. N подл.

Формат А3

С

Ю

Ведомость углов поворота, прямых и кривых

Точка	Положение вершины угла			Величина угла		Радиус, м	Элементы кривой, м						Расстояние между вершинами, м	Длина прямой, м	Координаты, м	
	км	ПК	+	влево	вправо		тангенс	тангенс	переходные кривые		круговая кривая	биссек триса			X	Y
1	2	3	4	5	6	7	8	9	10	11	12	13	14	15		
НТ	0	0	0												587858,98	4827360,10
													567,07	560,33		
ВУ 1	0	5	67,09	07° 44'		100,00	6,76	6,76	0,00	0,00	13,51	0,23			587308,34	4827495,63
													45,87	33,49		
ВУ 2	0	6	12,94		21° 13'	30,00	5,62	5,62	0,00	0,00	11,11	0,52			587262,73	4827500,50
													60,65	55,03		
КТ	0	6	73,46												587208,84	4827528,33

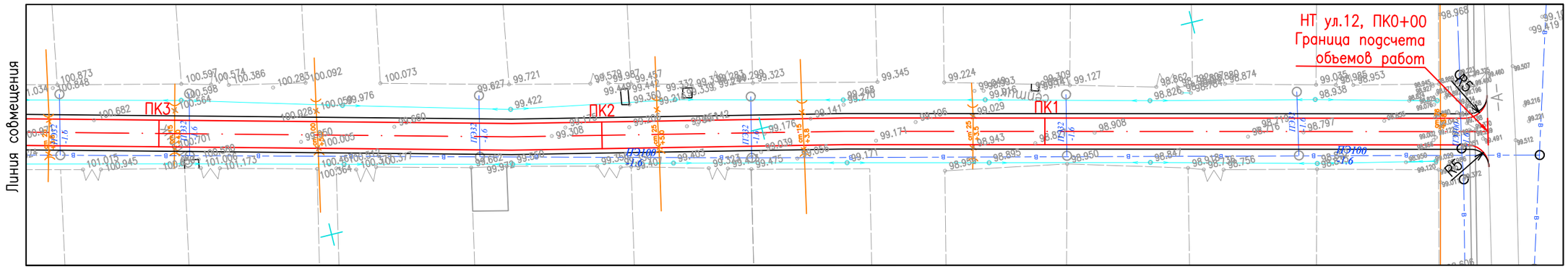

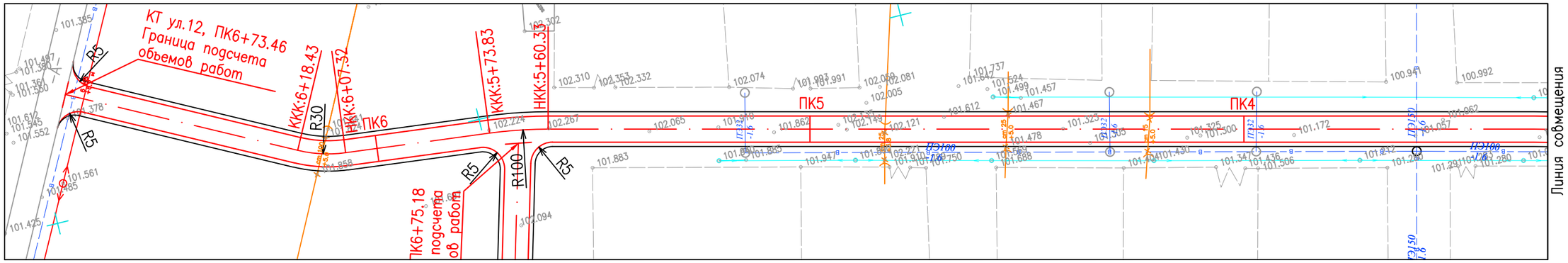

Условные обозначения:

- Проектируемая автодорога
- Существующая автодорога
- Существующие здания и сооружения
- Существующая ЛЭП 0.4кВ
- Существующая ЛЭП 6кВ
- Существующий газопровод
- Существующий газовый компенсатор
- Существующий водопровод
- Существующее ограждение
- Существующий рельеф местности
- 96.70 Отметка земли

Примечания:

1. Переустройство водопровода см. раздел АД.НВК
2. Переустройство газопровода см. раздел АД.ГС

Взам. инв. N	Подп. и дата	Инв. N подл.

Изм.	Кол.уч.	Лист	N док	Подпись	Дата
ГИП		Панаев.Б			05.21
Разработал		Джурасов.Н			05.21
Проверил		Панаев.Б			05.21

13-03/2021-АД

Строительство внутрипоселковых автомобильных дорог мкр. Калмамбетулы, Казах аул, Аэропорт и Астана в селе Жетыбай Каракиянского района

Автомобильная дорога

стадия	лист	листов
РП	20	

Мкр. Аэропорт ул.12
План трассы ПК0-ПК6+73.46
М 1:1000

ТОО "Проектный Центр"
г.Жанаозен-2021г

Формат А3

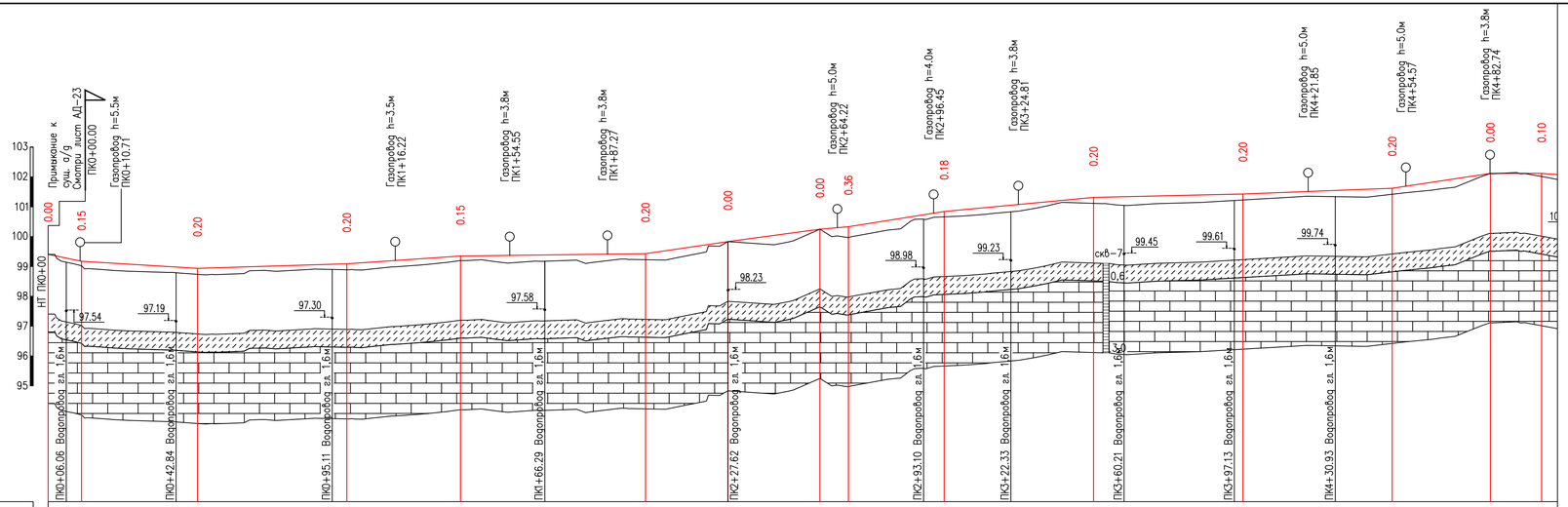

М 1:1000 по горизонтали
М 1:100 по вертикали

Развернутый план дороги	
Тип местности по увлажнению	I
Проектные данные: Тип поперечного профиля	I
Проектные данные: Тип покрытия	Асфальтобетон
Проектные данные: Отметка оси проезжей части, м	99.41, 99.17, 98.94, 99.09, 99.35, 99.43, 99.83, 100.25, 100.33, 100.84, 101.31, 101.43, 101.62, 102.12, 102.12
Проектные данные: Уклон и вертикальная кривая	21, 11.20, 38.80, 6, 3, 50, 7, 38.05, 1, 61.95, 15, 27.58, 14, 30.81, 9, 9.54, 16, 32.07, 9, 50, 2, 50, 4, 50, 15, 32.86, 0, 17.14, 8, 7.6
Фактические данные: Отметка земли, м	99.41, 99.02, 98.74, 98.89, 99.20, 99.23, 99.83, 100.25, 99.97, 100.66, 101.11, 101.23, 101.42, 102.12, 102.01
Фактические данные: Расстояние, м	11.20, 38.80, 50, 38.05, 61.95, 27.58, 30.81, 9.54, 32.07, 50, 50, 50, 32.86, 17.14, 7.6
Пикет	0, 1, 2, 3, 4, 5
Прямая и кривая в плане	L-560.33
Указатель километров	0

Условные обозначения:

Супесь твердая, со щебнем известняка и гравия до 10%, просадочная

Известняк обломочный от светло-серого до буровато-розового цвета, очень низкой прочности в кровле выветрелый, с прослоями известняка низкой прочности

Примечание:

1. План трассы см. лист АД-20.
2. Продолжение см. на листе АД-22.

Согласовано

Взам. инв. N

Подп. и дата

Инв. N подл.

Изм.	Кол.уч.	Лист	N док	Подпись	Дата
ГИП		Панаев.Б			05.21
Разработал		Джурасов.Н			05.21
Проверил		Панаев.Б			05.21

13-03/2021-АД

Строительство внутрипоселковых автомобильных дорог мкр. Калмамбетулы, Казах аул, Аэропорт и Астана в селе Жетыбай Каракиянского района

Автомобильная дорога

стадия	лист	листов
РП	21	

Мкр. Аэропорт ул.12
Продольный профиль ПК0-ПК5+00

ТОО "Проектный Центр" г.Жанаозен-2021г

Формат А4х4

Инв. N подл.	Подп. и дата	Взам. инв. N

Согласовано

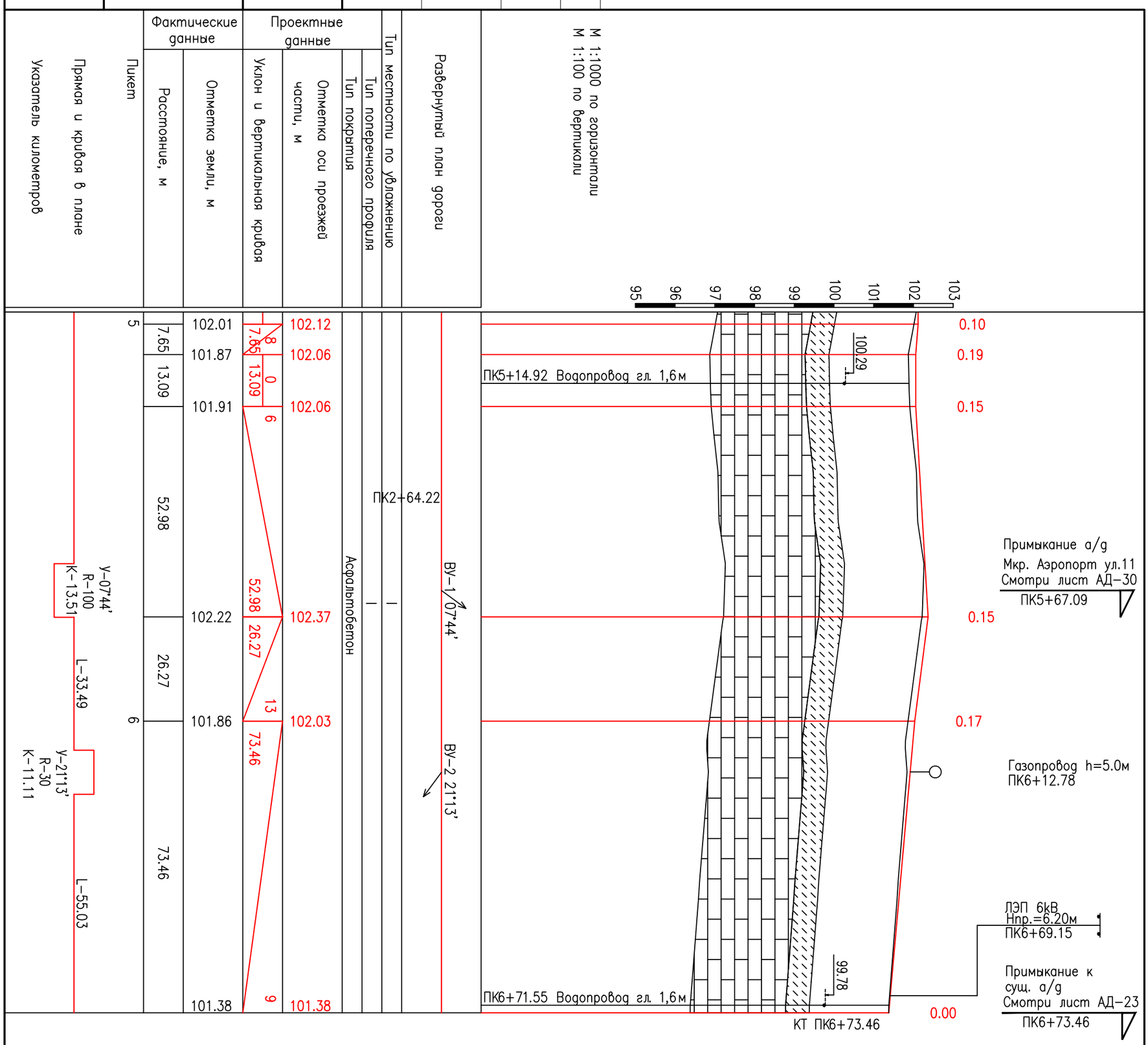

Условные обозначения:

Супесь твердая, со щебнем известняка и гравия до 10%, просадочная

Известняк обломочный от светло-серого до буровато-розового цвета, очень низкой прочности, в кровле выветрелый, с прослоями известняка низкой прочности

Примечание:

1. План трассы см. лист АД-20.
2. Начало см. на листе АД-21.

Изм.	Кол.уч.	Лист	N док	Подпись	Дата
ГИП		Панаев.Б			05.21
Разработал		Джурасов.Н			05.21
Проверил		Панаев.Б			05.21

13-03/2021-АД

Строительство внутрипоселковых автомобильных дорог мкр. Калмамбетулы, Казах аул, Аэропорт и Астана в селе Жетыбай Каракиянского района

Автомобильная дорога

стадия	лист	листов
РП	22	

Мкр. Аэропорт ул.12
Продольный профиль
ПК5+00–ПК6+73.46

ТОО "Проектный Центр"
г.Жанаозен-2021г

Формат А4х3

Примыкание на ПК0+00

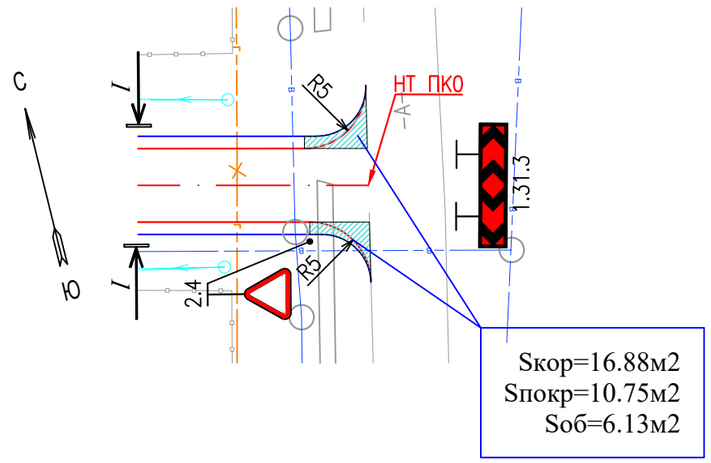

Примыкание на ПК6+73.46

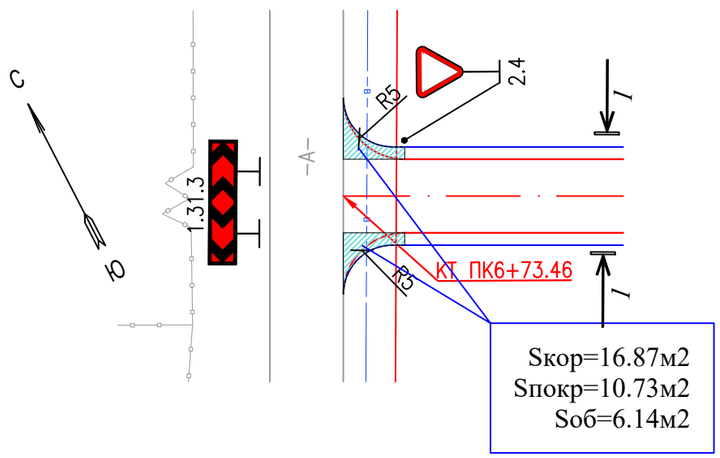

			Улица №12		
№ п/п	Наименование работ	Ед. изм	ПК 0+00	ПК6+73,46	итого по ул.№12
1	Разработка грунта II-группы бульдозером мощностью 96кВт с устройством корыта и перемещением в кавальер на расстояние до 20м	$м^3$	12	24	35,7
2	Планировка дна корыто автогрейдером средней мощности в грунтах II группы	$м^2$	18	37	54,9
3	Укатка дна корыто в грунтах II- группы катками на пневмошинах весом 25тн, при толщине слоя 20см, с поливом водой.	$м^3$	6	11	16,5
4	Устройство подстилающего слоя основания из песчано - гравийной смеси С6, толщиной слоя 15см	м3	2,08	4,14	6,2
5	Устройство слоя основания из фракционированного щебня, по способу заклинки, толщиной слоя 15см — по верху	$м^2$	12	23	34,9
	по ср линий		15	29	43,6
6	Разработка грунта I группы в кавальере экскаватором емкостью ковша 1,0м3 с погрузкой в автосамосвалы и транспортировкой в присыпные обочины, до 5км.	$м^3$	2	4	6,6
7	Уплотнение присыпных обочин в грунтах II группы катками на пневмошинах массой 25 тн, слоями 30 см, при шести проходах по одному следу с поливом водой.	$м^3$	2	4	6,6
8	Планировка верха присыпных обочин механизированным способом в грунтах II группы.	$м^2$	7,4	14,6	22,0
9	Устройство подгрунтовки основания битумом, из расхода на 1000м2-0,8т	$м^2$	11	22	32,9
10	Устройство покрытия из горячего плотного мелкозернистого асфальтобетона, типа Б, I марки, битум БНД 70/100, толщ. слоя 6см	$м^2$	11,0	21,9	32,9
11	Устройство укрепления обочины из песчано-гравийной смеси С6, толщиной слоя 10см	$м^2$	7,37	14,6	22,0

РАЗРЕЗ 1-1

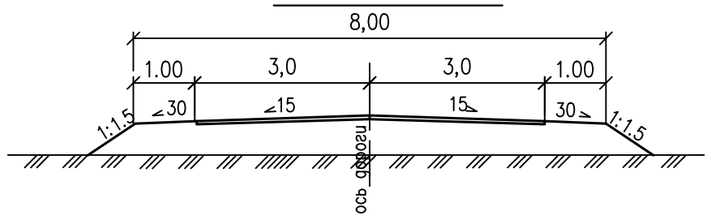

Условные обозначения:

- Проектируемая автодорога
- Существующая автодорога
- Существующие здания и сооружения
- Существующая ЛЭП 6кВ
- Существующая ЛЭП 0.4кВ
- Существующая водопровод
- Существующий газопровод
- Дорожные знаки
- Отметки рельефа местности

Взам. инв. N

Подп. и дата

Инв. N подл.

Изм.	Кол.уч.	Лист	N док	Подпись	Дата
ГИП		Панаев.Б			05.21
Разработал		Джурасов.Н			05.21
Проверил		Панаев.Б			05.21

13-03/2021-АД

Строительство внутрипоселковых автомобильных дорог мкр. Калмамбетулы, Казах аул, Аэропорт и Астана в селе Жетыбай Каракиянского района

Автомобильная дорога

стадия	лист	листов
РП	23	

Мкр. Аэропорт ул.12
Примыкания на ПК0+00, ПК6+73.46
М 1:500

ТОО "Проектный Центр" г.Жанаозен-2021г

Формат А3

М 1:100 по горизонтали
М 1:100 по вертикали

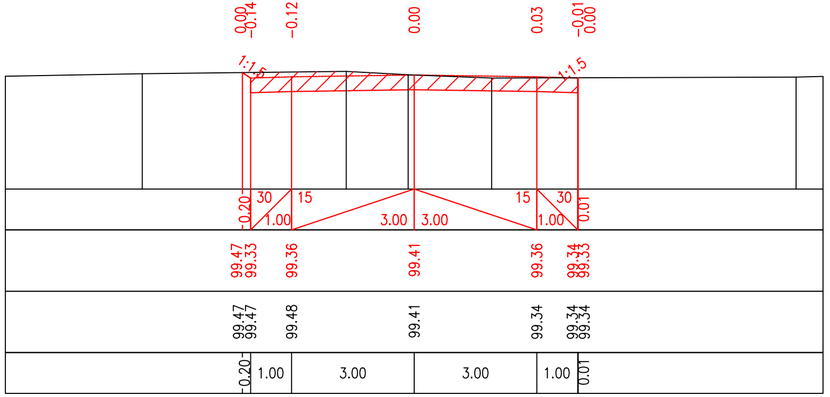

ПК0+00.00

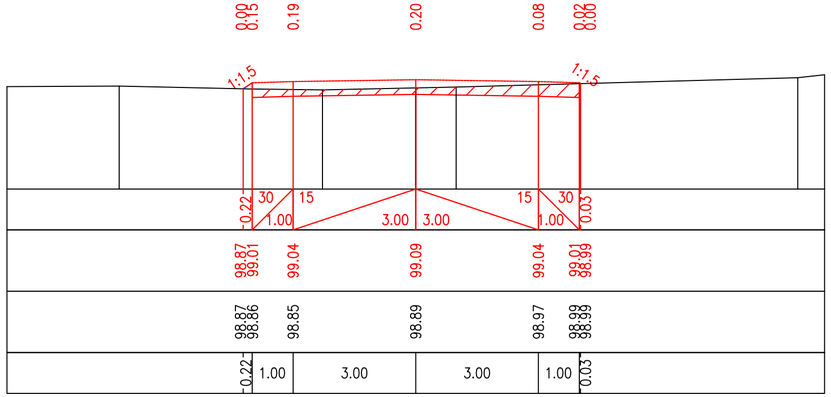

ПК1+00.00

М 1:100 по горизонтали
М 1:100 по вертикали

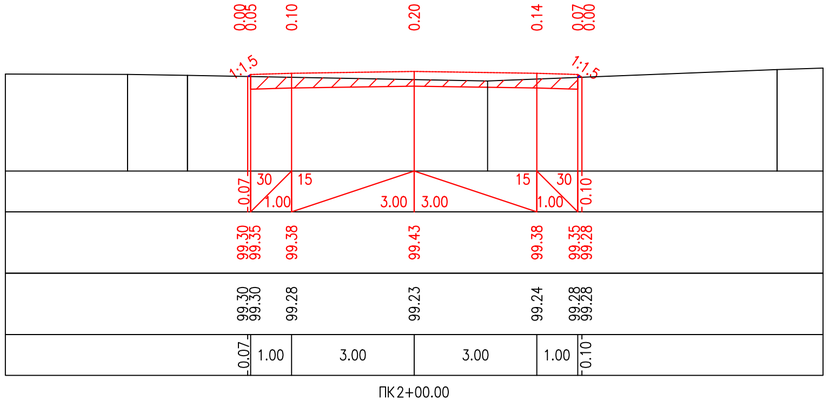

ПК2+00.00

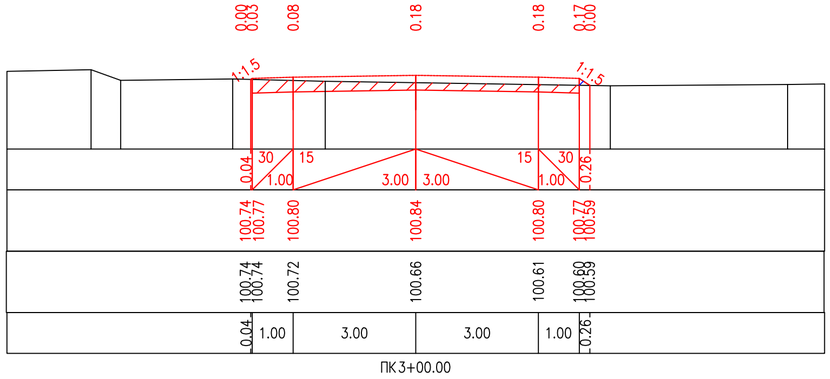

ПК3+00.00

Согласовано

Взам. инв. N

Подп. и дата

Инв. N подл.

Изм.	Кол.уч.	Лист	N док	Подпись	Дата
ГИП		Панаев.Б			05.21
Разработал		Джурасов.Н			05.21
Проверил		Панаев.Б			05.21

13-03/2021-АД

Строительство внутрипоселковых автомобильных дорог мкр. Калмамбетулы, Казах аул, Аэропорт и Астана в селе Жетыбай Каракиянского района

Автомобильная дорога

стадия	лист	листов
РП	24	

мкр. Аэропорт ул.12
Проектные попикетные поперечные профили ПК0-ПК3+00

ТОО "Проектный Центр" г.Жанаозен-2021г

Формат А4х3

М 1:100 по горизонтали
М 1:100 по вертикали

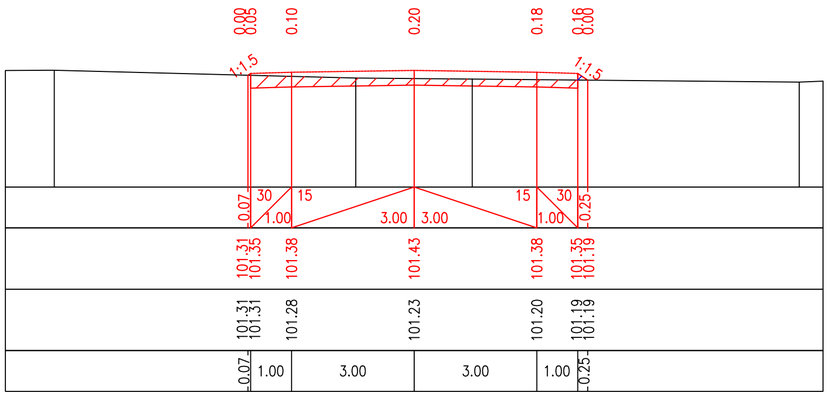

ПК4+00.00

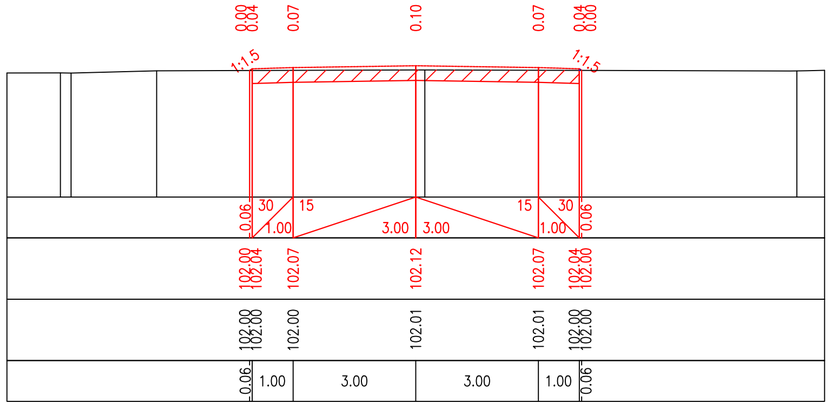

ПК5+00.00

Проектные данные	Уклон расстояние м	0.07 30 15 1.00 3.00 3.00 15 30 1.00 0.25
	Отметка м	101.31 101.35 101.38 101.43 101.38 101.35 101.19
Фактические данные	Отметка м	101.31 101.31 101.28 101.23 101.20 101.19 101.19
	расстояние м	0.07 1.00 3.00 3.00 1.00 0.25

М 1:100 по горизонтали
М 1:100 по вертикали

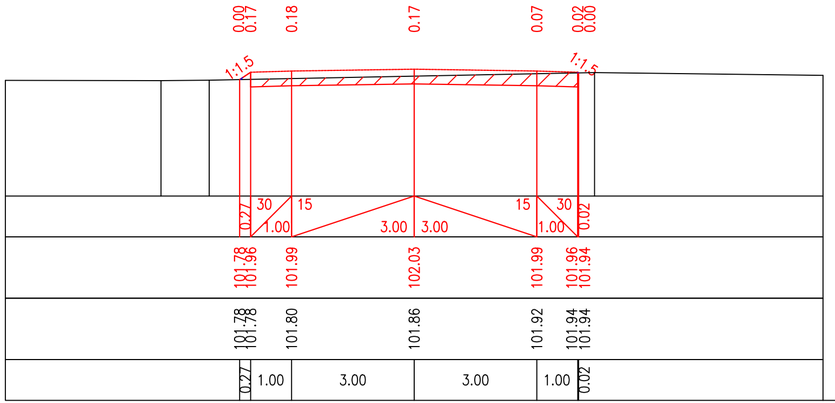

ПК6+00.00

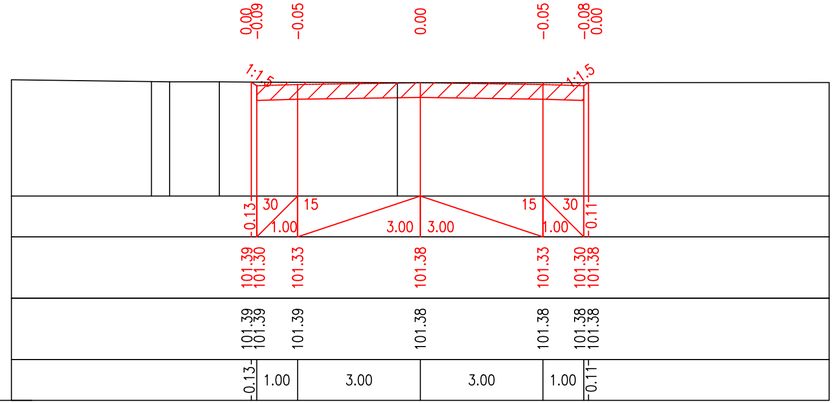

ПК6+73.46

Проектные данные	Уклон расстояние м	0.27 30 15 1.00 3.00 3.00 15 30 1.00 0.02
	Отметка м	101.78 101.96 101.99 102.03 101.99 101.96 101.94
Фактические данные	Отметка м	101.78 101.78 101.80 101.86 101.92 101.94 101.94
	расстояние м	0.27 1.00 3.00 3.00 1.00 0.02

Проектные данные	Уклон расстояние м	0.13 30 15 1.00 3.00 3.00 15 30 1.00 0.11
	Отметка м	101.39 101.30 101.33 101.38 101.33 101.30 101.38
Фактические данные	Отметка м	101.39 101.39 101.39 101.38 101.38 101.38 101.38
	расстояние м	0.13 1.00 3.00 3.00 1.00 0.11

Согласовано

Взам. инв. N

Подп. и дата

Инв. N подл.

Изм.	Кол.уч.	Лист	N док	Подпись	Дата
ГИП		Панаев.Б			05.21
Разработал		Джурасов.Н			05.21
Проверил		Панаев.Б			05.21

13-03/2021-АД

Строительство внутрипоселковых автомобильных дорог мкр. Калмамбетулы, Казах аул, Аэропорт и Астана в селе Жетыбай Каракиянского района

Автомобильная дорога

стадия	лист	листов
РП	25	

мкр. Аэропорт ул.12
Проектные попикетные поперечные профили ПК4+00-ПК6+73.46

ТОО "Проектный Центр" г.Жанаозен-2021г

Формат А4х3

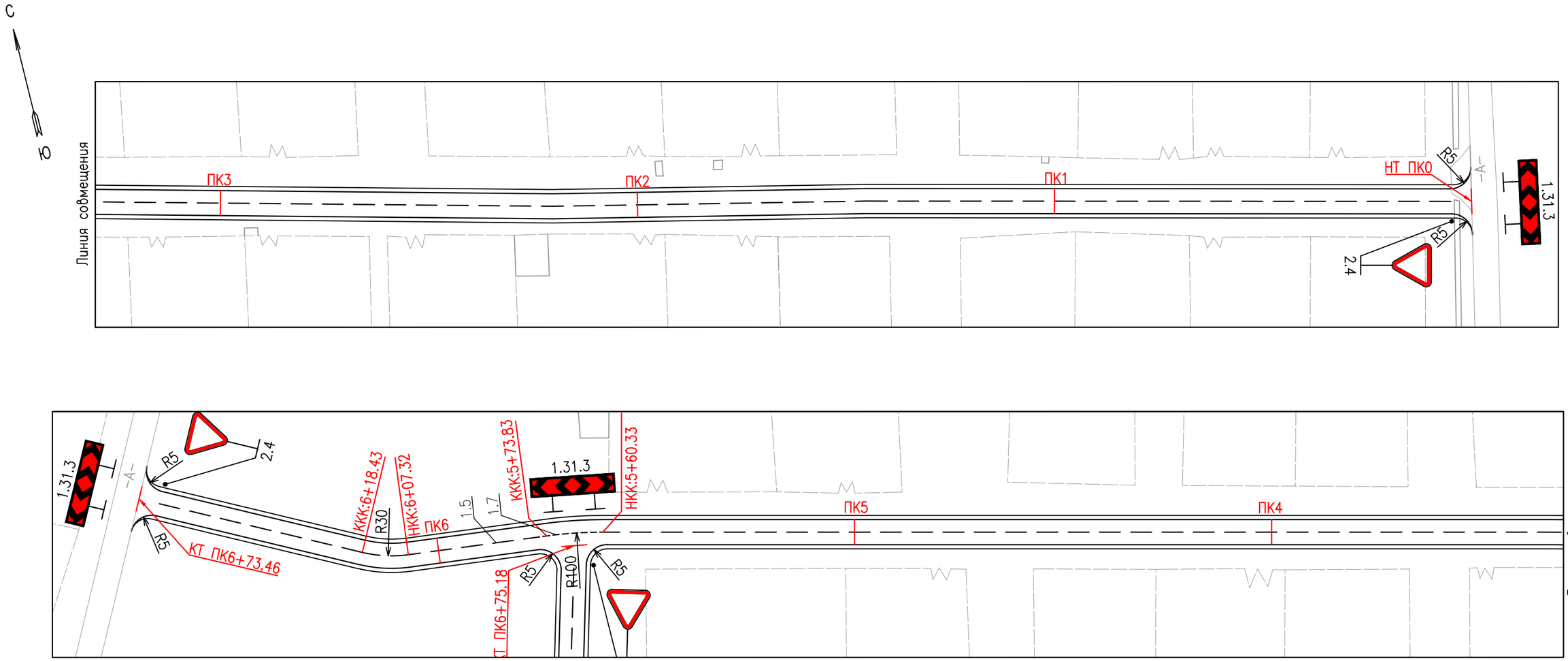

Условные обозначения:

- Проектируемая автодорога
- Дорожные знаки
- Существующая автодорога
- Существующие здания и сооружения
- Существующее ограждение

Изм.	Кол.уч.	Лист	N док	Подпись	Дата
ГИП		Панаев.Б			05.21
Разработал		Джурасов.Н			05.21
Проверил		Панаев.Б			05.21

13-03/2021-АД

Строительство внутрипоселковых автомобильных дорог мкр. Калмамбетулы, Казах аул, Аэропорт и Астана в селе Жетыбай Каракиянского района

Автомобильная дорога

стадия	лист	листов
РП	26	

Мкр. Аэропорт ул.12
План обустройства трассы
ПК0-ПК6+73.46
М 1:1000

ТОО "Проектный Центр"
г.Жанаозен-2021г

Взам. инв. N

Подп. и дата

Инв. N подл.

Формат А3

Ведомость углов поворота, прямых и кривых

Точка	Положение вершины угла			Величина угла		Радиус, м	Элементы кривой, м						Расстояние между вершинами, м	Длина прямой, м	Координаты, м	
	км	ПК	+	влево	вправо		тангенс	тангенс	переходные кривые		круговая кривая	биссек триса			X	Y
1	2	3	4	5	6	7	8	9	10	11	12	13	14	15		
НТ	0	0	0												587832,08	4827250,04
													570,36	495,63		
ВУ 1	0	5	49,46		92° 35'	10,00	10,46	10,46	0,00	0,00	16,16	4,47			587278,38	4827386,88
													109,56	99,10		
КТ	0	6	75,18												587307,49	4827492,50

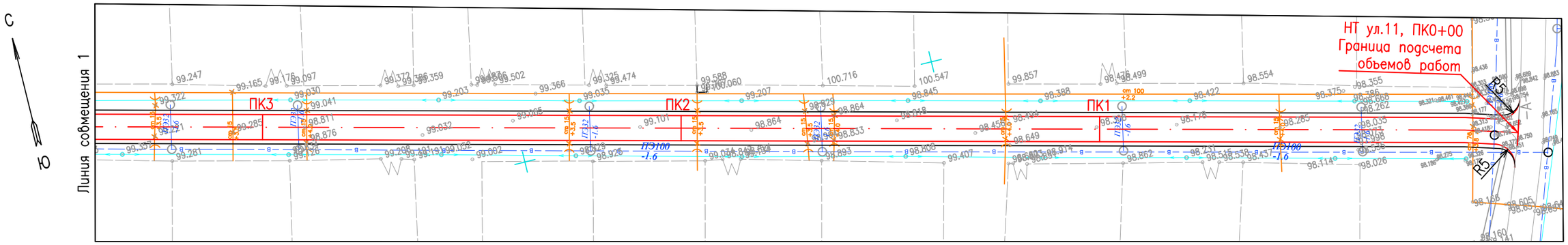

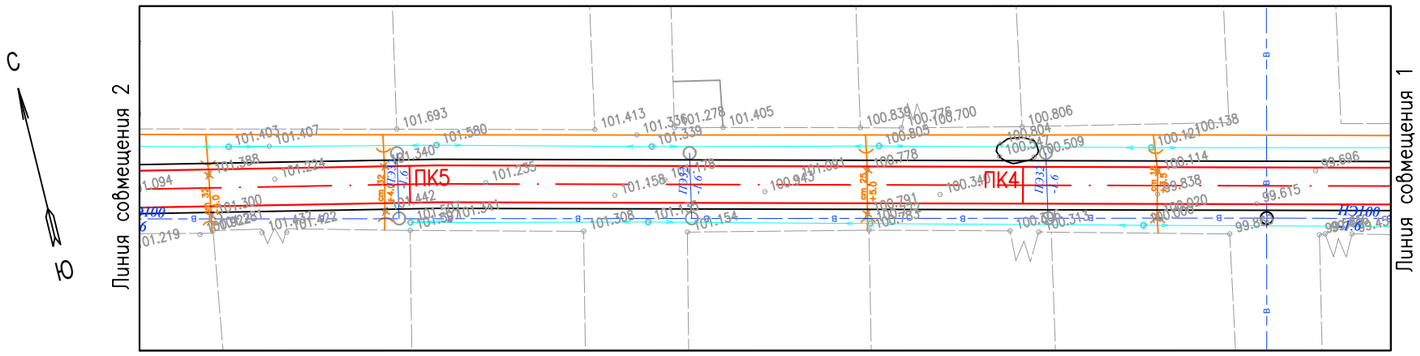

Условные обозначения:

- Проектируемая автодорога
- Существующая автодорога
- Существующие здания и сооружения
- Существующая ЛЭП 0.4кВ
- Существующий газопровод
- Существующий газовый компенсатор
- Существующий водопровод
- Существующее ограждение
- Существующий рельеф местности
- 96.70 Отметка земли

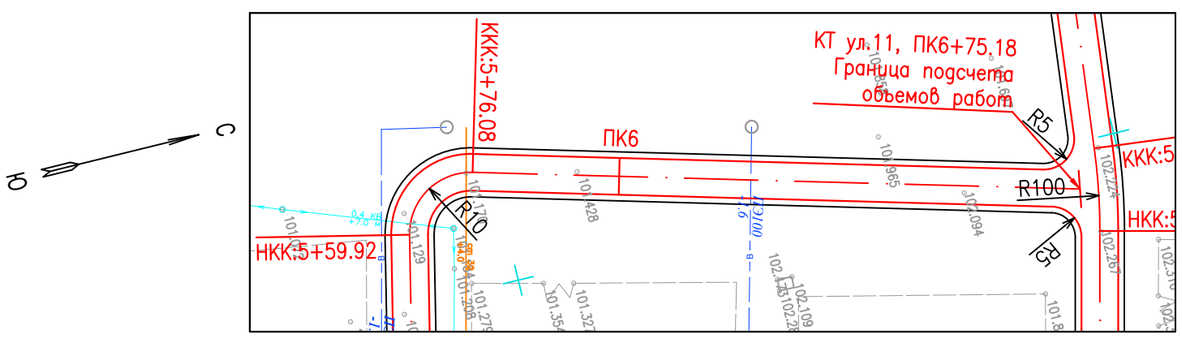

Линия совмещения 2

Примечания:

1. Переустройство водопровода см. раздел АД.НВК
2. Переустройство газопровода см. раздел АД.ГС

Взам. инв. N	Подп. и дата	Инв. N подл.

Изм.	Кол.уч.	Лист	N док	Подпись	Дата
ГИП		Панаев.Б			05.21
Разработал		Джурасов.Н			05.21
Проверил		Панаев.Б			05.21

13-03/2021-АД

Строительство внутрипоселковых автомобильных дорог мкр. Калмамбетулы, Казах аул, Аэропорт и Астана в селе Жетыбай Каракиянского района

Автомобильная дорога	стадия	лист	листов
	РП	27	

Мкр. Аэропорт ул.11
План трассы ПК0-ПК6+75.18
М 1:1000

ТОО "Проектный Центр" г.Жанаозен-2021г

Формат А3

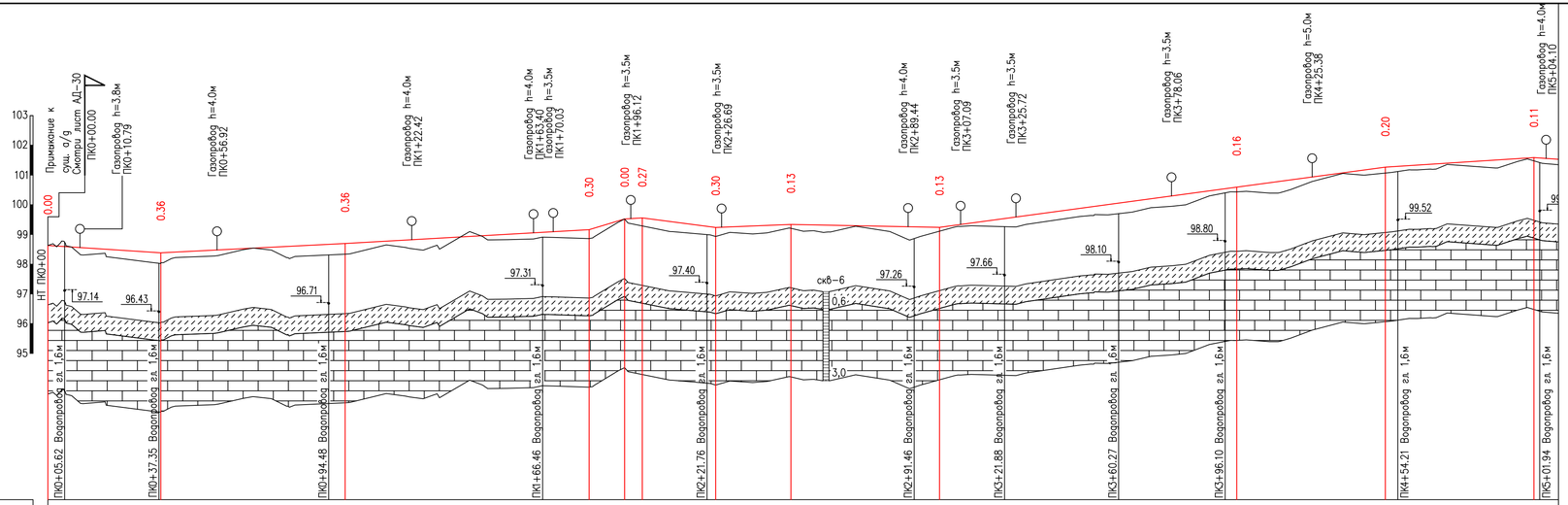

М 1:1000 по горизонтали
М 1:100 по вертикали

Развернутый план дороги	ВУ-1 02°45'
Тип местности по увлажнению	I
Проектные данные: Тип поперечного профиля	I
Проектные данные: Тип покрытия	Асфальтобетон
Проектные данные: Отметка оси проезжей части, м	98.63; 98.38; 98.70; 99.16; 99.52; 99.56; 99.24; 99.34; 99.24; 100.59; 101.27; 101.59
Проектные данные: Уклон и вертикальная кривая	37.99; 7; 5; 62.01; 6; 82.11; 30; 11.94; 6; 5.96; 24.70; 13; 4; 25.30; 50; 2; 14; 100; 13; 50; 6; 50; 50
Фактические данные: Отметка земли, м	98.63; 98.02; 98.34; 98.86; 99.52; 99.29; 98.93; 99.21; 99.11; 100.43; 101.07; 101.48
Фактические данные: Расстояние, м	37.99; 62.01; 82.11; 11.94; 5.96; 24.70; 25.30; 50; 100; 50; 50
Пикет	0; 1; 2; 3; 4; 5
Прямая и кривая в плане	L-559.92
Указатель километров	0

Согласовано

Взам. инв. N

Подп. и дата

Инв. N подл.

Условные обозначения:

Супесь твердая, со щебнем известняка и гравия до 10%, просадочная

Известняк обломочный от светло-серого до буровато-розового цвета, очень низкой прочности в кровле выветрелый, с прослоями известняка низкой прочности

Примечание:

1. План трассы см. лист АД-27.
2. Продолжение см. на листе АД-29.

Изм.	Кол.уч.	Лист	N док	Подпись	Дата	13-03/2021-АД
						Строительство внутрипоселковых автомобильных дорог мкр. Калмамбетулы, Казах аул, Аэропорт и Астана в селе Жетыбай Каракиянского района
ГИП		Панаев.Б			05.21	Автомобильная дорога
Разработал		Джурасов.Н			05.21	
Проверил		Панаев.Б			05.21	

стадия	лист	листов
РП	28	

Мкр. Аэропорт ул.11
Продольный профиль ПК0-ПК5+00

ТОО "Проектный Центр" г.Жанаозен-2021г

Формат А4х4

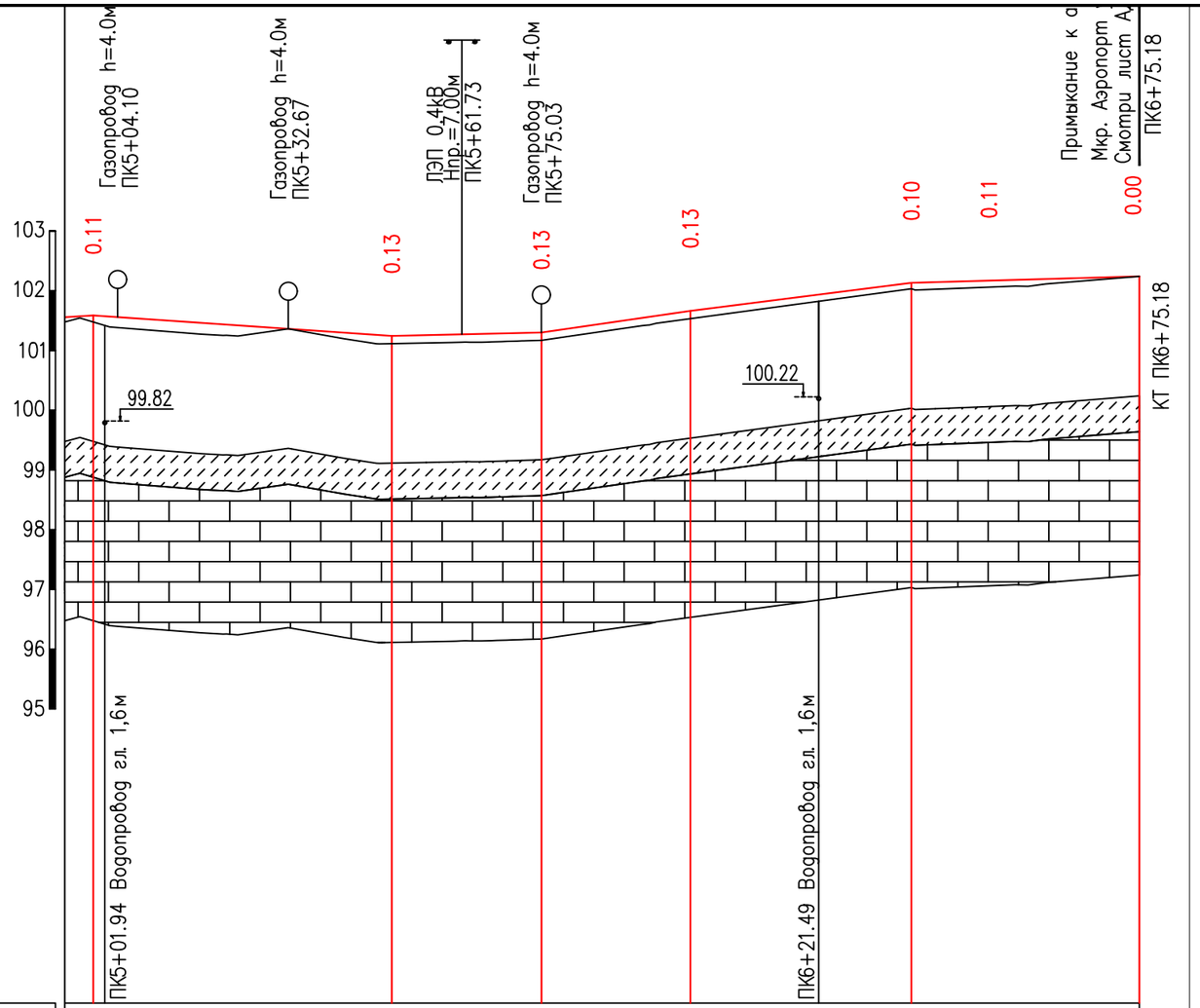

М 1:1000 по горизонтали
М 1:100 по вертикали

Развернутый план дороги		ВУ–2 92°35'								
Тип местности по увлажнению		I								
Проектные данные	Тип поперечного профиля	I								
	Тип покрытия	Асфальтобетон								
	Отметка оси проезжей части, м	101.59		101.24		101.30	101.66		102.13	102.24
	Уклон и вертикальная кривая	0	50	7	2 / 25.06	15 / 24.94	13	37	3	38.18
Фактические данные	Отметка земли, м	101.48		101.11		101.17	101.53		102.03	102.24
	Расстояние, м		50		25.06	24.94		37		38.18
Пикет		5					6			
Прямая и кривая в плане				У–92°35' R–10 K–16.16				L–99.10		
Указатель километров										

Согласовано

Взам. инв. N

Подп. и дата

Инв. N подл.

						13-03/2021-АД		
						Строительство внутриселковых автомобильных дорог мкр. Калмамбетулы, Казах аул, Аэропорт и Астана в селе Жетыбай Каракиянского района		
Изм.	Кол.уч.	Лист	N док	Подпись	Дата	Автомобильная дорога	стадия	лист	листов
					05.21		РП	29	
ГИП		Панаев.Б			05.21	Мкр. Аэропорт ул.11 Продольный профиль ПК5+00–ПК6+75.18	ТОО "Проектный Центр" г.Жанаозен-2021г		
Разработал		Джурасов.Н			05.21				
Проверил		Панаев.Б							

Формат А4х3

Условные обозначения:

Супесь твердая, со щебнем известняка и гравия до 10%, просадочная

Известняк обломочный от светло–серого до буровато–розового цвета, очень низкой прочности, в кровле выветрелый, с прослоями известняка низкой прочности

Примечание:

1. План трассы см. лист АД–27.
2. Начало см. на листе АД–28.

Примыкание на ПК0+00

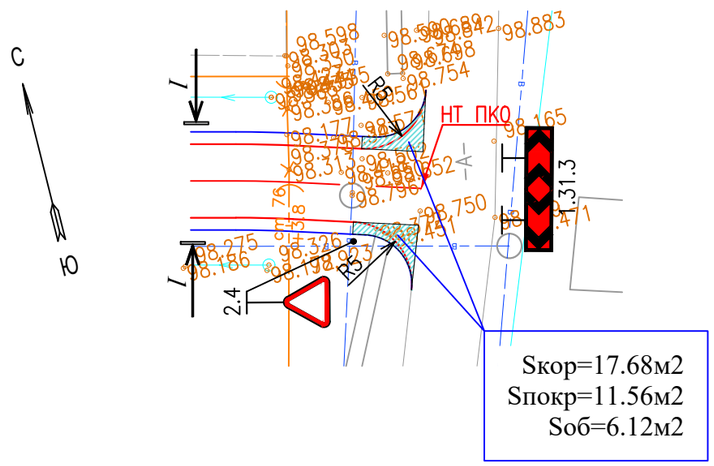

Примыкание на ПК 6+75.18

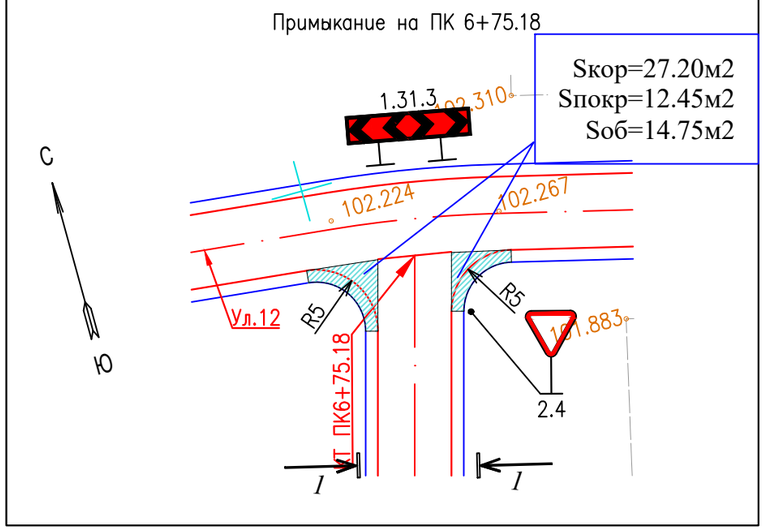

			Улица №11		
№ п/п	Наименование работ	Ед. изм	ПК 0+00	ПК6+75.18	*итого по ул №11*
1	Разработка грунта II-группы бульдозером мощностью 96кВт с устройством корыта и перемещением в кавальер на расстояние до 20м	$м^3$	11	18	*29,2*
2	Планировка дна корыто автогрейдером средней мощности в грунтах II группы	$м^2$	18	27	*44,9*
3	Укатка дна корыто в грунтах II- группы катками на пневмошинах весом 25тн, при толщине слоя 20см, с поливом водой.	$м^3$	5	8	*13,5*
4	Устройство подстилающего слоя основания из песчано - гравийной смеси С6, толщиной слоя 15см	м3	2,18	2,35	*4,5*
5	Устройство слоя основания из фракционированного щебня, по способу заклинки, толщиной слоя 15см — по верху	$м^2$	12	13	*25,5*
	по ср линий		15	16	*31,8*
6	Разработка грунта I группы в кавальере экскаватором емкостью ковша 1,0м3 с погрузкой в автосамосвалы и транспортировкой в присыпные обочины, до 5км.	$м^3$	2	4	*6,3*
7	Уплотнение присыпных обочин в грунтах II группы катками на пневмошинах массой 25 тн, слоями 30 см, при шести проходах по одному следу с поливом водой.	$м^3$	2	4	*6,3*
8	Планировка верха присыпных обочин механизированным способом в грунтах II группы.	$м^2$	6,1	14,8	*20,9*
9	Устройство подгрунтовки основания битумом, из расхода на 1000м2-0,8т	$м^2$	12	12	*24,0*
10	Устройство покрытия из горячего плотного мелкозернистого асфальтобетона, типа Б, I марки, битум БНД 70/100, толщ. слоя 6см	$м^2$	11,6	12,5	*24,0*
11	Устройство укрепления обочины из песчано-гравийной смеси С6, толщиной слоя 10см	$м^2$	6,1	14,8	*20,9*

РАЗРЕЗ 1-1

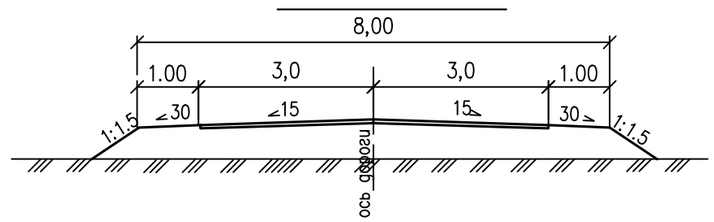

Условные обозначения:

- Проектируемая автодорога
- Существующая автодорога
- Существующие здания и сооружения
- Существующая ЛЭП 0.4кВ
- Существующая водопровод
- Существующий газопровод
- Дорожные знаки
- Отметки рельефа местности

Взам. инв. N

Подп. и дата

Инв. N подл.

Изм.	Кол.уч.	Лист	N док	Подпись	Дата
ГИП		Панаев.Б			05.21
Разработал		Джурасов.Н			05.21
Проверил		Панаев.Б			05.21

13-03/2021-АД

Строительство внутрипоселковых автомобильных дорог мкр. Калмамбетулы, Казах аул, Аэропорт и Астана в селе Жетыбай Каракиянского района

Автомобильная дорога

стадия	лист	листов
РП	30	

Мкр. Аэропорт ул.11
Примыкания на ПК0+00, ПК6+75.18
М 1:500

ТОО "Проектный Центр" г.Жанаозен-2021г

Формат А3

М 1:100 по горизонтали
М 1:100 по вертикали

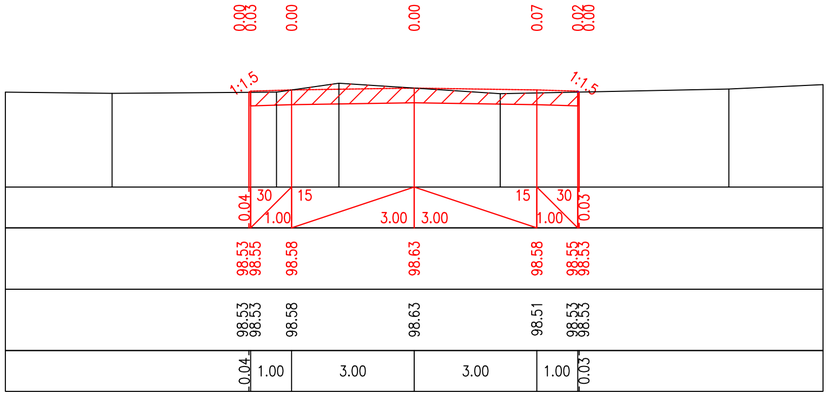

		ПК0+00.00
Проектные данные	Уклон расстояние м	0.04; 30; 1.00; 15; 3.00; 3.00; 15; 1.00; 30; 0.03
	Отметка м	98.53 98.55; 98.58; 98.63; 98.58; 98.55 98.53
Фактические данные	Отметка м	98.53 98.53; 98.58; 98.63; 98.51; 98.53 98.53
	расстояние м	0.04; 1.00; 3.00; 3.00; 1.00; 0.03

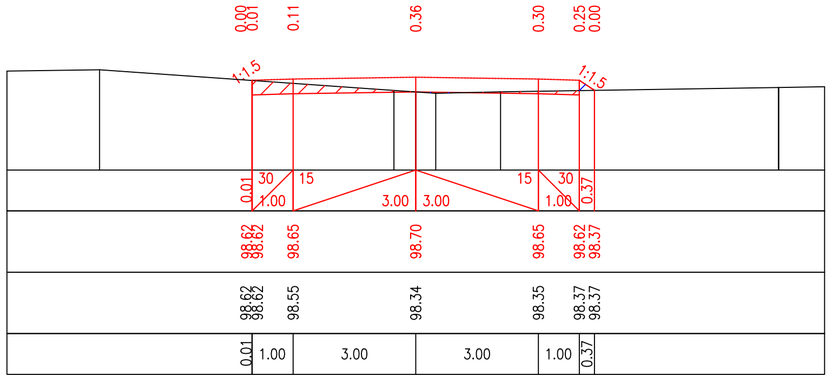

ПК1+00.00

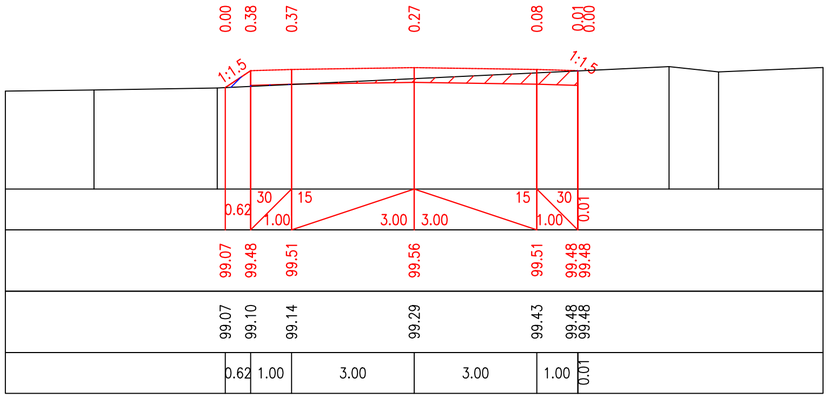

ПК2+00.00

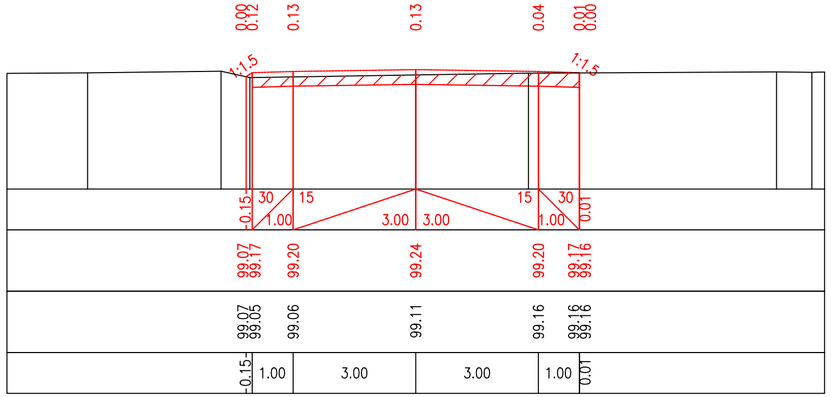

ПК3+00.00

Согласовано

Взам. инв. N	Подп. и дата	Инв. N подл.

Изм.	Кол.уч.	Лист	N док	Подпись	Дата
ГИП		Панаев.Б			05.21
Разработал		Джурасов.Н			05.21
Проверил		Панаев.Б			05.21

13-03/2021-АД

Строительство внутрипоселковых автомобильных дорог мкр. Калмамбетулы, Казах аул, Аэропорт и Астана в селе Жетыбай Каракиянского района

Автомобильная дорога

стадия	лист	листов
РП	31	

мкр. Аэропорт ул.11
Проектные пикетные поперечные профили ПК0-ПК3+00

ТОО "Проектный Центр" г.Жанаозен-2021г

Формат А4х3

М 1:100 по горизонтали
М 1:100 по вертикали

Проектные данные	Уклон / расстояние м	0.23	1.00	3.00	3.00	1.00	0.01
	Отметка м	100.36 / 100.52	100.55	100.59	100.55	100.52 / 100.51
Фактические данные	Отметка м	100.36 / 100.37	100.38	100.43	100.49	100.51 / 100.51
	расстояние м	0.23	1.00	3.00	3.00	1.00	0.01

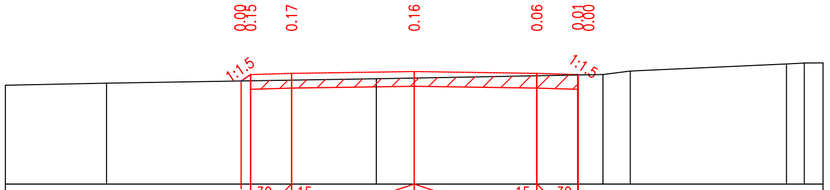

ПК4+00.00

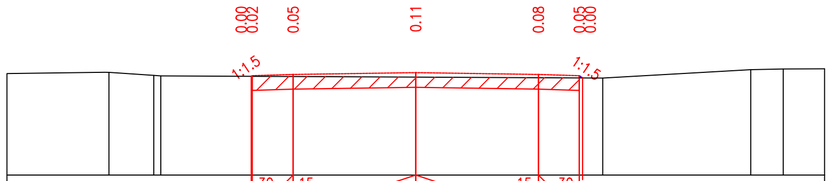

		0.02	1.00	3.00	3.00	1.00	0.08
		101.50 / 101.51	101.54	101.59	101.54	101.51 / 101.46
		101.50 / 101.50	101.49	101.48	101.46	101.46 / 101.46
		0.02	1.00	3.00	3.00	1.00	0.08

ПК5+00.00

М 1:100 по горизонтали
М 1:100 по вертикали

Проектные данные	Уклон / расстояние м	0.14	1.00	3.00	3.00	1.00	0.02
	Отметка м	101.50 / 101.59	101.62	101.66	101.62	101.59 / 101.58
Фактические данные	Отметка м	101.50 / 101.49	101.50	101.53	101.58	101.58 / 101.58
	расстояние м	0.14	1.00	3.00	3.00	1.00	0.02

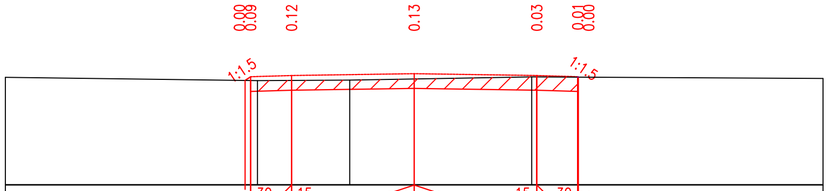

ПК6+00.00

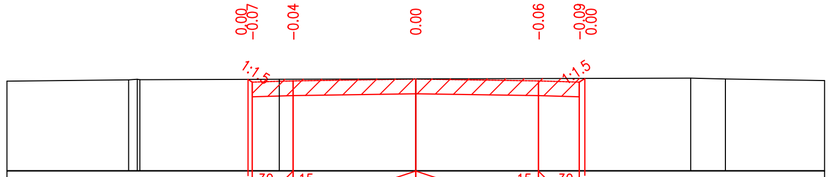

		0.10	1.00	3.00	3.00	1.00	0.14
		102.23 / 102.16	102.20	102.24	102.20	102.16 / 102.26
		102.23 / 102.23	102.24	102.24	102.25	102.25 / 102.26
		0.10	1.00	3.00	3.00	1.00	0.14

ПК6+78.19

Согласовано

Взам. инв. N

Подп. и дата

Инв. N подл.

Изм.	Кол.уч.	Лист	N док	Подпись	Дата
ГИП		Панаев.Б			05.21
Разработал		Джурасов.Н			05.21
Проверил		Панаев.Б			05.21

13-03/2021-АД

Строительство внутрипоселковых автомобильных дорог мкр. Калмамбетулы, Казах аул, Аэропорт и Астана в селе Жетыбай Каракиянского района

Автомобильная дорога

стадия	лист	листов
РП	32	

мкр. Аэропорт ул.11
Проектные попикетные поперечные профили ПК4+00-ПК6+78.19

ТОО "Проектный Центр" г.Жанаозен-2021г

Формат А4х3

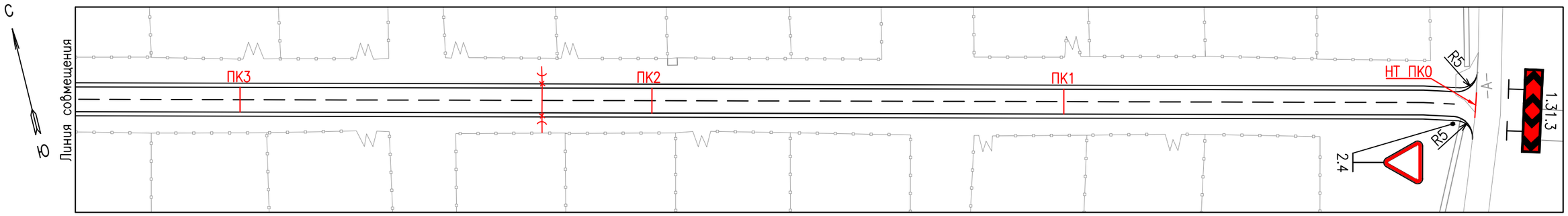

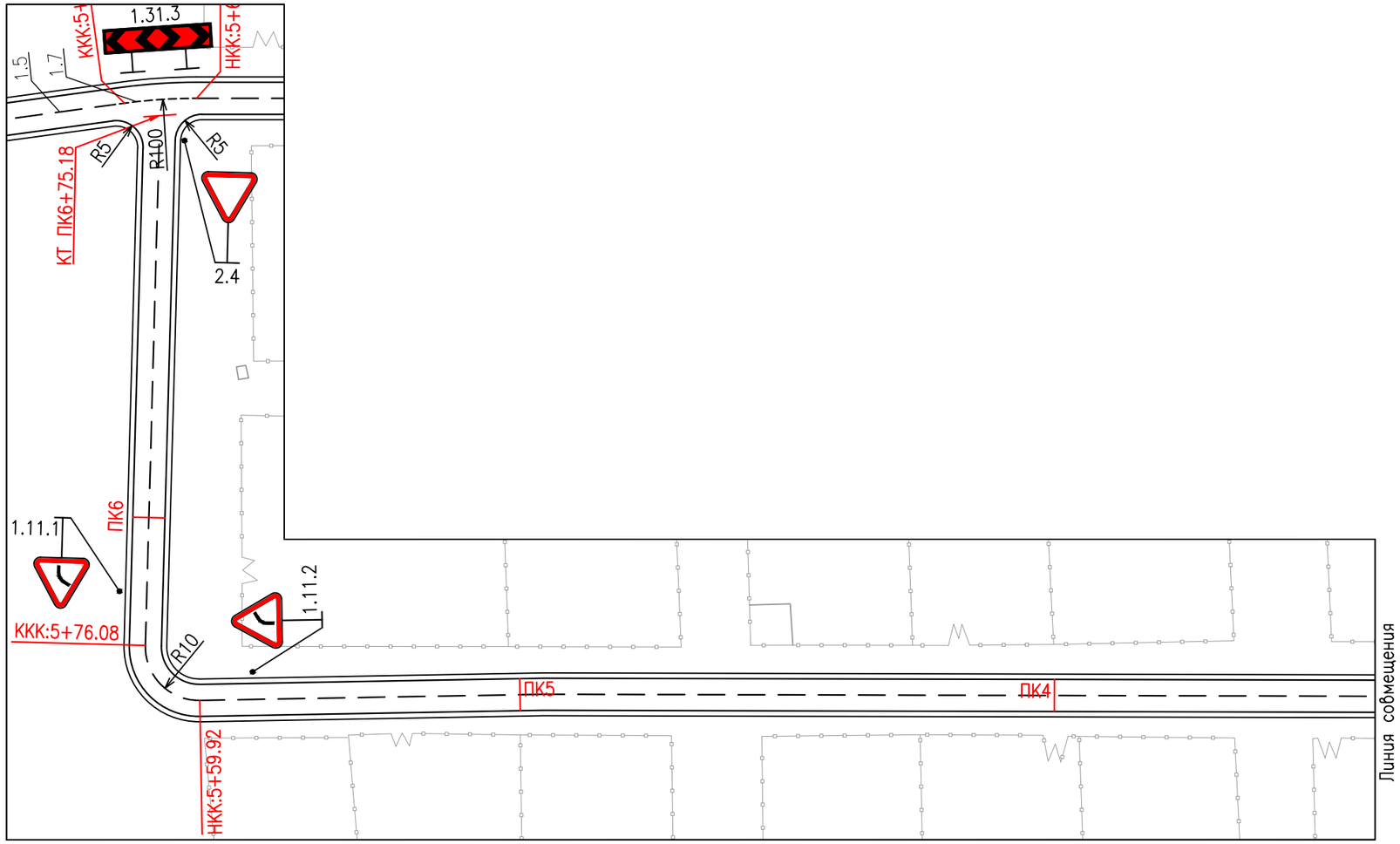

Условные обозначения:

- Проектируемая автодорога
- Дорожные знаки
- Существующая автодорога
- Существующие здания и сооружения
- Существующее ограждение

Изм.	Кол.уч.	Лист	N док	Подпись	Дата
ГИП		Панаев.Б			05.21
Разработал		Джурасов.Н			05.21
Проверил		Панаев.Б			05.21

13-03/2021-АД

Строительство внутрипоселковых автомобильных дорог мкр. Калмамбетулы, Казах аул, Аэропорт и Астана в селе Жетыбай Каракиянского района

Автомобильная дорога

стадия	лист	листов
РП	33	

Мкр. Аэропорт ул.11
План обустройства трассы
ПК0-ПК6+75.18
М 1:1000

ТОО "Проектный Центр"
г.Жанаозен-2021г

Взам. инв. N

Подп. и дата

Инв. N подл.

Формат А3

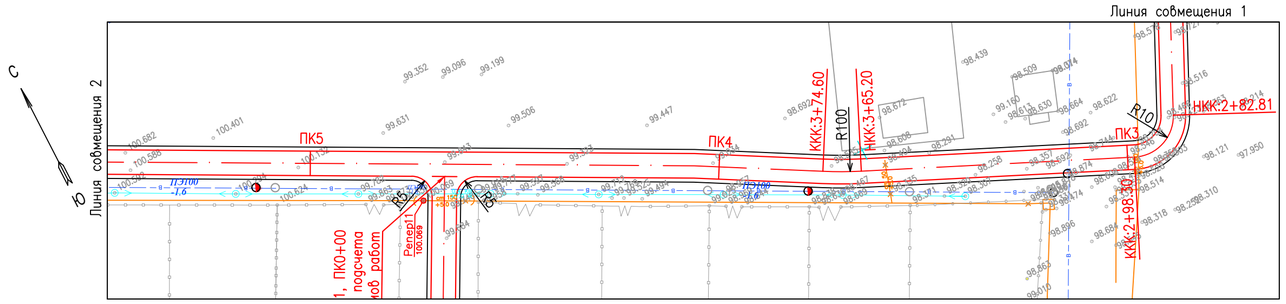

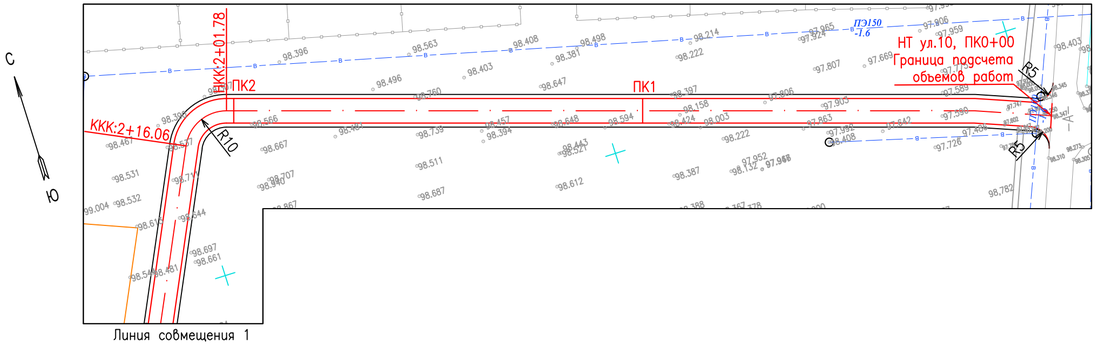

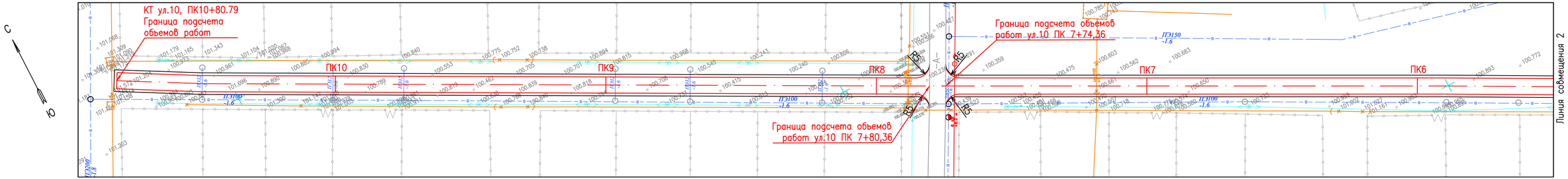

Примечания:

1. Переустройство водопровода см. раздел АД.НВК
2. Переустройство газопровода см. раздел АД.ГС

Условные обозначения:

- Проектируемая автодорога
- Существующая автодорога
- Существующие здания и сооружения
- Существующая ЛЭП 0.4кВ
- Существующая ЛЭП 6кВ
- Существующий газопровод
- Существующий газовый компенсатор
- Существующий водопровод
- Существующее ограждение
- Существующий рельеф местности
- 96.70 Отметка земли

Ведомость углов поворота, прямых и кривых

Точка	Положение вершины угла			Величина угла		Радиус, м	Элементы кривой, м						Расстояние между вершинами, м	Длина прямой, м	Координаты, м	
	км	ПК	+	влево	вправо		тангенс	тангенс	переходные кривые		круговая кривая	биссек триса			X	Y
1	2	3	4	5	6	7	8	9	10	11	12	13	14	15		
НТ	0	0	0												587804,50	4827176,92
													210,41	201,78		
ВУ 1	0	2	10,45	81° 52'		10,00	8,67	8,67	0,00	0,00	14,29	3,24			587604,07	4827240,97
													85,20	66,75		
ВУ 2	0	2	92,59		88° 43'	10,00	9,78	9,78	0,00	0,00	15,49	3,99			587567,37	4827164,08
													81,39	66,91		
ВУ 3	0	3	69,90		05° 23'	100,00	4,70	4,70	0,00	0,00	9,39	0,11			587493,16	4827197,51
													710,86	706,20		
КТ	1	10	80,79												586862,98	4827526,43

Согласовано

Взам. инв. N

Подп. и дата

Инв. N подл.

Изм.	Кол.уч.	Лист	N док	Подпись	Дата
ГИП		Панаев.Б			05.21
Разработал		Джурасов.Н			05.21
Проверил		Панаев.Б			05.21

13-03/2021-АД

Строительство внутрипоселковых автомобильных дорог мкр. Калмамбетулы, Казах аул, Аэропорт и Астана в селе Жетыбай Каракиянского района

Автомобильная дорога

стадия	лист	листов
РП	34	

Мкр. Астана ул.10
План трассы ПК0-ПК10+80.79
М 1:1000

ТОО "Проектный Центр"
г.Жанаозен-2021г

Формат А4х3

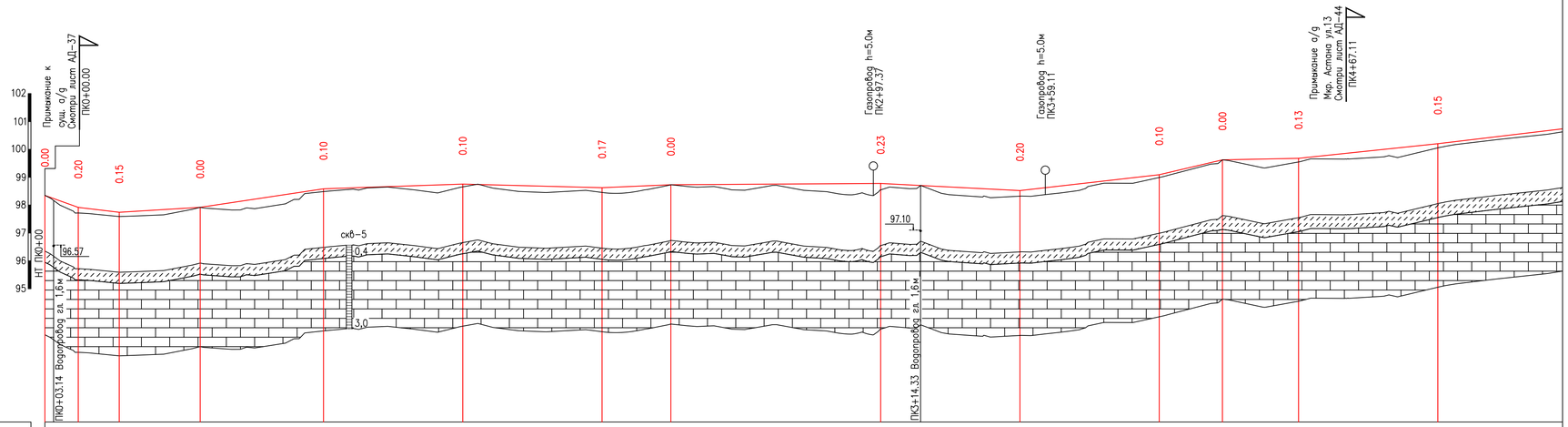

М 1:1000 по горизонтали
М 1:100 по вертикали

Развернутый план дороги	ВУ-1 81°52'								ВУ-2 88°43'								ВУ-3 05°23'							
Тип местности по увлажнению	I																							
Тип поперечного профиля	I																							
Тип покрытия	Асфальтобетон																							
Проектные данные: Отметка оси проезжей части, м	98.35	97.92	97.74	97.92	98.58	98.75	98.63	98.73	98.78	98.52	99.09	99.62	99.68	100.20										
Проектные данные: Уклон и вертикальная кривая	36	12	6	15	3		3	4		5	11	24	2	11	12									
	11.97	14.72	29.05	44.26	50	50	24.69	1	75.31	50	50	50	22.62	27.32	50	5								
Фактические данные: Отметка земли, м	98.35	97.72	97.59	97.92	98.48	98.65	98.46	98.73	98.55	98.32	98.99	99.62	99.55	100.05										
Фактические данные: Расстояние, м	11.97	14.72	29.05	44.26	50	50	24.69	75.31	50	50	22.62	27.32	50	50										
Пикет	0				1		2		3		4			5										
Прямая и кривая в плане	L-201.78						У-81°52' R-10 K-14.29		L-66.75		У-88°43' R-10 K-15.49		L-66.91			У-05°23' R-100 K-9.39								
Указатель километров	0																							

Условные обозначения:

Супесь твердая, со щебнем известняка и гравия до 10%, просадочная

Известняк обломочный от светло-серого до буроватo-розового цвета, очень низкой прочности в кровле выветрелый, с прослоями известняка низкой прочности

Примечание:

1. План трассы см. лист АД-34.
2. Продолжение см. на листе АД-36.

Согласовано

Взам. инв. N

Подп. и дата

Инв. N подл.

Изм.	Кол.уч.	Лист	N док	Подпись	Дата
ГИП		Панаев.Б			05.21
Разработал		Джурасов.Н			05.21
Проверил		Панаев.Б			05.21

13-03/2021-АД

Строительство внутрипоселковых автомобильных дорог мкр. Калмамбетулы, Казах аул, Аэропорт и Астана в селе Жетибай Каракиянского района

Автомобильная дорога

стадия	лист	листов
РП	35	

Мкр. Астана ул.10
Продольный профиль ПК0-ПК5+40

ТОО "Проектный Центр" г.Жанаозен-2021г

Формат А4х4

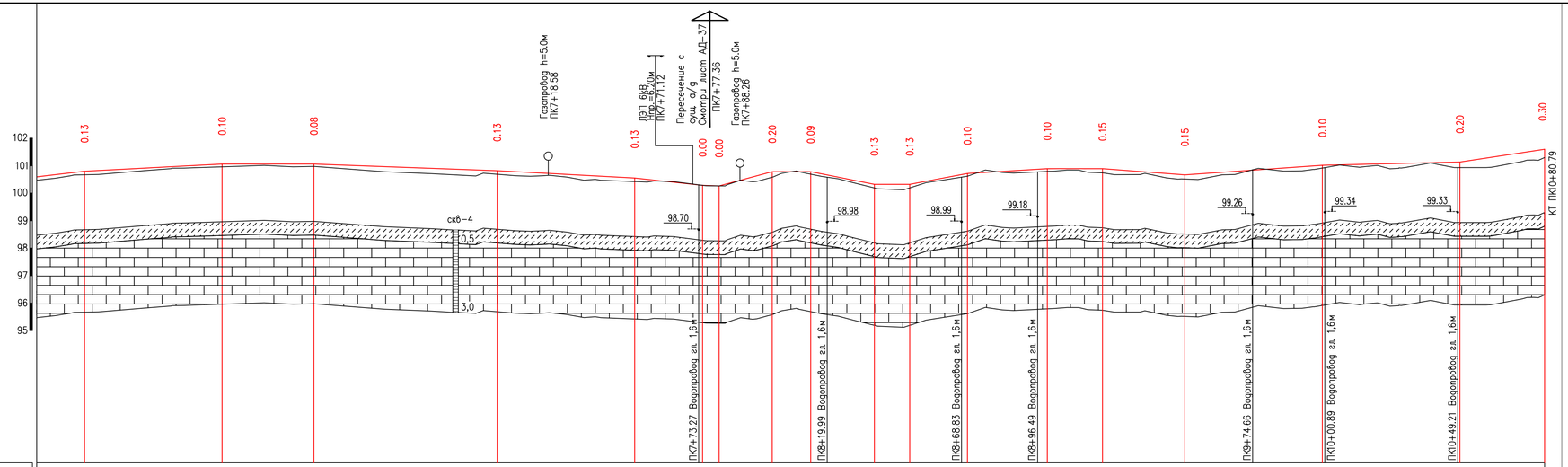

М 1:1000 по горизонтали
М 1:100 по вертикали

Развернутый план дороги		
Тип местности по увлажнению		I
Проектные данные	Тип поперечного профиля	I
	Тип покрытия	Асфальтобетон
	Отметка оси проезжей части, м	100.80 101.06 101.06 100.82 100.55 100.28 100.26 100.78 100.78 100.32 100.32 100.72 100.89 100.89 100.66 101.01 101.13 101.60
	Уклон и вертикальная кривая	5 / 50 / 0 / 50 / 33.39 / 66.61 / 4 / 50 / 5 / 24.69 / 11 / 27 / 19.31 / 0 / 13.99 / 23.16 / 20 / 0 / 12.85 / 19 / 20.97 / 6 / 29.03 / 20.07 / 0 / 29.93 / 8 / 7 / 50 / 2 / 50 / 15 / 30.79
Фактические данные	Отметка земли, м	100.67 100.96 100.97 100.69 100.42 100.28 100.26 100.58 100.69 100.19 100.19 100.62 100.79 100.74 100.51 100.91 100.93 101.30
	Расстояние, м	50 33.39 66.61 50 24.69 19.31 13.99 23.16 12.85 20.97 29.03 20.07 29.93 50 50 30.79
Пикет		6 7 8 9 10
Прямая и кривая в плане		L-706.19
Указатель километров		1

Условные обозначения:

Супесь твердая, со щебнем известняка и гравия до 10%, просадочная

Известняк обломочный от светло-серого до буровато-розового цвета, очень низкой прочности, в кровле выветрелый, с прослоями известняка низкой прочности

Примечание:

1. План трассы см. лист АД-34.
2. Начало см. на листе АД-35.

Согласовано

Взам. инв. N

Подп. и дата

Инв. N подл.

Изм.	Кол.уч.	Лист	N док	Подпись	Дата
ГИП		Панаев.Б			05.21
Разработал		Джурасов.Н			05.21
Проверил		Панаев.Б			05.21

13-03/2021-АД

Строительство внутрипоселковых автомобильных дорог мкр. Калмамбетулы, Казах аул, Аэропорт и Астана в селе Жетибай Каракиянского района

Автомобильная дорога

стадия	лист	листов
РП	36	

Мкр. Астана ул.10
Продольный профиль
ПК5+40-ПК10+80.79

ТОО "Проектный Центр"
г.Жанаозен-2021г

Формат А4х4

Примыкание на ПК0+00

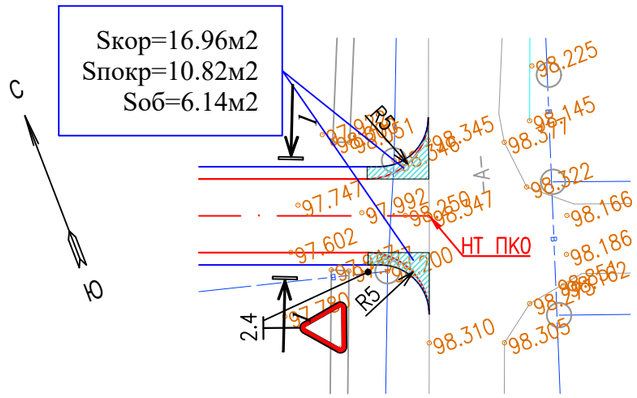

Пересечение на ПК7+77.71

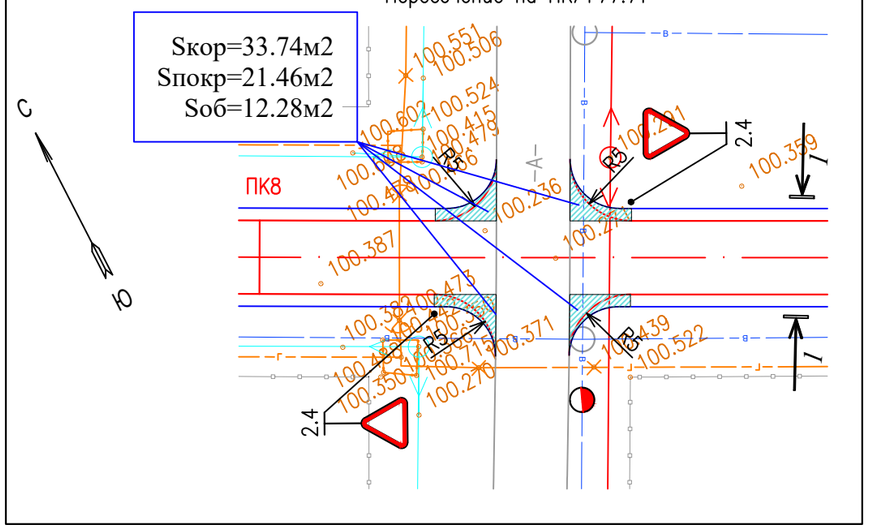

			Улица №10		
№ п/п	Наименование работ	Ед. изм	ПК 0+00	Пересечение на ПК7+77.3	*итого по ул.№10*
1	Разработка грунта II-группы бульдозером мощностью 96кВт с устройством корыта и перемещением в кавальер на расстояние до 20м	$м^3$	32	23	*55,1*
2	Планировка дна корыто автогрейдером средней мощности в грунтах II группы	$м^2$	49	36	*84,7*
3	Укатка дна корыто в грунтах II- группы катками на пневмошинах весом 25тн, при толщине слоя 20см, с поливом водой.	$м^3$	15	11	*25,4*
4	Устройство подстилающего слоя основания из песчано - гравийной смеси С6, толщиной слоя 15см	м3	2,52	4,07	*6,6*
5	Устройство слоя основания из фракционированного щебня, по способу заклинки, толщиной слоя 15см — по верху	$м^2$	14	23	*36,9*
	по ср линий		18	29	*46,1*
6	Разработка грунта I группы в кавальере экскаватором емкостью ковша 1,0м3 с погрузкой в автосамосвалы и транспортировкой в присыпные обочины, до 5км.	$м^3$	11	4	*15,0*
7	Уплотнение присыпных обочин в грунтах II группы катками на пневмошинах массой 25 тн, слоями 30 см, при шести проходах по одному следу с поливом водой.	$м^3$	11	4	*15,0*
8	Планировка верха присыпных обочин механизированным способом в грунтах II группы.	$м^2$	35,8	14,1	*49,9*
9	Устройство подгрунтовки основания битумом, из расхода на 1000м2-0,8т	$м^2$	13	22	*34,8*
10	Устройство покрытия из горячего плотного мелкозернистого асфальтобетона, типа Б, I марки, битум БНД 70/100, толщ. слоя 6см	$м^2$	13,3	21,5	*34,8*
11	Устройство укрепления обочины из песчано-гравийной смеси С6, толщиной слоя 10см	$м^2$	35,8	14,1	*49,9*

РАЗРЕЗ 1-1

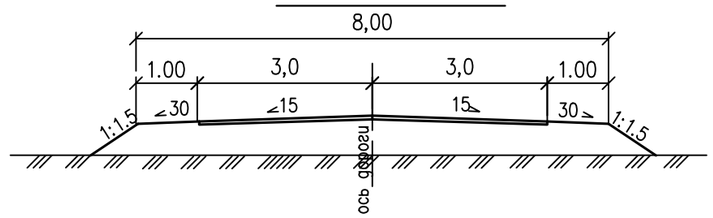

Условные обозначения:

- Проектируемая автодорога
- Существующая автодорога
- Существующие здания и сооружения
- Существующая ЛЭП 0.4кВ
- Существующая водопровод
- Существующий газопровод
- Дорожные знаки
- Отметки рельефа местности

Взам. инв. N	Подп. и дата	Инв. N подл.

Изм.	Кол.уч.	Лист	N док	Подпись	Дата
ГИП		Панаев.Б			05.21
Разработал		Джурасов.Н			05.21
Проверил		Панаев.Б			05.21

13-03/2021-АД

Строительство внутрипоселковых автомобильных дорог мкр. Калмамбетулы, Казах аул, Аэропорт и Астана в селе Жетыбай Каракиянского района

Автомобильная дорога	стадия	лист	листов
	РП	37	

Мкр. Астана ул.10
Примыкания на ПК0+00. Пересечение на ПК7+77.36
М 1:500

ТОО "Проектный Центр" г.Жанаозен-2021г

Формат А3

М 1:100 по горизонтали
М 1:100 по вертикали

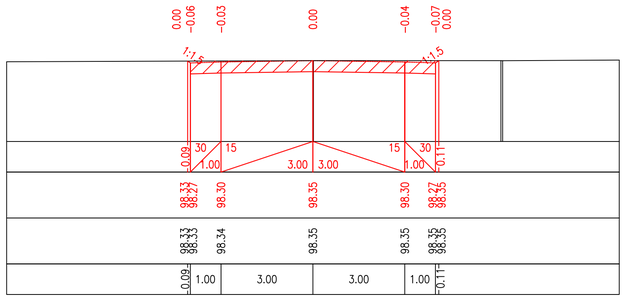

ПК0+00.00

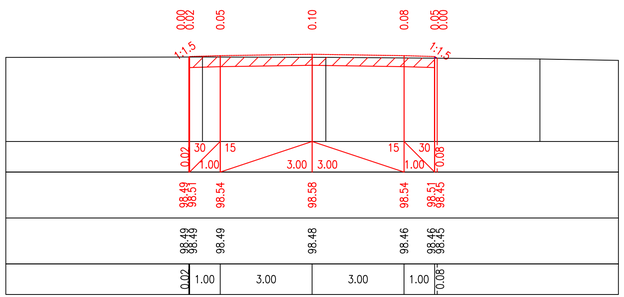

ПК1+00.00

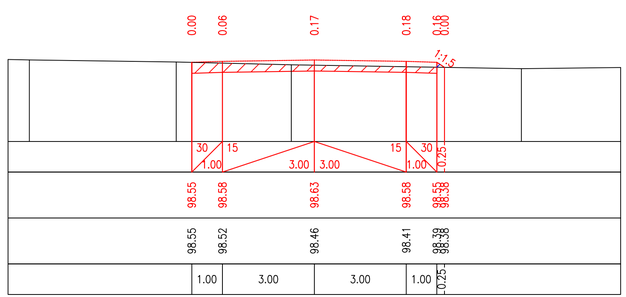

ПК2+00.00

М 1:100 по горизонтали
М 1:100 по вертикали

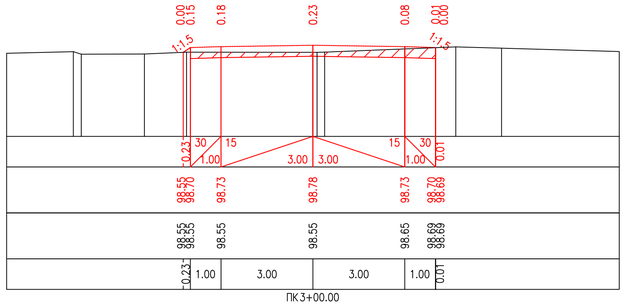

ПК3+00.00

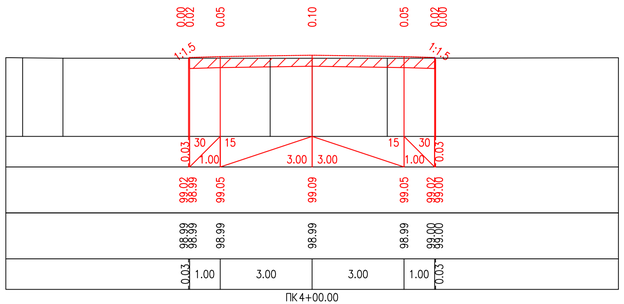

ПК4+00.00

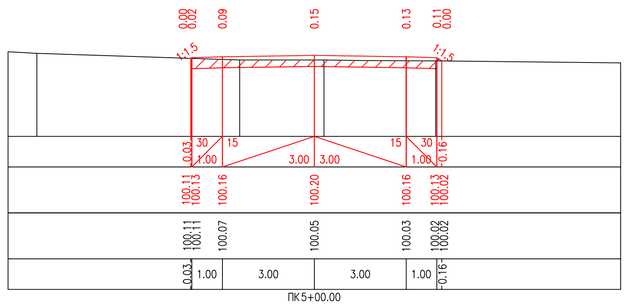

ПК5+00.00

Изм.	Кол.уч.	Лист	N док	Подпись	Дата	13-03/2021-АД Строительство внутрипоселковых автомобильных дорог мкр. Калмамбетулы, Казах аул, Аэропорт и Астана в селе Жетибай Каракиянского района
ГИП		Панаев.Б			05.21	Автомобильная дорога
Разработал		Джурасов.Н			05.21	
Проверил		Панаев.Б			05.21	мкр. Астана ул.10 Проектные пикетные поперечные профили ПК0-ПК5+00

стадия	лист	листов
РП	38	

ТОО "Проектный Центр" г.Жанаозен-2021г

Формат А4х4

Согласовано

Взам. инв. N

Подп. и дата

Инв. N подл.

М 1:100 по горизонтали
М 1:100 по вертикали

| | | |

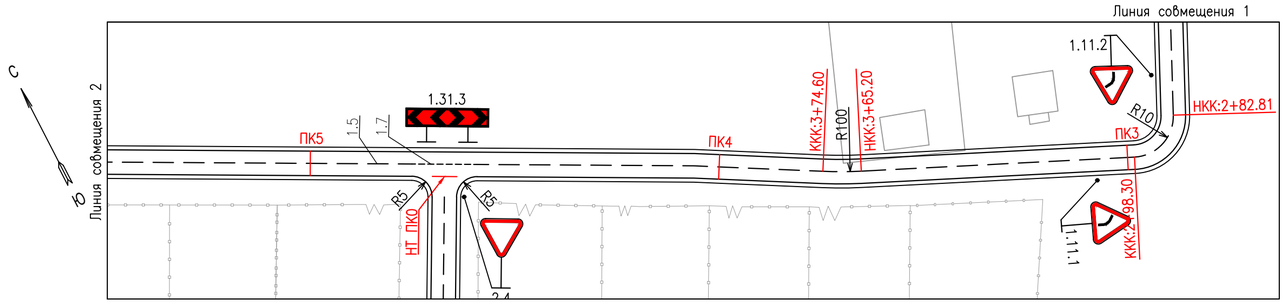

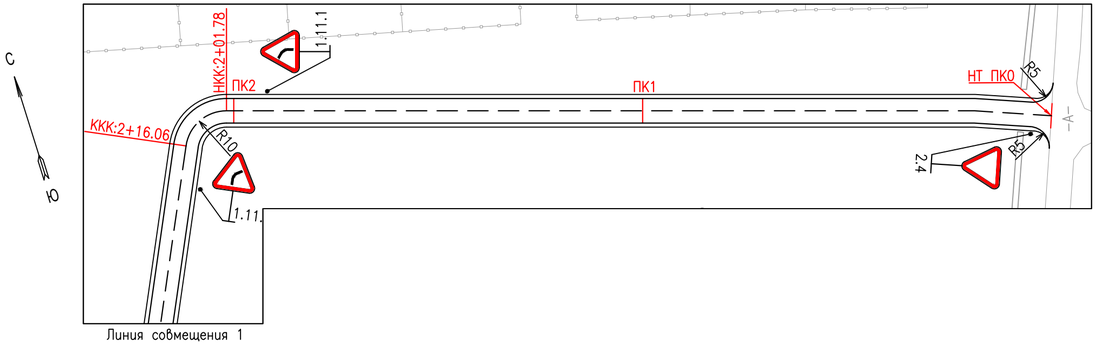

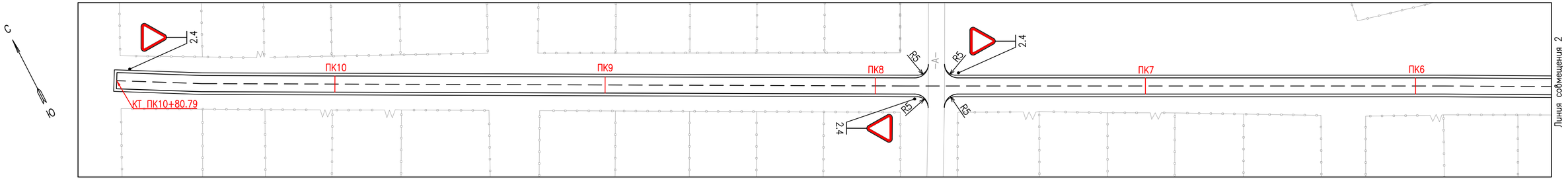

Условные обозначения:

- Проектируемая автодорога
- Дорожные знаки
- Существующая автодорога
- Существующие здания и сооружения
- Существующее ограждение

Изм.	Кол.уч.	Лист	N док	Подпись	Дата	13-03/2021-АД		
						Строительство внутрипоселковых автомобильных дорог мкр. Калмамбетулы, Казах аул, Аэропорт и Астана в селе Жетыбай Каракиянского района		
ГИП		Панаев.Б			05.21	Автомобильная дорога	стадия: РП	лист: 40 / листов:
Разработал		Джурасов.Н			05.21			
Проверил		Панаев.Б			05.21	Мкр. Астана ул.10 План обустройства трассы ПК0-ПК10+80.79 М 1:1000	ТОО "Проектный Центр" г.Жанаозен-2021г	

Согласовано

Взам. инв. N

Подп. и дата

Инв. N подл.

Формат А4х3

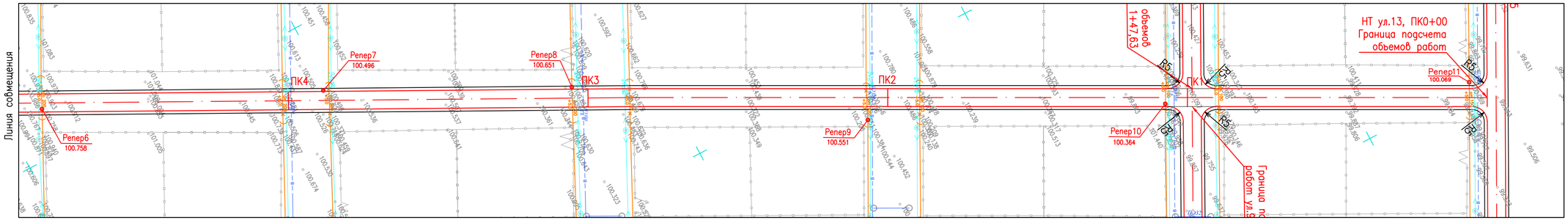

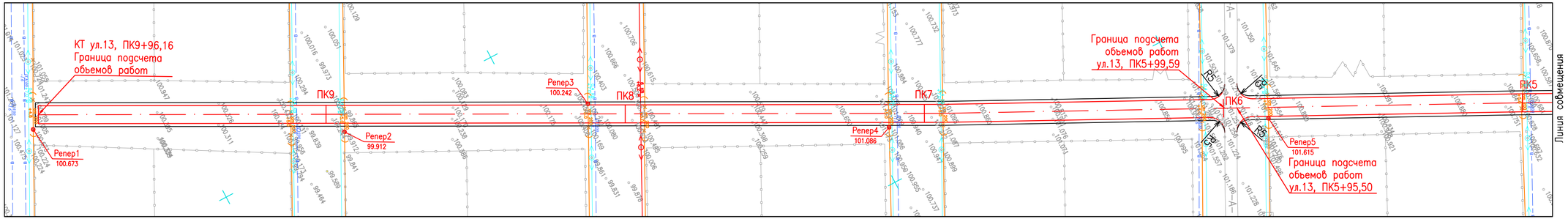

Условные обозначения:

- Проектируемая автодорога
- Существующая автодорога
- Существующие здания и сооружения
- Существующая ЛЭП 0.4кВ
- Существующая ЛЭП 6кВ
- Существующий газопровод
- Существующий газовый компенсатор
- Существующий водопровод
- Существующее ограждение
- Существующий рельеф местности
- 96.70 Отметка земли
- Репер

Примечания:

1. Переустройство газопровода см. раздел АД.ГС

Изм.	Кол.уч.	Лист	N док	Подпись	Дата	13-03/2021-АД		
						Строительство внутрипоселковых автомобильных дорог мкр. Калмамбетулы, Казах аул, Аэропорт и Астана в селе Жетыбай Каракиянского района		
ГИП		Панаев.Б			05.21	Автомобильная дорога	стадия: РП	лист: 41 / листов:
Разработал		Джурасов.Н			05.21			
Проверил		Панаев.Б			05.21			
						Мкр. Астана ул.13 План трассы ПК0-ПК9+96.16 М 1:1000	ТОО "Проектный Центр" г.Жанаозен-2021г	

Согласовано

Взам. инв. N

Подп. и дата

Инв. N подл.

Формат А4х3

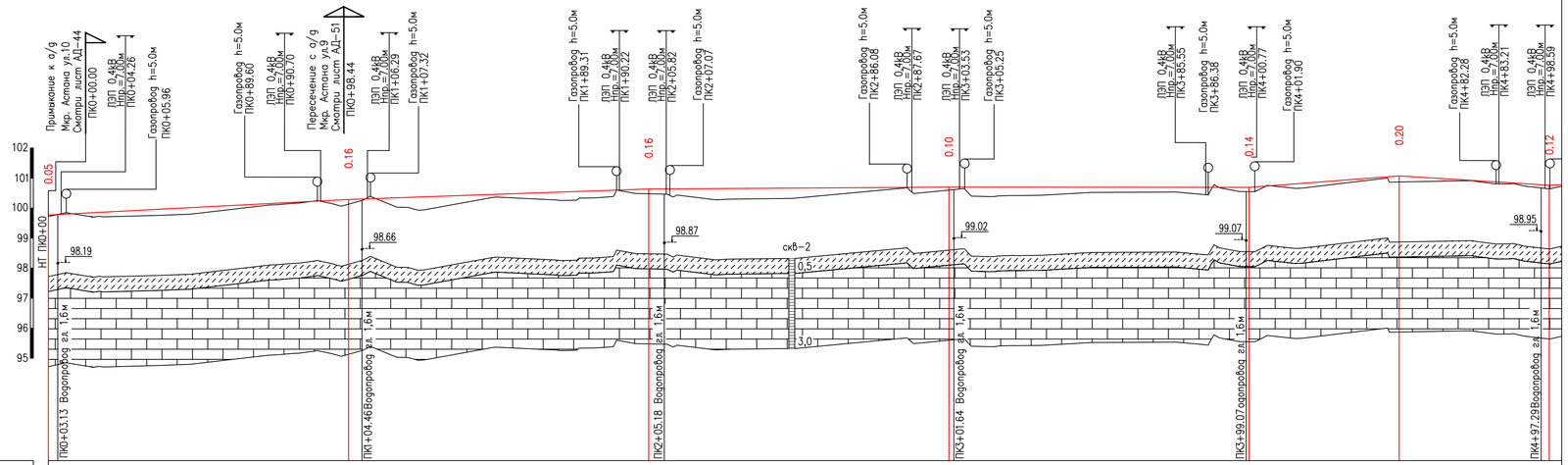

М 1:1000 по горизонтали
М 1:100 по вертикали

Развернутый план дороги		
Тип местности по увлажнению		I
Проектные данные	Тип поперечного профиля	I
	Тип покрытия	Асфальтобетон
	Отметка оси проезжей части, м	99.77; 100.29; 100.64; 100.70; 100.69; 101.07; 100.76
	Уклон и вертикальная кривая	5; 100; 3; 100; 1; 100; 100; 0; 8; 50; 50; 6; 5
Фактические данные	Отметка земли, м	99.72; 100.13; 100.48; 100.60; 100.55; 100.87; 100.64
	Расстояние, м	100; 100; 100; 100; 50; 50
Пикет		0; 1; 2; 3; 4; 5
Прямая и кривая в плане		L-997.9
Указатель километров		0

Условные обозначения:

Супесь твердая, со щебнем известняка и гравия до 10%, просадочная

Известняк обломочный от светло-серого до буровато-розового цвета, очень низкой прочности в кровле выветрелый, с прослоями известняка низкой прочности

Примечание:

1. План трассы см. лист АД-41.
2. Продолжение см. на листе АД-43.

Согласовано

Взам. инв. N

Подп. и дата

Инв. N подл.

Изм.	Кол.уч.	Лист	N док	Подпись	Дата
ГИП		Панаев.Б			05.21
Разработал		Джурасов.Н			05.21
Проверил		Панаев.Б			05.21

13-03/2021-АД

Строительство внутрипоселковых автомобильных дорог мкр. Калмамбетулы, Казах аул, Аэропорт и Астана в селе Жетыбай Каракиянского района

Автомобильная дорога

стадия	лист	листов
РП	42	

Мкр. Астана ул.13
Продольный профиль ПК0-ПК5+00

ТОО "Проектный Центр" г.Жанаозен-2021г

Формат А4х4

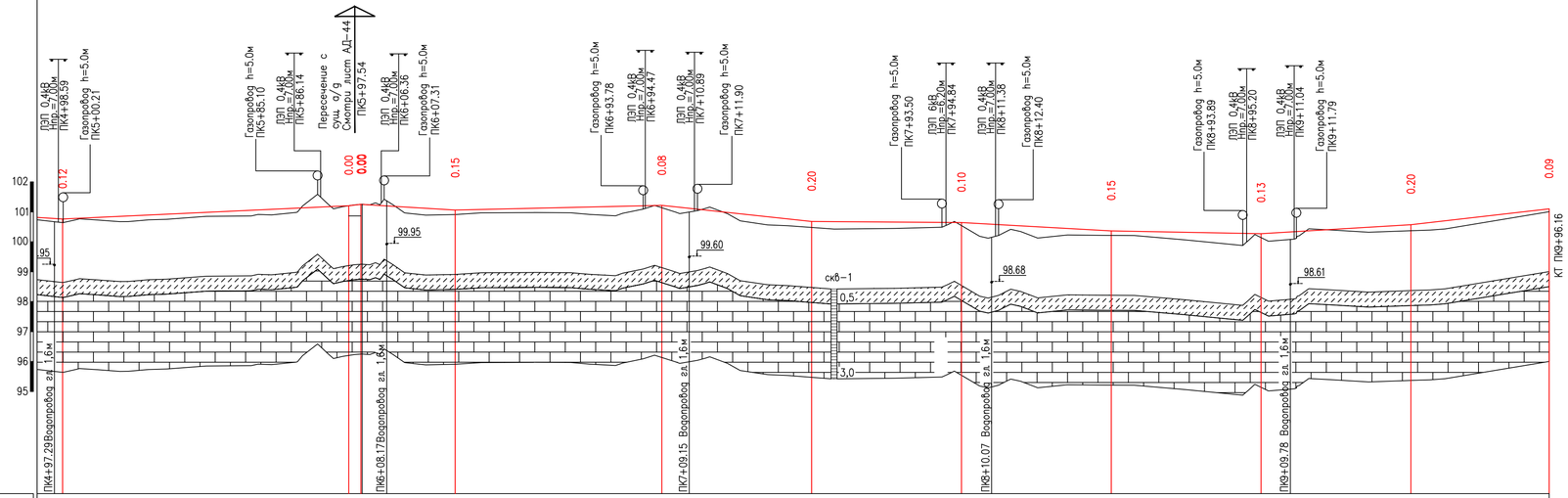

М 1:1000 по горизонтали
М 1:100 по вертикали

Развернутый план дороги																								
Тип местности по увлажнению																								
Тип поперечного профиля																								
Тип покрытия																								
Проектные данные: Отметка оси проезжей части, м	100.76				101.20 101.25 101.25			101.06			101.22			100.68			100.64			100.36			100.27			100.57			101.10
Проектные данные: Уклон и вертикальная кривая	6	5		95.50		31.02	6	2		68.98		50	11		50	1		50	6		50	2	6		50	11		46.16	
Фактические данные: Отметка земли, м	100.64				101.20 101.25 101.25			100.91			101.14			100.48			100.54			100.21			100.14			100.37			101.01
Фактические данные: Расстояние, м			95.50			0.42 31.02			68.98			50			50			50			50			50			46.16		
Пикет		5				6						7						8						9						
Прямая и кривая в плане	L-997.91																													
Указатель километров																														

Условные обозначения:

Супесь твердая, со щебнем известняка и гравия до 10%, просадочная

Известняк обломочный от светло-серого до буровато-розового цвета, очень низкой прочности, в кровле выветрелый, с прослоями известняка низкой прочности

Примечание:

1. План трассы см. лист АД-41.
2. Начало см. на листе АД-42.

Согласовано

Взам. инв. N

Подп. и дата

Инв. N подл.

Изм.	Кол.уч.	Лист	N док	Подпись	Дата
ГИП		Панаев.Б			05.21
Разработал		Джурасов.Н			05.21
Проверил		Панаев.Б			05.21

13-03/2021-АД

Строительство внутрипоселковых автомобильных дорог мкр. Калмамбетулы, Казах аул, Аэропорт и Астана в селе Жетыбай Каракиянского района

Автомобильная дорога

стадия	лист	листов
РП	43	

Мкр. Астана ул.13
Продольный профиль
ПК5+00-ПК9+96.16

ТОО "Проектный Центр" г.Жанаозен-2021г

Формат А4х4

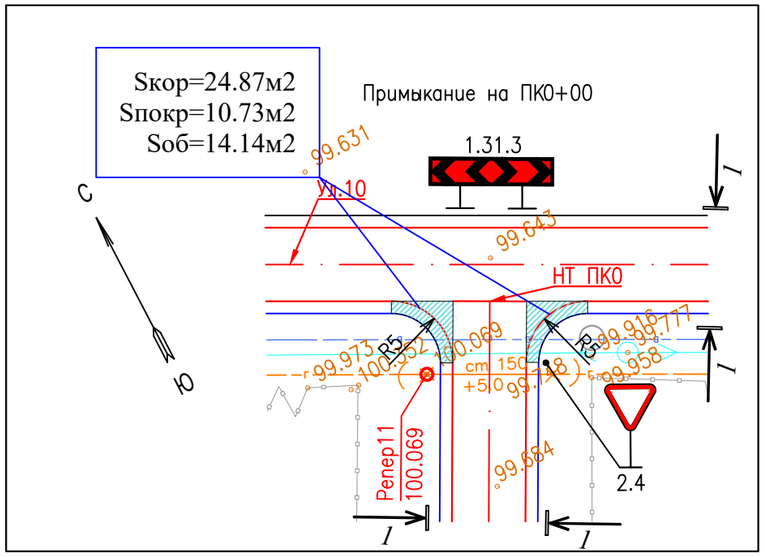

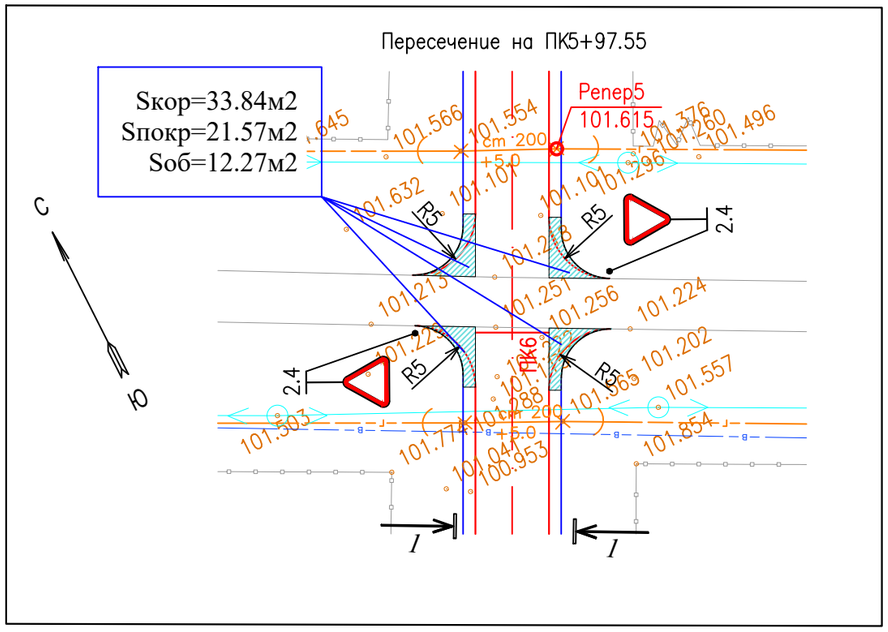

			Улица №13
№ п/п	Наименование работ	Ед. изм	ПК 0+00 / Пересечение на ПК5+97.5 / *итого по ул №13*
1	Разработка грунта II-группы бульдозером мощностью 96кВт с устройством корыта и перемещением в кавальер на расстояние до 20м	$м^3$	18 / 22 / *40,1*
2	Планировка дна корыто автогрейдером средней мощности в грунтах II группы	$м^2$	28 / 34 / *61,7*
3	Укатка дна корыто в грунтах II- группы катками на пневмошинах весом 25тн, при толщине слоя 20см, с поливом водой.	$м^3$	8 / 10 / *18,5*
4	Устройство подстилающего слоя основания из песчано - гравийной смеси С6, толщиной слоя 15см	м3	2,03 / 4,08 / *6,1*
5	Устройство слоя основания из фракционированного щебня, по способу заклинки, толщиной слоя 15см — по верху	$м^2$	11 / 23 / *34,2*
	по ср линий		14 / 29 / *42,8*
6	Разработка грунта I группы в кавальере экскаватором емкостью ковша 1,0м3 с погрузкой в автосамосвалы и транспортировкой в присыпные обочины, до 5км.	$м^3$	4 / 4 / *7,9*
7	Уплотнение присыпных обочин в грунтах II группы катками на пневмошинах массой 25 тн, слоями 30 см, при шести проходах по одному следу с поливом водой.	$м^3$	4 / 4 / *7,9*
8	Планировка верха присыпных обочин механизированным способом в грунтах II группы.	$м^2$	14,1 / 12,3 / *26,4*
9	Устройство подгрунтовки основания битумом, из расхода на 1000м2-0,8т	$м^2$	11 / 22 / *32,3*
10	Устройство покрытия из горячего плотного мелкозернистого асфальтобетона, типа Б, I марки, битум БНД 70/100, толщ. слоя 6см	$м^2$	10,7 / 21,6 / *32,3*
11	Устройство укрепления обочины из песчано-гравийной смеси С6, толщиной слоя 10см	$м^2$	14,1 / 12,3 / *26,4*

РАЗРЕЗ 1-1

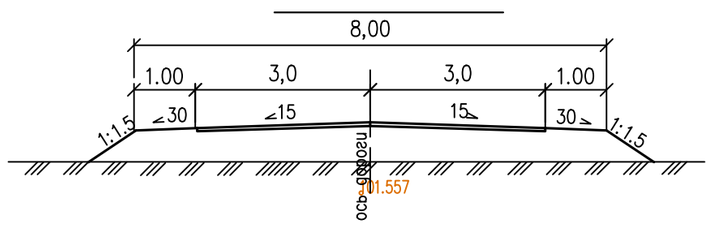

Условные обозначения:

- Проектируемая автодорога
- Существующая автодорога
- Существующие здания и сооружения
- Существующая ЛЭП 0.4кВ
- Существующая водопровод
- Существующий газопровод
- Дорожные знаки
- Отметки рельефа местности

Изм.	Кол.уч.	Лист	N док	Подпись	Дата
ГИП		Панаев.Б			05.21
Разработал		Джурасов.Н			05.21
Проверил		Панаев.Б			05.21

13-03/2021-АД

Строительство внутрипоселковых автомобильных дорог мкр. Калмамбетулы, Казах аул, Аэропорт и Астана в селе Жетыбай Каракиянского района

Автомобильная дорога	стадия	лист	листов
	РП	44	

Мкр. Астана ул.13
Примыкания на ПК0+00, Пересечение на ПК5+97.55
М 1:500

ТОО "Проектный Центр" г.Жанаозен-2021г

Взам. инв. N | Подп. и дата | Инв. N подл.

Формат А3

М 1:100 по горизонтали
М 1:100 по вертикали

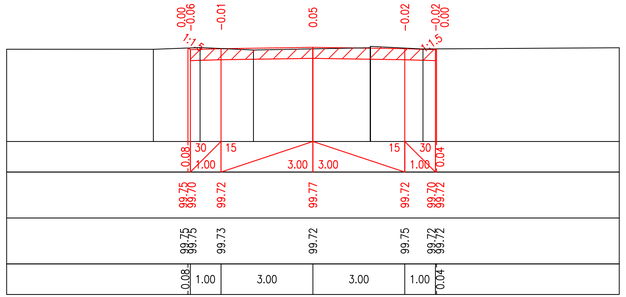

		ПК0+00.00
Проектные данные	Уклон расстояние м	0.08 30 15 15 30 0.04 / 1.00 3.00 3.00 1.00
	Отметка м	99.75 99.70 99.72 99.77 99.72 99.70 99.72
Фактические данные	Отметка м	99.75 99.75 99.73 99.72 99.75 99.74 99.72
	расстояние м	0.08 1.00 3.00 3.00 1.00 0.04

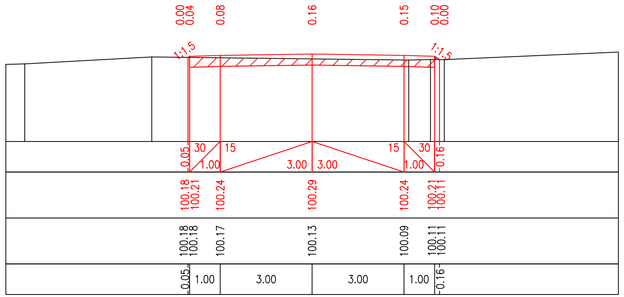

		ПК1+00.00
Проектные данные	Уклон расстояние м	0.05 30 15 15 30 0.16 / 1.00 3.00 3.00 1.00
	Отметка м	100.18 100.21 100.24 100.29 100.24 100.21 100.11
Фактические данные	Отметка м	100.18 100.18 100.17 100.13 100.09 100.11 100.11
	расстояние м	0.05 1.00 3.00 3.00 1.00 0.16

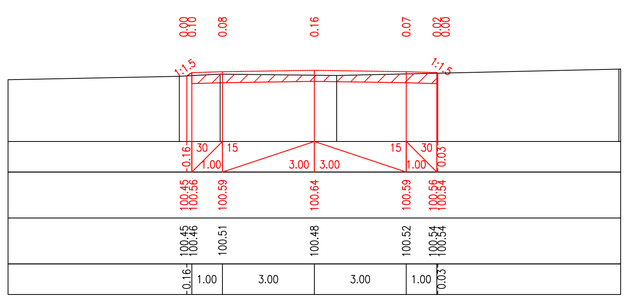

		ПК2+00.00
Проектные данные	Уклон расстояние м	0.16 30 15 15 30 0.03 / 1.00 3.00 3.00 1.00
	Отметка м	100.45 100.56 100.59 100.64 100.59 100.56 100.54
Фактические данные	Отметка м	100.45 100.46 100.51 100.48 100.52 100.54 100.54
	расстояние м	0.16 1.00 3.00 3.00 1.00 0.03

М 1:100 по горизонтали
М 1:100 по вертикали

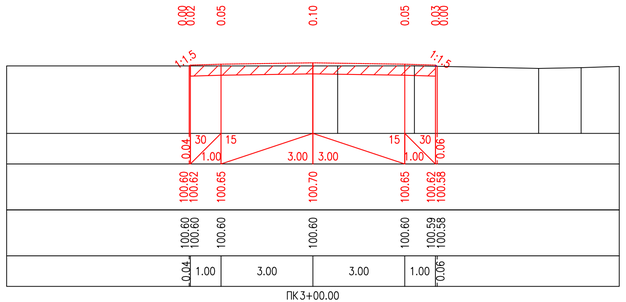

		ПК3+00.00
Проектные данные	Уклон расстояние м	0.04 30 15 15 30 0.06 / 1.00 3.00 3.00 1.00
	Отметка м	100.60 100.62 100.65 100.70 100.65 100.62 100.58
Фактические данные	Отметка м	100.60 100.60 100.60 100.60 100.60 100.59 100.58
	расстояние м	0.04 1.00 3.00 3.00 1.00 0.06

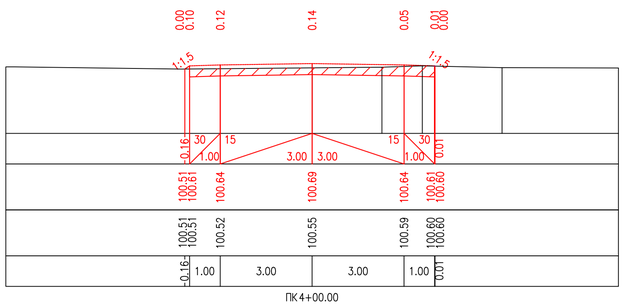

		ПК4+00.00
Проектные данные	Уклон расстояние м	0.16 30 15 15 30 0.01 / 1.00 3.00 3.00 1.00
	Отметка м	100.51 100.61 100.64 100.69 100.64 100.61 100.60
Фактические данные	Отметка м	100.51 100.51 100.52 100.55 100.59 100.60 100.60
	расстояние м	0.16 1.00 3.00 3.00 1.00 0.01

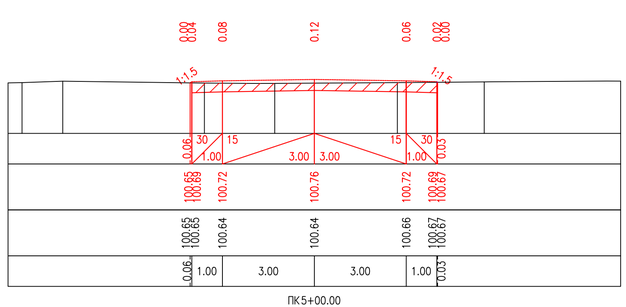

		ПК5+00.00
Проектные данные	Уклон расстояние м	0.06 30 15 15 30 0.03 / 1.00 3.00 3.00 1.00
	Отметка м	100.65 100.69 100.72 100.76 100.72 100.69 100.67
Фактические данные	Отметка м	100.65 100.65 100.64 100.64 100.66 100.67 100.67
	расстояние м	0.06 1.00 3.00 3.00 1.00 0.03

Согласовано

Взам. инв. N

Подп. и дата

Инв. N подл.

Изм.	Кол.уч.	Лист	N док	Подпись	Дата
ГИП		Панаев.Б			05.21
Разработал		Джурасов.Н			05.21
Проверил		Панаев.Б			05.21

13-03/2021-АД

Строительство внутрипоселковых автомобильных дорог мкр. Калмамбетулы, Казах аул, Аэропорт и Астана в селе Жетибай Каракиянского района

Автомобильная дорога

стадия	лист	листов
РП	45	

мкр. Астана ул.13
Проектные пикетные поперечные профили ПК0-ПК5+00

ТОО "Проектный Центр" г.Жанаозен-2021г

Формат А4х4

М 1:100 по горизонтали
М 1:100 по вертикали

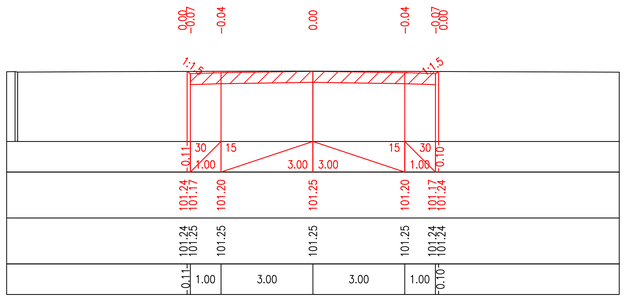

		ПК6+00.00
Проектные данные	Уклон расстояние м	-0.11 1.00 3.00 3.00 1.00 -0.10
	Отметка м	101.24 101.17 101.20 101.25 101.20 101.17 101.24
Фактические данные	Отметка м	101.24 101.25 101.25 101.25 101.24 101.24
	расстояние м	-0.11 1.00 3.00 3.00 1.00 -0.10

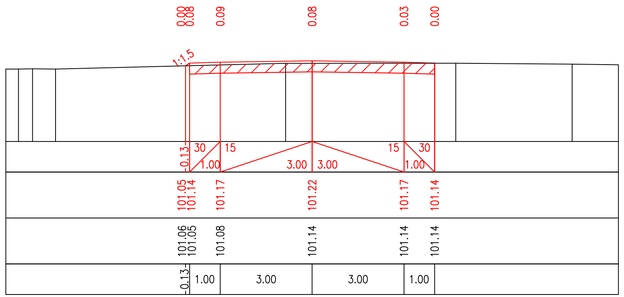

		ПК7+00.00
Проектные данные	Уклон расстояние м	-0.13 1.00 3.00 3.00 1.00
	Отметка м	101.05 101.14 101.17 101.22 101.17 101.14
Фактические данные	Отметка м	101.06 101.05 101.08 101.14 101.14 101.14
	расстояние м	-0.13 1.00 3.00 3.00 1.00

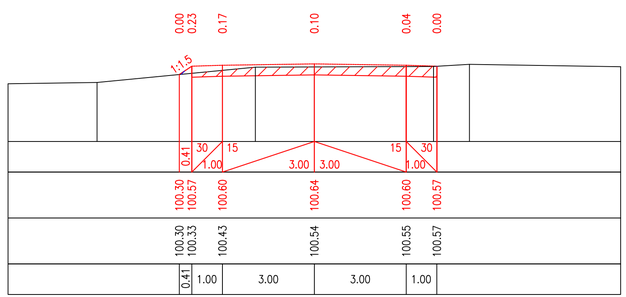

		ПК8+00.00
Проектные данные	Уклон расстояние м	0.41 1.00 3.00 3.00 1.00
	Отметка м	100.30 100.57 100.60 100.64 100.60 100.57
Фактические данные	Отметка м	100.30 100.33 100.43 100.54 100.55 100.57
	расстояние м	0.41 1.00 3.00 3.00 1.00

М 1:100 по горизонтали
М 1:100 по вертикали

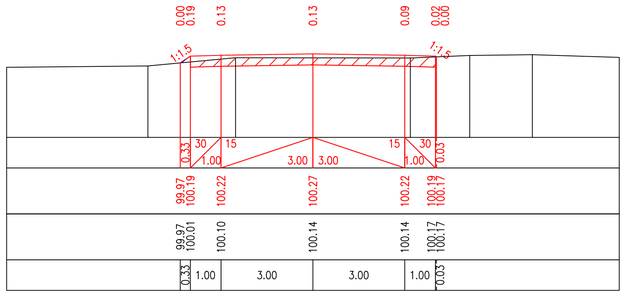

		ПК9+00.00
Проектные данные	Уклон расстояние м	0.33 1.00 3.00 3.00 1.00 0.03
	Отметка м	99.97 100.19 100.22 100.27 100.22 100.19 100.17
Фактические данные	Отметка м	99.97 100.01 100.10 100.14 100.14 100.17 100.17
	расстояние м	0.33 1.00 3.00 3.00 1.00 0.03

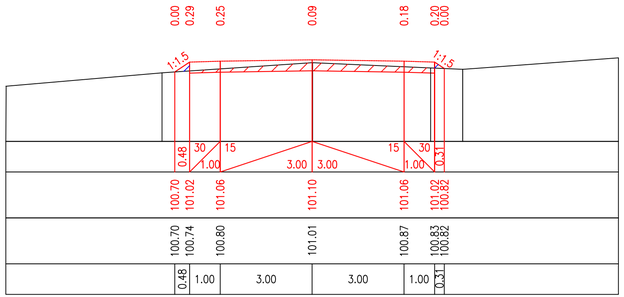

		ПК9+96.16
Проектные данные	Уклон расстояние м	0.48 1.00 3.00 3.00 1.00 0.31
	Отметка м	100.70 101.02 101.06 101.10 101.06 101.02 100.82
Фактические данные	Отметка м	100.70 100.74 100.80 101.01 100.87 100.83 100.82
	расстояние м	0.48 1.00 3.00 3.00 1.00 0.31

Согласовано

Взам. инв. N

Подп. и дата

Инв. N подл.

Изм.	Кол.уч.	Лист	N док	Подпись	Дата
ГИП		Панаев.Б			05.21
Разработал		Джурасов.Н			05.21
Проверил		Панаев.Б			05.21

13-03/2021-АД

Строительство внутрипоселковых автомобильных дорог мкр. Калмамбетулы, Казах аул, Аэропорт и Астана в селе Жетибай Каракиянского района

Автомобильная дорога

стадия	лист	листов
РП	46	

мкр. Астана ул.13
Проектные пикетные поперечные профили ПК6+00-ПК9+96.16

ТОО "Проектный Центр" г.Жанаозен-2021г

Формат А4х4

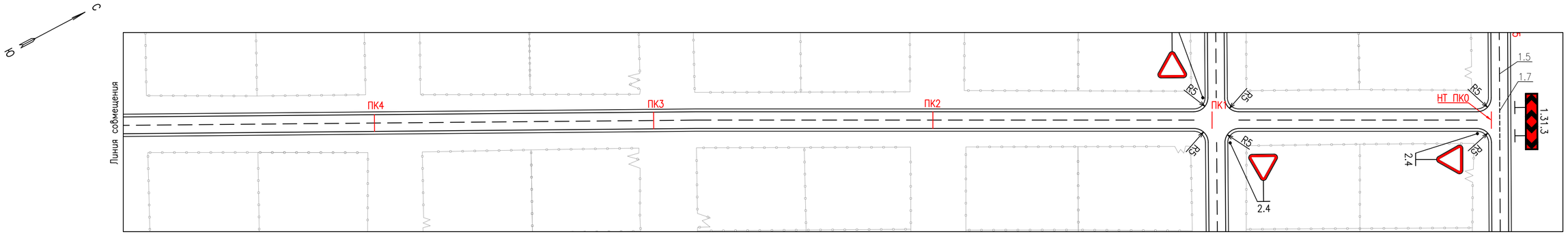

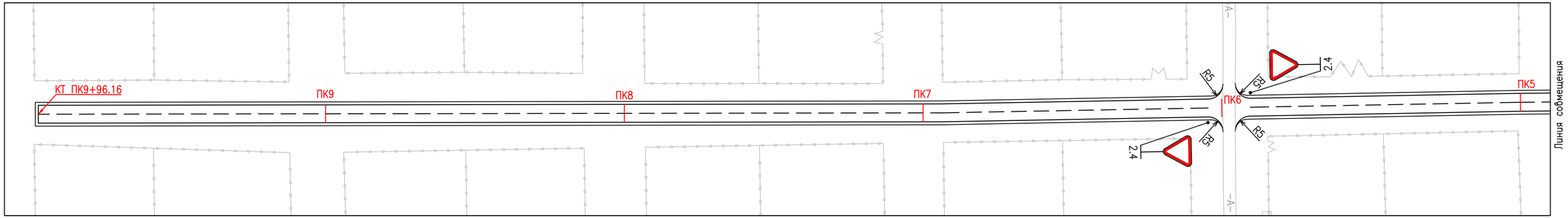

Условные обозначения:

- Проектируемая автодорога
- Дорожные знаки
- Существующая автодорога
- Существующие здания и сооружения
- Существующее ограждение

Изм.	Кол.уч.	Лист	N док	Подпись	Дата
ГИП		Панаев.Б			05.21
Разработал		Джурасов.Н			05.21
Проверил		Панаев.Б			05.21

13-03/2021-АД

Строительство внутрипоселковых автомобильных дорог мкр. Калмамбетулы, Казах аул, Аэропорт и Астана в селе Жетыбай Каракиянского района

Автомобильная дорога

стадия	лист	листов
РП	47	

Мкр. Астана ул.13
План обустройства трассы
ПК0-ПК9+96.16
М 1:1000

ТОО "Проектный Центр"
г.Жанаозен-2021г

Согласовано

Взам. инв. N

Подп. и дата

Инв. N подл.

Формат А4х3

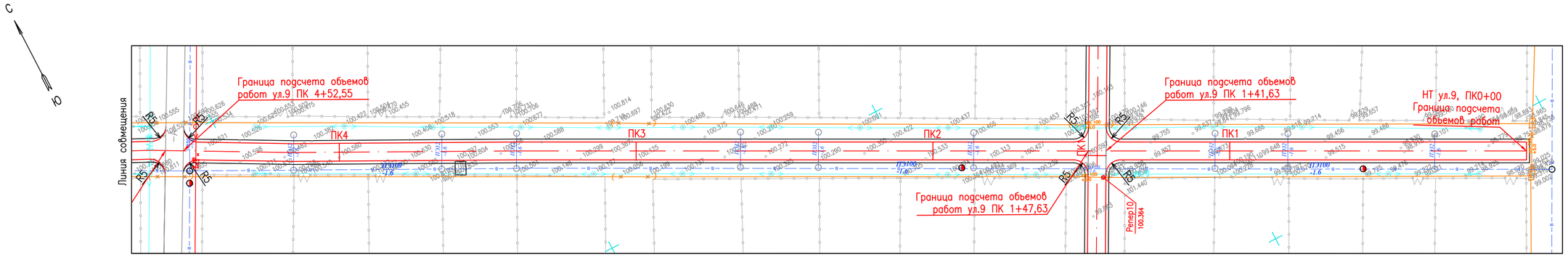

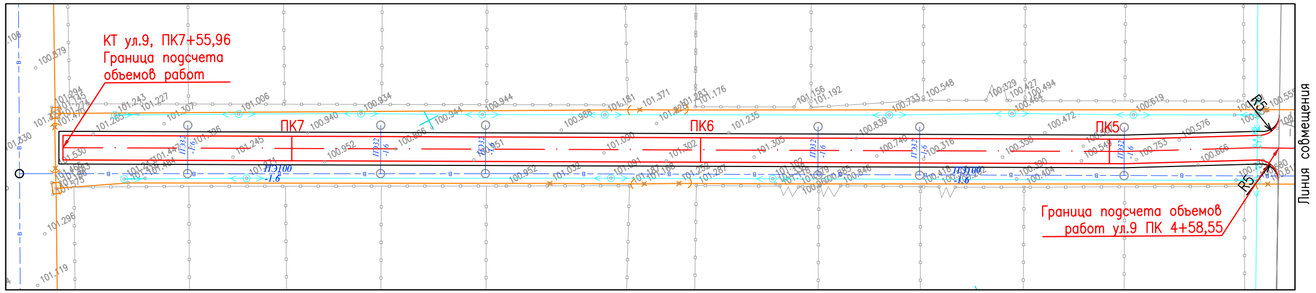

Условные обозначения:

- Проектируемая автодорога
- Существующая автодорога
- Существующие здания и сооружения
- Существующая ЛЭП 0.4кВ
- Существующая ЛЭП 6кВ
- Существующий газопровод
- Существующий газовый компенсатор
- Существующий водопровод
- Существующее ограждение
- Существующий рельеф местности
- 96.70 Отметка земли
- Репер

Примечания:

1. Переустройство газопровода см. раздел АД.ГС

Согласовано

Взам. инв. N

Подп. и дата

Инв. N подл.

Изм.	Кол.уч.	Лист	N док	Подпись	Дата
ГИП		Панаев.Б			05.21
Разработал		Джурасов.Н			05.21
Проверил		Панаев.Б			05.21

13-03/2021-АД

Строительство внутрипоселковых автомобильных дорог мкр. Калмамбетулы, Казах аул, Аэропорт и Астана в селе Жетыбай Каракиянского района

Автомобильная дорога

стадия	лист	листов
РП	48	

Мкр. Астана ул.9
План трассы ПК0-ПК7+55.96
М 1:1000

ТОО "Проектный Центр" г.Жанаозен-2021г

Формат А4х3

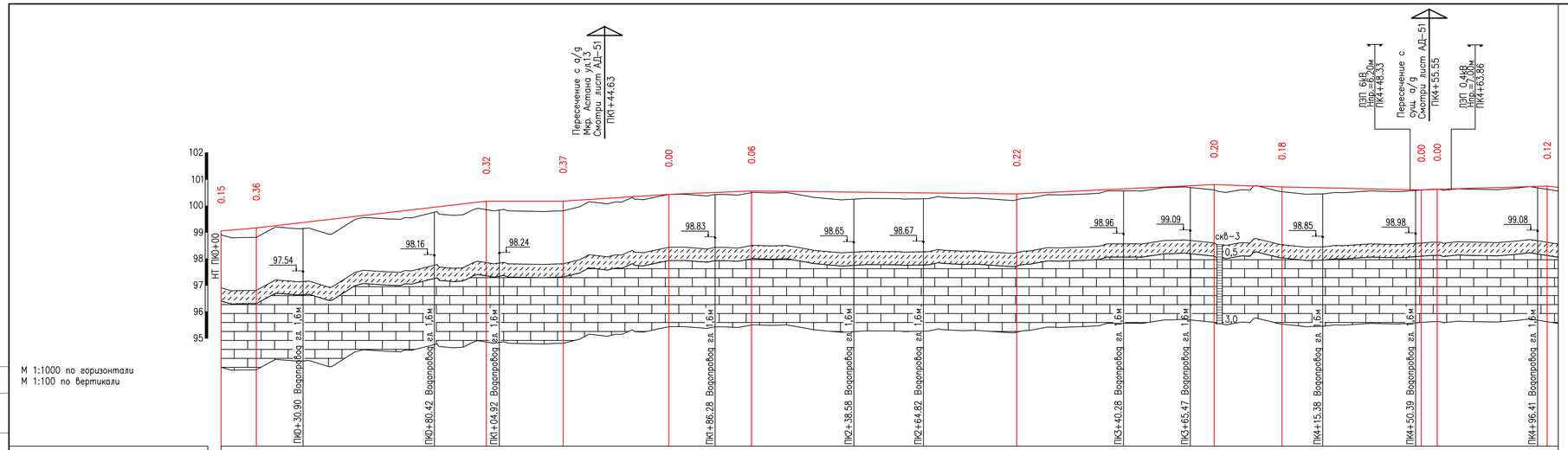

М 1:1000 по горизонтали
М 1:100 по вертикали

Развернутый план дороги		
Тип местности по увлажнению		I
Проектные данные	Тип поперечного профиля	I
	Тип покрытия	Асфальтобетон
	Отметка оси проезжей части, м	99.05; 99.17; 100.18; 100.18; 100.43; 100.56; 100.45; 100.80; 100.71; 100.60; 100.63; 100.74
	Уклон и вертикальная кривая	8; 12; 0; 6; 4; 1; 5; 3; 2; 3; 2; 13.28; 86.72; 28.98; 39.83; 31.20; 100; 74.43; 25.57; 52.55; 41.45
Фактические данные	Отметка земли, м	98.90; 98.81; 99.86; 99.81; 100.43; 100.50; 100.23; 100.60; 100.53; 100.60; 100.63; 100.62
	Расстояние, м	13.28; 86.72; 28.98; 39.83; 31.20; 100; 74.43; 25.57; 52.55; 41.45
Пикет		0; 1; 2; 3; 4; 5
Прямая и кривая в плане		L-755.96
Указатель километров		0

Условные обозначения:

Супесь твердая, со щебнем известняка и гравия до 10%, просадочная

Известняк обломочный от светло-серого до буровато-розового цвета, очень низкой прочности, в кровле выветрелый, с прослоями известняка низкой прочности

Примечание:

1. План трассы см. лист АД-48.
2. Продолжение см. на листе АД-50.

Согласовано

Взам. инв. N

Подп. и дата

Инв. N подл.

Изм.	Кол.уч.	Лист	N док	Подпись	Дата	13-03/2021-АД
						Строительство внутрипоселковых автомобильных дорог мкр. Калмамбетулы, Казах аул, Аэропорт и Астана в селе Жетыбай Каракиянского района
ГИП		Панаев.Б			05.21	Автомобильная дорога
Разработал		Джурасов.Н			05.21	
Проверил		Панаев.Б			05.21	
						Мкр. Астана ул.9 Продольный профиль ПК0-ПК5+00

стадия	лист	листов
РП	49	

ТОО "Проектный Центр" г.Жанаозен-2021г

Формат А4х4

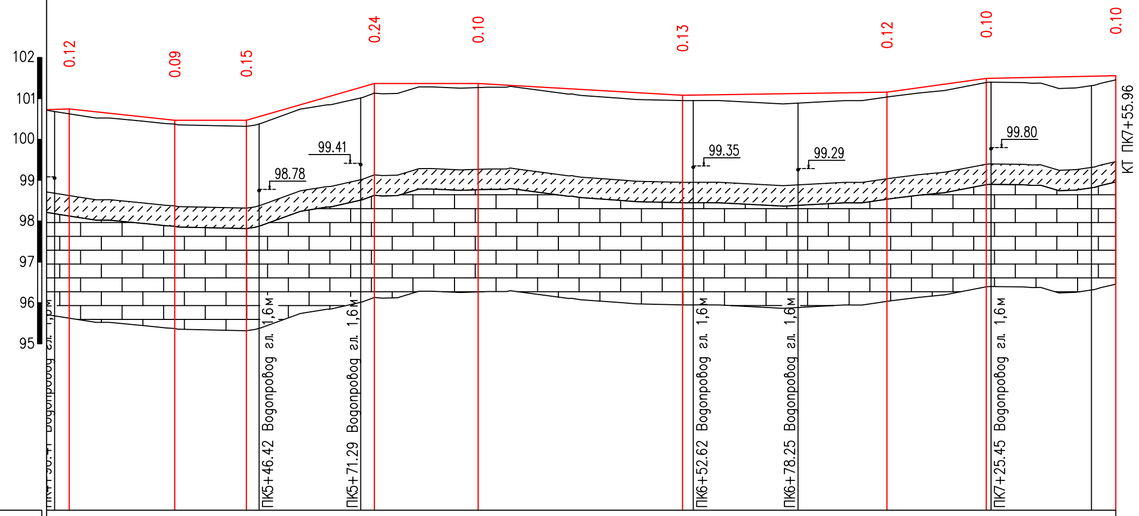

М 1:1000 по горизонтали
М 1:100 по вертикали

Развернутый план дороги										
Тип местности по увлажнению		I								
Проектные данные	Тип поперечного профиля	I								
	Тип покрытия	Асфальтобетон								
	Отметка оси проезжей части, м	100.74	100.47	100.47	101.37	101.37	101.08	101.16	101.49	101.56
	Уклон и вертикальная кривая	.45 25.80	11 0 17.51	29 31.31	0 25.37	50	6 2 50	14 24.29	2 31.67	
Фактические данные	Отметка земли, м	100.62	100.37	100.32	101.13	101.27	100.95	101.04	101.39	101.46
	Расстояние, м	25.80	17.51	31.31	25.37	50	50	24.29	31.67	
Пикет		5				6		7		
Прямая и кривая в плане										
Указатель километров										

Условные обозначения:

Супесь твердая, со щебнем известняка и гравия до 10%, просадочная

Известняк обломочный от светло-серого до буровато-розового цвета, очень низкой прочности, в кровле выветрелый, с прослоями известняка низкой прочности

Примечание:

1. План трассы см. лист АД-48.
2. Начало см. на листе АД-49.

Согласовано

Взам. инв. N

Подп. и дата

Инв. N подл.

Изм.	Кол.уч.	Лист	N док	Подпись	Дата
ГИП		Панаев.Б			05.21
Разработал		Джурасов.Н			05.21
Проверил		Панаев.Б			05.21

13-03/2021-АД

Строительство внутрипоселковых автомобильных дорог мкр. Калмамбетулы, Казах аул, Аэропорт и Астана в селе Жетыбай Каракиянского района

Автомобильная дорога

стадия	лист	листов
РП	50	

Мкр. Астана ул.9
Продольный профиль
ПК5+00-ПК7+55.96

ТОО "Проектный Центр"
г.Жанаозен-2021г

Формат А4х3

Пересечение на ПК1+44.63

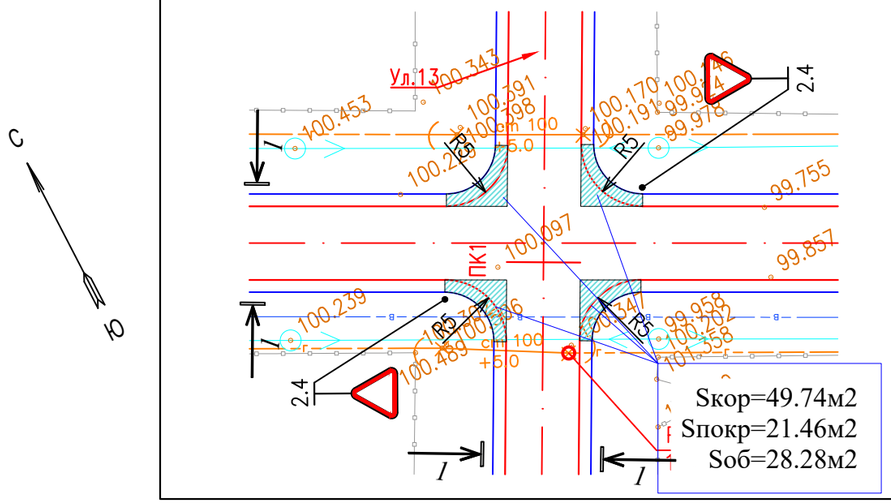

Пересечение на ПК4+55.55

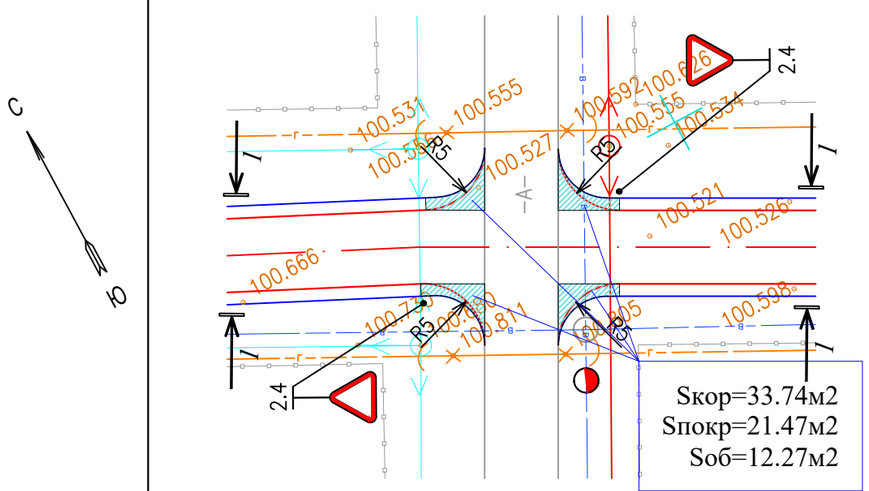

			Улица №9		
№ п/п	Наименование работ	Ед. изм	ПК1+44.63	ПК4+55.55	*итого по ул №9*
1	Разработка грунта II-группы бульдозером мощностью 96кВт с устройством корыта и перемещением в кавальер на расстояние до 20м	$м^3$	32	22	*54,3*
2	Планировка дна корыто автогрейдером средней мощности в грунтах II группы	$м^2$	50	34	*83,5*
3	Укатка дна корыто в грунтах II- группы катками на пневмошинах весом 25тн, при толщине слоя 20см, с поливом водой.	$м^3$	15	10	*25,0*
4	Устройство подстилающего слоя основания из песчано - гравийной смеси С6, толщиной слоя 15см	м3	4,06	4,06	*8,1*
5	Устройство слоя основания из фракционированного щебня, по способу заклинки, толщиной слоя 15см — по верху	$м^2$	23	23	*45,5*
	по ср линий		28	28	*56,9*
6	Разработка грунта I группы в кавальере экскаватором емкостью ковша 1,0м3 с погрузкой в автосамосвалы и транспортировкой в присыпные обочины, до 5км.	$м^3$	8	4	*12,2*
7	Уплотнение присыпных обочин в грунтах II группы катками на пневмошинах массой 25 тн, слоями 30 см, при шести проходах по одному следу с поливом водой.	$м^3$	8	4	*12,2*
8	Планировка верха присыпных обочин механизированным способом в грунтах II группы.	$м^2$	28,3	12,3	*40,6*
9	Устройство подгрунтовки основания битумом, из расхода на 1000м2-0,8т	$м^2$	21	21	*42,9*
10	Устройство покрытия из горячего плотного мелкозернистого асфальтобетона, типа Б, I марки, битум БНД 70/100, толщ. слоя 6см	$м^2$	21,5	21,5	*42,9*
11	Устройство укрепления обочины из песчано-гравийной смеси С6, толщиной слоя 10см	$м^2$	28,3	12,3	*40,6*

РАЗРЕЗ 1-1

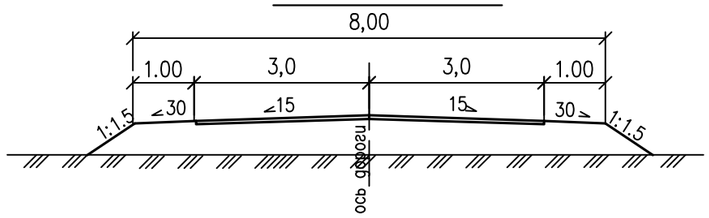

Условные обозначения:

- Проектируемая автодорога
- Существующая автодорога
- Существующие здания и сооружения
- Существующая ЛЭП 6кВ
- Существующая ЛЭП 0.4кВ
- Существующая водопровод
- Существующий газопровод
- Дорожные знаки
- Отметки рельефа местности

Взам. инв. N	Подп. и дата	Инв. N подл.

Изм.	Кол.уч.	Лист	N док	Подпись	Дата	13-03/2021-АД			
						Строительство внутрипоселковых автомобильных дорог мкр. Калмамбетулы, Казах аул, Аэропорт и Астана в селе Жетыбай Каракиянского района			
ГИП		Панаев.Б			05.21	Автомобильная дорога	стадия	лист	листов
Разработал		Джурасов.Н			05.21		РП	51	
Проверил		Панаев.Б			05.21	Мкр. Астана ул.9 Пересечение на ПК1+44.63, ПК4+55.55 М 1:500	ТОО "Проектный Центр" г.Жанаозен-2021г		

Формат А3

М 1:100 по горизонтали
М 1:100 по вертикали

		ПК0+00.00	ПК1+00.00	ПК2+00.00	ПК3+00.00	ПК4+00.00	ПК5+00.00
Проектные данные	Уклон	0.00 0.02 0.06 0.15 0.15 0.13 0.00	0.00 0.01 0.10 0.32 0.37 0.34 0.00	0.00 0.03 0.06 0.04 0.02 0.00	0.00 0.25 0.27 0.22 0.08 0.01 0.00	0.00 0.01 0.07 0.18 0.18 0.16 0.00	0.00 0.01 0.04 0.12 0.11 0.09 0.00
	расстояние м	0.03 30 15 15 30 -0.21 1.00 3.00 3.00 1.00	0.01 30 15 15 30 0.51 1.00 3.00 3.00 1.00	30 15 15 30 0.03 1.00 3.00 3.00 1.00	0.37 30 15 15 30 0.02 1.00 3.00 3.00 1.00	0.02 30 15 15 30 0.25 1.00 3.00 3.00 1.00	0.02 30 15 15 30 0.14 1.00 3.00 3.00 1.00
	Отметка м	98.96 98.98 99.01 99.05 99.01 98.98 98.84	100.10 100.10 100.13 100.18 100.13 100.10 99.76	100.48 100.51 100.56 100.51 100.48 100.46	100.13 100.37 100.40 100.45 100.40 100.37 100.36	100.63 100.64 100.67 100.71 100.67 100.64 100.47	100.66 100.67 100.70 100.74 100.70 100.67 100.58
Фактические данные	Отметка м	98.96 98.96 98.95 98.90 98.86 98.84 98.84	100.10 100.10 100.04 99.86 99.77 99.76 99.76	100.48 100.49 100.50 100.48 100.46 100.46	100.13 100.13 100.13 100.23 100.33 100.36 100.36	100.63 100.63 100.60 100.53 100.49 100.47 100.47	100.66 100.66 100.66 100.62 100.59 100.58 100.58
	расстояние м	0.03 1.00 3.00 3.00 1.00 -0.21	0.01 1.00 3.00 3.00 1.00 0.51	1.00 3.00 3.00 1.00 0.03	0.37 1.00 3.00 3.00 1.00 0.02	0.02 1.00 3.00 3.00 1.00 -0.25	0.02 1.00 3.00 3.00 1.00 -0.14

Согласовано

Взам. инв. N

Подп. и дата

Инв. N подл.

Изм.	Кол.уч.	Лист	N док	Подпись	Дата
ГИП		Панаев.Б			05.21
Разработал		Джурасов.Н			05.21
Проверил		Панаев.Б			05.21

13-03/2021-АД

Строительство внутрипоселковых автомобильных дорог мкр. Калмамбетулы, Казах аул, Аэропорт и Астана в селе Жетибай Каракиянского района

Автомобильная дорога

стадия	лист	листов
РП	52	

мкр. Астана ул.9
Проектные пикетные поперечные профили ПК0-ПК5+00

ТОО "Проектный Центр" г.Жанаозен-2021г

Формат А4х4

М 1:100 по горизонтали
М 1:100 по вертикали

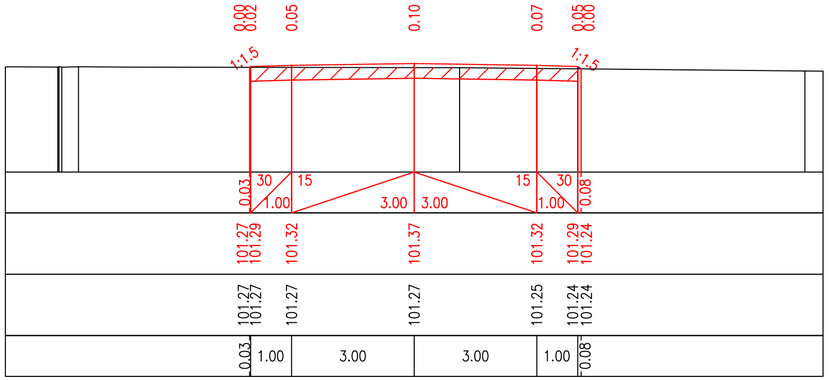

Проектные данные	Уклон расстояние м	0.03; 30/1.00; 15; 3.00; 3.00; 15; 30/1.00; 0.08
	Отметка м	101.27 101.29; 101.32; 101.37; 101.32; 101.29 101.24
Фактические данные	Отметка м	101.27 101.27; 101.27; 101.27; 101.25; 101.24 101.24
	расстояние м	0.03; 1.00; 3.00; 3.00; 1.00; 0.08

ПК6+00.00

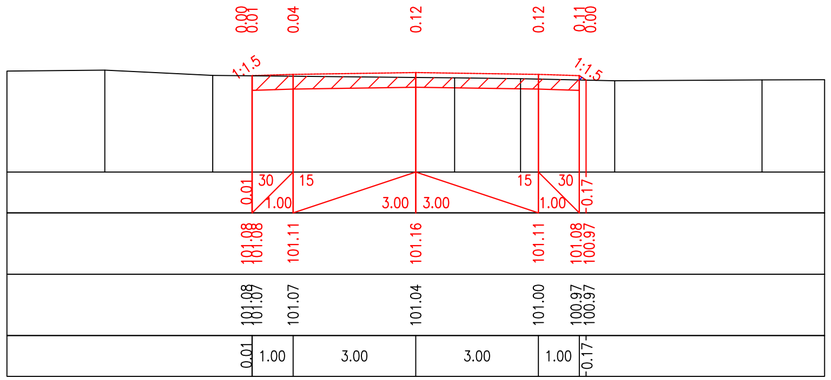

ПК7+00.00

М 1:100 по горизонтали
М 1:100 по вертикали

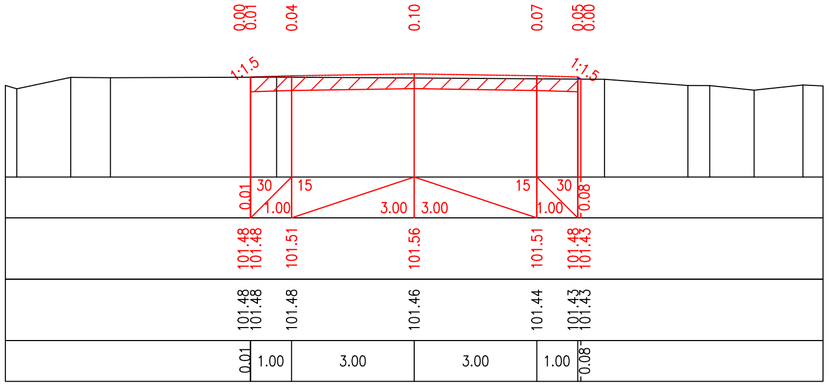

Проектные данные	Уклон расстояние м	0.01; 30/1.00; 15; 3.00; 3.00; 15; 30/1.00; 0.08
	Отметка м	101.48 101.48; 101.51; 101.56; 101.51; 101.48 101.43
Фактические данные	Отметка м	101.48 101.48; 101.48; 101.46; 101.44; 101.43 101.43
	расстояние м	0.01; 1.00; 3.00; 3.00; 1.00; 0.08

ПК7+55.96

Согласовано

Взам. инв. N

Подп. и дата

Инв. N подл.

Изм.	Кол.уч.	Лист	N док	Подпись	Дата
ГИП		Панаев.Б			05.21
Разработал		Джурасов.Н			05.21
Проверил		Панаев.Б			05.21

13-03/2021-АД

Строительство внутрипоселковых автомобильных дорог мкр. Калмамбетулы, Казах аул, Аэропорт и Астана в селе Жетыбай Каракиянского района

Автомобильная дорога

стадия	лист	листов
РП	53	

мкр. Астана ул.9
Проектные попикетные поперечные профили ПК4+00-ПК7+55.96

ТОО "Проектный Центр" г.Жанаозен-2021г

Формат А4х3

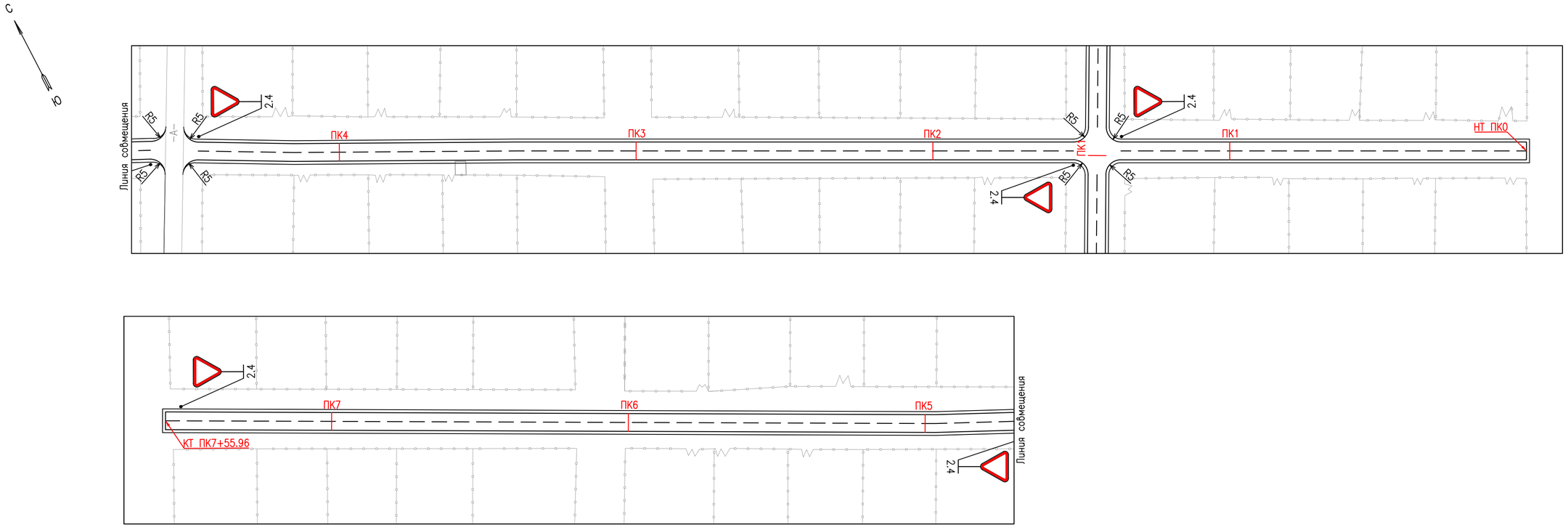

Условные обозначения:

- Проектируемая автодорога
- Дорожные знаки
- Существующая автодорога
- Существующие здания и сооружения
- Существующее ограждение

Изм.	Кол.уч.	Лист	N док	Подпись	Дата	13-03/2021-АД		
						Строительство внутрипоселковых автомобильных дорог мкр. Калмамбетулы, Казах аул, Аэропорт и Астана в селе Жетыбай Каракиянского района		
ГИП		Панаев.Б			05.21	Автомобильная дорога	стадия: РП	лист: 54 / листов:
Разработал		Джурасов.Н			05.21			
Проверил		Панаев.Б			05.21			
						Мкр. Астана ул.9 План обустройства трассы ПК0-ПК7+55.96 М 1:1000	ТОО "Проектный Центр" г.Жанаозен-2021г	

Согласовано

Взам. инв. N

Подп. и дата

Инв. N подл.

Формат А4х3