Утвержден приказом
Министра по инвестициям и развитию
Республики Казахстан
от 24 апреля 2017 года № 234

Акт приемки объекта в эксплуатацию

Сноска. Форма в редакции приказа Министра индустрии и инфраструктурного развития РК от 08.02.2021 № 53 (вводится в действие по истечении десяти календарных дней после дня его первого официального опубликования).

« 31 » 12 2022 г.

Заказчик **ГУ «Отдел жилищно-коммунального хозяйства и жилищной инспекции, пассажирского транспорта и автомобильных дорог" Райымбекского района Алматинская область, Райымбекский район, с Нарынкол, Абай, 100, БИН 050240007697, и.о. руководителя Кульбаев А.Б.**

(фамилия, имя, отчество (при его наличии) ИИН, телефон – для физических лиц, наименование организации – для юридических лиц, БИН, телефон, почтовый индекс, область, город, район, населенный пункт, наименование улицы, номер дома/здания (стационарного помещения)

на основании:

Декларации о соответствии (прилагается) 31.12. **2022г. ТОО «Корпорация Алем-құрылыс» город Кызылорда, ул.Төле-би 139/55 директор Сейтмуратов Р.Е. БИН 140140018023**

(дата подписания декларации, наименование подрядной (генподрядной) организации, фамилия, имя, отчество (при его наличии) руководителя, юридический адрес, БИН, телефон)

Заключения о качестве строительно-монтажных работ (прилагается) 31.12 **2022г. ТОО "КустанайСпецСтрой"- эксперт Шакуов Б. А. № KZ84VJE00034769 от 07.02.2018 г.**

(дата подписания заключения, наименование организации, фамилия, имя, отчество (при его наличии) экспертов технического надзора, № и дата получения аттестатов, БИН, телефон)

Заключения о соответствии выполненных работ по проекту (прилагается) 31.12.**2022г. ТОО "Проектный институт имени Джанекенова Ж.Р." - эксперт Тауболдинов С.Р.**

(дата подписания заключения, наименование организации, фамилия, имя, отчество (при его наличии) экспертов авторского надзора, № и дата получения аттестатов, БИН, телефон)

произведя осмотр готовности предъявленного подрядчиком (генеральным подрядчиком) к приемке в эксплуатацию объекта: **"Реконструкция и строительства системы водоснабжения с.Жана Текес Райымбекского района Алматинской области"**

(наименование объекта и вид строительства (новое, расширение, реконструкция, техническое перевооружение, модернизация, капитальный ремонт)

Уровень ответственности- II (нормальный), (технически несложный)

уровень ответственности,техническая и технологическая сложность обьекта

по адресу **Алматинская область, Райымбекский район, Текесский с.о., с.Жанатекес М. Ауезов 38А**

(область, район, населенный пункт, микрорайон, квартал, улица, номер дома (корпуса)

проверив комплектность исполнительной технической документации, в том числе посредством электронного модуля исполнительной технической документации "__"_____20__ года, дата ознакомления подтверждает что:

1. Строительство объекта осуществлено на основании:

1) правоустанавливающего документа на земельный участок от "___" _____20__ года №_____;

документ, подтверждающий наступление юридических фактов (юридических составов), на основании которых возникают, изменяются или прекращаются права на земельный участок, в том числе договоры, решения судов, правовые акты исполнительных органов, свидетельство о праве на наследство, передаточный акт или

разделительный баланс при реорганизации негосударственных юридических лиц, владеющих земельным участком на праве собственности или выкупивших право временного возмездного землепользования (аренды).

либо решения о реконструкции (перепланировке, переоборудовании) помещений (отдельных частей) существующих зданий от "___"_____20___года №_____;

наименование органа вынесшего решение

2) талона о приеме уведомления о начале строительно-монтажных работ

_____

наименование органа принявшего уведомление, дата и № принятия талона

3) проекта (проектно-сметной документации) **ТОО " Проектный институт имени Джанекенова Ж.Р."**

(наименование проектной организации, номер проекта)

утвержденного(й)

_____

_____

(дата и номер проекта, наименование организации утвердившей (переутвердившей) проект и дата утверждения)

2. Строительно-монтажные работы осуществлены в сроки:
начало работ 28.06.2022г.;
(месяц, год)
окончание работ 28.12.2022г.;
(месяц, год)
при продолжительности строительства, месяц:
по норме или по проекту организации строительства, месяц: 7;
фактически, месяц: 6;

3. Объект (комплекс) имеет следующие основные технико-экономические показатели (мощность, производительность, производственная площадь, протяженность, вместимость, объем, пропускная способность, провозная способность, число рабочих мест и тому подобное, заполняется по всем объектам (кроме жилых домов) в единицах измерения соответственно целевой продукции или основным видам услуг):

Мощность, производительность и так далее	Единица измерения	По проекту		Фактически	
		общая (с учетом ранее принятых)	в том числе пускового комплекса или очереди	Общая (с учетом ранее принятых)	в том числе пускового комплекса или очереди
Консольно – моноблочный насос	м3/час	65,02		65,02	

Выпуск продукции (оказания услуг), предусмотренной проектом в объеме, соответствующем нормам освоения проектных мощностей в начальный период_____

(факт начала выпуска продукции с указанием объема)

Нежилое помещение имеет следующие показатели:

Показатели	Единица измерения	По проекту	Фактически
Площадь участка	м2		
Число этажей	этаж		
Общий строительный объем	$м^3$		
В том числе подземной части	$м^3$		
Площадь встроенных, встроенно-пристроенных и пристроенных	$м^2$	-	

помещений						
Показатели	По проекту			Фактически		
	число квартир	площадь квартир, $м^2$		число квартир	площадь квартир, $м^2$	
		общая	жилая		общая	жилая

4. Технологические и архитектурно-строительные решения по объекту характеризуются следующими данными:

1. Бурение скважин – 2 шт;
2. Насосная станция 1-го подъема – 2 шт;
3. Внутриплощадочные сети головного водозабора;
4. Резервуар емкостью 100 м2 монолитный – 2 шт;
5. Водонапорная башня емкостью 25 м3;
6. Насосная станция 2-го подъема;
7. Наружные сети водоснабжения;
8. Проходная;
9. Головной водозабор: электроснабжение, автоматизация, видеонаблюдение, наружное освещение;
10. Внутриплощадочные сети электроснабжения;
11. Благоустройство и озеленение;

(краткие технические характеристики по особенностям его размещения, по основным материалам и конструкциям, инженерному и технологическому оборудованию)

5. На объекте установлено предусмотренное проектом оборудование в количестве согласно актам о его приемке после индивидуального испытания и комплексного опробования;

6. Наружные инженерные коммуникации (холодное и горячее водоснабжение, канализация, теплоснабжение, газоснабжение, электроснабжение и связь) обеспечивают нормальную эксплуатацию объекта (здания, сооружения, помещения) и приняты городскими эксплуатационными организациями;

7. Сметная стоимость по утвержденному проекту (проектной-сметной документации): всего **412 891 357 тенге**, в том числе строительно-монтажных работ **298 876 376 тенге,** оборудования, инструмента и инвентаря **69 776 621 тенге**; прочие затраты: **44 238 360 тенге**.

8. Сметная стоимость основных фондов, принимаемых в эксплуатацию **392 246 788,81 тенге**, том числе: стоимость строительно-монтажных работ **283 932 556,95** тенге; стоимость оборудования, инструмента и инвентаря **66 287 789,89** тенге ; прочие затраты: **42 026 441,96** тенге.

9. Доля местного содержания предусмотрена в проектно-сметной документации 100 % и фактически применено 100 % (на объектах, финансируемых за счет государственных инвестиций и средств квазигосударственного сектора);

10. Класс энергоэффективности здания _____;

11. Объект построен в соответствии с утвержденным проектом (проектно-сметной документацией) и требованиями государственных нормативных документов в области архитектуры, градостроительства и строительства.

РЕШИЛ: **"Реконструкция и строительства системы водоснабжения с.Жана Текес Райымбекского района Алматинской области"**

(наименование объекта (комплекса)

принять в эксплуатацию.

Заказчик
ГУ «Отдел жилищно-коммунального хозяйства и жилищной инспекции, пассажирского транспорта и автомобильных дорог" Райымбекского района _____ **Кульбаев А.Б.**

фамилия, имя, отчество (при наличии), подпись руководителя, место печати (при наличии)

Технический надзор
1)аттестованный эксперт _____ **Шакуов Б. А.**
№KZ84VJE00034769 от 07.02.2018 г.

(фамилия, имя, отчество (при его наличии) эксперта, специализация аттестата, подпись, дата

Место печати (при наличии)

2) аккредитованная организация **" КустанайСпецСтрой "**

(наименование организации) имеющей в своем составе аттестованного (-ых) эксперта (-ов), фамилия, имя, отчество(при его наличии) руководителя, подпись, дата

Место печати (при наличии)

_____ **Шакуов Б. А.**

(фамилия, имя, отчество (при его наличии), эксперта, специализация аттестата), подпись, дата

Место печати (при наличии)

Авторский надзор
1) разработчик проекта **ТОО " Проектный институт имени Джанекенова Ж.Р."**

(наименование организации, фамилия, имя, отчество (при его наличии), должность),подпись, дата

Место печати (при наличии)

2) организация **ТОО " Проектный институт имени Джанекенова Ж.Р."**

(наименование организации) имеющей в своем составе аттестованного (-ых) эксперта (-ов), фамилия, имя, отчество (при его наличии) руководителя, подпись, дата

Место печати (при наличии)

_____ **Тауболдинов С.Р.**

(фамилия, имя, отчество (при его наличии) эксперта, специализация аттестата), подпись, дата

Место печати (при наличии)

3) аттестованный (-ые) эксперт (-ы)_____

(фамилия, имя, отчество (при его наличии) эксперта, специализация аттестата), подпись, дата

Место печати (при наличии)

Подрядчик (генеральный подрядчик)
Директор ТОО «Корпорация Алем-құрылыс» **Сейтмуратов Р.Е.**

фамилия, имя, отчество (при наличии), подпись руководителя, место печати (при наличии)

Приложение 13
к акту приемки объекта
в эксплуатацию
форма

Технические характеристики объекта
(сети, водоводы, коллекторы и тому подобное)

№ п/п	Наименование	Единицы измерения	Количество, протяженность	Примечание
1	2	3	4	5
Водопровод				
1	Водоводы (общая протяженность)	м		
	1) из стальных труб	м		
	2) из чугунных труб	м		
	3) из асбестоцементных труб	м		
	4) из железобетонных труб	м		
	5)	м		
2	Распределительная сеть (общая протяженность)	м		
	1) из стальных труб	м		
	2) из чугунных труб	м		
	3) из асбестоцементных труб	м		
	4) из полиэтиленовых труб	м	3472	
	5)	м		
3	Прочие устройства			
	Смотровой колодец	шт	39	
	Задвижка d-	шт		
	" d-	шт		
	" d-	шт		
	Вентили d-	шт		
	" d-	шт		

	" d-	шт	
	Кран d-	шт	
	" d-	шт	
	" d-	шт	
	Гидрант	шт	13
	Водопроводный ввод	шт	
	Водоразборная колонка	шт	
	Стальной футляр	шт	
	Питьевой фонтанчик	шт	
Канализация			
1	Коллекторы (общая протяженность)	м	
	1) из керамических труб	м	
	2) из чугунных труб	м	
	3) из бетонных труб	м	
	4) из асбестоцементных труб	м	
	5) из железобетонных труб	м	
	6)	м	
	7)	м	
2	Канализационная сеть (общая протяженность)	м	
	1) из керамических труб	м	
	2) из чугунных труб	м	
	3) из бетонных труб	м	
	4) из асбестоцементных труб	м	

	5) из железобетонных труб	м
	6)) из полиэтиленовых труб	м
3	Прочие устройства	
	Смотровой колодец	шт
	Выпуск	шт

Горизонтальный разрез колодца
Масштаб _____

Вертикальный разрез колодца
Масштаб _____

Спецификация

№ п/п	Наименование	Марка	Материал	Диаметр(мм) (размеры)	Количество	Примечание
1	Труба полиэтиленовая для водоснабжения PE 100 SDR 21 - питьевая	ГОСТ 18599-2001	полиэтилен	110x5,3	3280	
2	Труба полиэтиленовая для водоснабжения PE 100 SDR 21 - питьевая	ГОСТ 18599-2001	полиэтилен	63x3,0	192	
3	Кольца стеновые	КС20.9 (СТ РК 1971-2010, ГОСТ 8020-2016)	железобетон	1000мм		
4	Плиты днищ	ПН20 (СТ РК 1971-2010, ГОСТ 8020-2016)	железобетон	1000мм		
5	Плиты перекрытий	ПП20-1 (СТ РК 1971-2010, ГОСТ 8020-2016)	железобетон	1000мм		
6	Кольца опорные	КО6 (СТ РК 1971-2010, ГОСТ 8020-2016)	железобетон	840мм		
7	Кольца стеновые	КС 7.3 (СТ РК 1971-2010, ГОСТ 8020-2016)	железобетон	700мм		
9	Кольца стеновые	КС15.9 (СТ РК 1971-2010, ГОСТ 8020-2016)	железобетон	1500мм		
10	Плиты днищ	ПН15 (СТ РК 1971-2010, ГОСТ 8020-	железобетон	1500мм		

		2016)		
11	Плиты перекрытий	ПП15-1 (СТ РК 1971-2010, ГОСТ 8020-2016)	железобетон	1500мм
12	Кольца опорные	КО6 (СТ РК 1971-2010, ГОСТ 8020-2016)	железобетон	840мм
13	Кольца стеновые	КС 7.3 (СТ РК 1971-2010, ГОСТ 8020-2016)	железобетон	700мм

Схема привязки колодца к постоянным точкам-ориентирам

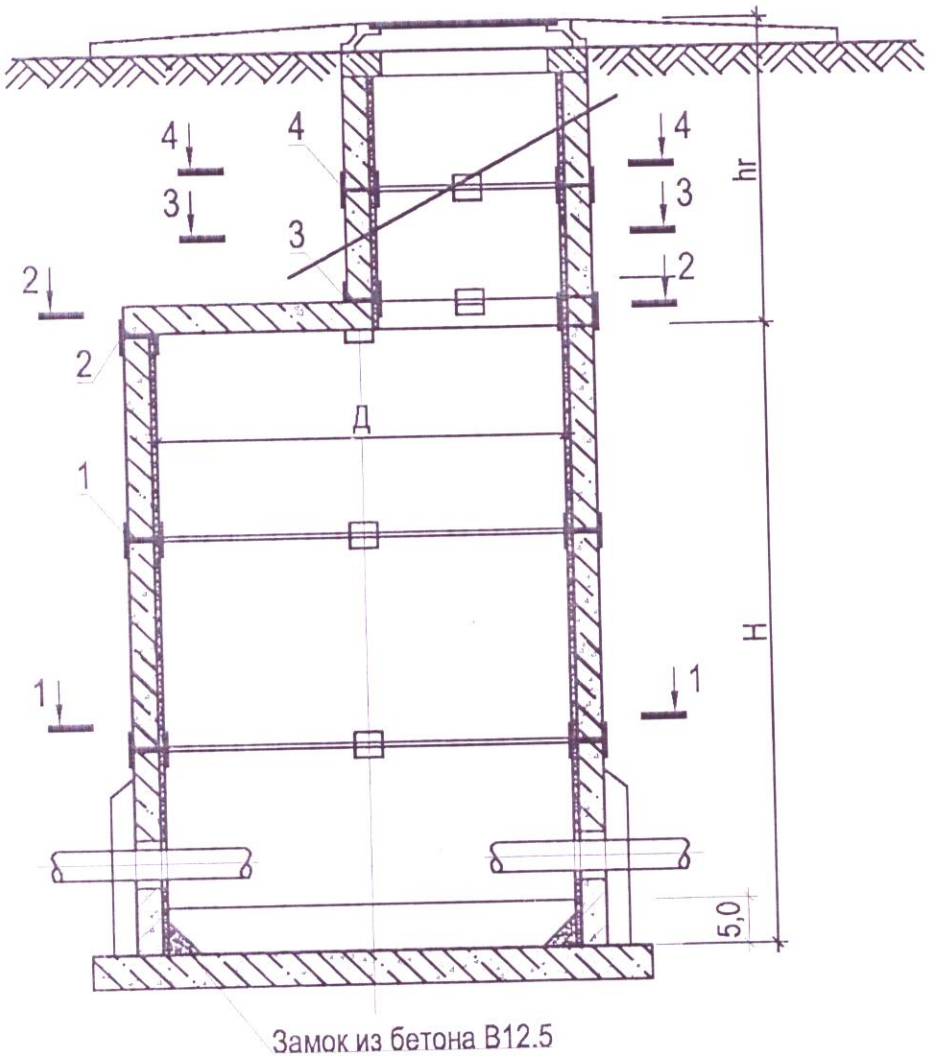

Заказчик
ГУ «Отдел жилищно-коммунального хозяйства и жилищной инспекции, пассажирского транспорта и автомобильных дорог" Райымбекского района
и.о. руководителя _____ **Кульбаев А.Б.**

фамилия, имя, отчество (при наличии), подпись руководителя,
место печати (при наличии)

Авторский надзор
1) **разработчик проекта** _____ **ТОО "Проектный институт имени Джанекенова Ж.Р."**

(наименование организации, фамилия, имя, отчество (при его наличии), должность),подпись, дата

Место печати (при наличии)

2) **организация** _____ **ТОО "Проектный институт имени Джанекенова Ж.Р."**
(наименование организации) имеющей в своем составе аттестованного (-ых) эксперта (-ов),
фамилия, имя, отчество (при его наличии) руководителя, подпись, дата

Место печати (при наличии)

_____ **Тауболдинов С.Р.**

(фамилия, имя, отчество (при его наличии) эксперта, специализация аттестата), подпись, дата

Место печати (при наличии)

3) **аттестованный (-ые) эксперт (-ы)**_____

(фамилия, имя, отчество (при его наличии) эксперта, специализация аттестата), подпись, дата

Место печати (при наличии)

Приложение 3
к приказу Министра
по инвестициям и развитию
Республики Казахстан
от 24 апреля 2017 года № 235
форма

Декларация о соответствии

Сноска. Форма в редакции приказа Министра индустрии и инфраструктурного развития РК от 09.08.2019 № 632 (вводится в действие по истечении десяти календарных дней после дня его первого официального опубликования); с изменениями, внесенными приказом Министра индустрии и инфраструктурного развития РК от 08.02.2021 № 53 (вводится в действие по истечении десяти календарных дней после дня его первого официального опубликования).

г.Кызылорда **"31" 12 2022 года**

Подрядчик (генеральный подрядчик) **ТОО «Корпорация Алем-курылыс» город Кызылорда, ул.Толе-би 139/55 БИН 140140018023**

наименование организации, юридический адрес

в лице **директор Сейтмуратов Р.Е.**

фамилия, имя, отчество (при наличии) руководителя организации

по объекту: **"Реконструкция и строительства системы водоснабжения с.Жана Текес Райымбекского района Алматинской области"**

наименование, местонахождения объекта

заказчиком, которого является **ГУ «Отдел жилищно-коммунального хозяйства и жилищной инспекции, пассажирского транспорта и автомобильных дорог" Райымбекского района Алматинская область, Райымбекский район, с Нарынкол, Абай, 100, БИН 050240007697, и.о. руководителя Кульбаев А.Б.**

наименование организации, фамилия, имя, отчество руководителя

удостоверяет, что:

1. Строительно – монтажные работы на объекте выполнены в соответствии с утвержденным проектом (проектно – сметной документацией), государственными нормативами в сфере архитектурной, градостроительной и строительной деятельности;

2. Субподрядные организации: **ТОО "Орда Энерго Строй"**

наименование организации

3. Проект (проектно-сметная документация) **ТОО " Проектный институт имени Джанекенова Ж.Р."**

наименование проектной организации, номер проекта

утвержден(а)_____

наименование организации утвердившей (переутвердившей) проект и дата утверждения

4. Объект (комплекс) имеет следующие основные технико-экономические показатели (мощность, производительность, производственная площадь, протяженность, вместимость, объем, пропускная способность, провозная способность, число рабочих мест и тому подобное, заполняется по всем объектам (кроме жилых домов) в единицах измерения соответственно целевой продукции или основным видам услуг):

Мощность, производительность и так далее	Единица измерения	По проекту		Фактически	
		общая (с учетом ранее принятых)	в том числе пускового комплекса или очереди	общая (с учетом ранее принятых)	в том числе пускового комплекса или очереди
Консольно – мон-ный насос	м3/час	65,02		65,02	

Жилой дом имеет следующие показатели:

Показатели	Единица измерения	По проекту	Факти-чески
Общая площадь	метр в квадрате (далее–м2)		
Число этажей	этаж		
Общий строительный объем	метр в кубе (далее–м3)		
В том числе подземной части	м3		
Площадь встроенных, встроенно-пристроенных и пристроенных помещений	м2		

Показатели	По проекту		Фактически	
	число квартир	площадь квартир, м2	число квартир	площадь квартир, м2
		общая жилая		общая жилая
Всего квартир, в том числе: однокомнатных двухкомнатных трехкомнатных четырехкомнатных и более				

5. Технологические и архитектурно-строительные решения по объекту характеризуется следующими данными:

1. Бурение скважин – 2 шт;
2. Насосная станция 1-го подъема – 2 шт;
3. Внутриплощадочные сети головного водозабора;
4. Резервуар емкостью 100 м2 монолитный – 2 шт;
5. Водонапорная башня емкостью 25 м3;
6. Насосная станция 2-го подъема;
7. Наружные сети водоснабжения;
8. Проходная;
9. Головной водозабор: электроснабжение, автоматизация, видеонаблюдение, наружное освещение;
10. Внутриплощадочные сети электроснабжения;
11. Благоустройство и озеленение;

краткие технические характеристики по особенностям его размещения, по основным материалам и конструкциям, инженерному и технологическому оборудованию

6. На объекте установлено предусмотренное проектом оборудование в количестве согласно актам о его приемке после индивидуального испытания и комплексного опробования;

7. Мероприятия по охране труда, обеспечению взрывобезопасности, пожаробезопасности, охране окружающей природной среды и антисейсмические мероприятия, редусмотренные проектом выполнены;

8. Строительно-монтажные работы осуществлены в сроки:

начало работ _28.06.2022г.;
(месяц, год)

окончание работ _28.12.2022г.;
(месяц, год)

при продолжительности строительства, месяц:

по норме или по проекту организации строительства, месяц:_____7_____;

фактически, месяц:_____6_____;

9. Примененные строительные материалы, конструкции, оборудование и изделия соответствуют требованиям проекта и государственных нормативов;

9-1. Доля местного содержания предусмотрена в проектно-сметной документации _____% и фактически применено _____% (на объектах финансируемых за счет государственных инвестиций и средств квазигосударственного сектора);

10. Исполнительная геодезическая съемка фактического положения подземных инженерных сетей и/или зданий (сооружений) выполнена (обязательное приложение к декларации о соответствии);

10-1. Исполнительная техническая документация имеется в полном объеме, в том числе в электронном модуле;

11. Наружные инженерные коммуникации (холодное и горячее водоснабжение, канализация, теплоснабжение, газоснабжение, электроснабжение и связь) обеспечивают нормальную эксплуатацию объекта, что подтверждается поставщиками услуг по инженерному и коммунальному обеспечению. Поставщики услуг по инженерному и коммунальному обеспечению:

1. ГКП на ПВХ «Бойынқол су кубыры» _____

2. АО «АЖК» _____

12. Шумоизоляция здания соответствует проекту и подтверждается экспертным заключением выдаваемым государственной организацией осуществляющей санитарно-эпидемиологическую экспертизу по результатам лабораторных замеров проведенных аккредитованными испытательными лабораториями (центрами) (экспертное заключение прилагается);

13. Обеспечен доступ для маломобильных групп населения, что подтверждается органами социальной защиты населения_____

_____;

фамилия, имя, отчество (при наличии), подпись руководителя, дата Место печати (при наличии)

Подрядчик (генеральный подрядчик) считает объект: **"Реконструкция и строительства системы водоснабжения с.Жана Текес Райымбекского района Алматинской области"**

наименование объекта (комплекса)

готовым к приемке в эксплуатацию,

и гарантирует качество выполненных строительно-монтажных и специальных работ, и принимает на себя обязательство устранять дефекты, возникшие по его вине при строительстве объекта согласно гарантийного срока в соответствии с законодательством Республики Казахстан.

Подрядчик (генеральный подрядчик)

Директор ТОО «Корпорация Алем-құрылыс» _____ **Сейтмуратов Р.Е.**

фамилия, имя, отчество (при наличии) руководителя, подпись, дата

Место печати (при наличии)

Приложение 2
к приказу Министра
по инвестициям и развитию
Республики Казахстан
от 24 апреля 2017 года № 235

Сноска. Форма с изменениями, внесенными приказом Министра индустрии и инфраструктурного развития РК от 08.02.2021 № 53 (вводится в действие по истечении десяти календарных дней после дня его первого официального опубликования).

Заключение о соответствии выполненных работ проекту

«31» 12 2022г.

Авторский надзор **ТОО " Проектный институт имени Джанекенова Ж.Р." - эксперт Тауболдинов С.Р.**
(наименование организации, фамилия, имя, отчество (при наличии) руководителя)

действующего на основании_____
(№ договора и дата)

по объекту **"Реконструкция и строительства системы водоснабжения с.Жана Текес Райымбекского района Алматинской области"**
(наименование и местонахождение объекта)

заказчиком которого является **ГУ «Отдел жилищно-коммунального хозяйства и жилищной инспекции, пассажирского транспорта и автомобильных дорог" Райымбекского района Алматинская область, Райымбекский район, с Нарынкол, Абай, 100, БИН 050240007697, и.о. руководителя Кульбаев А.Б.**
(наименование организации, фамилия, имя, отчество (при наличии) руководителя)

подтверждает, что:

1. Строительство объекта осуществлялось

а) подрядчиком (генеральным подрядчиком) **ТОО «Корпорация Алем-курылыс»**
(наименование организации, № лицензии и дата получения)

в лице **директор Сейтмуратов Р.Е.**
(фамилия, имя, отчество (при наличии) руководителя)

б) субподрядными организациями **ТОО "Орда Энерго Строй"**
(наименование организации, № лицензии и дата получения)

в лице **Сейткулов Б.М.**
(фамилия, имя, отчество (при наличии) руководителя)

2. Строительно-монтажные работы осуществлены в сроки:

начало работ 28.06.2022г.;
(месяц, год)

окончание работ 28.12.2022г.;

при продолжительности строительства, месяц:

по норме или по проекту организации строительства 7 месяц;

фактически 6 месяц;

3. Примененные строительные материалы, конструкции, оборудование и изделия соответствуют требованиям проекта;
4. Замечания, выданные авторским надзором в процессе строительства, устранены;
5. Внесенные изменения в проект (проектно-сметную документацию) в процессе строительства выполнены в соответствии с требованиями нормативов в области архитектуры, градостроительства и строительства;
6. Объект построен в соответствии с проектом (проектно-сметной документацией)

ТОО " Проектный институт имени Джанекенова Ж.Р."

(наименование проектной организации, номер [illegible])

Утвержденным (ой) Бейсенбетов Ауди Маратович

(наименование организации утвердившей (переутвердившей) проект и [illegible])

Авторский надзор:

организация **ТОО " Проектный институт имени Джанекенова Ж.Р."**

(наименование организаций, фамилия, имя, отчество (при наличии) руководителя.)

М.П. *подпись*

Эксперт(ы) по авторскому надзору **Тауболдинов С.Р.**

(фамилия, имя, отчество (при наличии) эксперта (экспертов), № аттестата, [illegible] дата)

Приложение 1
к приказу Министра
по инвестициям и развитию
Республики Казахстан
от 24 апреля 2017 года № 235

Сноска. Форма с изменениями, внесенными приказом Министра индустрии и инфраструктурного развития РК от 08.02.2021 № 53 (вводится в действие по истечении десяти календарных дней после дня его первого официального опубликования).

Заключение о качестве строительно-монтажных работ

«31» 12 2022г.

Технический надзор **ТОО " КустанайСпецСтрой "**
(наименование организации, фамилия, имя, отчество (при наличии) руководителя, юридический адрес)
в лице **ТОО "КустанайСпецСтрой"- эксперт Шакуов Б. А. № KZ84VJE00034769 от 07.02.2018 г.**
(фамилия, имя, отчество (при наличии) экспертов, № аттестатов, дата получения)
действующего на основании договора _____
(№ договора и дата)
по объекту: **"Реконструкция и строительства системы водоснабжения с.Жана Текес Райымбекского района Алматинской области"**
(наименование и местонахождение объекта)
заказчиком которого является **ГУ «Отдел жилищно-коммунального хозяйства и жилищной инспекции, пассажирского транспорта и автомобильных дорог" Райымбекского района Алматинская область, Райымбекский район, с Нарынкол, Абай, 100, БИН 050240007697, и.о. руководителя Кульбаев А.Б.**
(наименование организации, фамилия, имя, отчество (при наличии) руководителя)
подтверждает, что:
1. Строительство объекта осуществлялось
а) подрядчиком (генеральным подрядчиком **ТОО «Корпорация Алем-құрылыс»**
(наименование организации, № лицензии и дата получения)
в лице **директора Сейтмуратов Р.Е.**
(фамилия, имя, отчество (при наличии) руководителя)
б) субподрядными организациями **ТОО "Орда Энерго Строй"**
(наименование организации, № лицензии и дата получения)

в лице **Сейтқұлов Б.М.**
(фамилия, имя, отчество (при наличии) руководителя)
2. Строительно-монтажные работы осуществлены в сроки:
начало работ 28.06.2022г.;
(месяц, год)
окончание работ 28.12.2022г.;
(месяц, год)
при продолжительности строительства, месяц:
по норме или по проекту организации строительства 7 месяц;
фактически 6 месяц;

3. Сметная стоимость по утвержденному проекту (проектной-сметной документации): всего **412 891 357 тенге**, в том числе строительно-монтажных работ **298 876 376 тенге,** оборудования, инструмента и инвентаря **69 776 621 тенге**; прочие затраты: **44 238 360 тенге**.

4. Сметная стоимость основных фондов, принимаемых в эксплуатацию **392 246 788,81 тенге**, том числе: стоимость строительно-монтажных работ **283 932 556,95** тенге; стоимость

оборудования, инструмента и инвентаря **66 287 789,89** тенге ; прочие затраты: **42 026 441,96** тенге.

5. Объект построен в соответствии с проектом (проектно-сметной документацией)

ТОО " Проектный институт имени Джанекенова Ж.Р."

(наименование проектной организации, номер проекта)

утвержденным(ой)

_____

_____

(наименование организации утвердившей (переутвердившей) проект и дата утверждения)

и требованиями государственных нормативных документов в области архитектуры, градостроительства и строительства;

6. Примененные строительные материалы, конструкции, оборудование и изделия соответствуют проекту и требованиям государственных нормативов;

6-1. Доля местного содержания предусмотрена в проектно-сметной документации _____% и фактически применено _____% (на объектах финансируемых за счет государственных инвестиций и средств квазигосударственного сектора);

7. Исполнительная техническая документация имеется в полном объеме;

8. Замечания, выданные техническим надзором в процессе строительства устранены;

9. Завершенный строительством объект обеспечивает прочность, устойчивость и надежность на протяжении всего срока службы (эксплуатации, использования, применения) и соответствует требованиям государственных нормативов направленных на обеспечение интересов и безопасности собственников (пользователей) и общества в целом.

Технический надзор:

организация **ТОО " КустанайСпецСтрой "**

_____

наименование организации, фамилия, имя, отчество (при наличии) руководителя, подпись, дата

Место печати (при наличии)

эксперт по техническому надзору: **ТОО "КустанайСпецСтрой"- эксперт Шакуов Б. А. № KZ84VJE00034769 от 07.02.2018 г.**

фамилия, имя, отчество (при наличии) эксперта (экспертов) № аттестатов, подпись, дата

Место печати (при наличии)