ТОО «Intermax BSV»

ГСЛ № 02151

Подготовка сетевой подпиточной воды
систем теплоснабжения водогрейными котлами,
с установкой и обвязкой дополнительного оборудования
(вакуумный деаэратор-2 шт, подогреватели, насосное
и вспомогательное оборудование) на Юго-восточной
районной котельной по адресу:
г. Алматы, ул. Каратаева 38б

Прайс-листы
Основной вариант

931240001318/211145/00 – МР

Том 6

г. Алматы 2022 г.

НАЦИОНАЛЬНЫЙ БАНК КАЗАХСТАНА

ОФИЦИАЛЬНЫЙ ИНТЕРНЕТ-РЕСУРС

Официальные (рыночные) курсы валют на

03-05-2023

	Числовое значение	ДОЛЛАР США	Числовое значение	ЕВРО	Числовое значение	РОССИЙСКИЙ РУБЛЬ
	1	449.15	1	491.86	1	5.64

В соответствии с Законом Республики Казахстан «О средствах массовой информации» информация о курсах иностранных валют поотношению к тенге, представленная на официальном интернет-ресурсе Национального Банка Республики Казахстан https://nationalbank.kz, является официальным сообщением Национального Банка Республики Казахстан и не требует дополнительногописьменного подтверждения от Национального Банка Республики Казахстан."

ТОО «VTS Kazakhstan (ВТС Казахстан)»
пр. Аль-Фараби 17/1,
ПФЦ Нурлы-Тау, блок 5Б, 20 этаж, оф.16; 050059
г. Алматы; Казахстан

Контактные данные:
sagi.tanatbekov@vtsgroup.com

Номер Предложения 222A.2/LIVE.EUR/ST/2022-23

Уважаемый/ Уважаемая

Надежда Хон
Надежда Хон
Алматы
private
+7.777.8037316; +7.775.9015020
nadezhda.khon@mail.ru
Kazakhstan

Проект	Юго-Восточная котельная Каратаева 38б г.Алматы
СТРАНА, РЕГИОН	Казахстан
ПОДГОТОВЛЕНО:	Sagi Tanatbekov
ДАТА ПОДГОТОВКИ:	16.02.2023
ДЕЙСТВИТЕЛЬНО ДО:	18.03.2023

Уважаемый/ Уважаемая
Благодарим за Ваш запрос. Ниже представляем наше Предложение и надеемся на плодотворное сотрудничество.

Стоимость установок без НДС [EUR]:	**957,14**
Общая сумма НДС [EUR]:	114,86
Общая стоимость с НДС [EUR]:	1 072,00

1. Оборудование и доп. услуги

№	Название	Место сборки	Обозначение	Кол - во	Цена/ шт. [EUR]	Сумма [EUR]	Налог
1	Клапан с сервоприводом		1-2-1204-2019	2	59,82	119,64	12,00%
2	Воздушно-отопительный агрегат VOLCANO VR MINI EC		1-4-0101-0455	2	318,75	637,50	12,00%
3	Контроллер HMI VOLCANO EC		1-4-2801-0157	2	83,93	167,86	12,00%
4	Универсальная гибкая подводка		1-2-2702-0076	2	16,07	32,14	12,00%
					Стоимость установок без НДС [EUR]:	957,14	
					Общая сумма НДС [EUR]:	114,86	
					Общая стоимость с НДС [EUR]:	1 072,00	

Общая стоимость Предложения без НДС

Общая стоимость Предложения без НДС [EUR]:	**957,14**
Общая сумма НДС [EUR]:	114,86
Общая стоимость Предложения с НДС [EUR]:	1 072,00

3. УСЛОВИЯ ПОСТАВКИ

- Срок изготовления Заказа, со дня оформления Заказа и внесения задатка (рабочих дней): 15
- Время выполнения заказа отсчитывается от момента размещения заказа и внесения предоплаты (дней): 2
- В стандартной комплектации устройства поставляются до согласованного места доставки
- Условия продажи, доставки и монтажа оборудования в соответствии с Общими Условиями Продажи VTS действуют на дату подготовки Предложения и доступны на сайте www.vtsgroup.com и в офисах, представительствах компании VTS

4. УСЛОВИЯ ОПЛАТЫ

- Предоплата при размещении заказа: 100,00%

VTS Kazakhstan (ВТС Казахстан) Товарищество с ограниченной ответственностью Алматы Казахстан

5. УСЛОВИЯ ГАРАНТИИ

- Условия гарантии в соответствии со Стандартными условиями гарантии VTS, действующими на дату подготовки Предложения и доступными на сайте www.vtsgroup.com и в офисах, торговых представительствах VTS.
- Гарантия на оборудование типа Volcano, Wing и элементы автоматики составляет 3 года. Срок гарантии отсчитывается с даты приобретения оборудования.
- Авторизованные Сервисы VTS по заказу Клиента выполняют услуги подключения, ввода в эксплуатацию, технического осмотра и обслуживания оборудования VTS.

6. ПРИМЕЧАНИЯ

- Цены на оборудование, указанные в Предложении, не включают стоимость монтажа агрегата и автоматики, пуско-наладочных работ, подсоединения к системе электроснабжения и подключение элементов автоматики.
- Действия, которые должны быть выполнены клиентом до и во время процесса сборки агрегата, требования к подготовке площадки для монтажа агрегата и перемещению туда элементов установки приведены в "Руководстве по эксплуатации и обслуживанию".
- Производитель оставляет за собой право вносить изменения в конструкцию, не ухудшающие технические параметры вентиляционных установок.
- Сервисная поддержка, связаная с агрегатами Volcano, Wing, доступна через сеть авторизированных сервисных центров. Информацию о сервисных центрах можно найти на нашем веб-сайте www.vtsgroup.com
- Авторизованные сервисные центры компании VTS дополнительно оказывают услуги по подключению, вводу в эксплуатацию, техническому осмотру и обслуживанию оборудования производства компании VTS.

7. ЗАКАЗ

В случае принятия Предложения, пожалуйста, отправляйте Ваши заказы по адресу:

ТОО «VTS Kazakhstan (ВТС Казахстан)»
пр. Аль-Фараби 17/1,
ПФЦ Нурлы-Тау, блок 5Б, 20 этаж, оф.16
050059 г. Алматы
+7 (727) 237 84 88, 89, 90
+7 (727) 237 84 87

При размещении Ваших заказов, в соответствии со ст. 230 Кодекса коммерческих компаний от 15.09.2000 г., мы просим вас приложить решение акционеров, если вступившее в силу обязательство превышает дважды акционерные фонды, если иное не предусмотрено Соглашением Акционеров (относится к компаниям с ограниченной ответственностью).

Это Предложение может быть принято только без резервирования.

С уважением,

Sagi Tanatbekov

VTS Kazakhstan (ВТС Казахстан)

ТОО «Сталь Инвест Inc.»
БИН 210540013914
г. Алматы, пр-т. Рыскулова 92А
тел: +7 771 573 94 86
ДБ АО «Сбербанк»
БИК: SABRKZKA
ИИК: KZ51914002203KZ00FU5 (KZT)
KZ KZ63914002203US005TH (USD)
KZ KZ89914002203RU005HK (RUB)

СТАЛЬ ИНВЕСТ INC.
ВАШ СТАЛЬНОЙ ПАРТНЕР

Дата: 04.07.2023

ТОО "Intermax BSV"

Коммерческое предложение

На ваш запрос сообщаем, что ЗАО «НПО Флейм» готово изготовить регулирующие клапаны для котельной г. Алматы «АлЭС», **согласно направленным опросным листам и проведенным расчетам!**

Климатическое исполнение клапанов УХЛ3 по ГОСТ 15150-69.

Электроприводы с контролером КИМ2 (Е2Т00) производства АБС ЗЭиМ Автоматизация г.Чебоксары в настоящее время изготавливаются до 140 календарных дней.

Рекомендуем вам установить электроприводы без интеллекта и дешевле и срок изготовления меньше.

№ пп, ОЛ	Наименование изделия	Чертеж ЗАО «НПО Флейм»	Цена 1 шт. с НДС 12% тенге	Кол-во Шт.	Сумма с НДС 12% тенге
1 ОЛ1	Клапан регулирующий пит.воду, дисковый, **под приварку** с МЭОФ 1000(1500)/25-0,25**Е2Т00**-10К, IP 65 Ду 300 PN 1,6 МПа Т 200 Fc- 110см2, Kv- 360 м3/ч (расход 330т/ч) вес с эп – 180 кг, расточка патрубков на трубу 325х8 корпус – ст 20 L-500мм расходная характеристика – линейная класс герметичности IV-S1 ГОСТ 9544-2015, срок гарантии клапана 36 месяцев с момента ввода в эксплуатацию, но не более 48 месяцев с момента отгрузки	РК 109 300.00-Э-110	15 200 000	2	30 400 000

2 ОЛ2	Клапан регулирующий пит.воду, дисковый, **под приварку** с МЭОФ 250(380)/25-0,25**Е2Т00**-08К, IP65 Ду 150 PN 1,6 МПа Т 200 Fc- 25 см2, Kv- 81,9 м3/ч (расход 135т/ч) вес с эп – 120 кг, расточка патрубков на трубу 159х5 корпус – ст 20 L-350мм, расходная характеристика – линейная, класс герметичности IV-S1 ГОСТ 9544-2015, срок гарантии клапана 36 месяцев с момента ввода в эксплуатацию, но не более 48 месяцев с момента отгрузки	РК 109.150.00-Э-25	11 050 000	2	22 100 000
3 ОЛ3+ОЛ4	Клапан регулирующий пит.воду, дисковый, под приварку с МЭОФ 250(380)/25-0,25**Е2Т00**-08К, Ду 80 PN 1,6 МПа Т 200 Fc- 10 см2, Kv-33 м3/ч (расход 18 т/ч) вес с эп – 87 кг расточка патрубков на трубу 89х4, корпус– ст 20, L- 285 мм расходная характеристика – линейная класс герметичности IV-S1 ГОСТ 9544-2015, срок гарантии клапана 36 месяцев с момента ввода в эксплуатацию, но не более 48 месяцев с момента отгрузки	РК 109.80.00-Э-10	9 500 000	4	38 000 000

4 ОЛ5	Клапан регулирующий воду в ВД, дисковый, под приварку с МЭОФ 250(380)/25-0,25**Е2Т00**-08К, Ду 200 PN 1,6 МПа Т 200 Fc- 85 см2, Kv- 278,5 м3/ч (расход 220 т/ч пропустит только при перепадах давления от 0,7 до 3,5 атм), вес с эп – 160 кг, расточка патрубков на трубу 219х6 корпус – ст 20 L-380мм, расходная характеристика – линейная, класс герметичности IV-S1 ГОСТ 9544-2015, срок гарантии клапана 36 месяцев с момента ввода в эксплуатацию, но не более 48 месяцев с момента отгрузки	РК 109.200.00-Э-85	11 500 000	1	11 500 000
5 ОЛ6	Клапан регулирующий воду, дисковый, под приварку с МЭОФ 1000(1500)/25-0,25**Е2Т00**-10К, Ду 250 PN 1,6 МПа Т 200 Fc- 87 см2, Kv- 285 м3/ч (расход 483 т/ч), вес с эп – 250 кг, расточка патрубков на трубу 273х 7, корпус – ст 20 L-580мм, расходная характеристика – линейная, класс герметичности IV-S1 ГОСТ 9544-2015, срок гарантии клапана 36 месяцев с момента ввода в эксплуатацию, но не более 48 месяцев с момента отгрузки	РК 109.250.00-Э-87	12 500 000	1	12 500 000
ОЛ 7 по расчету не могу предложить клапан Ду 250 серии РК 109 не хватает пропускной способности, поэтому предлагаю несколько вариантов на ваш выбор					
6 ОЛ 7	Затвор регулирующий воду под приварку с МЭОФ 250(380)/25-0,25**Е2Т00**-08К, Ду 250 PN 1,6 МПа Т 200 Fc- 240 см2, Kv- 967,7 м3/ч (расход 483 т/ч), вес с эп – 110 кг, расточка патрубков на трубу 273х7 корпус – ст 20 L-248мм, расходная характеристика – линейная, класс герметичности III ГОСТ 9544-2015, срок гарантии клапана 36 месяцев с момента ввода в эксплуатацию, но не более 48 месяцев с момента отгрузки	РК 110М.250.00-Э	12 500 000	1	12 500 000
6 ОЛ 7	Клапан регулирующий воду, дисковый под приварку с МЭОФ 1000(1500)/25-0,25**Е2Т00**-10К, Ду 300 PN 1,6 МПа Т 200 с приваренными и расточенными переходами на трубу 273х7 Fc- 175 см2, Kv- 573,3 м3/ч (расход 483 т/ч), вес с эп и переходами– 405 кг, корпус – ст 20 L с переходами 870мм, расходная характеристика – линейная, класс герметичности IV-S1 ГОСТ 9544-2015, срок гарантии клапана 36 месяцев с момента ввода в	РК 109.300.00-Э-175	15 200 000	1	15 200 000

	эксплуатацию, но не более 48 месяцев с момента отгрузки				

Срок изготовления 150 календарных дней (без учета праздников) с момента 50% предоплаты.

Отгрузка продукции после ее окончательной 100% оплаты.

Данное ТКП посчитано с учетом бесплатной доставки до объекта Покупателя.

Исполнитель

Камирдинова З.А

KIP Innovations

Республика Казахстан, г. Алматы
Толе Би 291,литер «М», 4 этаж, офис 44, БЦ «МСС».
e-mail: sales@kip-innovations.com
телефон: 8 (727) 323-13-84, +7 (777) 188-10-10

Исх. № KIP-1941\23

от 14.02.2023

Republic of Kazakhstan, Almaty
Tole Bi, 291, It "M" 4 floor, 44 office,
e-mail: sales@kip-innovations.com
phone: 8 (727) 323-13-84, +7 (777) 188-10-10

ТОО "Intermax BSV"

Манометры и термометры внесены в Госреестр РК и имеют поверку для использования в РК, Межповерочный интервал манометров - 2 года, термометров - 2 года. Заводская гарантия - 2 года

Уважаемые господа!

Предлагаем Вашему вниманию технико-коммерческое предложение на поставку оборудования, согласно Вашего запроса:

	Описание	Цена, KZT.	Кол-во	Сумма, KZT.
1	**111.10.100 10 кг/см2 М20 х 1,5** (В наличии)	8 000,00	16	128 000,00
	Манометр с трубкой Бурдона, модель 111.xx Модель: 111.10 Технические характеристики согласно типовому листу Модель: 111.10 стандартное исполнение Номинальный размер: 100 мм Единицы шкалы: кг/см2 Диапазон измерений: избыточное давление Диапазон шкалы: 0...10 кг/см2 Присоединение к процессу: М20 х 1,5 Положение присоединения: радиальное Корпус: чёрная сталь Стекло: пластик, прозрачный Класс точности: Класс 1.6 Стрелка: пластик, чёрный Упаковка: разовая упаковка Циферблат: алюминий, белый, со штифтовым упором Технические характеристики согласно типовому листу: РМ 01.01 описание циферблата: Стандарт манометра: Международный (Европейский стандарт) Цвет 1-й шкалы (наруж.): Чёрный Фон циферблата: Белый Логотип производителя: *WIKA* Штифт ограничительный на циферблате: на нуле Обозначение нормы на циферблате: *EN 837-1* Класс точности на циферблате: *Cl.1,6* Артикул:12575101			
2	**111.10.100 16 кг/см2 М20 х 1,5** (В наличии)	8 000,00	9	72 000,00
	Манометр с трубкой Бурдона, модель 111.xx Модель: 111.10 Спецификация согласно типовому листу Модель: 111.10 стандартное исполнение Номинальный размер: 100 мм Единицы шкалы: кг/см2 Диапазон измерений: избыточное давление Диапазон шкалы: 0...16 кг/см2 Присоединение к процессу: М20 х 1,5 Положение присоединения: радиальное Корпус: чёрная сталь Кольцо на корпусе: кольцо, сталь, черное, с резьбой Стекло: Плоское инструментальное стекло Класс точности: Класс 1.6 Дополнительная информация для заказа: Temperatur resistance Medium +150 Grad C; Стрелка: Алюминиевая, чёрная Упаковка: разовая упаковка Циферблат: алюминий, белый, со штифтовым упором Спецификация согласно типовому листу: РМ 01.01 описание циферблата:			

	Стандарт: Международный (Европейский стандарт) Цвет 1-й шкалы (наруж.): Чёрный Фон циферблата: Белый Логотип производителя: *WIKA* Штифт ограничительный на циферблате: на нуле Класс точности на циферблате: *Кл.1,6* Артикул:12693422			
3	**111.10.100 6 кг/см2 М20 х 1,5 (В наличии)** Манометр с трубкой Бурдона, модель 111.xx Модель: 111.10 Технические характеристики согласно типовому листу Модель: 111.10 стандартное исполнение Номинальный размер: 100 мм Единицы шкалы: кг/см2 Диапазон измерений: избыточное давление Диапазон шкалы: 0...6 кг/см2 Присоединение к процессу: М20 х 1,5 Положение присоединения: радиальное Корпус: чёрная сталь Стекло: пластик, прозрачный Класс точности: Класс 1.6 Стрелка: пластик, чёрный Упаковка: разовая упаковка Циферблат: алюминий, белый, со штифтовым упором Технические характеристики согласно типовому листу: РМ 01.01 описание циферблата: Стандарт манометра: Международный (Европейский стандарт) Цвет 1-й шкалы (наруж.): Чёрный Фон циферблата: Белый Логотип производителя: *WIKA* Штифт ограничительный на циферблате: на нуле Обозначение нормы на циферблате: *EN 837-1* Класс точности на циферблате: *Cl.1,6* Артикул:12693431	8 000,00	9	72 000,00
4	**111.10.100 6 кг/см2 М20 х 1,5 (В наличии)** Манометр с трубкой Бурдона, модель 111.xx Модель: 111.10 Технические характеристики согласно типовому листу Модель: 111.10 стандартное исполнение Номинальный размер: 100 мм Единицы шкалы: кг/см2 Диапазон измерений: избыточное давление Диапазон шкалы: 0...6 кг/см2 Присоединение к процессу: М20 х 1,5 Положение присоединения: радиальное Корпус: чёрная сталь Стекло: пластик, прозрачный Класс точности: Класс 1.6 Стрелка: пластик, чёрный Упаковка: разовая упаковка Циферблат: алюминий, белый, со штифтовым упором Технические характеристики согласно типовому листу: РМ 01.01 описание циферблата: Стандарт манометра: Международный (Европейский стандарт) Цвет 1-й шкалы (наруж.): Чёрный Фон циферблата: Белый Логотип производителя: *WIKA* Штифт ограничительный на циферблате: на нуле Обозначение нормы на циферблате: *EN 837-1* Класс точности на циферблате: *Cl.1,6* Артикул:12693431	8 000,00	3	24 000,00
5	**612.20.100 0 кПа...40 кПа М20 х 1,5 радиальное** Манометр с мембранной коробкой, Модель 612.20 Модель: 612.20 Технические характеристики согласно типовому листу: РМ 06.02 Измерительная система: медный сплав Корпус: нержавеющая сталь Механизм: медный сплав	72 000,00	5	360 000,00

	Кольцо на корпусе: стопорное кольцо (байонетного типа), нержавеющая сталь Номинальный размер: 100 мм Единица: кПа Диапазон шкалы: 0 кПа...40 кПа Уточнить Присоединение к процессу: M20 x 1,5 Положение присоединения: радиальное Стекло: Многослойное безопасное стекло Package: Single packing описание циферблата: Стандарт манометра: Международный (Европейский стандарт) Цвет 1-й шкалы (наруж.): Чёрный Фон циферблата: Белый Логотип заказчика, начинающийся с: WI Логотип заказчика: WIKA KAZ; EAC / EAC-Ex или отк. письмо + *КазИнМетр-Логотип* + *Тип* Логотип производителя: *WIKA* Обозначение нормы на циферблате: *EN 837-3* Класс точности на циферблате: *Cl.1,6* этикетка индивидуальная упаковка: Стандарт (с логотипом Wika) этикетка внешняя упаковка: Стандарт (с логотипом Wika) Артикул:69250507			
6	**111.10.100 -1/+1.5 кг/см2 M20 x 1,5 (В наличии)**	8 000,00	3	24 000,00
	Манометр с трубкой Бурдона, модель 111 Модель: 111.10 Спецификация согласно типовому листу Модель: 111.10 стандартное исполнение Номинальный размер: 100 мм Единицы шкалы: кг/см2 Диапазон измерений: вакуометрическое или мановакуометрическое давление Диапазон шкалы: -1...+1.5 кг/см2 Присоединение к процессу: M20 x 1,5 Положение присоединения: радиальное Корпус: чёрная сталь Стекло: пластик, прозрачный Класс точности: Класс 1.6 Дополнительные одобрения: с Стрелка: пластик, черный Упаковка: разовая упаковка Циферблат: Алюминий, белый Спецификация согласно типовому листу: PM 01.01 описание циферблата: Стандарт: Международный (Европейский стандарт) Цвет 1-й шкалы (наруж.): Чёрный Фон циферблата: Белый Логотип заказчика, начинающийся с: WI Логотип: WIKA KAZ; EAC / EAC-Ex или отк. письмо + *KazInMetr-Logo* + *Тип* Логотип производителя: *WIKA* Обозначение нормы на циферблате: *EN 837-1* Класс точности на циферблате: *Кл.1,6* Артикул: 12226416			
7	**TW45- F форма 5 M20 x 1.5 M20x1,5 внутр. U1=150 мм 1.4571**	28 700,00	9	258 300,00
	TW45 составная защитная гильза, по DIN 43772 (форма 5,8) Технические характеристики согласно типовому листу: TW 95.45 Исполнение защитной гильзы: форма 5 Материал: Нерж. сталь 1.4571 Резьба присоединения к процессу [P или E]: M20 x 1.5 Присоединение к термометру [N]: M20 x 1,5 внутренняя Глубина погружения [U1]: 150 мм Размер трубки: Трубка 12x2,5 мм для зонда диаметром 6 мм (DIN 43772) Артикул:69246057			
7	**R52.100/S, 0...60°C, 168x6мм**	46 700,00	9	420 300,00
	Биметаллический термометр, промышленное исполнение Технические характеристики согласно типовому листу: TM 52.01 Модель: R52.100, номинальный размер 100, шток снизу Тип присоединения: Стандартный, внешняя резьба Диапазон шкалы: 0 °C ... 60 °C Присоединение к процессу: M20 x 1,5			

	Диаметр штока: 6 мм Длина штока L1: 168 мм Корпус: Нержавеющая сталь Материал штока: нержавеющая сталь Пылевлагозащита: IP 43 Стекло: Плоское инструментальное стекло Логотип производителя: *WIKA* Логотип: WIKA KAZ; EAC / EAC-Ex или отк. письмо + *KazInMetr-Logo* + *Тип* Серийный номер на циферблате: Серийный номер *...* Артикул:69250508□			
8	**TW45- F форма 5 M20 x 1.5 M20x1,5 внутр. U1=250 мм 1.4571**	31 500,00	1	31 500,00
	TW45 составная защитная гильза, по DIN 43772 (форма 5,8) Технические характеристики согласно типовому листу: TW 95.45 Исполнение защитной гильзы: форма 5 Материал: Нерж. сталь 1.4571 Резьба присоединения к процессу [P или E]: M20 x 1.5 Присоединение к термометру [N]: M20 x 1,5 внутренняя Глубина погружения [U1]: 250 мм Размер трубки: Трубка 12x2,5 мм для зонда диаметром 6 мм (DIN 43772) Артикул:69250509			
8	**R52.100/S, 0...100°C, 268x6мм**	46 700,00	1	46 700,00
	Биметаллический термометр, промышленное исполнение Технические характеристики согласно типовому листу: TM 52.01 Модель: R52.100, номинальный размер 100, шток снизу Тип присоединения: Стандартный, внешняя резьба Диапазон шкалы: 0 °C ... 100 °C Присоединение к процессу: M20 x 1,5 Диаметр штока: 6 мм Длина штока L1: 268 мм Корпус: Нержавеющая сталь Материал штока: нержавеющая сталь Пылевлагозащита: IP 43 Стекло: Плоское инструментальное стекло Логотип производителя: *WIKA* Логотип: WIKA KAZ; EAC / EAC-Ex или отк. письмо + *KazInMetr-Logo* + *Тип* Серийный номер на циферблате: Серийный номер *...* Артикул:69250511			
9	**TW45- F форма 5 M20 x 1.5 M20x1,5 внутр. U1=200 мм 1.4571**	31 500,00	3	94 500,00
	TW45 составная защитная гильза, по DIN 43772 (форма 5,8) Технические характеристики согласно типовому листу: TW 95.45 Исполнение защитной гильзы: форма 5 Материал: Нерж. сталь 1.4571 Резьба присоединения к процессу [P или E]: M20 x 1.5 Присоединение к термометру [N]: M20 x 1,5 внутренняя Глубина погружения [U1]: 200 мм Размер трубки: Трубка 12x2,5 мм для зонда диаметром 6 мм (DIN 43772) Артикул:69250509			
9	**R52.100/S, 0...100°C, 218x6мм**	46 700,00	3	140 100,00
	Биметаллический термометр, промышленное исполнение Технические характеристики согласно типовому листу: TM 52.01 Модель: R52.100, номинальный размер 100, шток снизу Тип присоединения: Стандартный, внешняя резьба Диапазон шкалы: 0 °C ... 100 °C Присоединение к процессу: M20 x 1,5 Диаметр штока: 6 мм Длина штока L1: 218 мм Корпус: Нержавеющая сталь Материал штока: нержавеющая сталь Пылевлагозащита: IP 43 Стекло: Плоское инструментальное стекло Логотип производителя: *WIKA* Логотип: WIKA KAZ; EAC / EAC-Ex или отк. письмо + *KazInMetr-Logo* + *Тип* Серийный номер на циферблате: Серийный номер *...* Артикул:69250512			

10	**TW45- F форма 5 M20 x 1.5 M20x1,5 внутр. U1=300 мм 1.4571**	32 900,00	3	98 700,00
	TW45 составная защитная гильза, по DIN 43772 (форма 5,8) Технические характеристики согласно типовому листу: TW 95.45 Исполнение защитной гильзы: форма 5 Материал: Нерж. сталь 1.4571 Резьба присоединения к процессу [P или E]: M20 x 1.5 Присоединение к термометру [N]: M20 x 1,5 внутренняя Глубина погружения [U1]: 300 мм Размер трубки: Трубка 12x2,5 мм для зонда диаметром 6 мм (DIN 43772) Артикул: 69250513			
10	**R52.100/S, 0...100°C, 318x6мм**	46 700,00	3	140 100,00
	Биметаллический термометр, промышленное исполнение Технические характеристики согласно типовому листу: TM 52.01 Модель: R52.100, номинальный размер 100, шток снизу Тип присоединения: Стандартный, внешняя резьба Диапазон шкалы: 0 °C ... 100 °C Присоединение к процессу: M20 x 1,5 Диаметр штока: 6 мм Длина штока L1: 318 мм Корпус: Нержавеющая сталь Материал штока: нержавеющая сталь Пылевлагозащита: IP 43 Стекло: Плоское инструментальное стекло Логотип производителя: *WIKA* Логотип: WIKA KAZ; EAC / EAC-Ex или отк. письмо + *KazInMetr-Logo* + *Тип* Серийный номер на циферблате: Серийный номер *...* Артикул: 69250514			
11	**TW45- F форма 5 M20 x 1.5 M20x1,5 внутр. U1=100 мм 1.4571**	27 300,00	3	81 900,00
	TW45 составная защитная гильза, по DIN 43772 (форма 5,8) Технические характеристики согласно типовому листу: TW 95.45 Исполнение защитной гильзы: форма 5 Материал: Нерж. сталь 1.4571 Резьба присоединения к процессу [P или E]: M20 x 1.5 Присоединение к термометру [N]: M20 x 1,5 внутренняя Глубина погружения [U1]: 100 мм Размер трубки: Трубка 12x2,5 мм для зонда диаметром 6 мм (DIN 43772) Артикул:36556839			
11	**R52.100/S, 0...200°C, 118x6мм**	46 700,00	3	140 100,00
	Биметаллический термометр, промышленное исполнение Технические характеристики согласно типовому листу: TM 52.01 Модель: R52.100, номинальный размер 100, шток снизу Тип присоединения: Стандартный, внешняя резьба Диапазон шкалы: 0 °C ... 200 °C Присоединение к процессу: M20 x 1,5 Диаметр штока: 6 мм Длина штока L1: 118 мм Корпус: Нержавеющая сталь Материал штока: нержавеющая сталь Пылевлагозащита: IP 43 Стекло: Плоское инструментальное стекло Логотип производителя: *WIKA* Логотип: WIKA KAZ; EAC / EAC-Ex или отк. письмо + *KazInMetr-Logo* + *Тип* Серийный номер на циферблате: Серийный номер *...* Артикул:69250516 ТОО «KIP Innovations» вправе произвести корректировку стоимости заказа в случае изменения курса евро к тенге на дату реализации. Сумма предоплаты, внесенная при размещении заказа, не подлежит корректировке.			
	Общая цена, вкл. НДС 12%		83	2 132 200,00

Упаковка: картонные коробки

Условия поставки: Самовывоз со склада продавца
Срок поставки: 89 рабочих дней
Предложение действительно: 7 календарных дней
Оплата: 100% предоплата
Вид оплаты: в тенге

Regards,
Regards,
Eremenko Nikita
Manager
KIP-Innovations LLP
Mob: +7 777 668 59 51
Tel .: +7 (727) 323 13 84
E-mail: n.eremenko@Kip-innovations.com
Republic of Kazakhstan, Almaty,
Tole Bi, 291, It "M" 4 floor, 44 office

ЭЛЕМЕР

ТОО «НПП ГАММА»
050004 г. Алматы, БЦ «Коба», ул. Наурызбай батыра 8, 2 этаж
тел: +7 (727) 318 78 78, отдел КИП
e-mail: kip@npp-gamma.kz

ПРЕДСТАВИТЕЛЬСТВО ООО НПП "ЭЛЕМЕР" В КАЗАХСТАНЕ

№ 250 от 14.02.2023 г.

«14» февраля 2023 года

Поставка оборудования

Первому руководителю

Спасибо за Ваше обращение в ТОО «НПП «Гамма» по вопросу ценового предложения на измерительное оборудование производства ООО НПП «Элемер», г. Москва. В ответ на Ваш запрос направляем информацию с ценовым предложением на следующие приборы

№	Наименование	Цена, тг.	Кол-во, шт.	Сумма, тг.
1	Термопреобразователь с унифицированным выходным сигналом ТПУ-205/-/(ТС-1088/1 БГ)/АГ-10/PLT-164/t1070 С3/Pt100/0…100/200/10/0,5/ГП/ТУ/- Гильза защитная ГЗ-015/-/01/М20х1,5/М20х1,5/(10/14 мм)/200 мм/Н10/6,3 МПа/-/-/-/ТУ	153 524	1	153 524,00
2	Термопреобразователь с унифицированным выходным сигналом ТПУ-205/-/(ТС-1088/1 БГ)/АГ-10/PLT-164/t1070 С3/Pt100/0…100/320/10/0,5/ГП/ТУ/- Гильза защитная ГЗ-015/-/01/М20х1,5/М20х1,5/(10/14 мм)/320 мм/Н10/6,3 МПа/-/-/-/ТУ	157 497	2	314 994,00
3	Преобразователь давления АИР-20/-/М2-Н/-/ДИВ/351/-/-/ОМ24/11N/А2И1/t1070 С3/В02/-100…60 кПа/-/42/GSP/К1+/IP65/-/-/КР1А2/Т9/-/-/-/-/ГП/ТУ	562 582	2	1 125 164,00
4	Преобразователь давления АИР-10/-/Н/ДИ/1150/НГ-06/М20/11N/t1050/С05/0…400 кПа/IP65/GSP/-/-/-/Т8/-/-/-/-/ГП/ТУ	227 920	1	227 920,00
5	Преобразователь давления АИР-10/-/Н/ДД/1437/НГ-06/М20/11V/t1050/С05/0…100 кПа/IP65/GSP/-/-/-/Т7Мх2/-/-/-/-/ГП/ТУ	313 993	4	1 255 972,00
	Итого, тенге с НДС:			3 077 574,00

Условия поставки приборов:

- ***Предоплата 50 %, доплата в течении 5-ти дней с момента поступления приборов на склад ТОО «НПП «Гамма»***
- ***Цена дана на условиях DDP склад Заказчика;***
- ***Цена включает НДС 12 %;***
- ***Срок поставки 50 рабочих дней.***

С уважением,

Директор ТОО «НПП «Гамма» Шаньшина Т.В.

Исполнитель: Хмелёв Александр
e-mail: kip5@npp-gamma.kz
Тел. 8(727) 318-78-78 (многокан.) вн.123

СВИДЕТЕЛЬСТВО

№ Э-12/22 **01 января 2022 года**

Настоящим Свидетельством удостоверяем, что

ТОО «НПП Гамма»

(РНН 600900086754, Казахстан, г. Алматы)

является эксклюзивным представителем

ООО НПП «ЭЛЕМЕР»

(ИНН 5044003551, Россия, г. Москва, г. Зеленоград)

по продвижению и поставкам продукции для нужд предприятий, расположенных на территории в Республике Казахстан и Киргизской Республике.

ТОО «НПП Гамма» имеет право презентовать продукцию на выставках, ярмарках, консультировать потребителей по вопросам качества, комплектности, условиям поставки, гарантийным обязательствам, сервисному обслуживанию продукции.

ООО НПП «ЭЛЕМЕР» дает безусловные гарантийные обязательства в отношении продукции ООО НПП «ЭЛЕМЕР», приобретенной через ТОО «НПП Гамма».

Коммерческий директор
ООО НПП «ЭЛЕМЕР» *Власова О.Н.*

Срок действия до 31.12.2024 г.

ЖАУАПКЕРШІЛІГІ ШЕКТЕУЛІ СЕРІКТЕСТІГІ
ӨНДІРІСТІК ФИРМА

ВЗЛЕТ КАЗАХСТАН

ТОВАРИЩЕСТВО С ОГРАНИЧЕННОЙ ОТВЕТСТВЕННОСТЬЮ
ПРОИЗВОДСТВЕННАЯ ФИРМА

050006, Қазақстан Республикасы,
Алматы қ., Шуғыла ш.а., Коктерек көшесі, 78 үй
тел./факс (727) 360-38-95, 360-38-96, 375-26-54
e-mail: sale@vzljot.kz

050006, Республика Казахстан,
г. Алматы, мкр. Шугыла, ул. Коктерек, д. 78
тел./факс (727) 360-38-95, 360-38-96, 375-26-54
e-mail: sale@vzljot.kz

Исх. № 226 от «15» февраля 2023 г.
На Ваш запрос от 14.02.2023 г. сообщаем:
(Обновление Исх. № 524 от 17.04.2022г.)

Тел.: 8 727 220 82 25, 270 76 90
Моб.: 8 701 351 84 92
e-mail: tescokz.logistics@gmail.com

Объект: ТОО «Intermax BSV», г.Алматы, ул. Торайгырова 25, кв.212

КОММЕРЧЕСКОЕ ПРЕДЛОЖЕНИЕ

ТОО ПФ «Взлёт-Казахстан» является региональным представительством ЗАО «Взлёт» (г. Санкт-Петербург, Россия) на территории Республики Казахстан и обеспечивает предпродажную подготовку, гарантийное и сервисное обслуживание проданного оборудования, его периодическую поверку и ремонт. Система менеджмента качества услуг сертифицирована на соответствие требованиям СТ РК ИСО 9001-2016 (ИСО 9001:2015). Приборы «Взлет» сертифицированы и занесены в Государственный реестр средств измерений Республики Казахстан.

ТОО «Производственная Фирма «Взлет-Казахстан» предлагает к поставке следующее оборудование по стоимости:

№ п/п	Наименование	Ед. изм.	К-во	Цена за ед., в тенге	Сумма, в тенге
1.	Расходомер-счетчик ультразвуковой "Взлет МР" УРСВ-522Ц двухлучевой (вторичный преобразователь базового исполнения) с модулем токового выхода	шт.	4	1 114 100,00	4 456 400,00
2.	Источник вторичного питания 30.24	шт.	4	24 000,00	96 000,00
3.	Преобразователь электроакустический ПЭА врезной В-202 (к-т)	шт.	8	130 400,00	1 043 200,00
4.	Патрубок к врезному преобразователю электроакустическому ПЭА Ду мм (к-т)	шт.	8	25 800,00	206 400,00
5.	Коммутационное устройство двухканальное	шт.	4	125 600,00	502 400,00
6.	Кабель РК-75-2-13 (по 40 м на ПЭА)	м	640	450,00	288 000,00
				Итого	6 592 400,00
				В том числе НДС 12 %	706 328,57

Общая стоимость поставки составит 6 592 400 (шесть миллионов пятьсот девяносто две тысячи четыреста) тенге, с учетом НДС 12 %.

Срок поставки – 10 (десять) рабочих дней после оплаты 100 % стоимости поставки.

Срок действия коммерческого предложения – 30 (тридцать) календарных дней.

Стоимость монтажных и пуско-наладочных работ не входит в стоимость данного коммерческого предложения.

ПРИМЕЧАНИЕ:

1. Для уточнения запроса, просим заполнить карту заказа (прилагается).
2. Преобразователи электроакустические врезные устанавливаются на трубопроводе, вторичный преобразователь расходомера выносится в закрытое помещение.
3. Изготовление Измерительного участка собственными силами недопустимо!

С наилучшими пожеланиями,

Директор ТОО ПФ «Взлёт-Казахстан» **Т.Я. Хинтицкая**

Исп. Азнабакиева Гульзадам
Моб.: 8-705-575-1405

ЖАУАПКЕРШІЛІГІ ШЕКТЕУЛІ СЕРІКТЕСТІГІ
ӨНДІРІСТІК ФИРМА

ВЗЛЕТ КАЗАХСТАН

ТОВАРИЩЕСТВО С ОГРАНИЧЕННОЙ ОТВЕТСТВЕННОСТЬЮ
ПРОИЗВОДСТВЕННАЯ ФИРМА

050006, Қазақстан Республикасы,
Алматы қ., Шуғыла ш.а., Коктерек көшесі, 78 үй
тел./факс (727) 360-38-95, 360-38-96, 375-26-54
e-mail: sale@vzljot.kz

050006, Республика Казахстан,
г. Алматы, мкр. Шугыла, ул. Коктерек, д. 78
тел./факс (727) 360-38-95, 360-38-96, 375-26-54
e-mail: sale@vzljot.kz

Исх. № 281 от «27» февраля 2023 г.
На Ваш запрос от 27.02.2023 г. сообщаем:

Г-же Горовой Н.Б.
Тел.: 8 727 228 06 08
Моб.: 8 777 307 01 45

Исп. Айсулу
Тел.: 8 702 280 49 21 e-mail: ais_88@inbox.ru

Объект: г. Алматы, ул. Каратаева 38б

КОММЕРЧЕСКОЕ ПРЕДЛОЖЕНИЕ

ТОО ПФ «Взлёт-Казахстан» является региональным представительством ЗАО «Взлёт» (г. Санкт-Петербург, Россия) на территории Республики Казахстан и обеспечивает предпродажную подготовку, гарантийное и сервисное обслуживание проданного оборудования, его периодическую поверку и ремонт. Система менеджмента качества услуг сертифицирована на соответствие требованиям СТ РК ИСО 9001-2016 (ИСО 9001:2015). Приборы «Взлет» сертифицированы и занесены в Государственный реестр средств измерений Республики Казахстан.

ТОО «Производственная Фирма «Взлет-Казахстан» предлагает к поставке следующее оборудование по стоимости:

№ п/п	Наименование	Ед. изм.	К-во	Цена за ед., в тенге	Сумма, в тенге
1.	Расходомер-счетчик ультразвуковой "Взлет МР" УРСВ-510Ц одноканальный (вторичный преобразователь базового исполнения) с модулем токового выхода	шт.	1	841 300,00	841 300,00
2.	Источник вторичного питания 30.24	шт.	1	24 000,00	24 000,00
3.	Преобразователь электроакустический ПЭА врезной В-202 (к-т)	шт.	1	130 400,00	130 400,00
4.	Патрубок к врезному преобразователю электроакустическому ПЭА Ду ___ мм (к-т)	шт.	1	25 800,00	25 800,00
5.	Коммутационное устройство одноканальное	шт.	1	63 200,00	63 200,00
6.	Кабель РК-75-2-13 (по 10 м на ПЭА)	м	20	450,00	9 000,00
				Итого	1 093 700,00
				В том числе НДС 12 %	117 182,14

Общая стоимость поставки составит 1 093 700 (один миллион девяносто три тысячи семьсот) тенге, с учетом НДС 12 %.

Срок поставки – 10 (десять) рабочих дней после оплаты 100 % стоимости поставки.

Срок действия коммерческого предложения – 30 (тридцать) календарных дней.

Стоимость монтажных и пуско-наладочных работ не входит в стоимость данного коммерческого предложения.

ПРИМЕЧАНИЕ:

1. Для уточнения запроса, просим заполнить карту заказа (прилагается).
2. Преобразователи электроакустические врезные устанавливаются на трубопроводе, вторичный преобразователь расходомера выносится в закрытое помещение.
3. Изготовление Измерительного участка собственными силами недопустимо!

С наилучшими пожеланиями,

Директор ТОО ПФ «Взлёт-Казахстан» **Т.Я. Хинтицкая**

Исп. Азнабакиева Гульзадам
Моб.: 8-705-575-1405

ГРУППА КОМПАНИЙ ВЗЛЕТ

СВИДЕТЕЛЬСТВО
№001-21
от 11.01.2021
действительно до 31.03.2023

Настоящим
Общество с ограниченной ответственностью
«Торговый дом «Взлёт»
подтверждает, что
ТОО «ПФ»Взлет-Казахстан»
ИНН 600700617554,
зарегистрированное по адресу:
Республика Казахстан, 050006, г.Алматы, Наурызбайский район, мкр.Шугыла, ул.Коктерек, д.78
является официальным **Дилером**
ООО «ТД «Взлёт» на территории
Республика Казахстан,
и имеет право реализовывать потребителям
продукцию под торговой маркой «Взлет»,
оказывать потребителям
консультации и техническую помощь
в применении данной продукции

Управляющий директор ООО «ТД Взлет» Е.Е. Сажин

ОБЩЕСТВО С ОГРАНИЧЕННОЙ ОТВЕТСТВЕННОСТЬЮ «Торговый дом «Взлёт» САНКТ-ПЕТЕРБУРГ

198097, Россия, Санкт-Петербург
ул. Трефолева, д. 2, лит. БМ
8 - 800 - 333 - 888 - 7
mail @ vzljot.ru
www.vzljot.ru

ТОО "Электротехника" electrotechnika.kz

г.Нур-Султан, ул.Жубанова 27
тел: +7 (7172) 64-24-88,
8 747 177 42 27
e-mail: astana@e-t.kz

г.Алматы ул. Коянды 64
тел: +7 (727) 34-666-34,
234-32-82,
8 775 290 41 12
e-mail: electrotechnika@mail.ru

14.06.2023 г

Артикул	Код	Наименование	Цена продажи
CHINT			
	02126001	Кабель МКЭШвнг(А)-LS 2х2х1,0	865,00
	02125001	Кабель МКЭШвнг(А)-LS 1х2х1,0	527,00
	00333265	HIBD63-N 2PMCS0000C 00002 2P 2A 6kA Автоматический выключатель	3146,00
	00103100	NM1-125S/3300 100A Автомат. выкл. силовой 3P 100A	11148,00
	495076	Выключатель автоматический для защиты электродвигателя NS2-25 0.63-1A (Chint) 495076	9047,00
	495077	Выключатель автоматический для защиты электродвигателя NS2-25, 1-1.6A (R)_CHINT_495077	8699,00
	495078	Выключатель автоматический для защиты электродвигателя NS2-25, 1.6-2.5A (R)_CHINT_495078	8818,00
	495079	Выключатель автоматический для защиты электродвигателя NS2-25, 2.5-4A (R)_CHINT	8241,00
	495080	Выключатель автоматический для защиты электродвигателя NS2-25, 4-6.3A (R)_CHINT_495080	8699,00
	495081	Выключатель автоматический для защиты электродвигателя NS2-25 6-10A (Chint)	9501,00
	495179	Выключатель автоматический для защиты электродвигателя NS2-25X 0.4-0.63A (Chint) 495179	10156,00

Кому: ТОО "Intermax BSV"
Для: Натальи Горовой
E-mail:

Ис. № 036102-23 от 27.02.23 г.

Коммерческое предложение для проекта:
Подготовка сетевой подпиточной воды систем теплоснабжения водогрейными котлами, с установкой и обвязкой дополнительного оборудования (вакуумный деаэратор-2шт, подогреватели, насосное и вспомогательное оборудование) на Юго-восточной районной котельной по адресу: г. Алматы, Бостандыкский р-н, ул. Каратаева 38б

Курс евро по НБК на 19.04.22 - 485,43 тг за евро)

№ п/п*	Наименование	Ед. Изм.	Кол-во	Цена за ед., тг.	Сумма	Срок поставки
1	*Д320-50, альтернатива:* Насос двухстороннего всаса (3 рабочих + 1 резерв) **TESCO-Wilo SCP 125/440 HA-75/4** **Q = 320 м³/ч, H = 50 м, N = 75 kW**	шт.	4	11 750 261	47 001 046	28-30 недель
2	Шкаф управления на 4 насоса, тип пуска-плавный **TESCO-Wilo SK-712/ss-4-75 (140A)**	шт.	1	14 543 629	14 543 629	
Итого:					**61 544 675**	

Перед закупом необходимо уточнять актуальность указанной стоимости и сроков поставки.

Цены указаны с НДС на условиях доставки г. Алматы.

Гарантия на все оборудование 24 месяца со дня покупки.

С уважением,
Менеджер ТОО «TESCO»
София Никитченко
Тел: +7 701 057 02 32

ЖШС «Technical Engineering Support Company» ТОО
050061 Республика Казахстан, г.Алматы, ул.Немировича – Данченко д. 41
Тел: + 7 727 327 60 07 Факс: +7 727 247 87 14
E-mail: tescokz@gmail.com; www.tes-co.kz

РНН 600300589737 БИН 101040009284
ИИК KZ14826A1KZTD2014857
ФИЛИАЛ АО «АТФ Банк» в г.Алматы
БИК ALMNKZKA K6e 17

ТОВАРИЩЕСТВО
С ОГРАНИЧЕННОЙ ОТВЕТСТВЕННОСТЬЮ

«ВостокСинтез»

Республика Казахстан, 100012, г.Караганда, ул. Мустафина дом 9/2 офис 106, БИН 050240013067
р/с KZ818560000000106011, р/с KZ568560000000115967(USD), р/с KZ768560000010006018(EUR) р/с KZ938560000000106086(рр), АО «Банк ЦентрКредит» г.Караганда, БИК KCJBKZKX, Тел./факс 8(7212) 568393,
E-mail: vostoksin@mail.ru

№ 68/23 от 01 марта 2023 года

ТОО “TESCO»
Директору

ТОО «ВостокСинтез» на Ваш запрос сообщает, что мы готовы изготовить и поставить в Ваш адрес следующую продукцию:

1. Деаэратор вакуумный ДВ-400М по цене 27499700 тенге без учета НДС/единицу продукции
2. Эжектор водоструйный ЭВ-220 по цене 1159500 тенге без учета НДС/единицу продукции
3. Холодильник двухточечный отбора для проб пара и воды ХД125-4.151.00.00.00 по цене 474300 тенге без учета НДС/единицу продукции
4. Подогреватель водоводяной ПВ1 325х4-Г-1,0-2-УХЛ4 с теплообменной трубкой из Л-68 с внешним антикоррозионным покрытием «Ecomasttank610» (в комплекте 2 секции, 1 калач, 2 переходника, 4 ответных фланца) по цене 10307600 без учета НДС/единицу продукции
5. Подогреватель водоводяной ПВ1 426х4-Г-1,0-2-УХЛ4 с теплообменной трубкой из Л-68 с внешним антикоррозионным покрытием «Ecomasttank610» (в комплекте 2 секции, 1 калач, 2 переходника, 4 ответных фланца) по цене 18975000 тенге без учета НДС/единицу продукции

Цена указана за единицу продукции , с учетом транспортных расходов до г. Алматы
Срок поставки 95-120 рабочих дней (уточняется при заказе)
Цены действительны до 01.05.2023 года
Оборудование поставляется в комплекте с технической документацией
Гарантия 24 месяца с даты ввода в эксплуатацию

С уважением,

Директор Малевина Валентина Ивановна

ООО «Теплотех-Комплект»

ИНН: 7802482841 КПП: 780201001 ОГРН: 1097847293961
194021, г. Санкт-Петербург, ул. Карбышева, д. 4 «А»
телефон: (812) 633-05-53, 970-78-30, 655-03-32
сайт: https://tt-k.ru e-mail: zakaz@tt-k.ru

Исх. № 0307-02 от 27 февраля 2023 г.

Заказчик: ТОО "Intermax BSV"
Контактное лицо: Айсулу
Телефон: (702) 280-49-21, (747) 762-36-39
E-mail: ais_88@inbox.ru

Коммерческое предложение № 0307-02-Б

№	Товары (работы, услуги)	Кол-во	Ед.	Цена, руб.	Сумма, руб.
1	Холодильник отбора проб двухточечный ХД-125-4-151 (08.2227.01)	1	шт.	17 232	17 232
				Итого с НДС 20% (руб.):	**17 232**

Поставка только через контрагента из РФ.

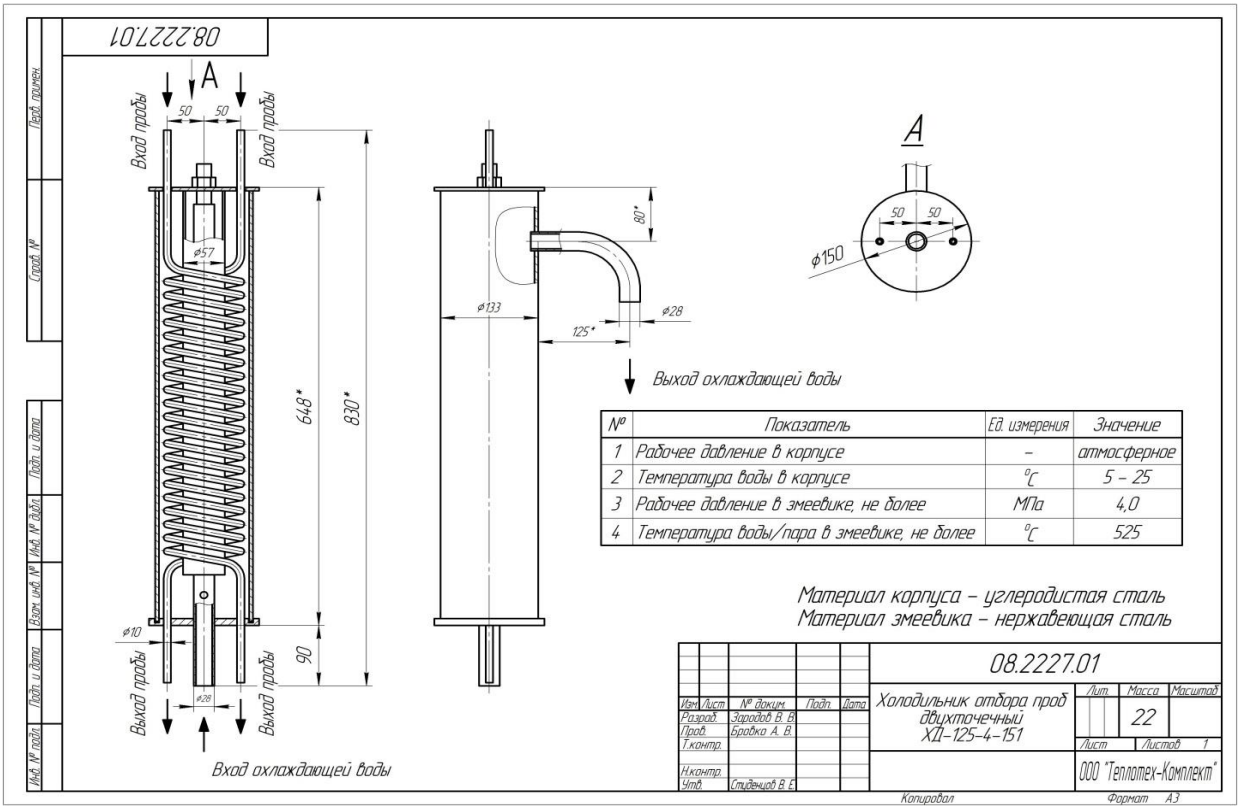

Срок изготовления:	от 5 до 8 рабочих дней
Условия оплаты:	вариант №1: 70% – предоплата, 30% – по факту готовности товара к отгрузке; вариант №2: 100%-я предоплата
Комплект поставки:	товар, паспорт, декларация о соответствии
Условия поставки:	выборка со склада Поставщика или отправка через транспортную компанию ("Деловые Линии", "Байкал Сервис")

Предложение действительно до: 2 марта 2023

Исполнительный директор _____ ровко Алексей Викторович

1.1. Срок действия предложения: 2 рабочих дней

2. Цена в предложении указана в рублях с учетом НДС 20%.
3. Цена твердая и действует в течении срока действия коммерческого предложения.
4. Условия оплаты: 100% предварительная оплата.
5. Условия доставки: Самовывоз со склада Поставщика; либо доставка ТК по договоренности

6. Гарантийный срок: 12 месяцев со дня продажи.

ЮГО-ЗАПАДНЫЙ БАНК ПАО СБЕРБАНК Г. РОСТОВ-НА-ДОНУ Банк получателя		БИК	046015602		
		Сч. №	30101810600000000602		
ИНН 616852390900	КПП	Сч. №	40802810852000000789		
Индивидуальный предприниматель Фарион Жанна Анатольевна, свидетельство 61 006738119 от 28.12.2011 Получатель		Вид оп.	01	Срок плат.	
		Наз. пл.		Очер. плат.	5
		Код		Рез. поле	
Назначение платежа					

№ 379 от 27 февраля 2023 г.

Поставщик: **Индивидуальный предприниматель Фарион Жанна Анатольевна, свидетельство 61 006738119 от 28.12.2011, ИНН 616852390900, 344068, Ростовская обл, г.о. город Ростов-на-Дону, г Ростов-на-Дону, ул Евдокимова, д. 37д, кв. 121, тел.: (863)2454949**

Грузоотправитель: **Индивидуальный предприниматель Фарион Жанна Анатольевна, свидетельство 61 006738119 от 28.12.2011, ИНН 616852390900, 344068, Ростовская обл, городской округ город Ростов-на-Дону, Ростов-на-Дону г, Михаила Нагибина пр-кт, дом 33А/47, квартира 423, тел.: (863)2454949**

Покупатель: **ТОО «Intermax BSV», г. Алматы, 050043, Бостандыкский район, ул. Торайгырова 27, кв.2**

Грузополучатель: **ТОО «Intermax BSV», г. Алматы, 050043, Бостандыкский район, ул. Торайгырова 27, кв.2**

Основание: **Договор: Основной договор**

Способ доставки: **Самовывоз.**

Бесплатно доставляем грузы до терминала ТК в г. Ростове-на-Дону. Срок комплектации и доставки груза в транспортную компанию 2 рабочих дня, с момента готовности продукции к отгрузке.

№	Товары (работы, услуги)	Количество		Цена	Ставка НДС	Сумма НДС	Сумма	Срок отгрузки
1	ТМВ-610Р.00(-0,1-0,15МРа)М20х1,5.150С.1,5 Мановакуумметр общетехнический показывающий диам. 150 мм; тип ТМВ; серия 10; кт 1,5; корпус/кольцо: материал-сталь, цвет-черный; IP40; чувствительный элемент и штуцер - медный сплав; стекло-инструментальное; присоединение-радиальное; М20х1,5; -0,1-0,15МРа	1	шт.	1 515,00	Без НДС		1 515,00	7-10 раб. дней

Итого: **1 515,00**
Без налога (НДС) **-**
Всего к оплате: **1 515,00**

Всего наименований 1, на сумму 1 515,00 руб.
Одна тысяча пятьсот пятнадцать рублей 00 копеек

Руководитель _____ **Фарион Ж.А.**
расшифровка подписи

Бухгалтер _____ **Фарион Ж.А.**
расшифровка подписи

Менеджер _____ **Глотова Татьяна Александровна**
подпись расшифровка подписи

Уважаемые покупатели! Наша компания рада Вам предложить со склада в г. Ростове-на-Дону!

ЛАБОРАТОРНАЯ МЕБЕЛЬ Simple Pro , LOIP	ВИСКОЗИМЕТРЫ
КОЛБОНАГРЕВАТЕЛИ, ПЕРЕМЕШИВАЮЩИЕ УСТРОЙСТВА, БАНИ	СЕКУНДОМЕРЫ, ТАЙМЕРЫ

ОПЛАТА ДАННОГО СЧЕТА ЯВЛЯЕТСЯ СОГЛАСИЕМ С УСЛОВИЯМИ ПОСТАВКИ!

Условия поставки:

1.1. Срок действия предложения: 2 рабочих дней
2. Цена в предложении указана в рублях с учетом НДС 20%.
3. Цена твердая и действует в течении срока действия коммерческого предложения.
4. Условия оплаты: 100% предварительная оплата.
5. Условия доставки: Самовывоз со склада Поставщика; либо доставка ТК по договоренности
6. Гарантийный срок: 12 месяцев со дня продажи.

ЮГО-ЗАПАДНЫЙ БАНК ПАО СБЕРБАНК Г. РОСТОВ-НА-ДОНУ Банк получателя		БИК	046015602		
		Сч. №	30101810600000000602		
ИНН 616852390900	КПП	Сч. №	40802810852000000789		
Индивидуальный предприниматель Фарион Жанна Анатольевна, свидетельство 61 006738119 от 28.12.2011 Получатель		Вид оп.	01	Срок плат.	
		Наз. пл.		Очер. плат.	5
		Код		Рез. поле	
Назначение платежа					

№ 378 от 27 февраля 2023 г.

Поставщик: **Индивидуальный предприниматель Фарион Жанна Анатольевна, свидетельство 61 006738119 от 28.12.2011, ИНН 616852390900, 344068, Ростовская обл, г.о. город Ростов-на-Дону, г Ростов-на-Дону, ул Евдокимова, д. 37д, кв. 121, тел.: (863)2454949**

Грузоотправитель: **Индивидуальный предприниматель Фарион Жанна Анатольевна, свидетельство 61 006738119 от 28.12.2011, ИНН 616852390900, 344068, Ростовская обл, городской округ город Ростов-на-Дону, Ростов-на-Дону г, Михаила Нагибина пр-кт, дом 33А/47, квартира 423, тел.: (863)2454949**

Покупатель: **ТОО «Intermax BSV», г. Алматы, 050043, Бостандыкский район, ул. Торайгырова 27, кв.2**

Грузополучатель: **ТОО «Intermax BSV», г. Алматы, 050043, Бостандыкский район, ул. Торайгырова 27, кв.2**

Основание: **Договор: Основной договор**

Способ доставки: **Отгрузка ТК: ПЭК. До терминала: г.Алматы,ул.Каратаева 38б. Плательщик: ИП Фарион Жанна Анатольевна.**

Бесплатно доставляем грузы до терминала ТК в г. Ростове-на-Дону. Срок комплектации и доставки груза в транспортную компанию 2 рабочих дня, с момента готовности продукции к отгрузке.

№	Товары (работы, услуги)	Количество		Цена	Ставка НДС	Сумма НДС	Сумма	Срок отгрузки
1	Отборное устройство 16-200-ст.20-МП (15с54бк)	45	шт.	1 298,38	Без НДС		58 427,00	10-15 раб. дней

Итого: 58 427,00
Без налога (НДС) -
Всего к оплате: 58 427,00

Всего наименований 1, на сумму 58 427,00 руб.
Пятьдесят восемь тысяч четыреста двадцать семь рублей 00 копеек

Руководитель _____ **Фарион Ж.А.**
расшифровка подписи

Бухгалтер _____ **Фарион Ж.А.**
расшифровка подписи

Менеджер _____ **Прокопенко Оксана Александровна**
подпись расшифровка подписи

Уважаемые покупатели! Наша компания рада Вам предложить со склада в г. Ростове-на-Дону!

ЛАБОРАТОРНАЯ МЕБЕЛЬ Simple Pro , LOIP	ВИСКОЗИМЕТРЫ
КОЛБОНАГРЕВАТЕЛИ, ПЕРЕМЕШИВАЮЩИЕ УСТРОЙСТВА, БАНИ	СЕКУНДОМЕРЫ, ТАЙМЕРЫ
АНАЛИТИЧЕСКОЕ ОБОРУДОВАНИЕ	СУШИЛЬНЫЕ ШКАФЫ, СТЕРИЛИЗАТОРЫ, МУФЕЛЬНІ
СПЕКТРОФОТОМЕТРЫ, ФОТОКОЛОРИМЕТРЫ ТЕРМОМЕТРЫ, ПИРОМЕТРЫ	pH-метры, ИОНОМЕРЫ, КОНДУКТОМЕТРЫ
АРЕОМЕТРЫ	ОБЛУЧАТЕЛИ БАКТЕРИЦИДНЫЕ

ТОО "Лапп Казахстан"
010000, Республика Казахстан, г. Астана, район Сарыарка, пр.Абая, 13, БЦ " Искер" офис 708, 709
БИН: 140140023852
Тел.: +7 (7172) 47-61-44 sales@lappgroup.kz www.lappgroup.kz

Коммерческое предложение
№ 903 от 27 февраля 2023 г.

Контактное лицо: Айсулу
E-Mail: ais_88@inbox.ru
Тел:
Моб. тел: (7702) 280-49-21

Клиентская поддержка: Дьяконова Анастасия Михайловна
Тел.: +77172, 47-61-44, доб. 608
Факс:
E-Mail: sales.kz.lkz@lapp.com

Региональный менеджер: Каражанова Арайлым Сагинбековна
Тел.: +7 (702) 206-97-46
E-Mail: Arailym.Karazhanova@lappgroup.kz

Плательщик
ТОО «Intermax BSV»
БИН/ИИН: 070340005132
Республика Казахстан, г. Алматы, 050043, Бостандыкский район, ул. Торайгырова 27, кв.2
, в банке , БИК

Грузополучатель
ТОО «Intermax BSV»
БИН/ИИН: 070340005132
Республика Казахстан, г. Алматы, 050043, Бостандыкский район, ул. Торайгырова 27, кв.2
Подготовка сетей подпиточной воды систем теплоснажения водогрейными котлами,с установкой и обвязкойдополнительного оборудования(вакуумный деаэратор-2шт,подогреватели, насосное и вспомогательное оборудование) на Юго-восточной районной котельной по адресу: г.Алматы,ул.Каратаева 38б

Валюта документа KZT. КНП 710

№	Артикул	Товары (работы, услуги)	Количество		Цена без НДС	Сумма без НДС
1	312000001D	Провод H07V-K 1X4 YE/GN	180	м	632,08	113 774,40
	Срок поставки: 2-3 недели					

Итого без НДС: **113 774,40**
Сумма НДС: **13 652,93**
Вес нетто: 0 кг. **Всего на общую сумму:** **127 427,33**
Сто двадцать семь тысяч четыреста двадцать семь тенге 33 тиын

КОММЕРЧЕСКИЕ УСЛОВИЯ
1. Срок поставки актуален на день выставления Коммерческого предложения.
2. Коммерческое предложение действительно в течение 2-х дней.
3. О дополнительных требованиях к заказанной продукции, в том числе особые требования по длине, количеству и упаковке или специальных условиях поставки должно быть письменно извещено до оплаты счета.
4. Условие доставки: в стоимость продукции включены расходы по доставке ТОО "ДПД Казахстан".
5. Транспортирование товара (хранение) производится в крытых транспортных средствах (складах), исключающих воздействие прямых солнечных лучей, атмосферных осадков и пыли.
6. Отгрузка производится при 100% оплате товара (если иное не предусмотрено договором) после согласования точной даты и времени.

Создатель документа _____ **/Алиев Жанат Марданович/**
подпись расшифровка подписи

Внимание! Оплата данного счета договора означает согласие с условиями поставки товара.
Данный счет предназначен только для Юридических лиц РФ

ПРОЕКТИРОВАНИЕ, ПРОИЗВОДСТВО, МОДЕРНИЗАЦИЯ ГИДРОПРИВОДОВ, ГИДРОСТАНЦИЙ И НАСОСНЫХ АГРЕГАТОВ

НПП ГИДРОПРИВОД

ТОЧКА ПАО БАНКА "ФК ОТКРЫТИЕ" г. Москва Банк получателя		БИК	044525999
		Сч. №	30101810845250000999
ИНН 6671342807	КПП 667101001	Сч. №	40702810302500059999
ООО НПП "ГИДРОПРИВОД" Получатель			

№ 1837 от 28 февраля 2023 г.

Поставщик (Исполнитель) **ООО НПП "ГИДРОПРИВОД", ИНН 6671342807, КПП 667101001, 620146, Свердловская обл, г Екатеринбург, ул Начдива Онуфриева, д. 55, тел.: (343) 361-89-99, (343) 271-33-99, +7922 181-8-999**

Покупатель (Заказчик): **ТОО «IntermaxBSV»**

№	Код	Товары (работы, услуги)	Кол-во	Ед.	Цена	Сумма
1	0Д-00000248	Указатель потока УП 25	1	шт	7 500,00	7 500,00

Итого: 7 500,00
В том числе НДС: 1 250,00
Всего к оплате: 7 500,00

Всего наименований 1, на сумму 7 500,00 руб.
Семь тысяч пятьсот рублей 00 копеек

Руководитель _____ Оносов Д. В. **Бухгалтер** _____ Оносов Д. В.

Российская Федерация г. Екатеринбург Общество с ограниченной ответственностью НПП "ГИДРОПРИВОД" ИНН 6671342807 ОГРН 1116671002403

Оплатить не позднее 01.03.2023

Настоящий счет-договор является письменным предложением (офертой) Поставщика заключить Договор поставки, направляемый Покупателю в соответствии со статьями 432-444 Гражданского Кодекса РФ (далее - ГК). Договор поставки заключается путем принятия (акцепта) оферты Покупателем в установленном порядке (п.3, ст.438 ГК), что считается соблюдением письменной формы договора (п.3, ст. 434 ГК).
Условия оферты
Предметом настоящего счет-договора является поставка Товара, номенклатура и количество которого указаны в данном счет-договоре.
1) Срок отгрузки заказа: 1-3 дня после предоплаты, срок доставки заказа по г. Екатеринбургу согласовывается дополнительно
2) Счет-договор действителен к оплате в течение 3 банковских дней. Уведомление об оплате обязательно, при отсутствии уведомления Поставщик не гарантирует резервирование. В платежном поручении ссылка на номер счета с выделением НДС обязательна.
3) Оплата счет-договора означает согласие Покупателя с номенклатурой, ценой и сроками изготовления заказа. После оплаты товар обмену не подлежит.
4) Условия оплаты счет-договора: 100% предоплата. Оплата счет-договора третьими лицами, оплата без указания в платежном поручении номера счета, а также неполная (частичная) оплата счет-договора не допускается и не будет считаться акцептом настоящей оферты. Датой оплаты считается дата зачисления денежных средств на расчетный счет Поставщика.
5) Суммой настоящего договора является сумма за товар, указанный в счет-договоре.
6) Доставка товара осуществляется на условиях: самовывоз со склада Поставщика или силами транспортно-экспедиторской компании за счет Покупателя. Срок отгрузки и исполнения заказа указывается в рабочих днях в пункте 1 настоящего счет-договора. Право собственности на Товар и риск случайной гибели товара переходит к Покупателю в момент передачи Товара представителю Покупателя или в момент сдачи Товара - перевозчику.
7) Покупатель обязан принять оплаченный товар лично или через уполномоченного представителя. Передача товара осуществляется при предъявлении документа удостоверяющего личность и доверенности, оформленной в установленном порядке.
8) Любые споры, которые могут возникнуть между Поставщиком и Покупателем в связи с настоящей офертой, требуют соблюдения досудебного претензионного порядка, срок рассмотрение претензий 30 календарных дней. Если спор не урегулирован, все разногласия подлежат рассмотрению по месту нахождения Поставщика.
9) Настоящий Счет-договор составлен на 1 (одной) страницах.

Склад находится по адресу г. Екатеринбург, Ленинский район, Юго-Запад, Н. Онуфриева 55, (рядом с АЦ Краснолесье) при самовывозе со склада, необходимо уведомлять дополнительно, не менее чем за 2 часа для подготовки документов и комплектации заказа. Благодарим за сотрудничество!

Насосы шестеренные НШ
Насосы шестеренные Г11

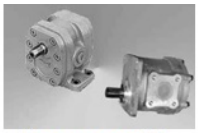
Электродвигатели АИР
Электродвигатели АДМЕ

Гидрораспределители 1РЕ
Гидрораспределители Р80

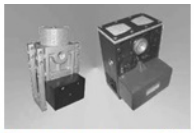
Пневмораспределители У71
Пневмораспределители В64

Гидромоторы МРФ
Насосы 50НС, 50НР Н403Е

Фильтры ФГМ
Фильтры сетчатые

Қазахстан
Республикасы
"Снаб-СМ Сервис"
ЖАУАПКЕРШІЛІГІ
ШЕКТЕУЛІ
СЕРІКТЕСТІГІ

Снаб СМ
СЕРВИС

Республика Казахстан
"Снаб-СМ Сервис"
ТОВАРИЩЕСТВО С
ОГРАНИЧЕННОЙ
ОТВЕТСТВЕННОСТЬЮ

РК, ЮКО, 160013, г.Шымкент, ул. Тимирязева, 128.
Тел.: 8 705 643 32 73
e-mail:
snab_sm@list.ru
snab_sm2011@mail.ru

21февраля2023г.

Коммерческое предложение:

ТОО «Снаб-СМ Сервис» благодарит Вас за обращение в нашу компанию. Высылаем Вам ценовое предложение по Вашему запросу:

ЛЕБЕДКА РЫЧАЖНАЯ ТРОСОВАЯ TOR МТМ 1600 1,6 Т L=20М

(Арт.11216)

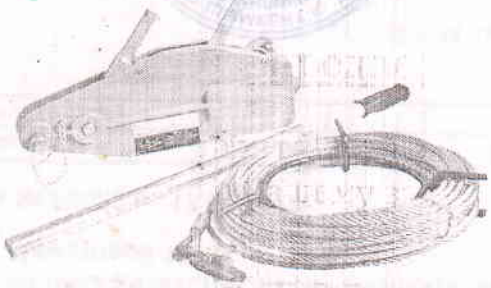

ХАРАКТЕРИСТИКИ

Основные	
Грузоподъемность, т	1,6
Усилие, кг	42
Тяговое усилие на рычаге, Н	441
Шаг продвижения каната, мм	55
Диаметр троса, мм	11
Длина троса, м	20
Длина рукоятки, мм	1200
Размеры	
Габариты, мм	545x97x286
Глубина упаковки, мм	545
Ширина упаковки, мм	286
Высота упаковки, мм	97

Производитель	
Производитель	TOR
Страна производства	Китай
Родина бренда	Россия

ЦЕНА: 162 297 Тенге.

На все оборудование ТОО «Снаб-СМ Сервис» дает гарантию 12 месяцев.

Предложение действительно в течение 7рабочих дней.

С уважением менеджер по продажам Осокин Артём

ЖАУАПКЕРШІЛІГІ ШЕКТЕУЛІ СЕРІКТЕСТІГІ СНАБ-СМ СЕРВИС ДЛЯ ДОГОВОРОВ И ДОКУМЕНТОВ ШЫМКЕНТ Қ. РЕСПУБЛИКА КАЗАХСТАН ШЫМКЕНТ Қ. РЕСПУБЛИКАСЫ

ТОО Торговый Дом « ЭЛЕКТРОЦЕНТР»
010016, Республика Казахстан, г. Нур-Султан, ул. Жетіген,39
Тел.: +7 (7172) 738-316, 738-317, www.electrocentre.kz,
e-mail: electrocentre@yandex.ru

Официальный дистрибьютор ЗАО «DKC», ООО «ТК «Световые Технологии», ООО ТПК «ВАРТОН»

Сборка электрощитового оборудования (Legrand, ABB, Schneider, EKF)

Исх. №87 от 15.02.2023г

ТОО "Intermax BSV"

В ответ на Ваш запрос для применения в проекте «Подготовка сетевой подпиточной воды систем теплоснабжения водогрейными котлами, с установкой и обвязкой дополнительного оборудования (вакуумный деаэратор-2 шт, подогреватели, насосное и вспомогательное оборудование) на Юго-восточной районной котельной по адресу: г. Алматы, Бостандыкский р-н, ул. Каратаева 38б.Автоматизация тепломеханических решений Деаэратор» и составления проектно-сметной документации сообщаем о возможности поставки электротехнической продукции по следующим ценам:

№	По запросу	Предлагаемый вариант	Код	Кратность	Ед. изм	Кол-во	Цена с НДС, тг	Сумма, тг
1	**10. Шкаф деаэраторной этажерки ШДЭ в составе**							
1.1	Сборный металлический шкаф (1400x800x400)	Комплект шкафа CQE, с дверью и задней панелью, 1400 x 800 x 400 мм	R5CQE 1484	1	ШТ	1	409 882,00	409 882,00
1.2	Монтажная плата	Монтажная плата, для шкафов DAE/CQE 1400 x 800 мм	R5PCE1480	1	ШТ	1	55 160,00	55 160,00
1.3	Боковые панели	Панели боковые, для шкафов CQE 1400 x 400мм, 1 упаковка - 2шт.	R5LE1442	1	УП	1	50 074,00	50 074,00
1.4	Фиксаторы цоколя к полу	Комплект пластин для УСТАРЕВШИХ цоколей R5ZE к полу, 1 упаковка - 4шт.	R5KFP01	1	УП	1	80 999,00	80 999,00
1.5	Стандартная ручка	Комплект замка, для DAE/CQE, большая ручка, двойная бородка 3мм	R5CE202	1	ШТ	1	23 100,00	23 100,00
1.6	DIN-petixa OMEGA 3AF 35x15x1,5mm	Дин-рейка перфорированная OMEGA 3AF, 35x15мм.	02150	20	М	20	4 618,00	92 360,00
1.7	Проходные клеммные зажимы серые ном.сеч.2,5мм2 (0,2-4)	CBC.2GR(Ex), проходной зажим серый 2,5 кв.мм	ZCBC02GR	120	ШТ	360	359,00	129 240,00
1.8	Зажимы с держателем предох-ля серые ном.сеч.4мм2 (0,2-6)	Держатель предохранителя. 4 кв. мм, серый	ZSF900GR	70	ШТ	70	2 229,00	156 030,00
1.9	Торцевой изолятор	CBC.2-10/PTGR, торцевой изолятор серый на CBC2-10	ZCB061GR	50	ШТ	300	279,00	83 700,00
1.10	Торцевой изолятор	SFR/PTGR, торцевой изолятор, серый	ZSF701GR	25	ШТ	25	572,00	14 300,00
1.11	Концевой фиксатор 8мм	BTO, торцевой упор	ZBT007	25	ШТ	25	523,00	13 075,00
1.12	Перемычка винтовая 5-и полюсная для зажима	PM20/5, 5-и полюсная собранная перемычка	ZPM205	25	ШТ	50	2 240,00	112 000,00

1.13	Перемычка винтовая 5-и полюсная для зажима	PM40/5, 5-и полюсная собранная перемычка	ZPM405	25	ШТ	50	2 594,00	129 700,00
1.14	Идентификационная плата для групп зажимов	TIM идентификационная плата для групп зажимов	ZTIM02	10	ШТ	10	1 971,00	19 710,00
1.15	Перфорированный короб 40х40 мм	Короб перфорированный, серый RL6 40х40	01134RL	40	М	40	1 942,00	77 680,00
1.16	Крышка для перфорированного короба мм	Крышка для перфорированного короба RL 40мм.	00703RL	50	М	50	774,00	38 700,00
1.17	Перфорированный короб 60х40 мм	Короб перфорированный, серый RL6 60х40	01135RL	16	М	16	2 282,00	36 512,00
1.18	Крышка для перфорированного короба мм	Крышка для перфорированного короба RL 60мм.	00704RL	50	М	50	1 242,00	62 100,00
1.19	Фиксатор кабеля для короба 40х40	Фиксатор кабеля для короба RL6 40	05204RL	70	ШТ	70	200,00	14 000,00
1.20	Фиксатор кабеля для короба 60х40	Фиксатор кабеля для короба RL6 60	05206RL	50	ШТ	50	200,00	10 000,00
1.21	Стяжка кабеля	Стяжка кабеля для короба TR1-EN 40-80	01024	100	ШТ	100	664,00	66 400,00
1.22	Фиксатор короба	Фиксатор RL DUCTAFIX RL4 для короба	06502RL	1000	ШТ	1000	34,00	34 000,00
1.23	Фиксатор короба	Фиксатор RL DUCTAFIX RL6 для короба	06511RL	500	ШТ	500	45,00	22 500,00
1.24	Инструмент для фиксатора	Инструмент FIXO RL4 для фиксатора RL4	06500RL	1	ШТ	1	34 253,00	34 253,00
1.25	Инструмент для фиксатора	Инструмент FIXO RL6 для фиксатора RL6	06501RL	1	ШТ	1	34 253,00	34 253,00
1.26	Рейка для фиксации кабеля 800мм	Рейки для фиксации кабеля, для шкафов DAE/CQE Ш=800мм, 1 упаковка - 2шт.	R5PAC80	1	УП	50	56 494,00	2 824 700,00
1.27	Наконечники-гильзы с изолиров-м фланцем на сечение 1мм2	Наконечник-гильза 6 мм с изолир.фланцем 1,00 кв.мм красный (НШВИ)	2ART504KR	100	ШТ	100	20,00	2 000,00
1.28	Наконечники-гильзы с изолир-м фланцем на сечение 1,5мм2	Наконечник-гильза 8 мм с изолир.фланцем 1,50 кв.мм черный (НШВИ)	2ART505	500	ШТ	500	16,00	8 000,00
1.29	Клеммные колодки соед-ные на DIN-рейку 13х5,3мм, 2х6мм	Клеммная колодка соединительная 1р 15х5,3мм. цвет зелёный	T1615	10	ШТ	10	3 892,00	38 920,00
1.30	Индикатор со светодиодом зеленый, 2208	Сигнальный индикатор со встроенным диодом 220В, зеленый	ALIL2L220	10	ШТ	10	4 748,00	47 480,00
1.31	Маркировочная табличка ABTN8 снят с производства	Комплект маркировочный для кнопок/индикаторов под отверстие 22 мм.	MKPB22	6	ШТ	6	1 746,00	10 476,00
1.32	Светильник с розеткой люминесцентный 8Вт 220-240В	Люминесцентный светильник 8 Вт, с 2-мя розетками, 220 В	R5LAS08	1	ШТ	1	78 444,00	78 444,00
1.33	Концевой выключатель дверной	Концевой выключатель (дверной), однофазный, без кабеля и силовогоразъёма, 2 Н.З. контакта	R5MC01	1	ШТ	1	37 090,00	37 090,00
1.34	Термостат для вентиляции 230В, 0...+60°С R5THV02	Термостат с регулируемым диапазоном температуры 0…+60°С, NO-контакт	~~R5THV2~~	1	ШТ	1	10 851,00	10 851,00
1.35	Вентилятор с фильтром 2308, 45/50 м3/ч R5KV12230	Вентилятор с фильтром ЭМС 45/50 м3/ч, 230 В, 150х150 мм, IP54	R5KV122301	1	ШТ	1	82 918,00	82 918,00
1.36	Вентиляционная решетка 150х150 мм	Вентиляционная решетка с фильтром RF 150х150 мм, IP54	R5RF12	1	ШТ	1	7 249,00	7 249,00
1.37	Карман для документов пластиковый	Карман для документации, пластиковый	R5A32	1	ШТ	1	9 258,00	9 258,00
1.38	Суппорт под розетку на DIN-рейку	Суппорт под розетку BRAVA на DIN рейку, цвет серый RAL 7035	54840	30	ШТ	30	1 034,00	31 020,00

1.39	Кабельные хомуты бесцветные	Хомут P6.6 стандартный, белый, 3,6x140 (новый аналог 25209SR)	25209	100	ШТ	200	12,00	2 400,00
1.40	Стандартные монтажные базы самоклеющиеся	Монтажная база двойная самоклеящаяся, белая, 19x19 (новый аналог 25467SR)	25467	100	ШТ	100	47,00	4 700,00
1.41	Маркировочная лента	Лента маркировочная, 38,1x279,4мм.	LB20962	25	ШТ	25	3 530,00	88 250,00
1.42	Маркировочная таблички для маркировки кабеля, тип С	Маркировочная табличка, белая, 40,3x20,5	2104292	100	ШТ	100	111,00	11 100,00
1.43	Маркер черный 0, 7мм	Перманентная шариковая ручка 0,7мм черный	UP1F	5	ШТ	5	4 126,00	20 630,00
1.44	Система маркировки для кл. зажимов CNU/8/030	CNU/8/51 символ "0", вертикальная ориентация	ZN0008	500	ШТ	500	29,00	14 500,00
		ИТОГО по шкафу						**5 129 714,00**
2	**Шкаф деаэраторной этажерки ШДЭ в составе**							
2.1	Сборный металлический шкаф (1400x800x400)	Комплект шкафа CQE, с дверью и задней панелью, 1400 x 800 x 400 мм	R5CQE 1484	1	ШТ	1	409 882,00	409 882,00
2.2	Монтажная плата	Монтажная плата, для шкафов DAE/CQE 1400 x 800 мм	R5PCE1480	1	ШТ	1	55 160,00	55 160,00
2.3	Боковые панели	Панели боковые, для шкафов CQE 1400 x 400мм, 1 упаковка - 2шт.	R5LE1442	1	УП	1	50 074,00	50 074,00
2.4	Фиксаторы цоколя к полу R5ZE842	Комплект пластин для УСТАРЕВШИХ цоколей R5ZE к полу, 1 упаковка - 4шт.	R5KFP01	1	УП	1	80 999,00	80 999,00
2.5	Стандартная ручка	Комплект замка, для DAE/CQE, большая ручка, двойная бородка 3мм	R5CE202	1	ШТ	1	23 100,00	23 100,00
2.6	DIN-petixa OMEGA 3AF 35x15x1,5mm	Дин-рейка перфорированная OMEGA 3AF, 35x15мм.	02150	20	М	20	4 618,00	92 360,00
2.7	Проходные клеммные зажимы серые ном.сеч.2,5мм2 (0,2-4)	CBC.2GR(Ex), проходной зажим серый 2,5 кв.мм	ZCBC02GR	120	ШТ	360	359,00	129 240,00
2.8	Зажимы с держателем предох-ля серые ном.сеч.4мм2 (0,2-6)	Держатель предохранителя. 4 кв. мм, серый	ZSF900GR	70	ШТ	70	2 229,00	156 030,00
2.9	Торцевой изолятор	CBC.2-10/PTGR, торцевой изолятор серый на CBC2-10	ZCB061GR	50	ШТ	300	279,00	83 700,00
2.10	Торцевой изолятор	SFR/PTGR, торцевой изолятор, серый	ZSF701GR	25	ШТ	25	572,00	14 300,00
2.11	Концевой фиксатор 8мм	BTO, торцевой упор	ZBT007	25	ШТ	25	523,00	13 075,00
2.12	Перемычка винтовая 5-и полюсная для зажима	PM20/5, 5-и полюсная собранная перемычка	ZPM205	25	ШТ	50	2 240,00	112 000,00
2.13	Перемычка винтовая 5-и полюсная для зажима	PM40/5, 5-и полюсная собранная перемычка	ZPM405	25	ШТ	50	2 594,00	129 700,00
2.14	Идентификационная плата для групп зажимов	TIM идентификационная плата для групп зажимов	ZTIM02	10	ШТ	10	1 971,00	19 710,00
2.15	Перфорированный короб 40x40 мм	Короб перфорированный, серый RL6 40x40	01134RL	40	М	40	1 942,00	77 680,00
2.16	Крышка для перфорированного короба мм	Крышка для перфорированного короба RL 40мм.	00703RL	50	М	50	774,00	38 700,00
2.17	Перфорированный короб 60x40 мм	Короб перфорированный, серый RL6 60x40	01135RL	16	М	16	2 282,00	36 512,00
2.18	Крышка для перфорированного	Крышка для перфорированного короба	00704RL	50	М	50	1 242,00	62 100,00

	короба мм	RL 60мм.						
2.19	Фиксатор кабеля для короба 40х40	Фиксатор кабеля для короба RL6 40	05204RL	70	ШТ	70	200,00	14 000,00
2.20	Фиксатор кабеля для короба 60х40	Фиксатор кабеля для короба RL6 60	05206RL	50	ШТ	50	200,00	10 000,00
2.21	Стяжка кабеля	Стяжка кабеля для короба TR1-EN 40-80	01024	100	ШТ	100	664,00	66 400,00
2.22	Фиксатор короба	Фиксатор RL DUCTAFIX RL4 для короба	06502RL	1000	ШТ	1000	34,00	34 000,00
2.23	Фиксатор короба	Фиксатор RL DUCTAFIX RL6 для короба	06511RL	500	ШТ	500	45,00	22 500,00
2.24	Инструмент для фиксатора	Инструмент FIXO RL4 для фиксатора RL4	06500RL	1	ШТ	1	34 253,00	34 253,00
2.25	Инструмент для фиксатора	Инструмент FIXO RL6 для фиксатора RL6	06501RL	1	ШТ	1	34 253,00	34 253,00
2.26	Рейка для фиксации кабеля 800мм	Рейки для фиксации кабеля, для шкафов DAE/CQE Ш=800мм, 1 упаковка - 2шт.	R5PAC80	1	УП	50	56 494,00	2 824 700,00
2.27	Наконечники-гильзы с изолиров-м фланцем на сечение 1мм2	Наконечник-гильза 6 мм с изолир.фланцем 1,00 кв.мм красный (НШВИ)	2ART504 KR	100	ШТ	100	20,00	2 000,00
2.28	Наконечники-гильзы с изолир-м фланцем на сечение 1,5мм2	Наконечник-гильза 8 мм с изолир.фланцем 1,50 кв.мм черный (НШВИ)	2ART505	500	ШТ	500	16,00	8 000,00
2.29	Клеммные колодки соед-ные на DIN-рейку 13х5,3мм, 2х6мм	Клеммная колодка соединительная 1р 15х5,3мм. цвет зелёный	T1615	10	ШТ	10	3 892,00	38 920,00
2.30	Индикатор со светодиодом зеленый, 2208	Сигнальный индикатор со встроенным диодом 220В, зеленый	ALIL2L220	10	ШТ	10	4 748,00	47 480,00
2.31	Маркировочная табличка ABTN8 снят с производства	Комплект маркировочный для кнопок/индикаторов под отверстие 22 мм.	MKPB22	6	ШТ	6	1 746,00	10 476,00
2.32	Светильник с розеткой люминесцентный 8Вт 220-240В	Люминесцентный светильник 8 Вт, с 2-мя розетками, 220 В	R5LAS08	1	ШТ	1	78 444,00	78 444,00
2.33	Концевой выключатель дверной	Концевой выключатель (дверной), однофазный, без кабеля и силовогоразъёма, 2 Н.З. контакта	R5MC01	1	ШТ	1	37 090,00	37 090,00
2.34	Термостат для вентиляции 230В, 0...+60°С	Термостат с регулируемым диапазоном температуры 0…+60°С, NO-контакт	~~R5THV2~~	1	ШТ	1	10 851,00	10 851,00
2.35	Вентилятор с фильтром 2308, 45/50 м3/ч R5KV12230	Вентилятор с фильтром ЭМС 45/50 м3/ч, 230 В, 150х150 мм, IP54	R5KV 122301	1	ШТ	1	82 918,00	82 918,00
2.36	Вентиляционная решетка 150х150 мм	Вентиляционная решетка с фильтром RF 150х150 мм, IP54	R5RF12	1	ШТ	1	7 249,00	7 249,00
2.37	Карман для документов пластиковый	Карман для документации, пластиковый	R5A32	1	ШТ	1	9 258,00	9 258,00
2.38	Суппорт под розетку на DIN-рейку	Суппорт под розетку BRAVA на DIN рейку, цвет серый RAL 7035	54840	30	ШТ	30	1 034,00	31 020,00
2.39	Кабельные хомуты бесцветные	Хомут Р6.6 стандартный, белый, 3,6х140 (новый аналог 25209SR)	25209	100	ШТ	200	12,00	2 400,00
2.40	Стандартные монтажные базы самоклеющиеся	Монтажная база двойная самоклеящаяся, белая, 19х19 (новый аналог 25467SR)	25467	100	ШТ	100	47,00	4 700,00
2.41	Маркировочная лента	Лента маркировочная, 38,1х279,4мм.	LB20962	25	ШТ	25	3 530,00	88 250,00
2.42	Маркировочная таблички для маркировки кабеля, тип С	Маркировочная табличка, белая, 40,3х20,5	2104292	100	ШТ	100	111,00	11 100,00

2.43	Маркер черный 0, 7мм	Перманентная шариковая ручка 0,7мм черный	UP1F	5	ШТ	5	4 126,00	20 630,00
2.44	Система маркировки для кл. зажимов CNU/8/030	CNU/8/51 символ "0", вертикальная ориентация	ZN8000	500	ШТ	500	29,00	14 500,00
		ИТОГО по шкафу						**5 129 714,00**

1. **Цены указаны с доставкой до объекта на дату КП.**
2. **Продукция ДКС поставляется кратно упаковкам.**
3. **Сроки поставки предоставляются по запросу.**
4. **Данное предложение не является основанием для оплаты и обязательством поставки**

Главный специалист СТ
Онуфриенко Маргарита
Тел. +7 707 555 6062,+7 7172 738-316
+7 701 385 4693(WattsApp)

Образец заполнения платежного поручения

ТОЧКА ПАО БАНКА "ФК ОТКРЫТИЕ" Г. МОСКВА Банк получателя		БИК	044525999		
		Сч. №	30101810845250000999		
ИНН 9729134009	КПП 771501001	Сч. №	40702810901500014296		
ООО "АБОВЯН ТЕХНОЛОДЖИ" Получатель		Вид оп.	01	Срок плат.	
		Наз. пл.		Очер. плат.	5
		Код	3К2302АТУТ 0000160003	Рез. поле	
Оплата по заказу клиента №УТ-16 Назначение платежа					

№ УТ-16 от 21 февраля 2023 г.

Поставщик: **ООО "АБОВЯН ТЕХНОЛОДЖИ", ИНН 9729134009, КПП 771501001, 127495, Россия, г. Москва, Дмитровское шоссе, д. 124А кв. 31, тел.: +7(499)755-54-51**

Покупатель: **ТОО "Intermax BSV", Бостандыкский район, ул. Торайгырова 27, кв.2, тел.: 8-777-307-01-45**

№	Товары (работы, услуги)	Количество		Цена	Сумма
1	Блок управления Б5130-4274-УХЛ4 IP00 Т.р.120-160А	2	шт.	37 800,00	75 600,00
2	Блок управления Б5430-2674 УХЛ4 Т.р.2,5-4А 1,1; 1,5 кВт IP00	2	шт.	4 500,00	9 000,00
3	Блок управления Б5430-2274-УХЛ4 IP00 Т.р.1,0-1,6А	1	шт.	4 500,00	4 500,00

Итого: 89 100,00

Без налога (НДС) -

Всего наименований 3, на сумму 89 100,00 RUB

Восемьдесят девять тысяч сто рублей 00 копеек

СРОК ИЗГОТОВЛЕНИЯ 4-5 Р/Д, С МОМЕНТА ПОСТУПЛЕНИЯ Д/С НА Р/С!!!
ДОСТАВКА ДО ТК ДЕЛОВЫЕ ЛИНИИ В Г. МОСКВЕ БЕСПЛАТНО. (г. Алматы)

Руководитель _____ **Абовян А. С.**
подпись расшифровка подписи

Бухгалтер _____ **Абовян А. С.**
подпись расшифровка подписи

Менеджер _____
подпись расшифровка подписи

БАРНАУЛЭНЕРГОМАШ

Общество с ограниченной ответственностью
БАРНАУЛЬСКИЙ ЭНЕРГОМАШИНОСТРОИТЕЛЬНЫЙ ЗАВОД
656063, Алтайский край, Барнаул, пр-т Космонавтов, 16Г
www.bemz.pro / 8 (800) 550-58-88 / info@bemz.pro

Региональный менеджер
Кубышкина Марина
kmv@saem.pro
8-929-347-4444

Директору
ТОО "Intermax BSV"
Н.Б. Горовой
Тел./факс: 8-777-307-01-45

Уважаемая Наталья Борисовна!

Рассмотрев Ваш запрос на поставку энергетического оборудования, сообщаем, что наша компания имеет возможность изготовить и осуществить поставку данной продукции на следующих условиях:

КОММЕРЧЕСКОЕ ПРЕДЛОЖЕНИЕ №274/02/23 от 28.02.2023 г.

№ п/п	Наименование оборудования	Ед. изм.	Кол-во	Цена, руб.	Сумма, руб.
1	Водоподогреватель ВВП-20-426х4000 (латунь)	шт.	2	1 041 000,00	2 082 000,00
2	Комплект крепежных элементов (гайка, болты, прокладки)	шт.	2	11 600,00	23 200,00
3	Переход Ду 426х325 исп.2	шт.	2	73 400,00	146 800,00
4	Калач ДУ 426 исп.1	шт.	1	115 400,00	115 400,00
	Итоговая стоимость:				**2 367 400,00**

Стоимость продукции указана с учетом транспортных расходов до г. Алматы, РК.
Срок поставки продукции составит: 30-40 рабочих дней.
Порядок оплаты продукции: 50% - авансовый платеж, 50% - по факту готовности оборудования к отгрузке.

Настоящее предложение действительно до 14.03.2023 г.

Генеральный директор
ООО "БАРНАУЛЭНЕРГОМАШ" _____ /Бердинских М.С./

Общество с ограниченной ответственностью «Барнаульский Энергомашиностроительный завод» БЭМЗ ОГРН 1112225005661 ИНН 2221190900 Алтайский край, г. Барнаул

 торговый дом АВТОМАТИКА

Контрольно-измерительные приборы, лабораторное и промышленное оборудование
www.ТД-Автоматика.РФ

Коммерческое предложение № 4409 от 1 марта 2023 г.

Поставщик: **Общество с ограниченной ответственностью "Торговый Дом "Автоматика"**
ИНН 6731035472, КПП 673101001, 214020, Смоленская обл, Смоленск г, Шевченко ул, дом 86Б, тел.: +7 (4812) 209-310, факс : +7 (4812) 61-17-75

Покупатель:
, , тел.: (702) 280-49-21

Конт. лицо: Айсулу, тел.: (702) 280-49-21, (747) 762-36-39

№	Номенклатура	Кол-во	Ед.	Цена	Сумма	Срок изготовл. (дней)
1	Е854ЭЛ-(0-5А)-220ВУ-В-х-х преобразователь измерительный	2	шт	7 625,03	15 250,06	25-45

Итого: **15 250,06**
Сумма НДС:
Всего наименований 1, на сумму: **15 250,06 руб.**

Пятнадцать тысяч двести пятьдесят рублей 06 копеек

Для примера. Уточнить полную маркировку.

Порядок расчетов: предоплата 100% Способ отгрузки: ТК "Деловые линии" с оплатой при получении
**** Реальный срок поставки зависит от состояния производства и склада на момент размещения заказа, и может быть значительно сокращен относительно срока изготовления, указанного в табличной части.***
***** Бесплатная доставка до терминала транспортной компании в пункте отправления!***
****** Цены действительны только при покупке всех товаров предложения.***

Генеральный директор **Аршанинов Андрей Иванович**

Ответственный менеджер: **Фазлиева Виктория Владимировна**

Тел.: **(4812) 209310, доб. 112** Моб. тел.: **(919) 042-99-29** E-mail: **m12@td-automatika.ru**