Ведомость основных комплектов рабочих чертежей

Обозначение	Наименование	Примеч.
АС-1	Ведомость рабочих чертежей основного комплекта АС	
АС-2	Общие данные (начало)	
АС-3	Общие данные (продолжние)	
АС-4	Общие данные (окончание)	
АС-5	Фасад А-Б; 1-2; Б-А; 2-1.	
АС-6	План на отм. ±0,000. Спецификация заполнение проемов. Монолитный сердечник МС-1.	
АС-7	Разрез 1-1, 2-2.	
АС-8	План фундаментов. Спецификация конструктивных элементов	
АС-9	Монолитная перемычка Прм-1.	
АС-10	Ведомость полов. Ведомость отделки помещений	
АС-11	План балок покрытия.	
АС-12	План кровли	
АС-13	Схема расположения элементов козырька К-1; Спецификация элементов	
АС-14	Схема расположения элементов кровли. Разрез 1-1. Узлы 1, 2, 3.	
АС-15	Спецификация элементов кровли.	
АС-16	Крыльцо КР-1.	

1

Взамен инв.N

Подпись и дата

инв.Nподл.

Изм.	Кол	Лист	N.Док	Подпись	Дата	03-06-2023 АС		
						"Реконструкция водораспределительного сооружения села Тандай Баксайского сельского округа Махамбетского района Атырауской области"		
Проверил		Турустаев О.			23.09	Котельная	Стадия	Лист	Листов
Н.контр		Шекеев Д. Б.			23.09		РП	1	13
						Ведомость основных комплектов рабочих чертежей	ТОО "Redline Pro" г.Шымкент 2023г	

Ведомость основных комплектов рабочих чертежей

Обозн.		Наименование
АС	Архитектурно-строительная часть	
ВК	Водоснабжение и канализация	
ЭО	Электротехническая часть	

Ведомость спецификаций

Обозн.	Наименование	Примечание
АС-2	Спецификация заполнения проемов.	
АС-4	Спецификация конструктивных элементов.	
АС-5	Спецификация монолитных перемычек.	
АС-7	Спецификация элементов покрытия.	
АС-9	Спецификация элементов козырька. К-1.	
АС-11	Спецификация элементов кровли.	
АС-12	Спецификация элементов крыльца. Кр-1.	

Ведомость ссылочных и прилагаемых документов

Обозначение	Наименование	Примечание
1	2	3
СН РК 5.01-02-2013	Основания зданий и сооружений.	
СНиП 5.03.34-2005	Бетонные и железобетонные конструкции	
СНиП РК 5.02-02-2010	Каменные и армокаменные конструкции	
СН РК 3.02-37-2013	Крыши и кровли.	
СП РК 2.03-30-2017	Строительство в сейсмических районах	
СН РК 2.02-01-2014	Пожарные безопасности зданий и сооружений	
Сер. 1.141.1-28с в. 1.	Плиты перекрытия железобетонные много-пустотные армированные сетками из стали класса AIII для строительства жилых и общественных зданий в районах в районах сейсмичностью 7,8 и 9 баллов.	
Сер. 2.130-6с в. 1.	Узлы стен жилых и общественных зданий возводимых в районах сейсмичностью 7, 8 и 9 баллов	
ГОСТ 11214-86.	Окны для жилых и общественных зданий	
ГОСТ 14624-84	Двери деревянные для призводственных зданий	

Объемно - планировочные показатели

п/п	Наименование	Ед. изм.	Показатели
1	Количество этажей	эт.	1
2	Строительный объем	м3	55,9
3	Площадь застройки	м2	14,6
4	Расчетная площадь	м2	6,97
5	Общая площадь	м2	6,97

Согласовано

Взам. инв.N

Подп. дата

Инв.N подл.

Рабочий проект : "Реконструкция водораспределительного сооружения села Тандай Баксайского сельского округа Махамбетского района Атырауской области",разработан в соответствии с действующими на территории РК нормами и правилами и предусматривает мероприятия, обеспечивающие взрыво-пожаро-безопасность и исключающие вредные воздействия на окружающую среду и воздушный бассейн, а так же предупреждающие чрезвычайные ситуации природного и техногенного характера.

Главный инженер проекта: Турсынкулов Б.

Изм.	Кол	Лист	N.Док	Подпись	Дата
Проверил		Турустаев О.			23.09
Н.контр		Шекеев Д. Б.			23.09

03-06-2023 АС

"Реконструкция водораспределительного сооружения села Тандай Баксайского сельского округа Махамбетского района Атырауской области"

Котельная

Стадия	Лист	Листов
РП	2	

Общие данные (начало)

ТОО "Redline Pro"
г.Шымкент 2023г

АРХИТЕКТУРНО-СТРОИТЕЛЬНЫЕ РЕШЕНИЯ.

Здание водопроводной насосной станции представляет собой одноэтажное кирпичное здание прямоугольной формы, с размерами в осях 3.0 х 3.0 м.
Несущими элементами являются продольные стены толщиной 380мм.
Здание запроектировано из следующих конструктивных элементов:
Фундаменты - ленточные монолитные железобетонные из бетона кл. В 15
Наружные и внутренние стены выполнены из обожженного глиняного кирпича марки КОРПо 1НФ/100/2.0/50 по ГОСТ 530-2012 на цем.песчаном растворе М50.
Покрытие - деревянные балки
Окна дереянные ГОСТ 11214-2003, двери деревянные ГОСТ 14624-84
Перемычки - монолитные железобетонные из бетона кл. В15
Кровля- металлочерепица марки "Классик" по деревянным стропилам и обрешеткам
Утеплитель- минвата у=125кг/м3 толщ. 100мм
Отмостка- асфальтобетонная, шириной 1000 мм с уклоном от стены
Полы- линолеум

ОБЩИЕ УКАЗАНИЯ

1. За относительную отметку 0.000 принято абсолютная отметка -19,25 отметка здании водопроводной насосной станции.
2. Работы по устройству монолитных бетонных и железобетонных конструкций выполняется в соответствии с требованиями СНиП 5.03.34-2005" Бетонные и железобетонные конструкции монолитные".
3. Все бетонные и железобетонные конструкции заглубленные в грунт выполняется из бетона кл. В15 по водопроницаемости W4, на сульфатостойком цементе.
4. Под всеми монолитными бетонными и железобетонными конструкциями выполнять бетонные подготовки из бетона кл. В 3.5 толщиной 100мм по

Ввиду близкого залегания уровня подземных вод от поверхности земли выполняется искусственное основание - «подушку» из крупнообломочного грунта (укладку из карьерного камня «валуны» толщиной 1,0 м до упора), используя галечниковый грунт с песчаным заполнителем до 25 %. А также послойно уплотненная подушка из галечникового грунта с песчаным заполнителем 30%, толщиной 1.0 м с послойным уплотнением тяжелыми катками слоями не более 20см, при оптимальной влажности, до плотности уплотненного грунта 1,70т/м. При этом оптимальная влажность принимается равной влажности на границе раскатывания.

При этом оптимальная влажность принимается равной влажности на границе раскатывания.
Размер подготовки принять больше размеров подошвы конструкции на 100мм с каждой стороны.

5. Боковые поверхности всех конструкции соприкасающиеся с грунтом обмазать горячим битумом за 2 раза.
6. На отметке -0.030 выполнить горизонтальную гидроизоляцию из цементно-песчаного раствора состава 1:2 толщиной 30 мм.
7. Землянные работы и основание под фундаменты выполнять в соответствии с требованием СН РК 5.01-02-2013 " Основания зданий и сооружений ".
8. Монтаж сборных железобетонных конструкций вести в соответствии с требованием СНиП 5.03.34-2005 " Бетонные и железобетонные конструкции сборные ".

						03-06-2023 АС			
Изм.	Кол	Лист	N.Док	Подпись	Дата	"Реконструкция водораспределительного сооружения села Тандай Баксайского сельского округа Махамбетского района Атырауской области"			
Проверил		Турустаев О.			23.09	Котельная	Стадия	Лист	Листов
Н.контр		Шекеев Д. Б.			23.09		РП	3	
						Общие данные (продолжение)	ТОО "Redline Pro" г.Шымкент 2023г		

Взам. инв. N | Подпись и дата | Инв. N подл.

АНТИСЕЙСМИЧЕСКИЕ МЕРОПРИЯТИЕ

Антисейсмические мероприятие выполнены в соответствии с требованиями СП РК 2.03-30-2017 "Строительство в сейсмических районах"

В углах сопряжения стен в кладку уложить арматурные сетки СГ с шагом 700мм по высоте.

В уровнях перекрытия и покрытия выполнить антисейсмические пояса вместе с перекрытиями и покрытиями из монолитного железобетона с непрерывным армированием.

Противопожарные мероприятия.

Противопожарные мероприятия решены в соответствии с требованиями
СН РК 2.02-01-2014 "Пожарная безопасность зданий и сооружений";
СН РК 3.02-07-2014 "Общественные здания и сооружения".
Двери на путях эвакуации открываются наружу.
Отделочные материалы, применяемые в проекте, должны иметь сертификат качества, в обязательном порядке согласованный с Госпожинспекцией и санэпидстанцией.
Деревянные элементы подлежат антисептированию и окраске влагостойким и антипиреновым составом.

Антикоррозионные мероприятия.

Рабочий проект разработан в соответствии с требованиями
СН РК 2.01-01-2013 "Защита строительных конструкций от коррозии".
Закладные детали покрыть слоем цементно-песчаного раствора толщиной 10мм.
Защитный слой арматуры монолитных конструкций соответствует требованиям СНиП РК 5.03.34-2005 "Бетонные и железобетонные конструкции".
Все открытые металлические поверхности и конструкции, соединительные элементы и закладные детали окрашиваются масляными красками за 2 раза.
В конструкциях чердачной кровли древесина подвергается пропитке антипиренами.

Охрана труда на строительной площадке.

До начала строительно-монтажных работ объект обязательно должен быть и обеспечен проектной документацией по безопасному производству работ.
Разработка вопросов по охране труда осуществляется в проекте производства работ (ППР).
Вопросы охраны труда должны быть обеспечены в строгом соответствии со СН РК 1.03-05-2011г. "Охрана труда и техника безопасности в строительстве."

Внимание!

1. Перед началом производства работ получить разрешение на строительство в городском ГАСК (государственном архитектурно-строительном контроле).
2. Заключить договор на ведение авторского надзора.
3. Любые отклонения от проекта своевременно согласовывать с представителями авторского надзора.
4. К строительным работам допускаются строительные организации или кооперативы, имеющие лицензию на право строительства в сейсмических районах.

						03-06-2023 АС			
						"Реконструкция водораспределительного сооружения села Тандай Баксайского сельского округа Махамбетского района Атырауской области"			
Изм.	Кол	Лист	N.Док	Подпись	Дата				
Проверил		Турустаев О.			23.09	Котельная	Стадия	Лист	Листов
Н.контр		Шекеев Д. Б.			23.09		РП	4	
						Общие данные (окончание)	ТОО "Redline Pro" г.Шымкент 2023г		

Взам. инв.№ | Подл. и дата | Инв.№ подл.

Фасад А-Б

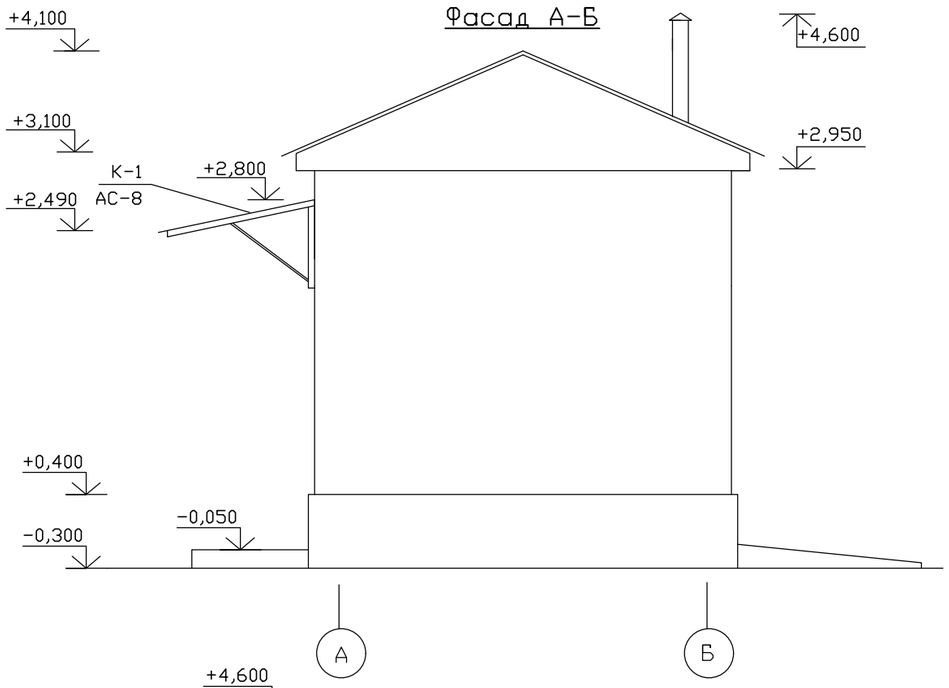

Фасад 1-2

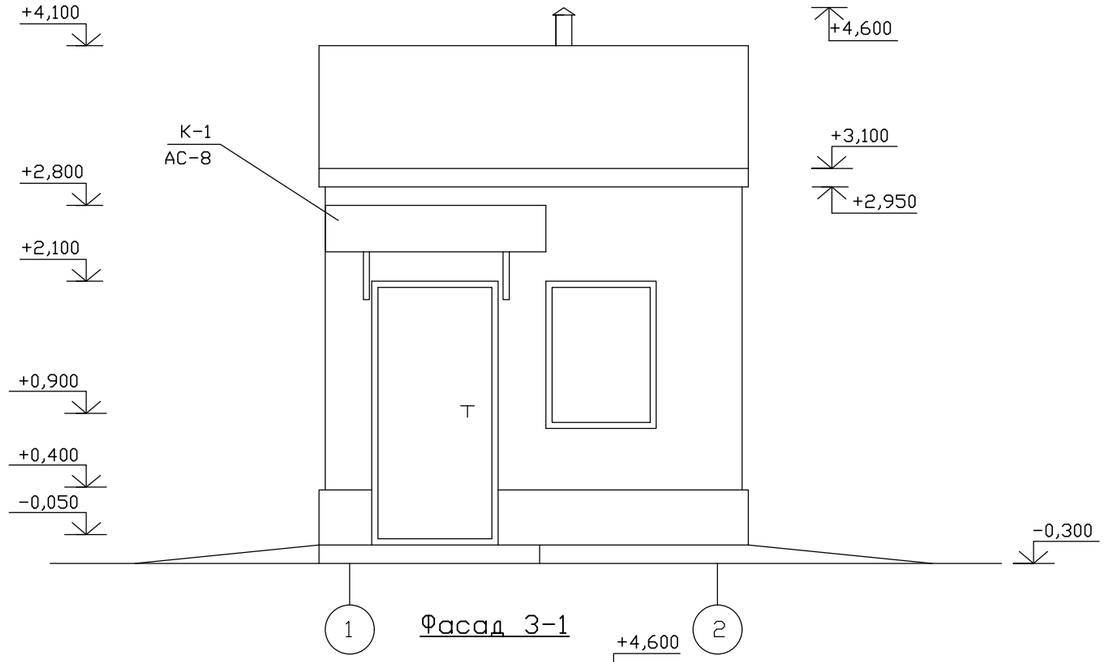

Фасад Б-А

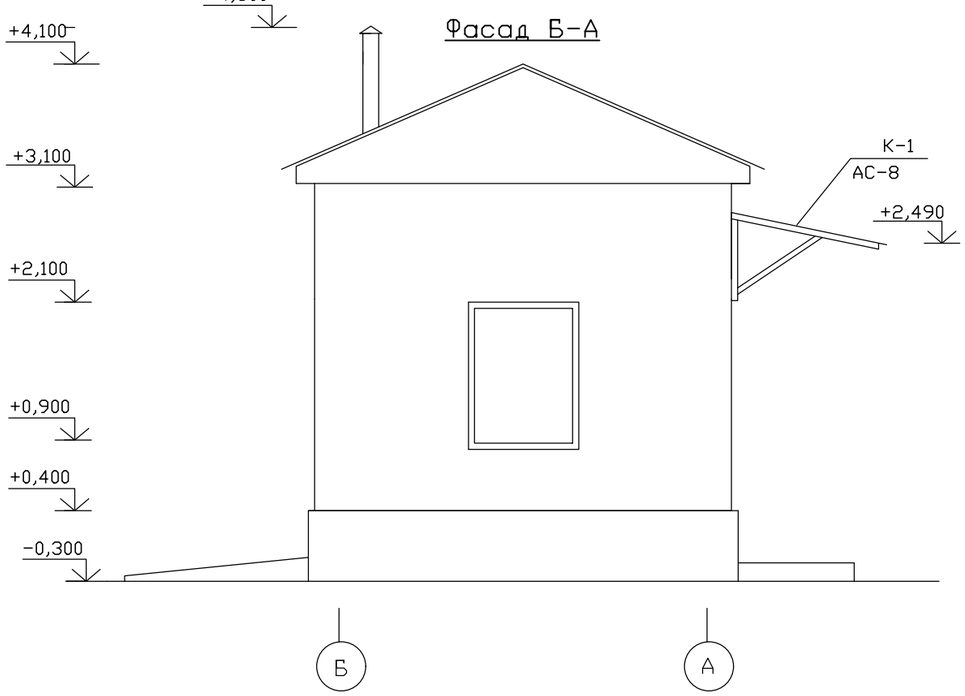

Фасад 3-1

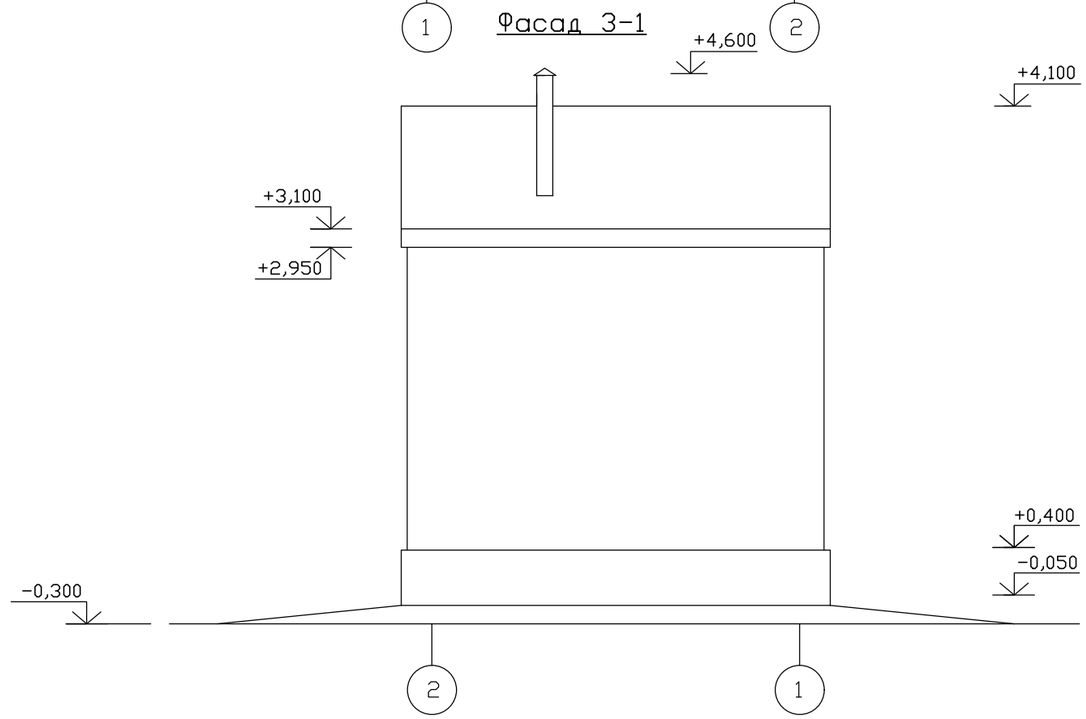

1. Данный лист смотреть совместно с листом АС-2

Ведомость отделки фасадов

Элемент	Вид отделки	Колер.	Кол-во.
Цоколь	Штукатура цементно-песчаным раствором		8,6 м2
Стены	Штукатура цементно-песчаным раствором с последующей известковой окраской.		30,9 м2

Изм.	Кол	Лист	N.Док	Подпись	Дата	03-06-2023 АС		
						"Реконструкция водораспределительного сооружения села Тандай Баксайского сельского округа Махамбетского района Атырауской области"		
Проверил		Турустаев О.			23.09	Котельная	Стадия	Лист	Листов
Н.контр		Шекеев Д. Б.			23.09		РП	5	
						Фасад А-Б; 1-2; Б-А; 2-1.	ТОО "Redline Pro" г.Шымкент 2023г	

Взамен инв.N

Подпись и дата

инв.Nподл.

План на отм. ±0,000

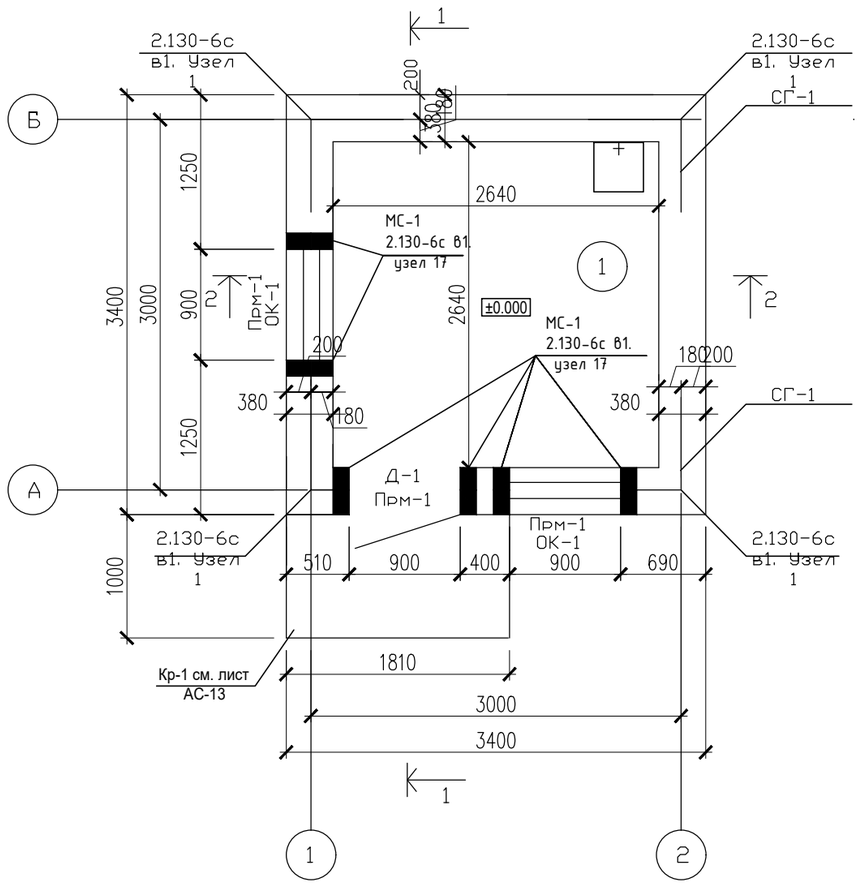

МС – 1

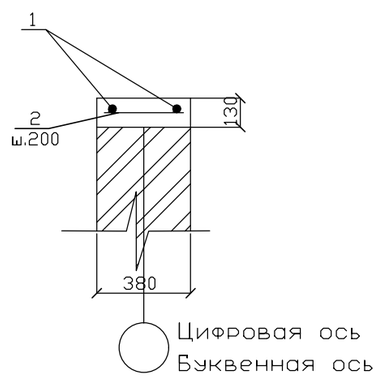

Экспликация помещений

Номер помещения	Наименование	Площадь м2	Кат. помещения
1	Комната охраника	6,97	

Спецификация заполнения проемов

Поз.	Обозначение		Кол. шт.		Масса ед. кг
ОК-1	ГОСТ 11214-2003	ОС 12-9	2		
ПД-1	ГОСТ 17280-79	Доска подоконная ПД10-25	2		
Д-1	ГОСТ 24698-81*	ДГ 21-9	1		

Спецификация конструктивных элементов.

Поз.	Обозначение		Кол. шт.		Масса ед. кг
1	2	3	4	5	6
		МС-1	6	4.84	29.04
1	ГОСТ 5781-91	⌀10AIII L=3000	2	1.851	3,7кг
2	ГОСТ 5781-91	⌀6AI L=320	16	0.071	1,14кг.
		Материалы			
		Бетон кл.В 15 м3	6	0.15	0.9

1. За отм. 0,000 принят уровень чистого пола здания, что соответствует отметке 5
по генплану.
Наружные стены выполнены из кирпича марки КОРПо 1НФ/100/2,0/50 ГОСТ 530-2012.
2. Горизонтальное армирование выполнить в соответствии с серией 2.130-6с в.1, уз
7. Расход сетки 42,20 п.м.(сг-1)
3. Простенки обрамлены монолитными сердечниками из бетона кл.В15. Монолитные сердечники МС-1 выполнить
по серии 2.130-6с в.1, узел 17.
4. Площади помещений взяты с учетом вычета штукатурки.
5. Данный лист см.совместно с листами АС-1, 3.

03-06-2023 АС

Изм.	Кол	Лист	N.Док	Подпись	Дата
Проверил		Турустаев О.			23.09
Н.контр		Шекеев Д. Б.			23.09

"Реконструкция водораспределительного сооружения села Тандай Баксайского сельского округа Махамбетского района Атырауской области"

Котельная

Стадия	Лист	Листов
РП	6	

План на отм. ±0,000.
Спецификация заполнение проемов.
Монолитный сердечник МС-1.

ТОО "Redline Pro"
г.Шымкент 2023г

Взамен инв.N | Подпись и дата | инв.Nпод.л.

Разрез 1-1

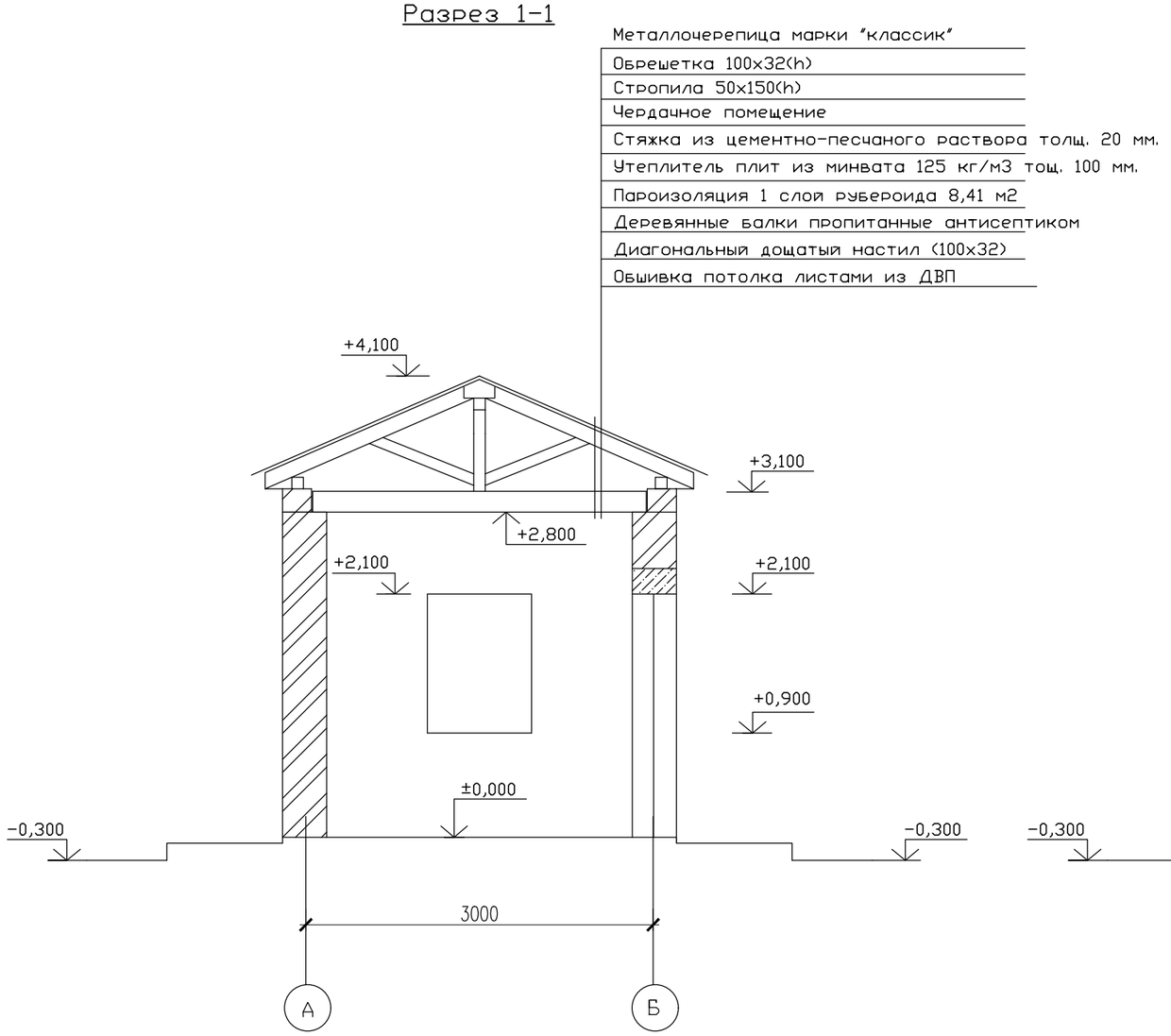

Разрез 2-2

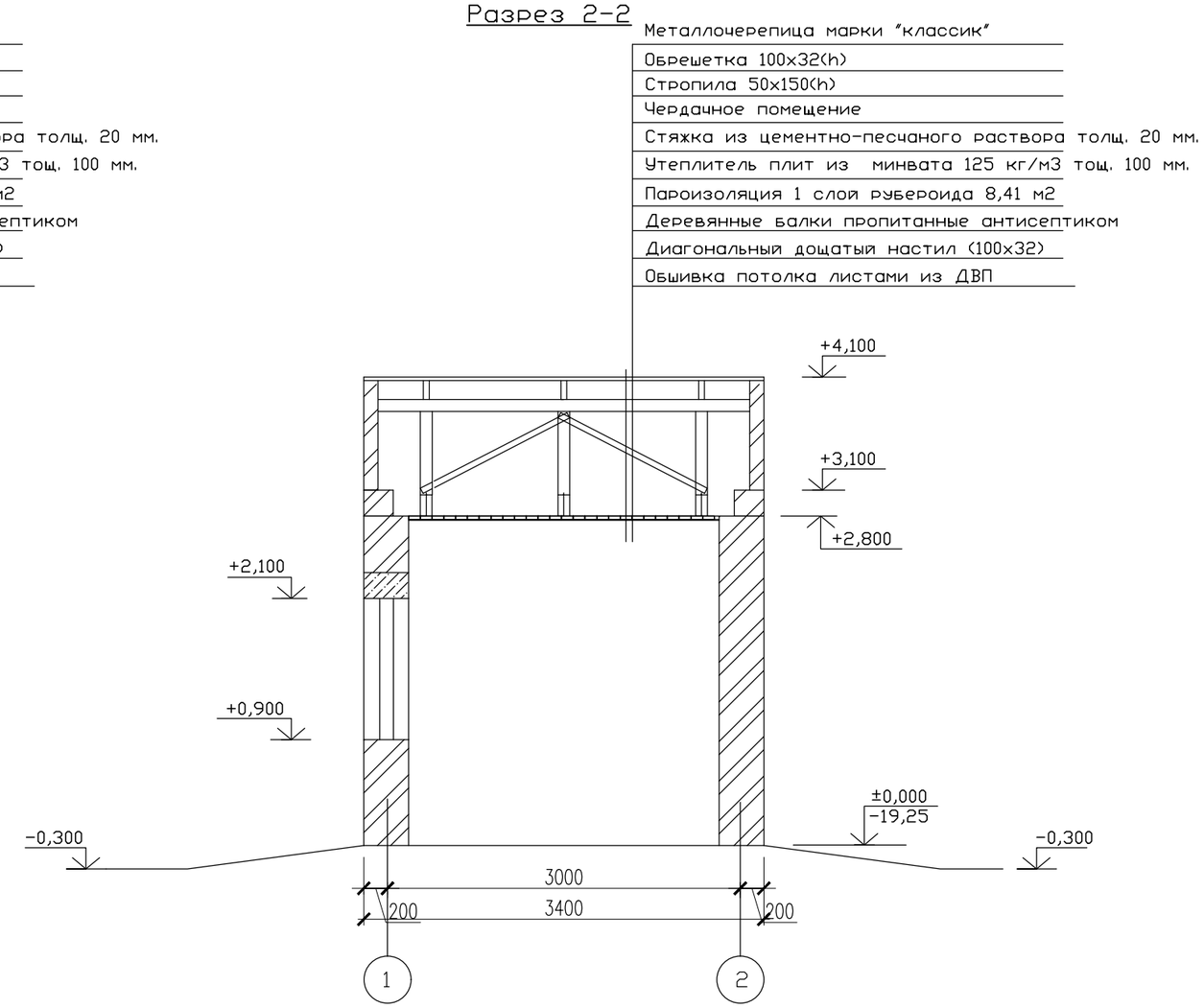

1. Данный лист смотреть совместно с листом АС-2, 8.

						03-06-2023 АС		
Изм.	Кол	Лист	N.Док	Подпись	Дата	"Реконструкция водораспределительного сооружения села Тандай Баксайского сельского округа Махамбетского района Атырауской области"		
Проверил		Турустаев О.			23.09	Котельная	Стадия	Лист	Листов
Н.контр		Шекеев Д. Б.			23.09		РП	7	
						Разрез 1-1. Разрез 2-2	ТОО "Redline Pro" г.Шымкент 2023г		

ование

ование

Взамен инв.N

Подпись и дата

инв.Nподл.

План фундамента ФЛ-1

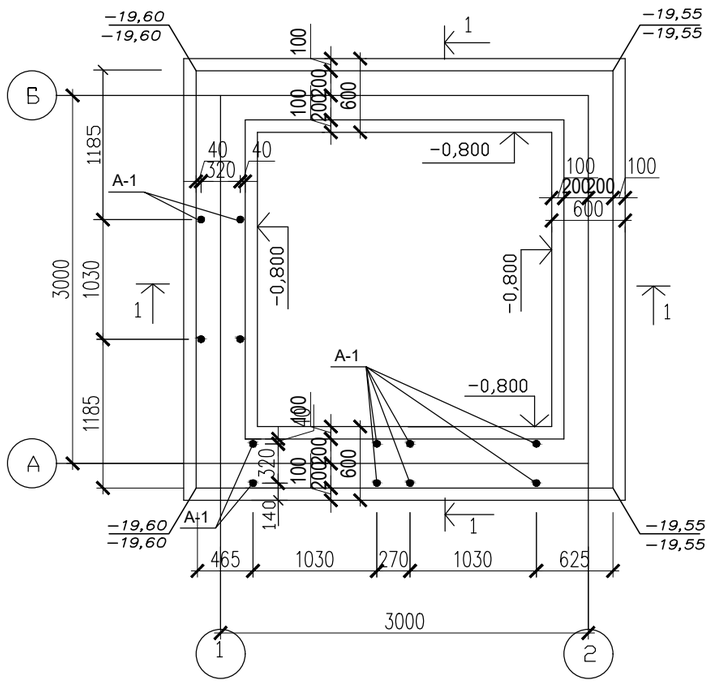

Анкер А-1

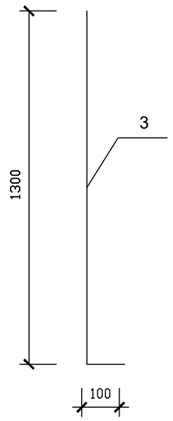

Сечение 1-1

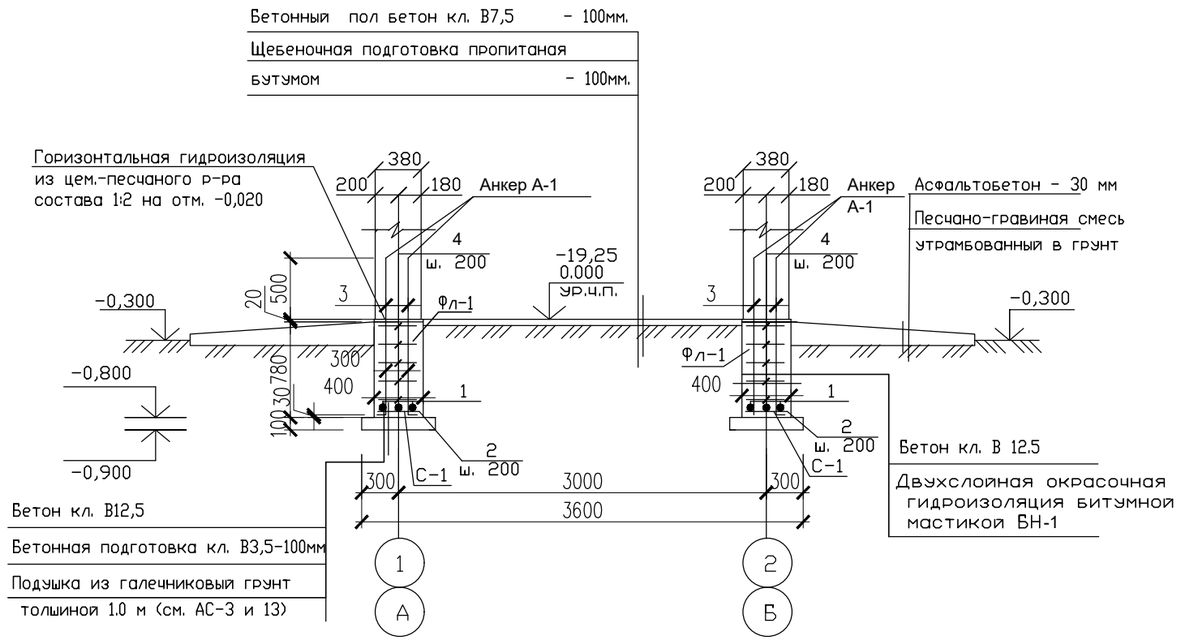

Спецификация конструктивных элементов

Марка Поз.	Обозначение	Наименование	Кол. во.	Масса ед,кг	Примечание
		Монолитный ленточный фундамент Фл-1:			
		Сетка С-1: п.м.	12	3.5	42.0кг.
		Сетка С-1: (расход на 1 п.м.)			
1	ГОСТ 5781-91	ø12 AIII L=1000	3	0,888	2.67кг.
2	ГОСТ 5781-91	ø8 AI L=350	6	0,138	0,83кг.
		Материалы			
		Бетон кл. В 15 W4 м3	3,84		
		Бетон кл. В 3,5 м3	0,72		
		Анкер А-1			
3	ГОСТ 5781-91	ø10 AIII L=1300	12	0,80	9.63кг.
4	ГОСТ 5781-91	ø6 AI L=300	30	0.067	2.00кг.

Сетка С-1

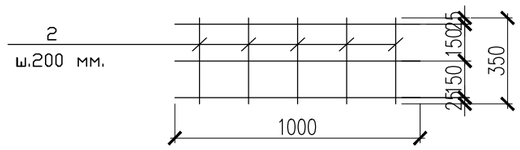

1. За условную отметку 0.000 принят уровень пола здания что соответствует абсолютной отметке по генплану - −19.25
2. Данный лист смотреть совместно с листом АС-2
3. Монолитные конструкции выполнять в соответствии с требованиями СН РК 5.03-07-2013
4. Все конструкции выполнять на сульфатостойком портландцементе.

Изм.	Кол	Лист	N.Док	Подпись	Дата	03-06-2023 АС			
						"Реконструкция водораспределительного сооружения села Тандай Баксайского сельского округа Махамбетского района Атырауской области"			
Проверил		Турустаев О.			23.09	Котельная	Стадия	Лист	Листов
Н.контр		Шекеев Д. Б.			23.09		РП	8	
						План фундаментов Спецификация конструктивных элементов	ТОО "Redline Pro" г.Шымкент 2023г		

Взамен инв.N | Подпись и дата | инв.Nподл.

Монолитные перемычки

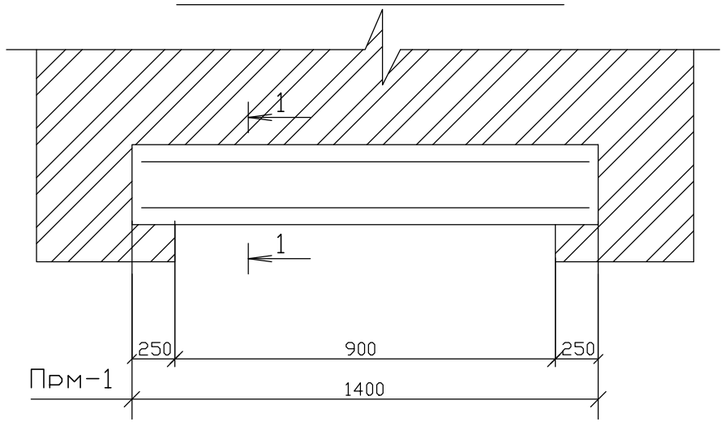

Спецификация монолитных перемычек

Поз.	Обозначение		Кол. шт.		Масса ед. кг
1	2	3	4	5	6
		Прм-1	3		
1	ГОСТ 5781-91	ø12AIII L=1350	4	0.87	3,5кг.
2	ГОСТ 5781-91	ø6AI L=1140	6	0.253	1,52кг.
		Бетон кл. В15 м3	0,10		

1-1

(для Прм-1, 2, 4)

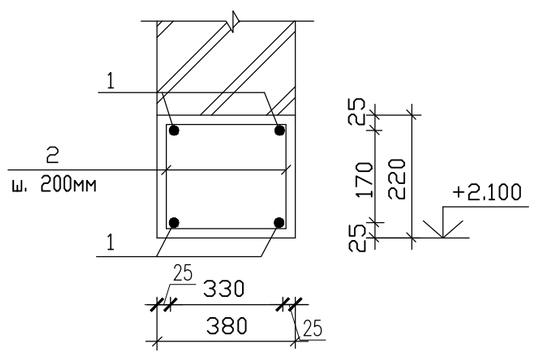

Поз. 2

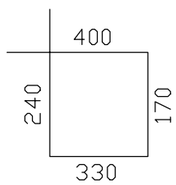

1. Монолитные перемычки замаркированы на листе АС-2
2. Бетонные работы вести в соответствии с указаниями СНиП 5.03.34-2005. "Бетонные и ж/б конструкции"
3. Монолитные перемычки армируются вязанными каркасами при помощи отожженой проволоки 1,5-2,0 мм.
4. Снятие опалубки производить после достижения бетоном 70% проектной
5. Данный лист смотреть совместно с листом АС-1, 2.

Изм.	Кол	Лист	N.Док	Подпись	Дата	03-06-2023 АС		
						"Реконструкция водораспределительного сооружения села Тандай Баксайского сельского округа Махамбетского района Атырауской области"		
Проверил		Турустаев О.			23.09	Котельная	Стадия	Лист	Листов
Н.контр		Шекеев Д. Б.			23.09		РП	9	
						Монолитные перемычки Прм-1-Прм-4.	ТОО "Redline Pro" г.Шымкент 2023г	

Взамен инв.N

Подпись и дата

инв.Nподл.

Ведомость отделки помещений

Наименование или номер помещения	Потолок		Стены или перегородки		Примечание
	Площадь, м2	Вид отделки	Площадь, м2	Вид отделки	
1	6,97	Общивка ДВП Масляная окраска за 2раза	25,60	Штукатурка известково-песчанным раствором Известковая окраска за 2 раза	
			0,36	"экран" у раковины из глазурованной плитки размером 0,6х0,6(h)	

Экспликация полов

Номер помещения	Тип пола	Схема пола или тип пола по серии 2.244-1	Данные элементов пола и их толщина, мм	Площадь, м2
1	Л	Деталь 225 Серия 2.244-1 выпуск 6	Линолеум на теплозвукоизолирующей подоснове, ГОСТ 18180-80 Прослойка из быстротвердеющей мастики на водостойких вяжущих Стяжка из цементно-песчаного раствора М150 - 20 мм Подстилающий слой бетон кл. В7,5 - 80 мм. Уплотнение грунта гравием толщ, 100мм,	6,97

1. Устройство полов выполнить с плинтусами.
2. Данный лист см. совместно с АС-2.

Изм.	Кол	Лист	N.Док	Подпись	Дата	03-06-2023 АС		
						"Реконструкция водораспределительного сооружения села Тандай Баксайского сельского округа Махамбетского района Атырауской области"		
Проверил		Турустаев О.			23.09	Котельная	Стадия	Лист	Листов
Н.контр		Шекеев Д. Б.			23.09		РП	10	
						Ведомость полов. Ведомость отделки помещений	ТОО "Redline Pro" г.Шымкент 2023г	

Взамен инв.N

Подпись и дата

инв.Nподл.

План балок покрытия.

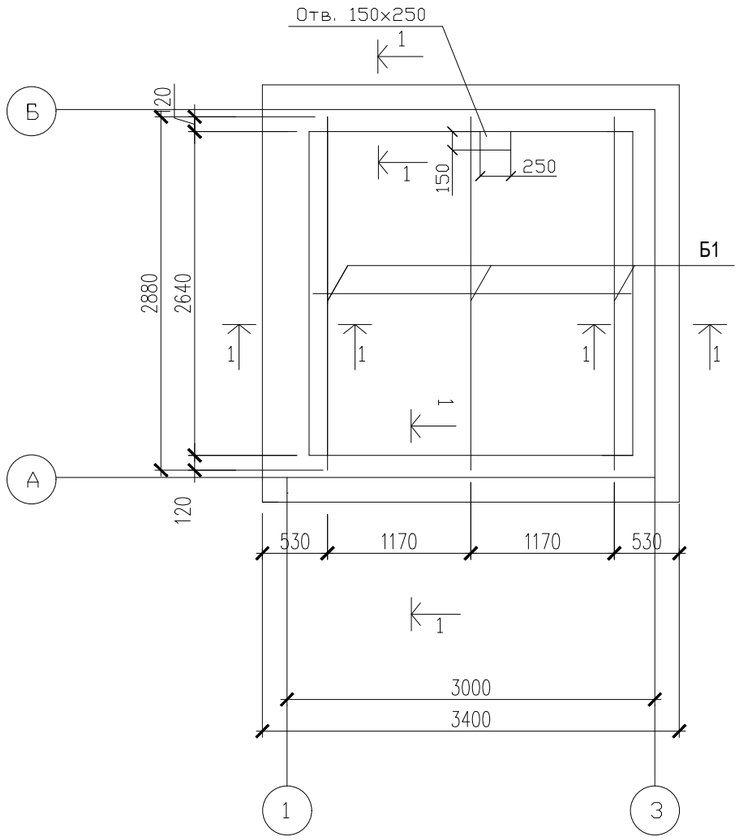

Спецификация расхода материалов

Марка поз.	Обозначение	Наименование	Кол-во	Масса ед, кг	Примечан
		Покрытия			
Б1	ГОСТ 8486-86*Е	Балка 2(50х180) L= 2800мм	3	0,05 м3	0,15 м3
Анк-1	ГОСТ 5781-91	ø 12AIII L=500мм	6	0,444	2,7 кг
		Антисейсмопояс			
1	ГОСТ 5781-91	ø10 AIII L=13600мм	2	8,391	16.785кг
2	ГОСТ 23279-85	ø6 AI L=330мм	72	0,073	5.28кг
		Бетон кл В15 М3	0.78		
		Цем. песчанная стяжка (раствор М150),	8,41	м2	
		Утеплитель плита из минватны толщ. 100мм,	8,41	м2	
		Пароизоляция (1 слой - рубероид),	8,41	м2	
		Диагональн. дощатый настил (100х32)	0,32	м3	
		Обшивка потолка листами из ДВП,	6,80	м2	

Анк-1

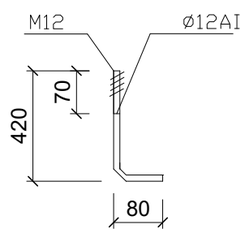

Сечение 1-1

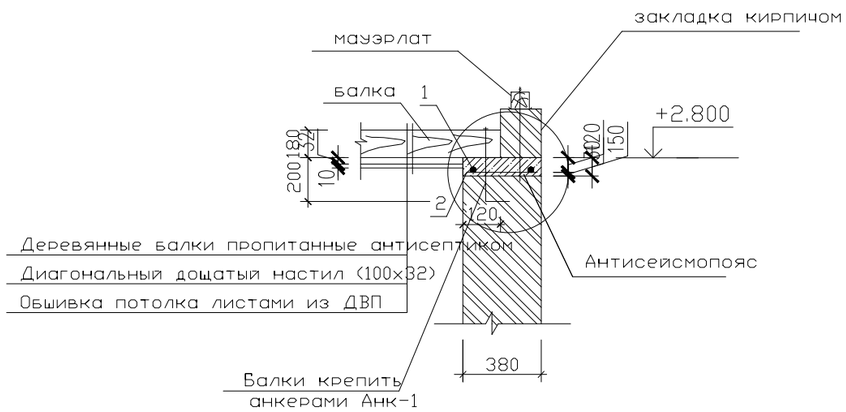

1. Отверстие 150х250мм выполнить по месту в пределах пустоты методом расверловки
2. Данный лист смотреть совместно с листом АС-2, 4.

Изм.	Кол	Лист	N.Док	Подпись	Дата	03-06-2023 АС			
						"Реконструкция водораспределительного сооружения села Тандай Баксайского сельского округа Махамбетского района Атырауской области"			
Проверил		Турустаев О.			23.09	Котельная	Стадия	Лист	Листов
Н.контр		Шекеев Д. Б.			23.09		РП	11	
						План балок покрытия.	ТОО "Redline Pro" г.Шымкент 2023г		

Взамен инв.N | Подпись и дата | инв.Nподл.

План кровли

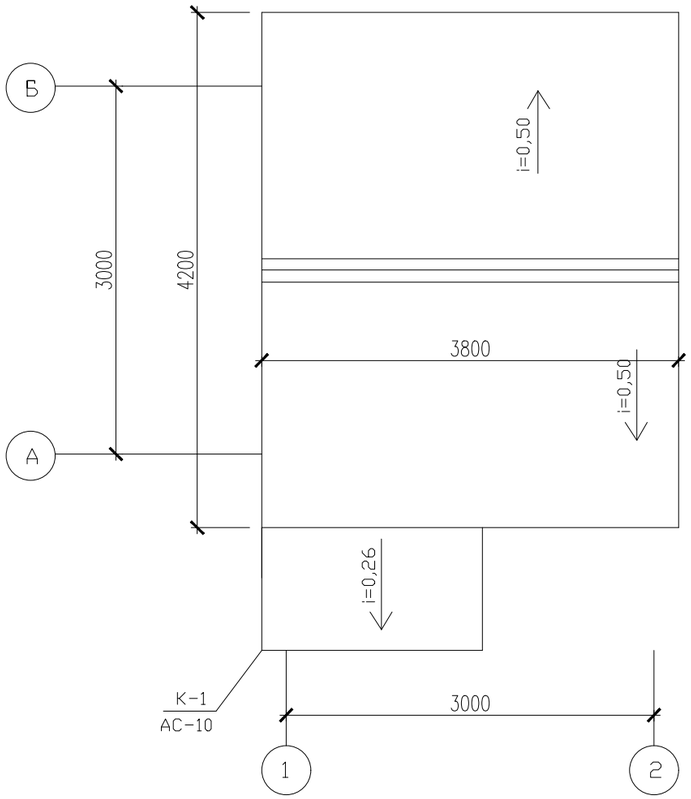

Указания по производству работ

Обрешетка под листы металлочерепицы выполняется из антисептированных досок сечением 32х100мм с шагом 300мм.

Монтаж листов металлочерепицы начинается с торцевых участков на двускатной крыше, а на шатровой крыше листы устанавливают и крепят от самой высокой точки ската по обе стороны.

Монтаж кровельных листов можно начинать как с левого, так и с правого торца. Край листа устанавливают по карнизу и крепят с выступом от карниза на 40мм. Профильные листы крепят самонарезающими винтами с восьмигранной головкой с уплотнительной шайбой, которые ввинчивают в прогиб волны профиля под поперечной волной перпендикулярно к листам. Используются, как правило, винты размерами 4,5х19мм и 4,8х25,35мм. На каждый 1м2 профиля устанавливать 7 самонарезающих винтов, учитывая, что по краю лист крепится только в каждой второй волне.

В местах продольных нахлестов листов металлочерепицу рекомендуется скреплять между собой при помощи самонарезающих винтов размером 4,5(4,8)х19мм с шагом через одну волну.

В местах нахлеста листов металлочерепицы по длине рекомендуется обеспечить "перехлест" листов не менее 200мм. Конек крыши должен закрываться коньковыми элементами после установки всех рядовых листов металлочерепицы и закрепления уплотнительной прокладки. Коньковые элементы должны закрепляться самонарезающими винтами на каждой второй профильной волне.

Для безопасной эксплуатации крыши необходимо установить лестницы. Лестницы на крыше крепят шурупами сквозь лист к обрешетке.

Обрешетку следует укладывать сверху на свободно уложенный на стропила гидропароизоляционный материал для обеспечения вентиляции под кровельными листами(между гидроизоляционным материалом и металлочерепицей) и предотвращения конденсата с нижней стороны кровельного листа.

Для хорошей вентиляции гидропароизоляция делается так, чтобы струя холодного воздуха беспрепятственно могла пройти от карниза под конек крыши. Вентиляционные отверстия устраиваются в самом высоком месте кровли.

Для придания кровли законченного вида и надежной многолетней эксплуатации необходимо смонтировать специальные дополнительные конструктивные элементы: карнизные и коньковые планки; уплотнительные профили и мастики; крепежные детали-самонарезающиеся шурупы и гвозди; лестницы и элементы безопасности.

Общая площадь кровли - 16,0 м2.

1. Данный лист смотреть совместно с листами АС-10, 11, 12.
2. Деревянные конструкции обработать антиперенами и антисептиками в соответствии с требованиями СН РК 2.01-01-2013.

						03-06-2023 АС		
						"Реконструкция водораспределительного сооружения села Тандай Баксайского сельского округа Махамбетского района Атырауской области"		
Изм.	Кол	Лист	N.Док	Подпись	Дата			
Проверил		Турустаев О.			23.09	Котельная	Стадия	Лист	Листов
Н.контр		Шекеев Д. Б.			23.09		РП	12	
						План кровли	ТОО "Redline Pro" г.Шымкент 2023г		

Взамен инв.N	
Подпись и дата	
инв.Nпод.л.	

Схема расположения элементов козырка К-1

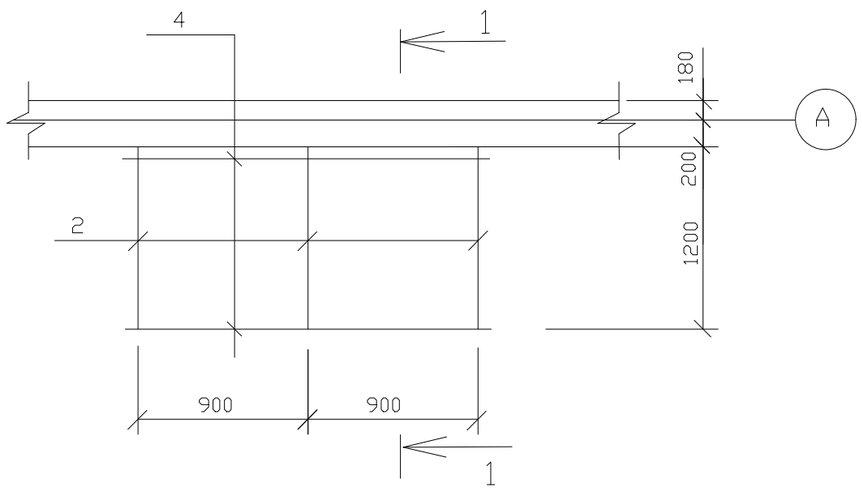

1-1

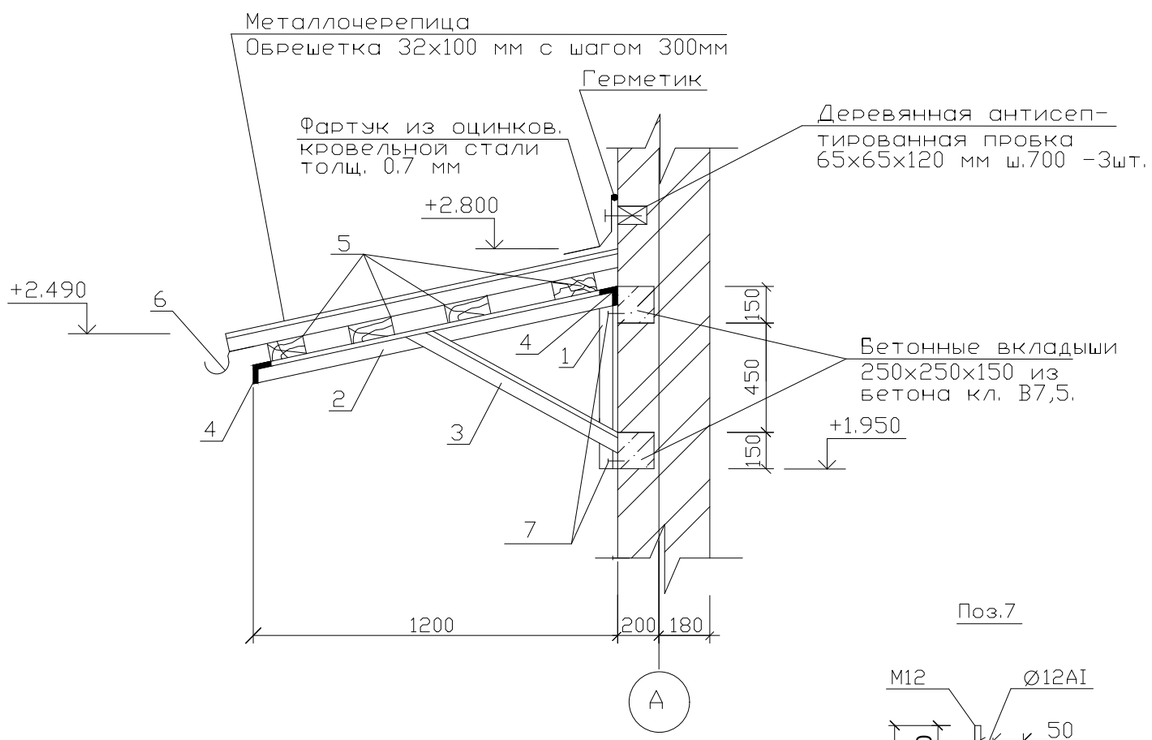

Поз.7

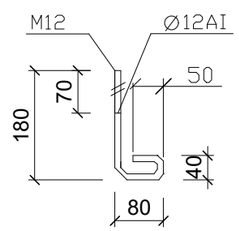

Спецификация элементов

Марка поз.	Обозначение	Наименование	Кол.	Масса ед.кг.	Примечан.
		Козырек К-1	1	шт.	
1	ГОСТ 8509-93	L 63х5 L = 750 мм	2	3.61	7.22кг
2	ГОСТ 8509-93	L 63х5 L = 1235 мм	3	7.38	22.14кг
3	ГОСТ 8509-93	L 63х5 L = 995 мм	2	4.79	9.58кг
4	ГОСТ 8509-93	L 63х5 L = 1800 мм	2	9,62	19,24кг
5	ГОСТ 8486-86*Е	Обрешетка 32х100 мм п.м	6,0		0,015м3
6	ГОСТ 14918-80*	Оцинкованная кровельная сталь δ=0,7 м2	1,2		
7	ГОСТ 5781-97	Анкер (Ø12AI L=270 мм)	4	0.24	0.96 кг
	ГОСТ 14918-80*	Фартук из оцинков.кровельной стали δ=0,7м²	1,0		
	ТУ 5285-001-35530527-98	Металлочерепица марки "классик"	3,25		м2
		Бетонные вкладыши бетон кл. В7,5 м³	0.04		

1. Данный лист смотреть совместно с листом АС-1.
2. Сварку элементов производить электродами типа Э42А, по ГОСТ 9467-75*.
   Сварные швы высотой не мене 4мм и длиной 50мм.
3. Металлические поверхности окрасить масляной краской за 2 раза.

Изм.	Кол	Лист	N.Док	Подпись	Дата	03-06-2023 АС		
						"Реконструкция водораспределительного сооружения села Тандай Баксайского сельского округа Махамбетского района Атырауской области"		
Проверил		Турустаев О.			23.09	Котельная	Стадия	Лист	Листов
Н.контр		Шекеев Д. Б.			23.09		РП	13	
						Схема расположения элементов козырька К-1; Спецификация элементов	ТОО "Redline Pro" г.Шымкент 2023г	

Взам. инв.N

Подп. и дата

Инв.N подл.

Схема расположения элементов кровли.

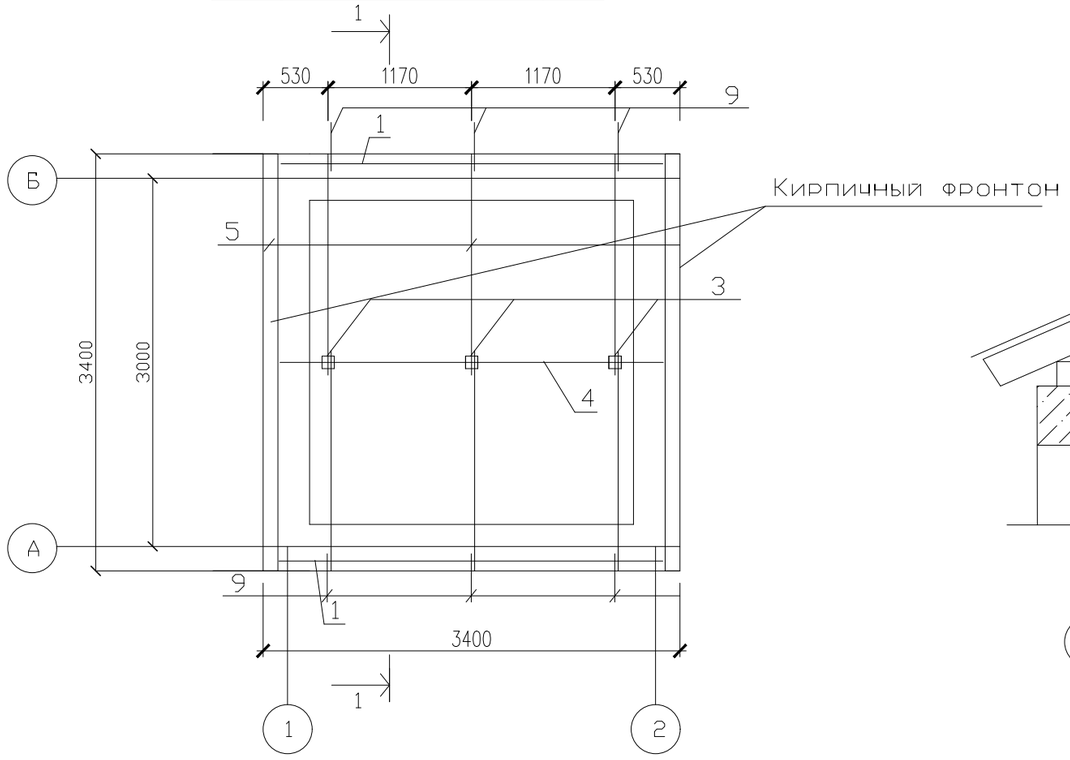

Разрез 1-1

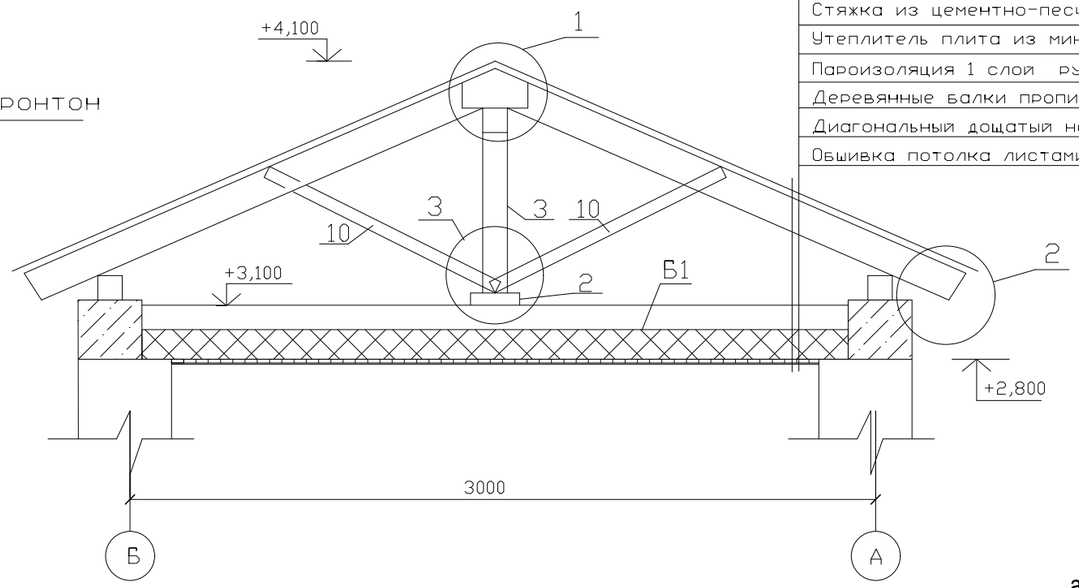

Металлочерепица
Обрешетка 100х32(h)
Стропила 50х150(h)
Чердачное помещение
Стяжка из цементно-песчаного раствора толщ. 20 мм.
Утеплитель плита из минваты 125 кг/м3 толщ. 100 мм.
Пароизоляция 1 слой рубероида 8,41 м2
Деревянные балки пропитанные антисептиком
Диагональный дощатый настил (100х32)
Обшивка потолка листами из ДВП

а-а

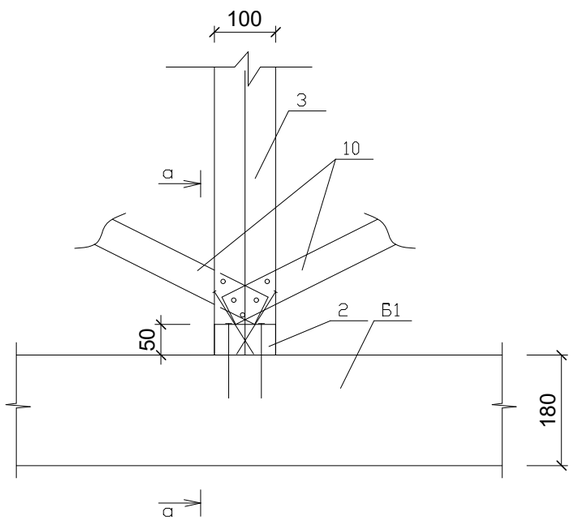

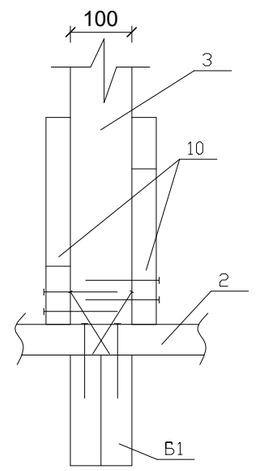

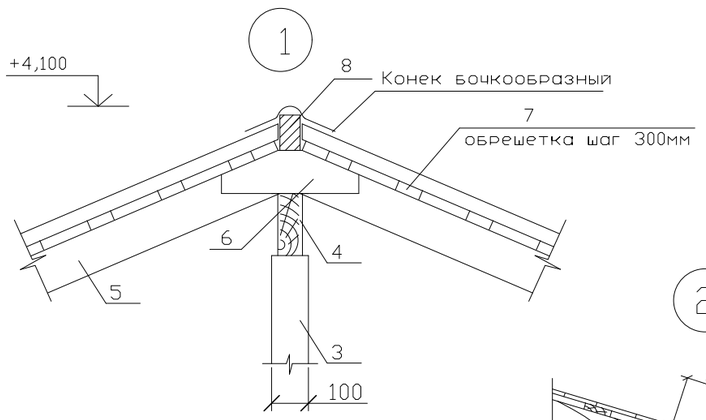

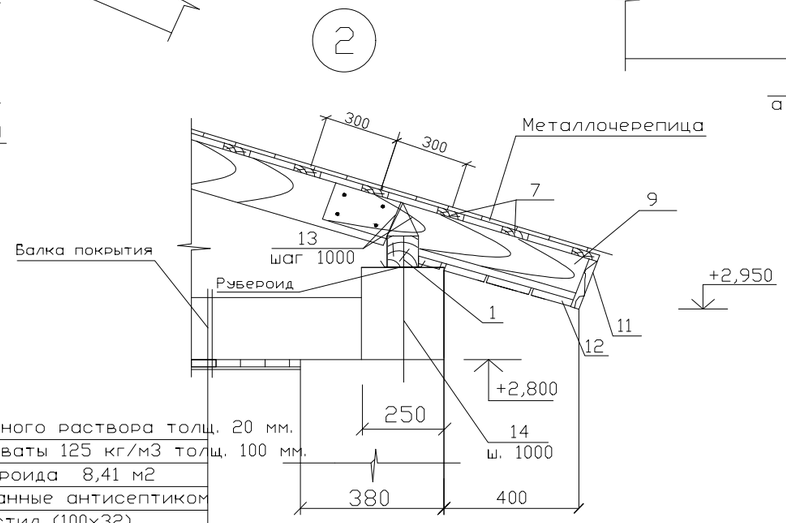

Стяжка из цементно-песчаного раствора толщ. 20 мм.
Утеплитель плита из минваты 125 кг/м3 толщ. 100 мм.
Пароизоляция 1 слой рубероида 8,41 м2
Деревянные балки пропитанные антисептиком
Диагональный дощатый настил (100х32)
Обшивка потолка листами из ДВП

1. Данный лист см. совместно с АС-7, 12.

						03-06-2023 АС			
						"Реконструкция водораспределительного сооружения села Тандай Баксайского сельского округа Махамбетского района Атырауской области"			
Изм.	Кол	Лист	N.Док	Подпись	Дата				
Проверил		Турустаев О.			23.09	Котельная	Стадия	Лист	Листов
Н.контр		Шекеев Д. Б.			23.09		РП	14	
						Схема расположения элементов кровли. Разрез 1-1. Узлы 1, 2, 3.	ТОО "Redline Pro" г.Шымкент 2023г		

Взамен инв.N

Подпись и дата

инв.Nподл.

Спецификация элементов кровли

Марка поз.	Обозначение	Наименование	Кол-во	Объем Ед. м³	Примечание
1	ГОСТ 8486-86*Е	Мауэрлат 100х100 L=3160	2	0,032	0,0632 м3
2	ГОСТ 8486-86*Е	Лежень 50х100 L=2900	1	0,015	0,015 м3
3	ГОСТ 8486-86*Е	Стойка 100х100 L=1000	3	0,01	0,03 м3
4	ГОСТ 8486-86*Е	Прогон 50х150 L=3400	1	0,026	0,026 м3
5	ГОСТ 8486-86*Е	Стропильная нога 50х150 L=2300	6	0,0173	0,104 м3
6	ГОСТ 8486-86*Е	Накладка между строп.50х150 L=450	3	0,004	0,012 м3
7	ГОСТ 8486-86*Е	Обрешетка 32х100 ш. 300мм п.м.	60,8	0,0032	0,2 м3
8	ГОСТ 8486-86*Е	Коньковый брус 50х100 п.м.	3,8	0,005	0,019 м3
9	ГОСТ 8486-86*Е	Кобылка 40х120 L=1200	6	0,006	0,036 м3
10	ГОСТ 8486-86*Е	Подкос 50х150 L=1000	6	0,008	0,048 м3
10	ГОСТ 8486-86*Е	Подкос 50х150 L=1000	6	0,008	0,048 м3
11	ГОСТ 8486-86*Е	Защитная карнизная доска 150х25, п.м.	7,6	0,0038	0,029 м3
12	ГОСТ 8486-86*Е	Подшивка карниза досками 150х25, п.м.	22,8	0,0038	0,087 м3
	ТУ 5285-001-35530527-98	Конек бочкообразный L=3800	1		
		Паранепроницаемая пленка ПВХ			16,0 м2
	ТУ 5285-001-35530527-98	Металлочерепица "Классик"			16,0 м2

Спецификация металлических элементов

Марка поз.	Обозначение	Наименование	Кол-во	Масса кг	Примечание
		Узел 2			
13	ГОСТ 7348-81*	Скрутка 4ВрI L=800	6	0,0792	0,48
14	ГОСТ 5781-91	Стержень Ø10АI L=700	6	0,432	2,6

1. Под мауэрлат проложить слой биостойкого рубероида шириной 150мм. Расход - 2,00м2
2. Подшивку карниза окрасить масляной краской за 2 раза - 4,56 м2.
3. Данный лист см. совместно с АС-11

Изм.	Кол	Лист	N.Док	Подпись	Дата
Проверил		Турустаев О.			23.09
Н.контр		Шекеев Д. Б.			23.09

03-06-2023 АС

"Реконструкция водораспределительного сооружения села Тандай Баксайского сельского округа Махамбетского района Атырауской области"

Котельная

Стадия	Лист	Листов
РП	15	

Спецификация элементов кровли.

ТОО "Redline Pro"
г.Шымкент 2023г

Взамен инв.N | Подпись и дата | инв.Nподл.

КР-1

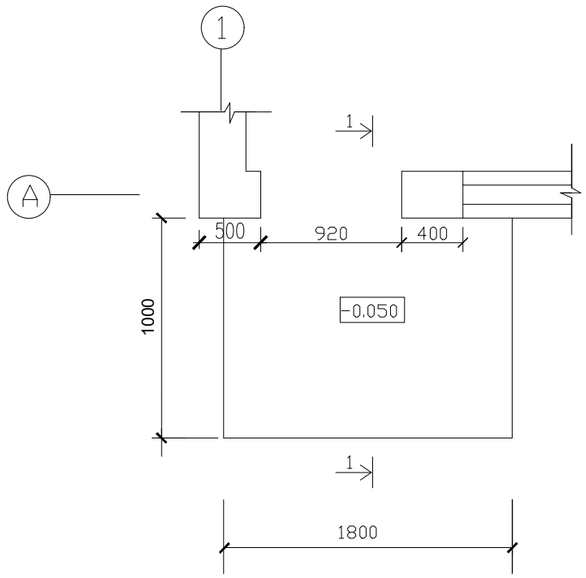

1-1

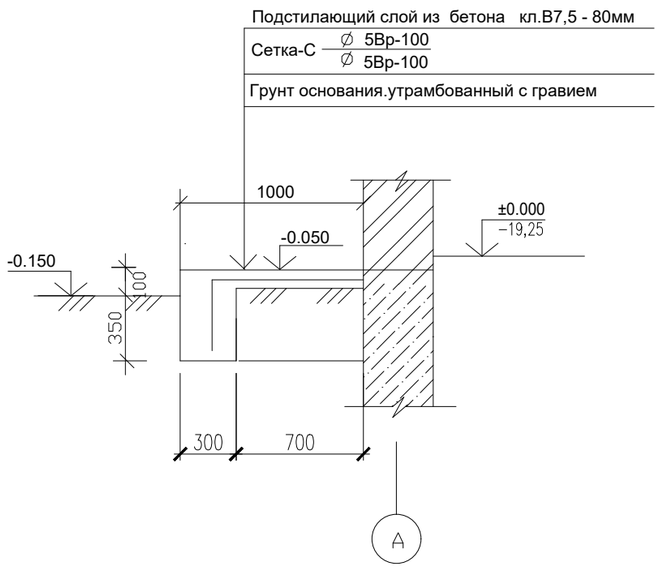

Спецификация на крыльцо

Поряд. N	Обозначение	Наименование	Кол. шт	Масса ед. кг	Примеч.
		Крыльцо КР-1	1		
1	ГОСТ 8478-92	Сетка -С Ø 5Вр-100 / Ø 5Вр-100 1500 п.м.	2,10	7,74	16,3
		Материалы			
2		Бетон кл. В7,5 м3	0,53		
3					

1. Бетонные работы вести в соответствии с указаниями СНиП 5.03-34-2005 "Бетонные и железобетонные конструкции".
2. Укладка и вибрирование бетонной массы производится слоями не более 60мм.
3. Снятие несущей опалубки произвести после достижения бетоном 70 % проектной прочности.
4. Данный лист смотри совместно с листом АС-2.

						03-06-2023 АС		
Изм.	Кол	Лист	N.Док	Подпись	Дата	"Реконструкция водораспределительного сооружения села Тандай Баксайского сельского округа Махамбетского района Атырауской области"		
Проверил		Турустаев О.			23.09	Котельная	Стадия	Лист	Листов
Н.контр		Шекеев Д. Б.			23.09		РП	16	
						Крыльцо КР-1.	ТОО "Redline Pro" г.Шымкент 2023г		

Взамен инв.N | Подпись и дата | инв.Nподл.

План котлована

0,000	-19,25

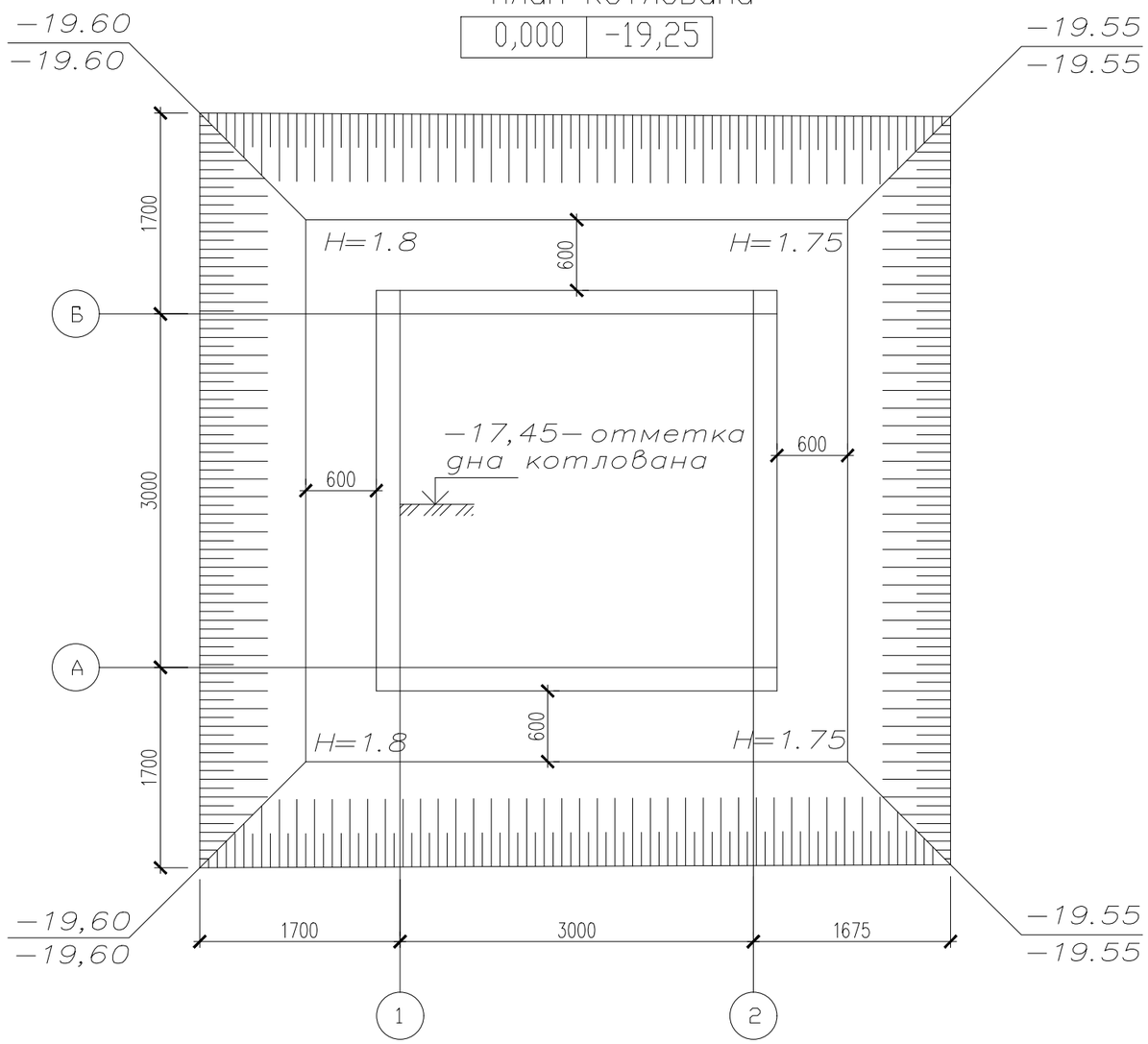

Разрез 1-1

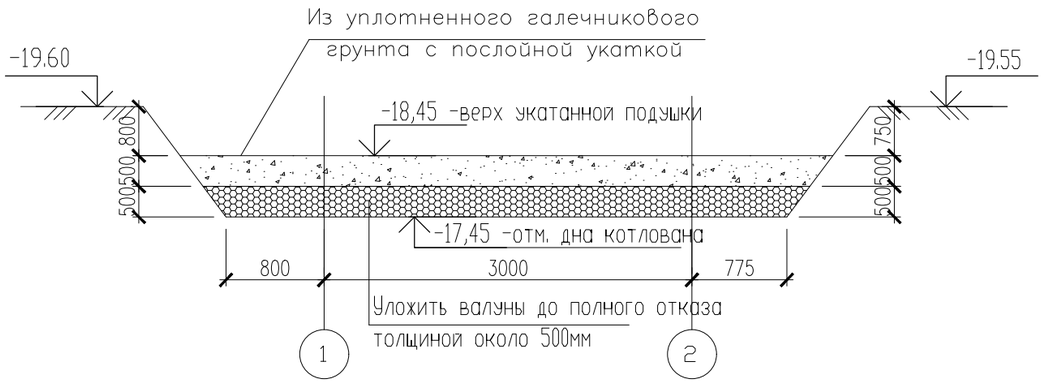

Указания по производству земляных работ и подготовке основания фундаментов

1. За условную отметку 0.000 принят уровень чистого пола 1 этажа проектируемого здания, что соответствует абсолютной отметке -19,25 по генплану.
2. По физико-механическим и просадочным свойствам в пределах площади изысканий выделены один инженерно-геологический элемент (ИГЭ-1)
   - суглинок непросадочный, вскрытой мощностью 3,0 м.
3. Гидрогеологические условия

В гидрогеологическом отношении на участке развиты подземные воды Голодностепских комплексов.

Водоносный горизонт четвертичных отложений на изучаемой территории, распространен повсеместно.

Водовмещающие породами являются суглинки, супеси и пески от пылеватых до среднезернистых

Подземные воды в период изыскания (ноябрь месяц 2019 г.) были вскрыты на глубине 1,1-2,0 м от поверхности земли в зависимости от рельефа.

Высокое стояние УПВ приходится на апрель-июнь, низкое - на октябрь- ноябрь месяцы. Амплитуда колебания УПВ составляет 0,8-1,5 метра.

Период изыскания соответствует наиболее низкому залеганию уровня подземных вод.

Общая мощность суглинков колеблется в пределах изучаемого района от 15 до 17,0 м, а мощность обводненной толщи от 13,9 до 15,7 м.

По величине минерализаций грунтовые воды- слабосолоноватые, общая минерализация 2,3 г/л , по химическому составу сульфатные, по катионному составу: магниево-хлоридные.

Проектируемая трасса расположена в зоне слабой дренированности с необеспеченным подземным оттоком.

По нормативному содержанию ионов SO--4-=1142,4 мг/дм3 при содержании HCO3 - свыше 6,0 мг-экв/л, подземные воды на бетон марки W4 по водонепроницаемости на портландцементе по ГОСТ 10178-85 - слабоагрессивные, на портландцементе по ГОСТ 10178-85 с содержанием в клинкере C3S-не более 65% C3A-не более7%, C3A +C4AF-не более 22% и шлакопортландцементе - неагрессивные.

По содержанию ионов Cl- = 195,3 мг/дм3 подземные воды к арматуре железобетонных конструкций - при постоянном погружении и при периодическом смачивании - неагрессивные

4. Ввиду близкого залегания уровня подземных вод от поверхности земли выполняется искусственное основание - «подушку» из крупнообломочного грунта (укладку из карьерного камня «валуны» толщиной 1,0 м до упора), используя галечниковый грунт с песчаным заполнителем до 25 %. А также послойно уплотненная подушка из галечникового грунта с песчаным заполнителем 30%, толщиной 1.0 м с послойным уплотнением тяжелыми катками слоями не более 20см, при оптимальной влажности, до плотности уплотненного грунта 1,70т/м. При этом оптимальная влажность принимается равной влажности на границе раскатывания. При влажности грунта ниже оптимальной более чем на 0,03% должно производиться до увлажнение его до оптимальной влажности.

На послойно укатанную или уплотненную тяжелой трамбовкой «подушку» для предварительного расчета принято следующие величины расчетных характеристик:

-удельный вес - 22,8/22,8 кН/м3; -угол внутреннего трения - 36°/38°;

-удельное сцепление - 1/1 кПа; -модуль деформации E=30,0 МПа.

Взамен инв. N	Подпись и дата	Инв. N подл.

Изм.	Кол	Лист	N.Док	Подпись	Дата	07-2023 АС		
						Строительство водопроводных сетей и водозаборных сооружений микрорайона Жанкулиев города Шу Шуского района Жамбылской области		
ГАП		Шекеев Д. Б.			23.05	Повысительная водопроводная насосная станция	Стадия	Лист	Листов
Проверил		Турустаев О.			23.05		РП	17	
Н.контр		Шекеев Д. Б.			23.05				
						План котлована. Разрез А- А. Общие указания к плану котлована.	ТОО "BSS Group Engineering" г. Тараз 2023 г.		