Ведомость основных комплектов робочих чертежей

Лист	Наименование	Примечание
НВ	Внутрипоселковые сети водоснабжения в селе Кызылтау, Акбауыр	

Ведомость ссылочных и прилагаемых документов

Обозначение	Наименование	Примечание
Серия 4.900-10	Альбом оборудования ,фасонных частей и арматуры для сетей ВК.	
Серия 4.900-9,в.0-1	Узлы и детали трубопроводов из пластмассовых труб для ВК.	
Т.П 901-09-II.84	Колодцы водопроводные	
	Прилагаемые документы	
29 - 2022 НВ.С	Спецификация оборудования	2 лист
29 - 2022 НВ	Таблица колодцев	2 лист
т.пр 901-09-11.84 АС	Колодцы сборные ж.бетон с плоским перекрытием План рарез и Узел 3	

Условные обозначение:

B1 – проектируемый водопровод –В1

K15 –производственная канализация(переливной и спускной)

Общие указание

Данным проектом «Реконструкция водоочистного сооружения села Тандай Махамбетского района Атырауской области»

Рабочий проект разработан на основании:

ТОО "Redline Pro"

Задания на проектирование

Категория системы водоснабжения-II

Проект строительства водопровода разработан согласно СНиП Р.К. 4.01-02-2009 "Водоснабжение

Внутриплощадочные сети водопровода ", ГОСТ 21.101-2002 межгосударственный стандарт на оформление рабочих чертежей.

Инженерно-геологические условия

Геологическое строение исследованной территории, до глубины до 6,0 м от дневной поверхности представлен тремя стратиграфо-генетическими комплексами нелитифицированных отложении голоценового (новокаспийского) возраста морского генезиса-mQ4nk.

В пределах территории площадки проектируемого объекта повсеместно распространены четвертичные грунты.

С поверхности земли на рассматриваемой территории с поверхности земли по всей территории распространен насыпной грунт, состоящий из утрамбованного суглинка и гравия, средней мощностью 0,3-0,4 м.

Основные нормативные и расчетные характеристики грунтов:

По номенклатурному виду и просадочным свойствам в пределах изучаемой территории, до глубины 6,0 м выделен один инженерно-геологический элемент (ИГЭ):

ИГЭ- Суглинок пористый, от твердой до мягкопластичной консистенции, непросадочный, вскрытой мощностью 6,0 и более метров

В соответствии с картой сейсмического районирования территории Казахстана, участок работ расположен на территории с сейсмичностью менее 6 баллов.

Подземные воды на трассе изыскания в период изыскания (апрель месяц 2023 года) пройденными разведочными скважинами, глубиной по 6,0 м были вскрыты на глубине 3,3-3,5 м с поверхности земли в зависимости от рельефа.

Питание водоносный горизонт получает за счет атмосферных осадков и регионального притока с севера, и северо-востока. При естественном режиме питания сезонное колебание УГВ будет находиться в пределах 0,5-2,0 м. Период изыскания соответствует среднему положению подземных вод и при проектировании следует принять уровень подземных вод на 0,50-0,75 м выше установленного уровня подземных вод на момент изыскания

«Реконструкция водоочистного сооружения села Тандай Махамбетского района Атырауской области» разработан в соответствии с действующими на территории Республики Казахстан нормами и правилами и предусматривает мероприятия, обеспечивающие взрыво-пожаро-безопасность, исключающие вредные воздействия на окружающую среду и воздушный бассеин, а так-же предупреждающие чрезвычайные ситуации природного и техногенного характера.

Главный инженер проекта -------- Турсынкулов Б.

Согласовано:

ЭС	Усенбаев Е.	17.04.20
ТХ	Рысдаулетов К.	17.04.20
ОВ		17.04.20

Согласовано:

ГП	Жайлина К.	
АС	Ахметов Е.	
НВ	Искандр А	

Взам. инв. N

Дата и подпись

Инв. N подл.

Изм	Кол	Лист	Nдок	Подп.	Дата
Разраб.		Сыдык.Б			

03-06-2023 НВК

«Реконструкция водоочистного сооружения села Тандай Махамбетского района Атырауской области»

Внутриплощадочные сети водопровода и канализация

Стадия	Лист	Листов
Р	1	13

Общие данные

ТОО "Redline Pro" г.Шымкент- 2023 г.

Схема водоснабжения

Источником водоснабжения является село Жалгансай.

По разработанной схеме, вода с помощью насосной станции 1-го подъема подводится на станцию очистки воды насосами насосной станции 2-го подъема с.Жалгансай водоводами подается в резервуар с.Тандай, далее с насосами насосной станции 2-го подъема подается в сети с.Тандай, с. Есмахан, с. Коздикара.

Село Жалгансай поступающая вода течет на очистные сооружения (ВОС), очищенная воду поступает в существующие резервуары ёмкостью 200 м3 (2 шт.), далее с помощи насосной станции 2-го подъема подается сети с.Тандай, с. Есмахан, с. Коздыкара.

Насосная станция 2-го стояка работает в автоматическом режиме, насос работает по датчику давления, установленному в напорной трубе, значение рабочего давления выбирается оператором.

Согласно п. 15.11 СНиП РК 4.01-02-2009 трубопроводы на территории водозаборного сооружения в пределах ограждения выполнены из стальных труб. Трубопроводы на территорий выполнены из стальных труб Ду159х4мм, Ду108х4мм по ГОСТ 10704-91 с антикоррозийной изоляцией (битумно-полимерная).

Диаметр трубопроводов от с.Жалгансая до станцию очистки воды приняты Ду159х4,0мм, Диаметр трубопроводов от СОВ к резервуаром (подводящие трубопроводы) приняты Ду159х4 мм

Диаметр трубопровода от резервуаров к отводящие трубопроводы определен в соответствии требованием п. 10.9 СНиП РК 4.01-02-2009 и составляет Ду = 108х4 мм.

Диаметр напорного трубопровода от насосной станций к внутрипоселковым сетям принято согласно расчету трубопроводы составляет Ду = 108х4 мм.

Для сброса лишних вод и спуска воды из резервуаров во время ремонтных работ предусмотрены сбросные трубопроводы.

Диаметр переливного водопровода Ду108х4 мм. Сброс воды переливного и спускного трубопровода осуществляется в сливной колодцев.

Колодцы на сетях водопровода выполнены из сборных ж/б колец по ТРП 901-09-11.84 и по серии Т.П.3.900.1-14 вып.1.

Диаметры колодцев принято размерами Ø2000мм,Ø1500мм.

Основание под колодцы принято с трамбованием грунта основания на глубину 0,3 м до плотности сухого грунта не менее 1,65 тн./ м3 на нижней границе уплотненного слоя.

Выполнит наружная гидроизоляция колодцев. Для более качественной изоляции швов и железобетонных стен состав наносится в два слоя. Второй слой можно наносить после высыхания первого без увлажнения стен. Выполнить мастику на битумно-полимерной основе. Для заделки швов между кольцами использовать водонепроницаемый цементный растворы. Вокруг водопроводных колодцев следует предусматривать водонепроницаемые отмостки с уклоном 0,03 от сооружении. Ширина отмостки должна быть 1 м, бетон марки кл. В7.5, толщиной 150мм.

В качестве уплотняющего материала во фланцевых соединениях применяется мягкая эластичная резина толщиной 5мм.

Для защиты от коррозии стальные трубы и фасонные части покрыть антикоррозийной изоляцией "Весьма усиленная" по ГОСТ 15836-79 (битумно-полимерная).

Производство работ ведётся согласно СН РК 4.01-03-2013 и СП РК 4.01-103-2013, СН РК 5.01-01-2013 и СП РК 5.01-101-2013.

Выполнить промывку стальных труб с дезинфекцией.

Выполнить гидравлическое испытание стальных труб.

Основание под трубопроводы принято выравнивающий слой из песка h=100м. При обратной засыпке траншеи с стальных трубопроводом над верхом трубы следует предусматривать защитный слой толщиной 30см из мягкого местного грунта, не содержащего твердых включений (щебня,камней,кирпичей и т.д) При этом применении ручных и механических трамбовок непосредственно над трубопроводом не допускается.

Канализация

Канализационные сети запроектированы для отвода хоз-бытовых сточных вод от водозаборных сооружений .

Проектируемые канализационные трубопроводы самотечный. Внутриплощадочные сети канализации самотеком отводиться в проектировании сливной колодец.

Сети канализации из полиэтиленовый труб диаметрами Ø160мм, расстояние между смотровыми колодцами принято согласно требованиям, п.7.4.1 СН РК 4.01-03-2011.

Смотровые колодцы собирают из готовых бетонных колец или блоков. На дне колодца для сточных вод устраивают бетонные лотки полукруглой формы того же диаметра, что и примыкающие к ним трубы.

Повороты в лотках должно быть плавными, чтобы не создавать препятствий движению сточных вод. Полки лотка смотровых колодцев располагают на уровне верха трубы большего диаметра с уклоном 0,02 в сторону лотка. Трубопроводы к смотровым колодцам присоединяют так, чтобы край трубы заканчивался у внутренней поверхности стенки колодца. Чтобы можно было опуститься в колодец устанавливают металлические стремянки. Стремянки принято согласно ТП 901-09-11.84 (С0-03).

Колодцы на сетях канализаций выполнены из сборных ж/б колец Ø1500 по ТРП 901-09-11.84. и по серии Т.П.3.900.1-14 вып.1.(класс бетона для колодцев В15,W6,F50). Основание под колодцы принято с трамбованием грунта основания на глубину 0,3 м до плотности сухого грунта не менее 1,65 тн./ м3 на нижней границе уплотненного слоя.

Выполнит наружная гидроизоляция колодцев. Для более качественной изоляции швов и железобетонных стен состав наносится в два слоя. Второй слой можно наносить после высыхания первого без увлажнения стен. Выполнит мастику на битумно-полимерной основе. Для заделки швов между кольцами использовать водонепроницаемый цементный растворы. Вокруг водопроводных колодцев следует предусматривать водонепроницаемые отмостки с уклоном 0,03 от сооружении. Ширина отмостки должна быть 1 м, бетон марки кл. В7.5, толщиной 160мм.

Прокладка трубопроводов грунтах 1-го типа.

Основание под трубопроводы принято выравнивающий слой из песка h=100мм.При обратной засыпке траншеи с пластмассовым трубопроводом над верхом трубы следует предусматривать защитный слой толщиной 30см из мягкого местного грунта, не содержащего твердых включений (щебня,камней,кирпичей и т.д). При этом предусмотреть на уплотнением грунта-трамбованием грунта на основания на глубину 0,3м до плотности сухого грунта не менее 1.65 тс/м3 на нижней границе уплаченного слоя. Применении ручных и механических трамбовка непосредственно над трубопроводом не допускается.

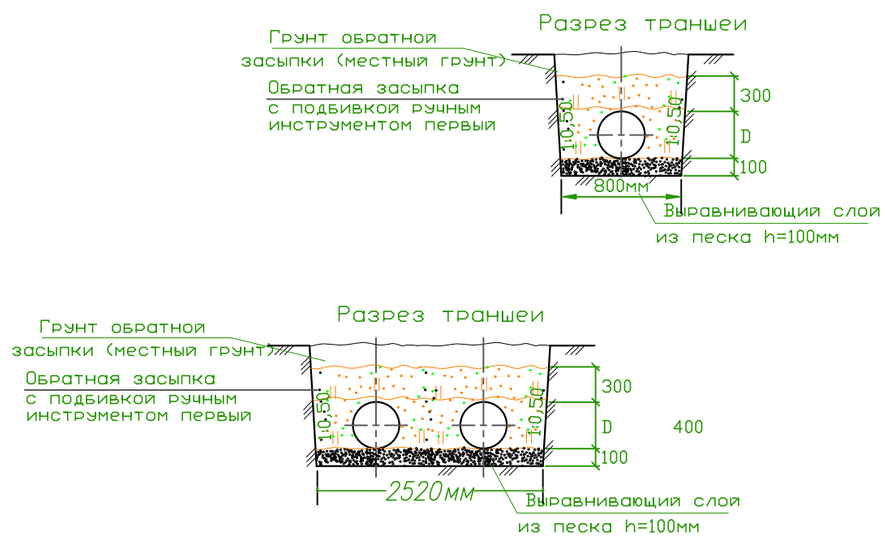

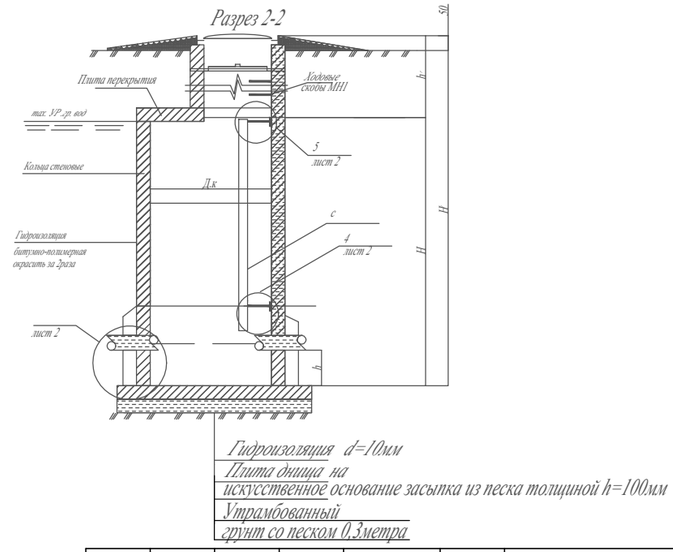

Изм	Кол	Лист	Nдок	Подп.	Дата	03-06-2023 НВК		
						«Реконструкция водоочистного сооружения села Тандай Махамбетского района Атырауской области»		
						Внутриплощадочные сети водопровода и канализация	Стадия	Лист	Листов
							Р	2	13
Разраб.		Сыдык.Б				Общие данные .	ТОО "Redline Pro" г.Шымкент- 2023 г.	

Согласовано:

ЭС	17.04.20	Усенбаев Е.
ТХ	17.04.20	Рысдаулетов К.
ОВ	17.04.20	

Согласовано:

ГП	Жайлина К.
АС	Ахметов Е.
НВ	Искандр А

Взам. инв. N

Дата и подпись

Инв. N подл.

План организаций рельефа
М 1:500

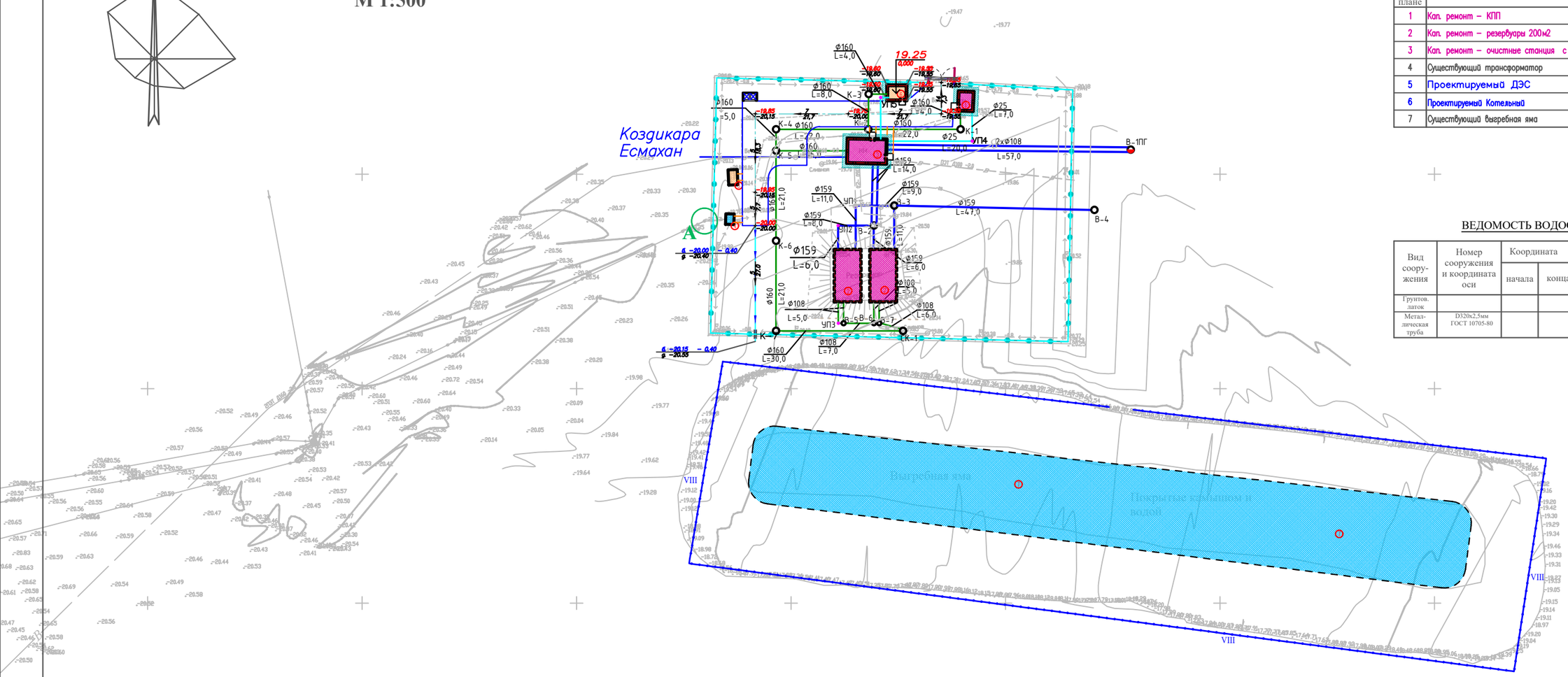

ЭКСПЛИКАЦИЯ ЗДАНИЙ И СООРУЖЕНИЙ

Номер на плане	Наименования	Примечание измерение	
1	Кап. ремонт – КПП	1шт	S=17.4
2	Кап. ремонт – резервуары 200м2	2шт	S=155
3	Кап. ремонт – очистные станция с насосной станции	1шт	S=54.9
4	Существующий трансформатор	1шт	S=4.8
5	Проектируемый ДЭС	1шт	S=7.6
6	Проектируемый Котельный	1шт	S=17.4
7	Существующий выгребная яма	1шт	S=3219

ВЕДОМОСТЬ ВОДООТВОДНЫХ СООРУЖЕНИЙ

Вид сооружения	Номер сооружения и координата оси	Координата		изм.	Кол.во	Тип укрепления или конструкция	Примечание
		начала	конца				
Грунтов. лоток				п.м	27		
Металлическая труба	D320х2,5мм ГОСТ 10705-80			п.м	10		

Изм	Кол	Лист	Nдок	Подп.	Дата			
						03-06-2023 НВК		
						«Реконструкция водоочистного сооружения села Тандай Махамбетского района Атырауской области»		
						Внутриплощадочные сети водопровода и канализация	Стадия	Лист	Листов
							Р	3	13
Разраб.		Сыдык.Б				План	ТОО "Redline Pro" г.Шымкент- 2023 г.	

Схема расположения колодцев (деталировка)

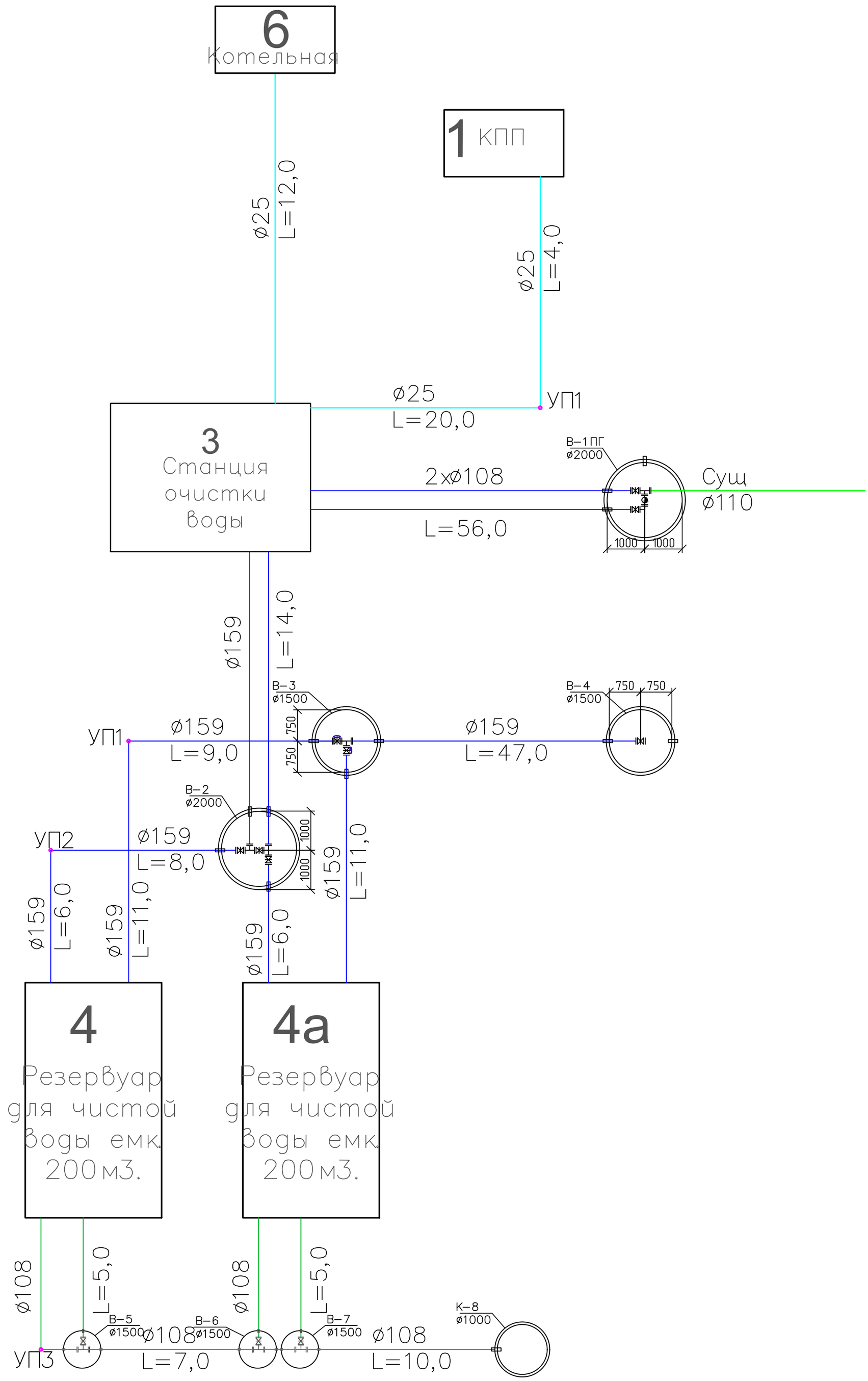

Изм	Кол	Лист	Nдок	Подп.	Дата	03-06-2023 НВК		
						«Реконструкция водоочистного сооружения села Тандай Махамбетского района Атырауской области»		
						Внутриплощадочные сети водопровода и канализация	Стадия	Лист	Листов
							Р	4	13
Разраб.		Сыдык.Б				Деталировка колодцев	ТОО "Redline Pro" г.Шымкент- 2023 г.	

Инв. N подл. | Дата и подпись | Взам. инв. N

Формат А2

Продольный профиль В9

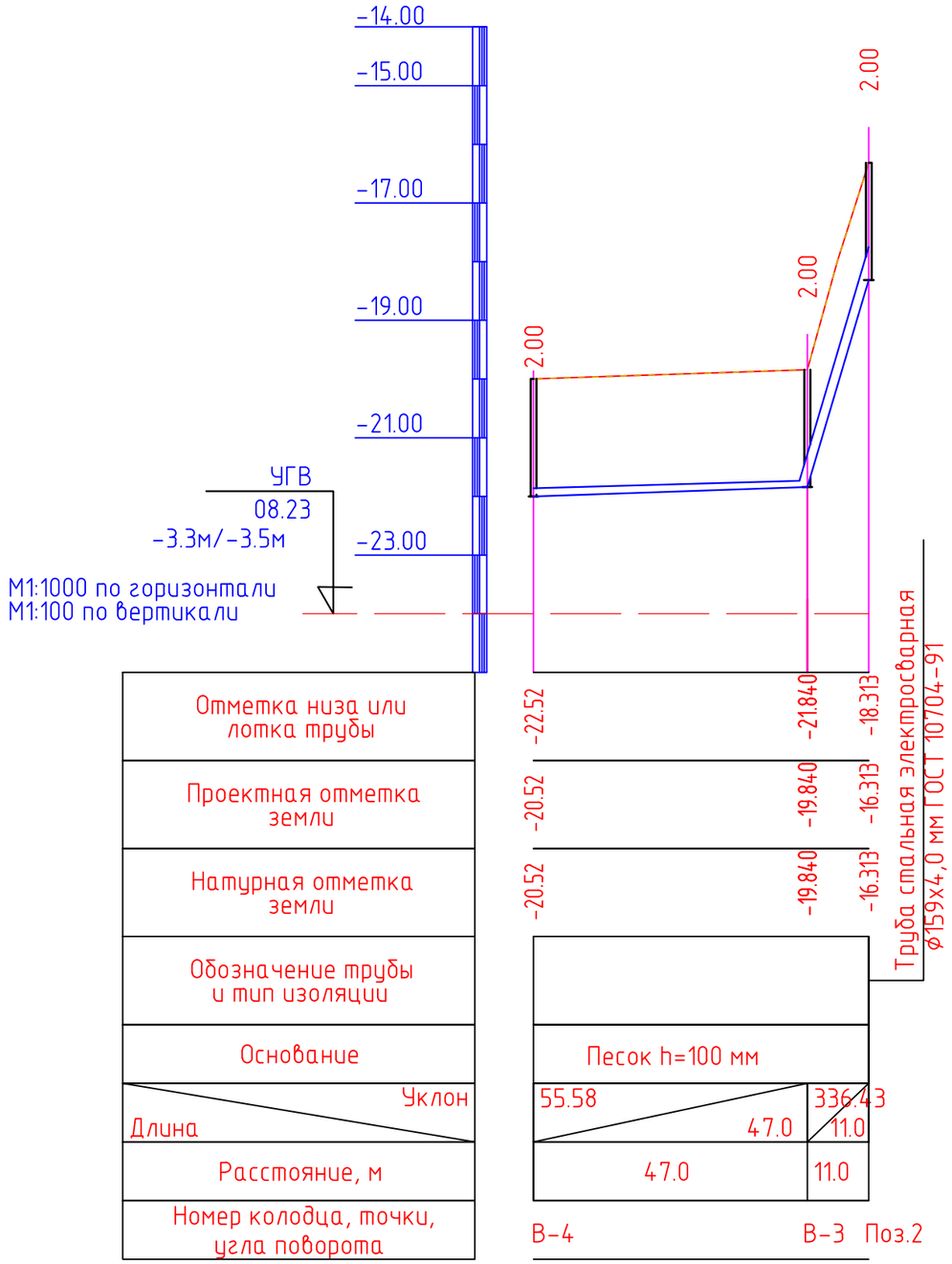

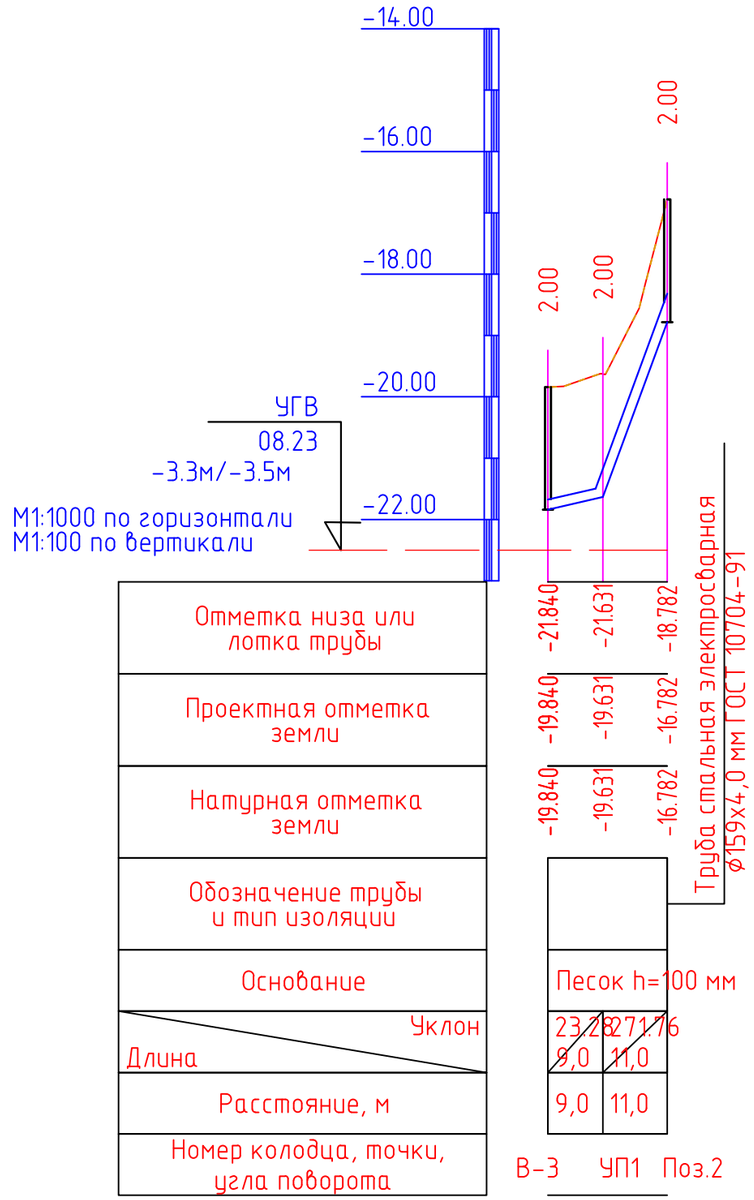

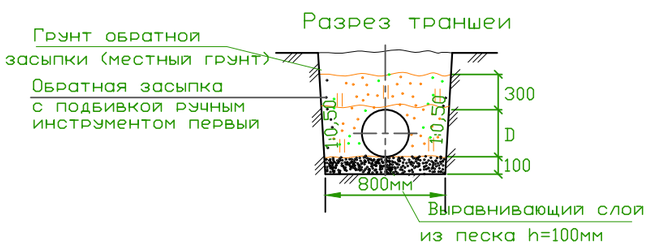

Изм	Кол	Лист	Nдок	Подп.	Дата	03-06-2023 НВК		
						«Реконструкция водоочистного сооружения села Тандай Махамбетского района Атырауской области»		
						Внутриплощадочные сети водопровода и канализация	Стадия	Лист	Листов
							Р	5	13
Разраб.		Сыдык.Б				Продольный профиль В9	ТОО "Redline Pro" г.Шымкент- 2023 г.	

Инв. N подл. | Дата и подпись | Взам. инв. N

Формат А3

Продольный профиль В9

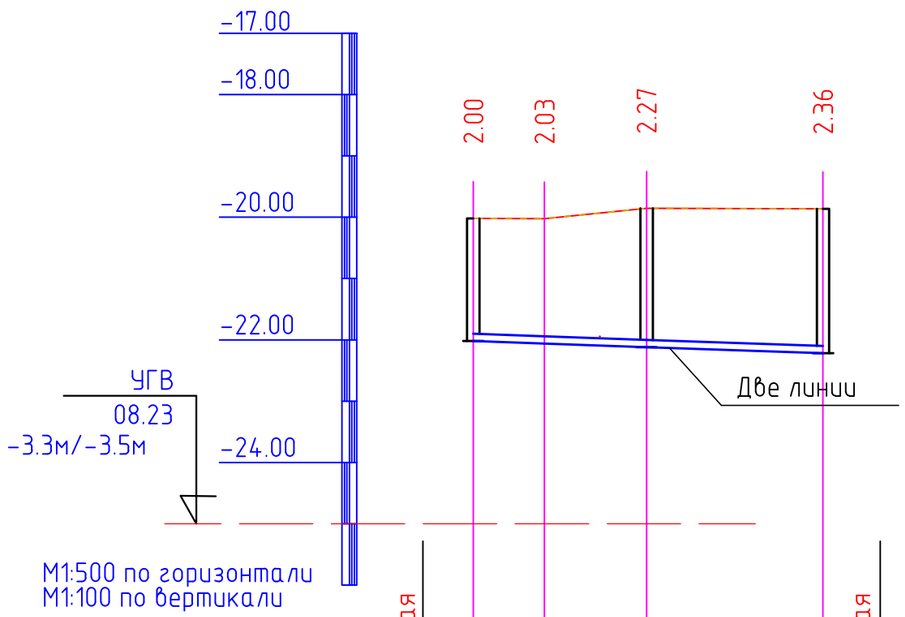

Отметка низа или лотка трубы	-22.019	-22.060	-22.091	-22.118	-22.219
Проектная отметка земли	-20.019	-20.026	-19.933	-19.853	-19.863
Натурная отметка земли	-20.019	-20.026	-19.933	-19.853	-19.863
Обозначение трубы и тип изоляции	Труба стальная электросварная ø159х4,0 мм ГОСТ 10704-91				Труба стальная электросварная 2ø159х4,0 мм ГОСТ 10704-91
Основание	Песок h=100 мм				
Уклон / Длина	28.0				0.007
Расстояние, м	6.0	8.0	14.0		
Номер колодца, точки, угла поворота	Поз.2 УП2	В-4			Поз.3

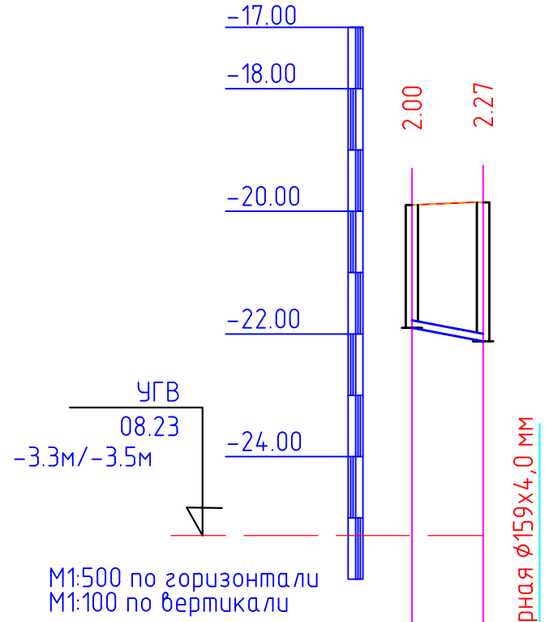

Отметка низа или лотка трубы	-21.898	-22.118	
Проектная отметка земли	-19.898	-19.853	
Натурная отметка земли	-19.898	-19.853	
Обозначение трубы и тип изоляции			Труба стальная электросварная ø159х4,0 мм ГОСТ 10704-91
Основание	Песок h=100 мм		
Уклон / Длина	0.04		
Расстояние, м	6		
Номер колодца, точки, угла поворота	Поз.2а В-2		

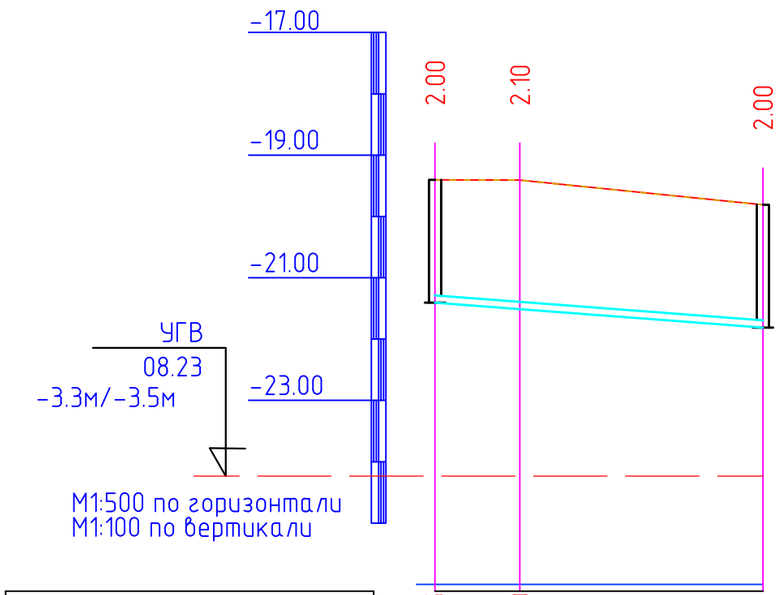

Отметка низа или лотка трубы	-21.405	-21.510	-21.812
Проектная отметка земли	-19.405	-19.408	-19.812
Натурная отметка земли	-19.405	-19.408	-19.812
Обозначение трубы и тип изоляции	Труба стальная электросварная ø25х2,8 мм ГОСТ 10705-80		
Основание	Песок h=100 мм		
Уклон / Длина	27		0.02
Расстояние, м	7	20	
Номер колодца, точки, угла поворота	Поз.3 УП4		Поз.4

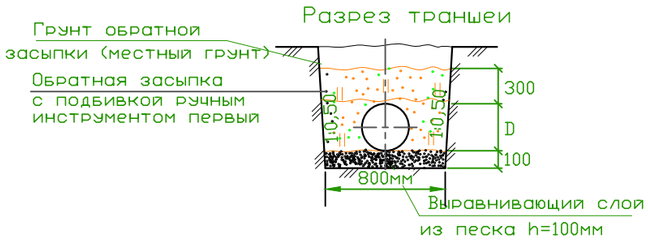

Изм	Кол	Лист	Nдок	Подп.	Дата
Разраб.		Сыдык.Б			

03-06-2023 НВК

«Реконструкция водоочистного сооружения села Тандай Махамбетского района Атырауской области»

Внутриплощадочные сети водопровода и канализация

Стадия	Лист	Листов
Р	6	13

Продольный профиль В9

ТОО "Redline Pro" г.Шымкент- 2023 г.

Инв. N подл. | Дата и подпись | Взам. инв. N

Формат А3

Продольный профиль В9

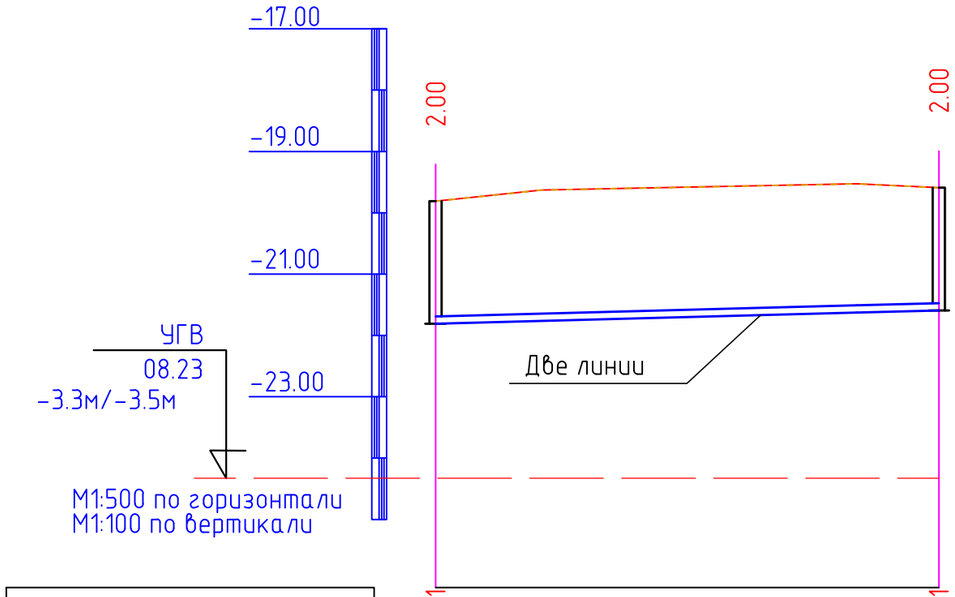

Отметка низа или лотка трубы	-21.811	-21.591
Проектная отметка земли	-19.811	-19.591
Натурная отметка земли	-19.811	-19.591
Обозначение трубы и тип изоляции	Труба стальная электросварная 2Ф108х4,0 мм ГОСТ 10704-91	
Основание	Песок h=100 мм	
Уклон / Длина	0.005 / 57	
Расстояние, м	57	
Номер колодца, точки, угла поворота	Поз.3	В-1Пг

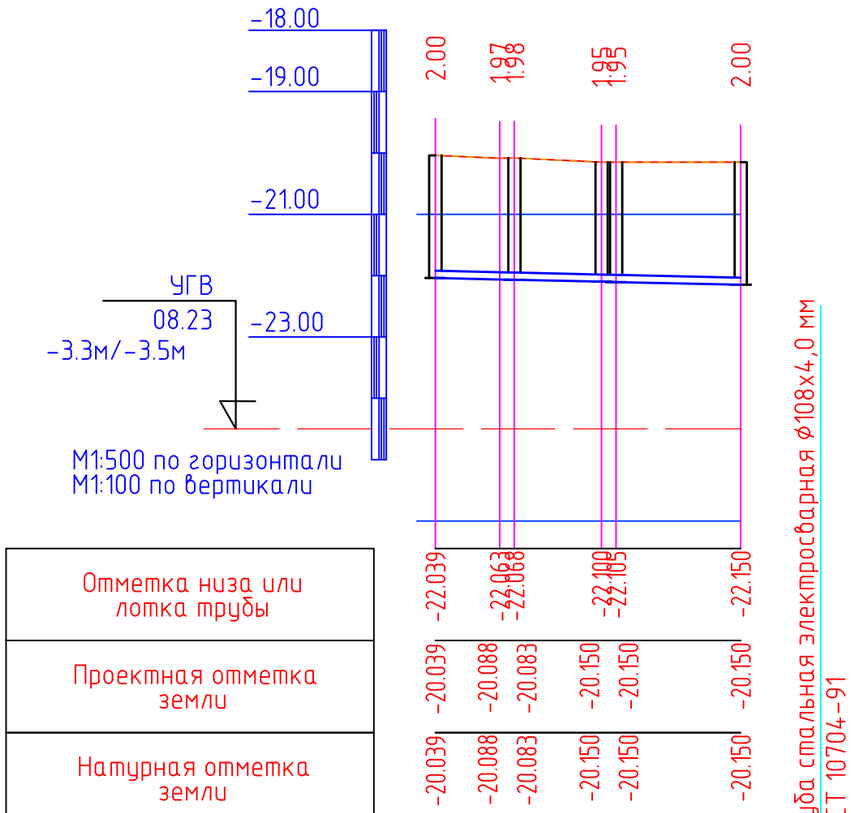

Отметка низа или лотка трубы	-22.039	-22.063	-22.088	-22.100	-22.105	-22.150
Проектная отметка земли	-20.039	-20.088	-20.083	-20.150	-20.150	-20.150
Натурная отметка земли	-20.039	-20.088	-20.083	-20.150	-20.150	-20.150
Обозначение трубы и тип изоляции						
Основание	Песок h=100 мм					
Уклон / Длина	0.004 / 20,0					
Расстояние, м	5	1	7	1	6	
Номер колодца, точки, угла поворота	Поз.2 УПЗВ-5		В-6В-7		СК-1	

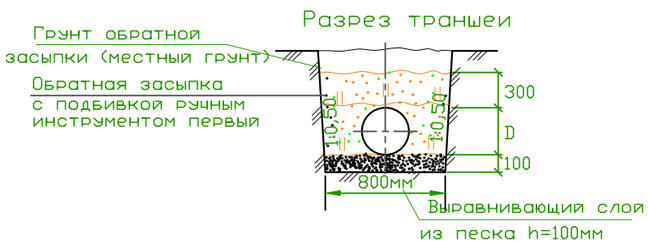

Изм	Кол	Лист	Nдок	Подп.	Дата	03-06-2023 НВК		
						«Реконструкция водоочистного сооружения села Тандай Махамбетского района Атырауской области»		
						Внутриплощадочные сети водопровода и канализация	Стадия	Лист	Листов
							Р	7	13
Разраб.		Сыдык.Б				Продольный профиль В9	ТОО "Redline Pro" г.Шымкент- 2023 г.	

Инв. N подл. | Дата и подпись | Взам. инв. N

Формат А3

Продольный профиль В9

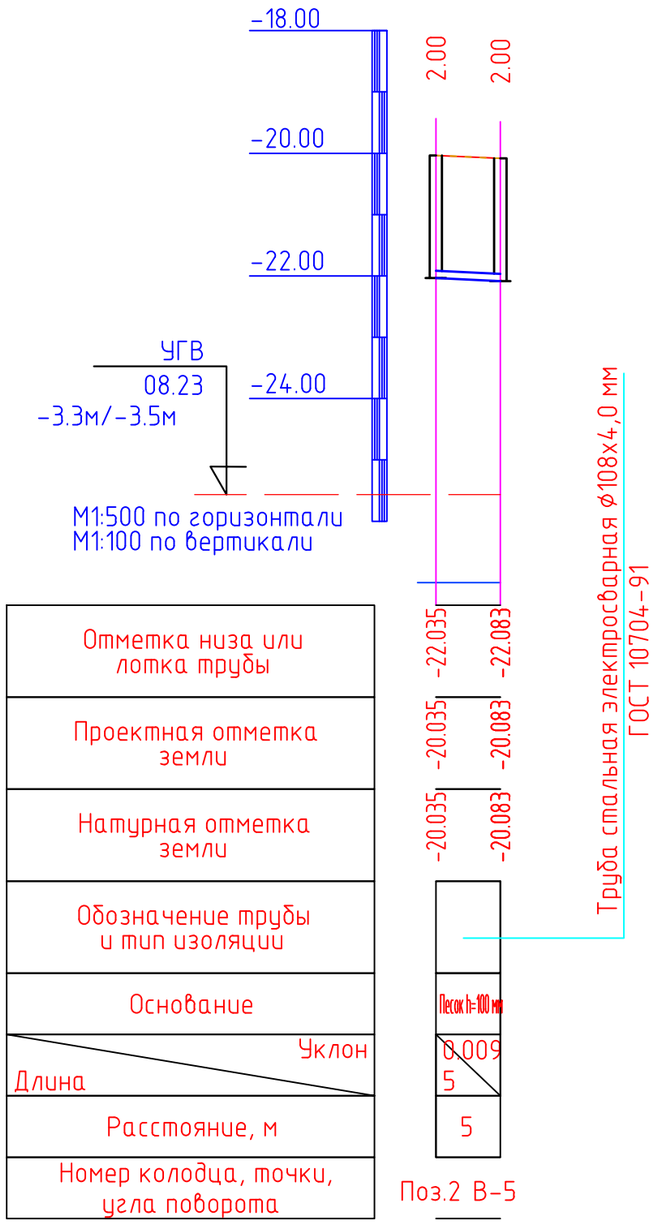

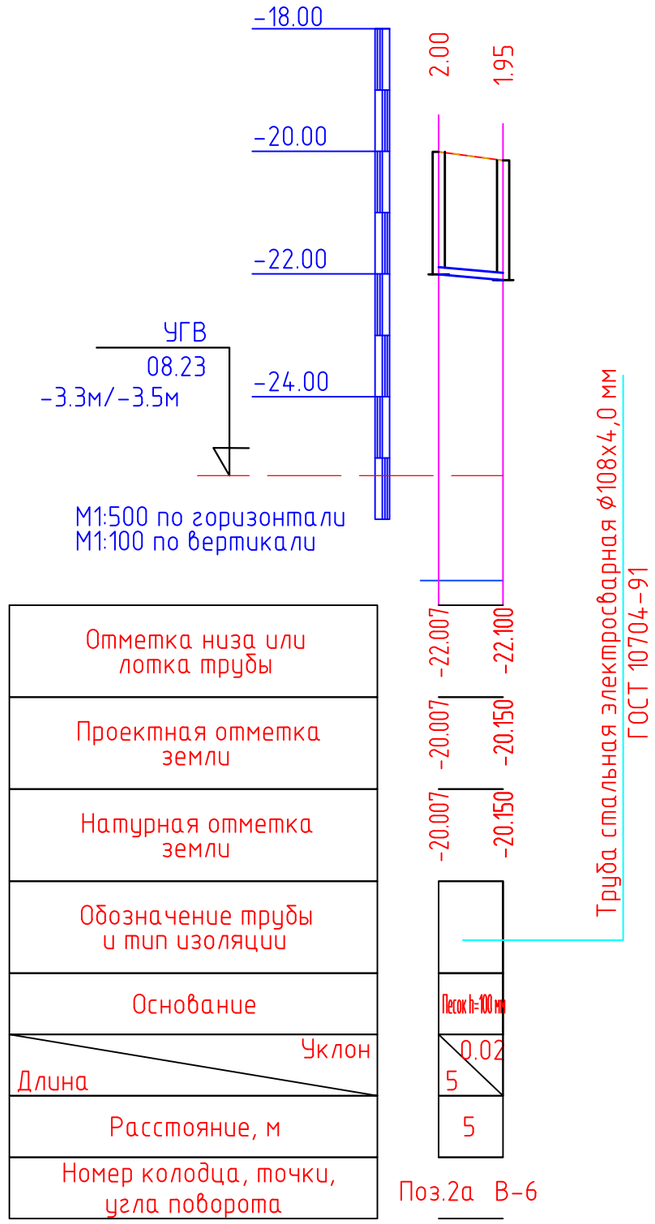

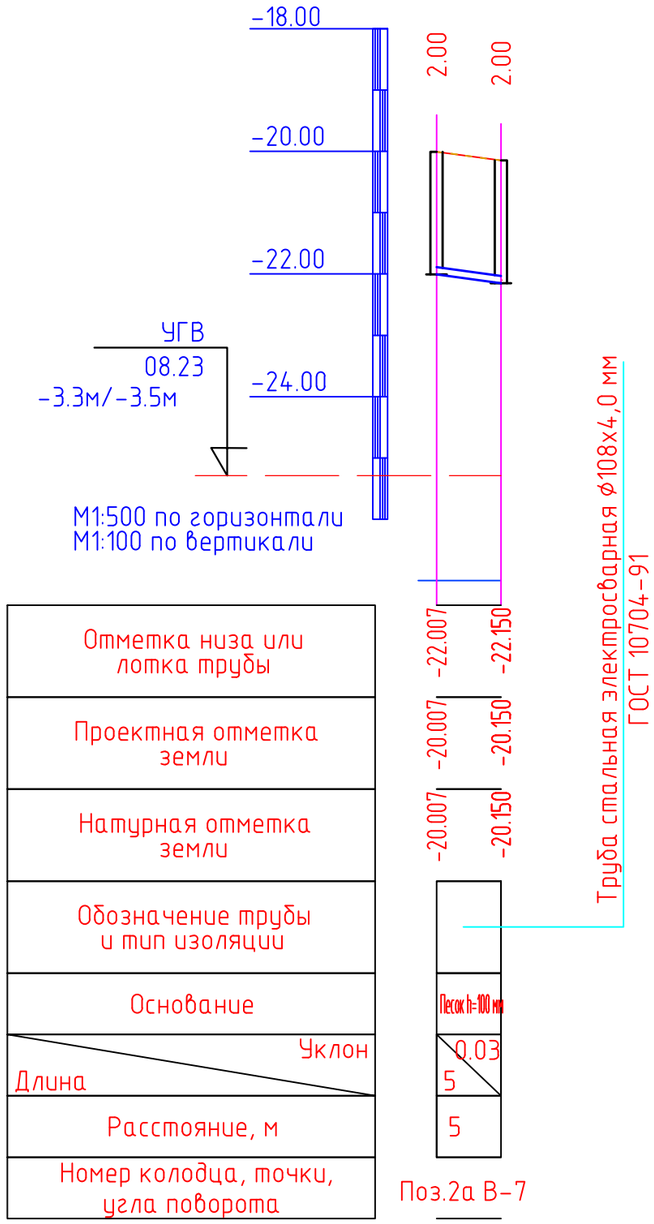

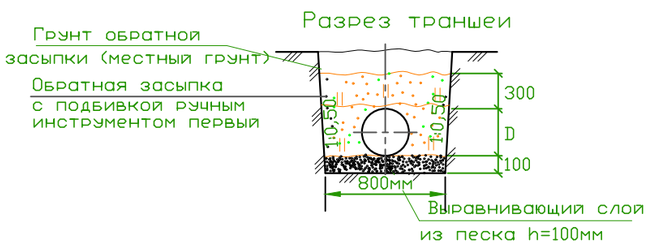

Изм	Кол	Лист	Nдок	Подп.	Дата	03-06-2023 НВК		
						«Реконструкция водоочистного сооружения села Тандай Махамбетского района Атырауской области»		
						Внутриплощадочные сети водопровода и канализация	Стадия	Лист	Листов
							Р	8	13
Разраб.		Сыдык.Б				Продольный профиль В9	ТОО "Redline Pro" г.Шымкент- 2023 г.	

Инв. N подл. | Дата и подпись | Взам. инв. N

Формат А3

Продольный профиль В9

Отметка низа или лотка трубы	-21.462	-21.529	-21.871	-22.213	-22.320
Проектная отметка земли	-19.462	-19.463	-19.906	-20.088	-20.009
Натурная отметка земли	-19.462	-19.463	-19.906	-20.088	-20.009
Обозначение трубы и тип изоляции	Труба полиэтиленовые безнапорные гофрированные SN8 DN/OD 160мм ГОСТ Р 54475-2011				
Основание	Песок h=100 мм				
Уклон / Длина	53				0.02
Расстояние, м	4	22	22	5	
Номер колодца, точки, угла поворота	Поз.1 К-1	К-2		К-4	К-5

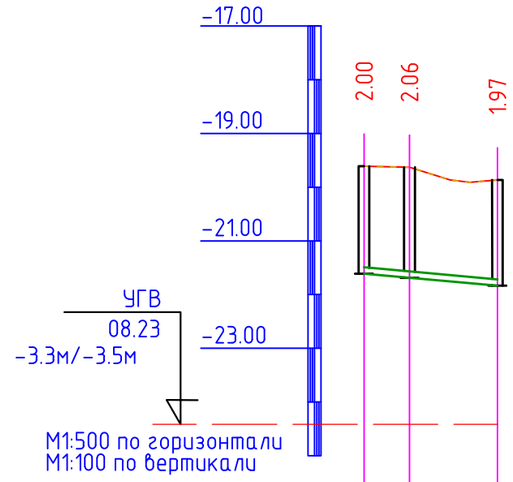

Отметка низа или лотка трубы	-21.611	-21.700	-21.834
Проектная отметка земли	-19.611	-19.629	-19.864
Натурная отметка земли	-19.611	-19.629	-19.864
Обозначение трубы и тип изоляции	Труба полиэтиленовые безнапорные гофрированные SN8 DN/OD 160мм ГОСТ Р 54475-2011		
Основание	Песок h=100 мм		
Уклон / Длина	12		20.88
Расстояние, м	4	8	
Номер колодца, точки, угла поворота	Поз.6 К-3	К-2	

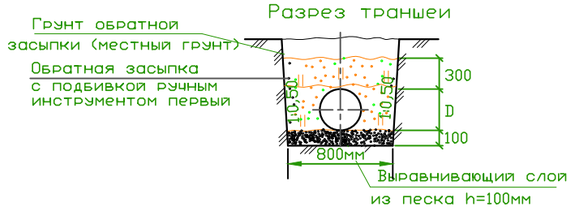

Изм	Кол	Лист	Nдок	Подп.	Дата	03-06-2023 НВК		
						«Реконструкция водоочистного сооружения села Тандай Махамбетского района Атырауской области»		
						Внутриплощадочные сети водопровода и канализация	Стадия	Лист	Листов
							Р	9	13
Разраб.		Сыдык.Б				Продольный профиль В9	ТОО "Redline Pro" г.Шымкент- 2023 г.	

Формат А3

Инв. N подл. | Дата и подпись | Взам. инв. N

Продольный профиль В9

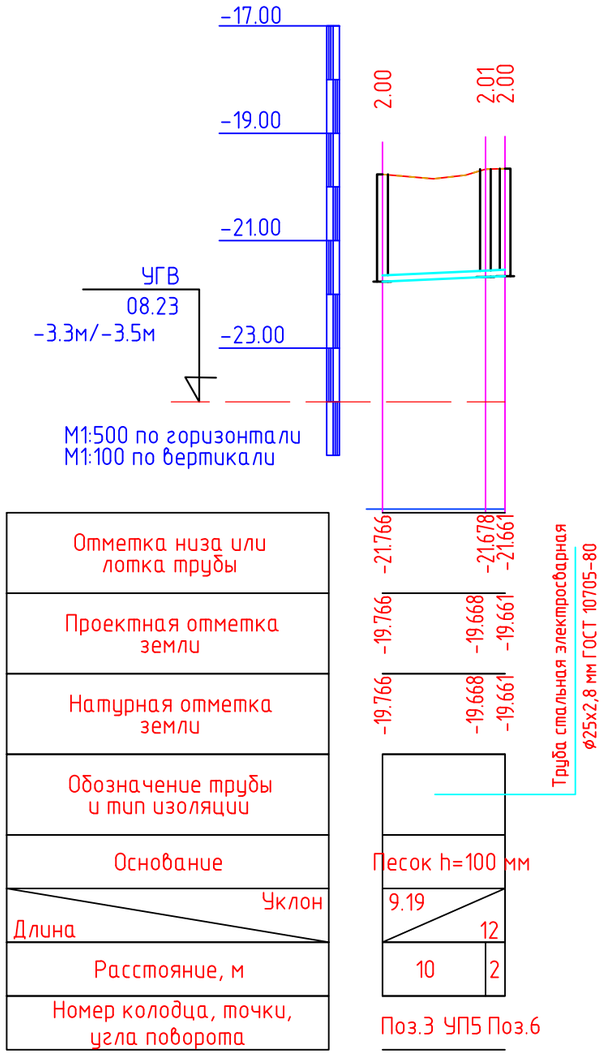

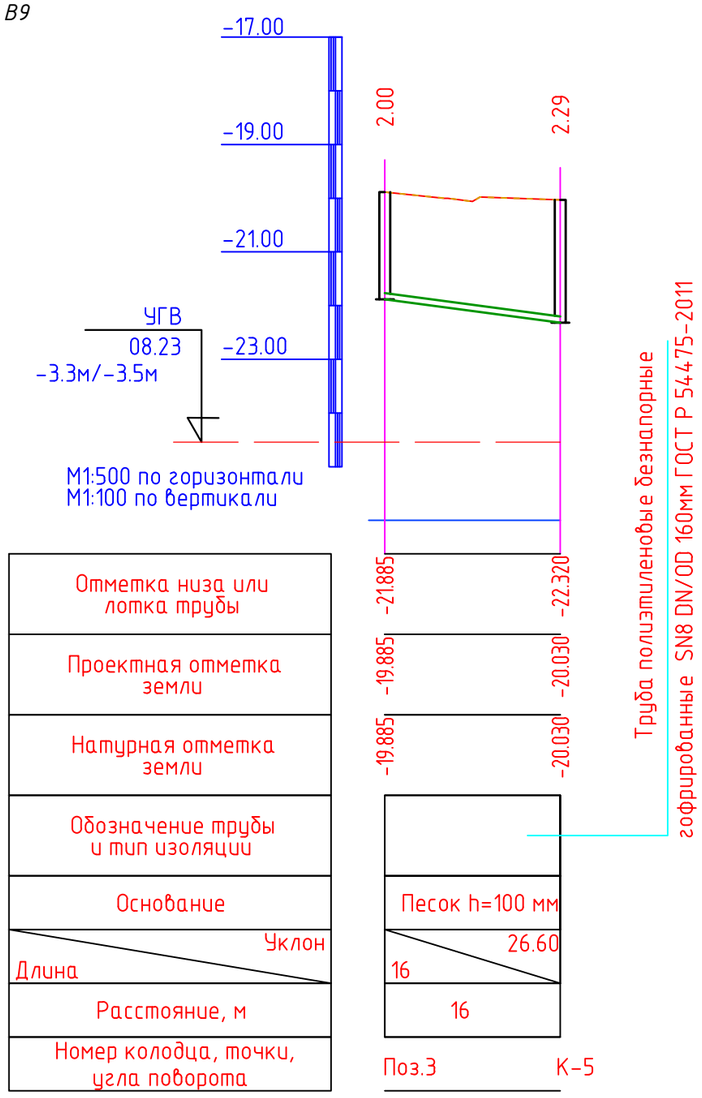

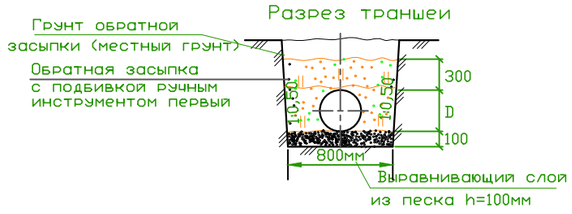

Изм	Кол	Лист	Nдок	Подп.	Дата	03-06-2023 НВК		
						«Реконструкция водоочистного сооружения села Тандай Махамбетского района Атырауской области»		
						Внутриплощадочные сети водопровода и канализация	Стадия	Лист	Листов
							Р	10	13
Разраб.		Сыдык.Б				Продольный профиль В9	ТОО "Redline Pro" г.Шымкент- 2023 г.	

Инв. N подл. | Дата и подпись | Взам. инв. N

Формат А3

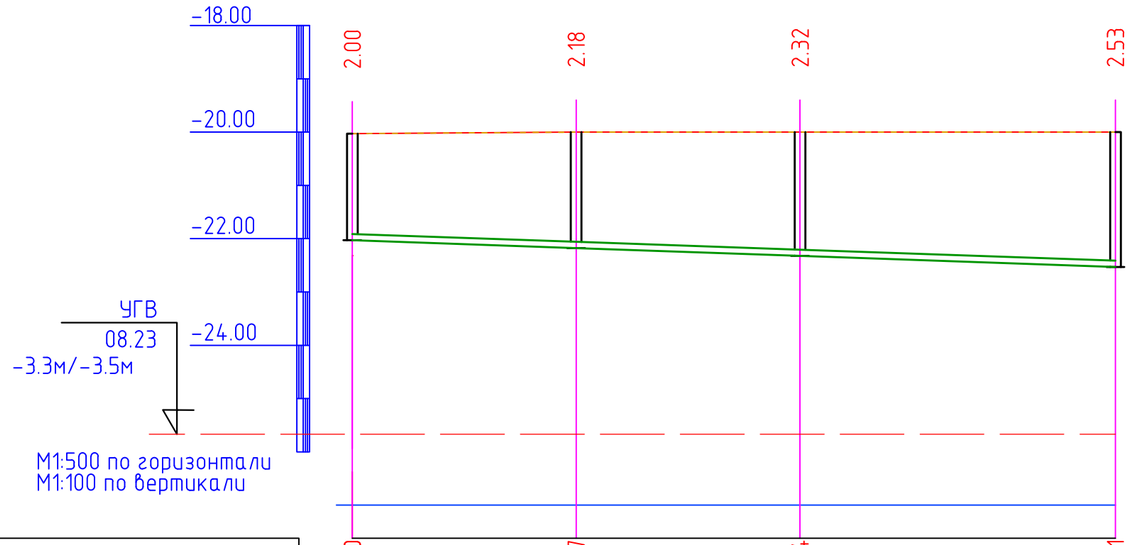

М1:500 по горизонтали
М1:100 по вертикали

Отметка низа или лотка трубы	-22.030	-22.177	-22.324	-22.531
Проектная отметка земли	-20.030	-20.000	-20.000	-20.000
Натурная отметка земли	-20.030	-20.000	-20.000	-20.000
Обозначение трубы и тип изоляции	Труба полиэтиленовые безнапорные гофрированные SN8 DN/OD 160мм ГОСТ Р 54475-2011			
Основание	Песок h=100 мм			
Уклон / Длина	72			7.00
Расстояние, м	21	21	30	
Номер колодца, точки, угла поворота	К-5	К-6	К-7	СК-1

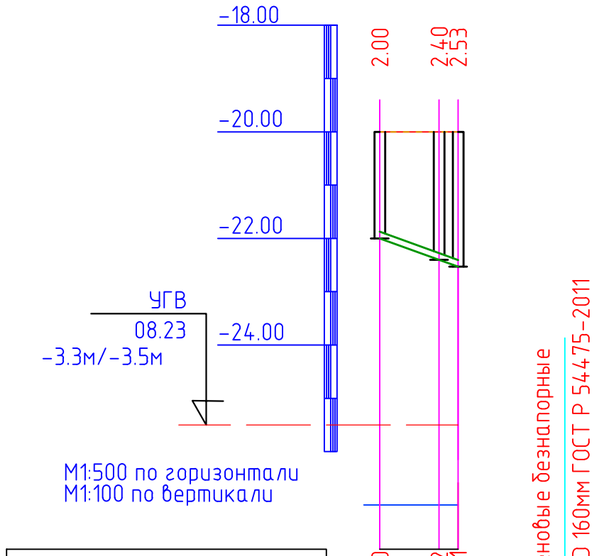

М1:500 по горизонтали
М1:100 по вертикали

Отметка низа или лотка трубы	-22.000	-22.402	-22.531
Проектная отметка земли	-20.000	-20.000	-20.000
Натурная отметка земли	-20.000	-20.000	-20.000
Обозначение трубы и тип изоляции	Труба полиэтиленовые безнапорные гофрированные SN8 DN/OD 160мм ГОСТ Р 54475-2011		
Основание	Песок h=100 мм		
Уклон / Длина	72.23		7
Расстояние, м	6	1	
Номер колодца, точки, угла поворота	В-7	К-8	СК-1

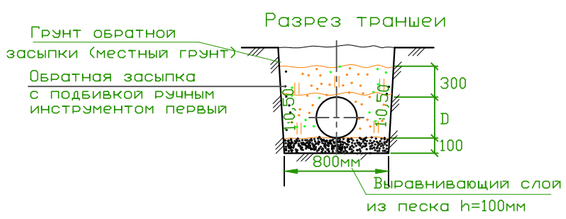

Изм	Кол	Лист	Nдок	Подп.	Дата
Разраб.		Сыдык.Б			

03-06-2023 НВК

«Реконструкция водоочистного сооружения села Тандай Махамбетского района Атырауской области»

Внутриплощадочные сети водопровода и канализация

Стадия	Лист	Листов
Р	11	13

Продольный профиль В9

ТОО "Redline Pro" г.Шымкент- 2023 г.

Инв. N подл. | Дата и подпись | Взам. инв. N

Формат А3

ТАБЛИЦА ПАРАМЕТРОВ ВОДОПРОВОДНЫХ КОЛОДЦЕВ.

N колодца по плану	Марка колодца по грунтовым условиям	Диаметры трубопроводов,мм		N схемы узла	Диаметр колодца,Дк мм	Полная глубина колодца Нмм	Высота рабочей части,Нмм	N строительно-монтажной схемы	Высота горловины с перекрытием,h	Объем бетона на упоры,м3	Расход материалов																														
											Днище			Рабочая часть											Плита перекрытия										Горловина				Тип люка	Стремянка	Гидроизоляция
											Сборные железобетонные элементы.Серия 3.900.1-14																													
		$Д_у$	$d_у$								ПН10	ПН15	ПН20	КС10.6	КС10.9	КС10.9а	КС15.6	КС15.9	КС15.6б	КС15.9а	КС20.6	КС20.9	КС20.9а	КС20.9б	ПП10-1	ПП10-2	1ПП15-1	*2ПП15-1	1ПП20-1	*2ПП20-2	2ПП15-1	2ПП15-2	2ПП20-1	2ПП20-2	КО-1	КО-6	КС7.3	КС7.9			
1	2	3	4	5	6	7	8	9	10	11	12	13	14	15	16	17	18	19	20	21	22	23	24	25	26	27	28	29	30	31	32	33	34	35	36	37	38	39	40	41	42
В-1ПГ	В-1	108	108	У-5	2000	2320	1800	См-7	520	0,05			1									1	1						1							1	1		Л	С-3 20,30	+
В-2	В-1	110	110	У-5	2000	2320	1800	См-7	520	0.05			1									1	1						1							1	1		Л	С-3 20,30	+
В-3	В-1	108	108	У-5	1500	2320	1800	См-7	520	0,05		1						1		1							1									1	1		Л	С-3 20,30	+
В-4	В-1	108	108	У-5	1500	2320	1800	См-7	520	0,05		1						1		1							1									1	1		Л	С-3 20,30	+
В-5	В-1	108	108	У-5	1500	2320	1800	См-7	520	0,05		1						1		1							1									1	1		Л	С-3 20,30	+
В-6	В-1	108	108	У-5	1500	2320	1800	См-7	520	0,05		1						1		1							1									1	1		Л	С-3 20,30	+
В-7	В-1	108	108	У-5	1500	2320	1800	См-7	520	0,05		1						1		1							1									1	1		Л	С-3 20,30	+
СК-1	В-1	---	---	У-1	2000	3820	3300	См-7	520	0,05			1								1	2	1						1							1			Л	С-7 30,00	+

Взаим. инв.N	Подп. и дата	Инв.N подл.

Изм	Кол	Лист	Nдок	Подп.	Дата
Разраб.		Сыдык.Б			

03-06-2023 НВК

«Реконструкция водоочистного сооружения села Тандай Махамбетского района Атырауской области»

Внутриплощадочные сети водопровода и канализация

Стадия	Лист	Листов
Р	12	13

ТАБЛИЦА ПАРАМЕТРОВ ВОДОПРОВОДНЫХ КОЛОДЦЕВ

ТОО "Redline Pro" г.Шымкент- 2023 г.

Позиция	Наименование и техническая характеристика	Тип, марка обозначение документа, опросного листа	Код оборудования, изделия материала	Завод изготовитель	Единица измерения	Количество	Масса единицы кг	Примечание
1	2	3	4	5	6	7	8	9
	Водопровод В1							
1	Трубы стальные электросварная Ø159х4,0	ГОСТ 10704-91	241-102-0218	СТЗ Арыстан	м	126,0	15,29	
2	Труба стальная электросварная Ø108х4,0 мм	ГОСТ 10704-91	241-102-0177	СТЗ Арыстан	м	149,0	10,26	
3	Задвижка фланцевая с обрезиненным клином Ø150мм	ГОСТ 5762-2002	242-101-0604	СТЗ Арыстан	шт	4	46,0	
4	Задвижка фланцевая с обрезиненным клином Ø100мм	ГОСТ 5762-2002	242-101-0603	СТЗ Арыстан	шт	5	26,0	
5	Задвижка с электроприводом фланцевая чугунная Ø 150	ГОСТ 5762-2002	242-101-1506		шт	2	89.0	
6	Фланец стальной приварной Ø150, Ру 1,6	ГОСТ 12820-80*	241-116-0312	СТЗ Арыстан	шт	11	7,81	
7	Фланец стальной приварной Ø100, Ру 1,6	ГОСТ 12820-80*	241-116-0310	СТЗ Арыстан	шт	14	4,73	
8	Труба ст. Ø273х5,0мм, L=0,2м (гильза)	ГОСТ 10704-91	241-102-0233	СТЗ Арыстан	шт	4	6,61	изготовить по месту
9	Труба ст. Ø219х5,0мм, L=0,2м (гильза)	ГОСТ 10704-91	241-102-0228	СТЗ Арыстан	шт	16	5,28	изготовить по месту
10	Бетонные опоры под задвижки бетон В7,5	ГОСТ 7473-2010	212-101-0300	СТЗ Арыстан	м³	1,375		0,125м³
11	Промывка стальных труб с дезинфекцией / гидравлическое испытание стальных труб Ø160,159,108.				м	311,0		
12	Отвод стальной 90° Ø159х4,0	ГОСТ 17375-2001	241-112-0212	СТЗ Арыстан	шт	3	5,40	изготовить по месту
13	Отвод стальной 90° Ø108х4,0	ГОСТ 17375-2001	241-112-0147	СТЗ Арыстан	шт	4	2,50	изготовить по месту
14	Тройник штампованный равнопроходной Ø159х6мм	ГОСТ 17376-2001	241-113-0125	СТЗ Арыстан	шт	3	6,60	
15	Тройник штампованный равнопроходной Ø108х4мм	ГОСТ 17376-2001	241-113-0117	СТЗ Арыстан	шт	4	2,20	
16	Хомуты из полосовой стали 50х8,0 для крепления задвижек	ГОСТ 103-93	214-208-0102	СТЗ Арыстан	м	22	62,8	1 м - 3.14 кг
17	Болты анкерные М-20 L=50мм для крепления хомутов	ГОСТ 103-93	217-101-0105	СТЗ Арыстан	шт	44	9,16	1000 шт - 190.90 кг
18	Бетонная отмостка вокруг люков колодцев t=15см, бетон В7,5	ГОСТ 7473-2010	212-101-0301	СТЗ Арыстан	м³	2,565		0.285 м³ на 1 колодец
19	Колодцы из сборных ж/б элементов Ø2000мм	ТП 3.900.1-14			шт	3		см.таблицу колодцев
20	Колодцы из сборных ж/б элементов Ø1500мм	ТП 3.900.1-14			шт	5		см.таблицу колодцев
21	Люк чугунный типа "Л"	ГОСТ 3634-99	244-202-0101	СТЗ Арыстан	шт	8	57,0	см.таблицу колодцев
22	Дренажный (выравнивающий) слой из песка толщиной 0,1м				м3	31,1		
23	Стремянка С-3	ТП 901-09-11.84			шт	7	20,30	(см.таблицу колодцев)
24	Стремянка С-7	ТП 901-09-11.84			шт	1	30,00	(см.таблицу колодцев)
25	Пожарная подставка раструбная ППР Ø100	ГОСТ 5525-88			шт	1	38,0	
26	Труба стальная электросварная Ø25х2,8 мм	ГОСТ 10705-80	241-102-0108		м	36,0	1,39	

Взаим. инв.N

Подп. и дата

Инв.N подл.

Изм.	Кол	Лист	N.Док	Подпись	Дата
ГИП					
Норм.конт					
Проверил					
Исполнил					

«Реконструкция водоочистного сооружения села Тандай Махамбетского района Атырауской области»

03-06-2023-НВК

Стадия	Лист	Листов
РП	1	1

Внутриплощадочные сети
Спецификация оборудования

ТОО «Redline-Pro»
г. Шымкент 2023 г.

Позиция	Наименование и техническая характеристика	обозначение документа, опросного листа	оборудования, изделия материала	завод изготовитель	Единица измере-ния	Коли-чество	Масса единицы кг.	Примечание
1	2	3	4	5	6	7	8	9
1	Труба полиэтиленовые безнапорные гофрированные SN8 DN/OD 160мм	ГОСТ Р 54475-2011			м	160,0		
2	Канализационные колодцы (марка бетона В15,W6,F50):	т.п902-09-22.84						
	Д1500мм Н=1800	ТП 902-09-22.84			шт	7		(см.таблицу колодцев)
3	Отмостка вокруг водопроводных колодцев ширина 1м, t=150мм. с уклоном 0,03 W8. F100	бетон марки кл. В7.5			шт	7		
4	Испытание сетей				м	160,0		
5	Люк тяжелые чугунный тип Л	ГОСТ 3634-99			шт	7	57	(см.таблицу колодцев)
6	Стремянка СО-04	ТП 902-09-12.84			шт	7	19,5	(см.таблицу колодцев)
7	Выравнивающий слой из песка толщиной 0,1м				м3	16,0		
К3.2	Погружной дренажный насос Drain TMR Q=10m3/час H=10m, 2900 мин, 0.75 кВт	Wilo Drain TMR			шт	2	6,3	
а)	Трубопровод ПЭ100 SDR 17- Ду63х3,8мм техническая	ГОСТ 18599-2001			м	40	3,09	для дреажного насоса
б)	Клапан обратный муфтовый Ру1,6МПа ф50мм	16кч11р			шт	3	4,0	для дреажного насоса
	Демонтажные работы водопровод							
1	Пожарный гидрант				шт	1/1		
2	Труба стальная электросварная Ø159 мм	ГОСТ 10704-91			м	120,0	10,26	
2	Труба стальная электросварная Ø108 мм	ГОСТ 10704-91			м	140,0	10,26	
3	Колодцы из сборных ж/б элементов Ø1500мм Н=1,8м	ТП 3.900.1-14			шт	6		
	Демонтажные работы канализации							
1	Труба полиэтиленовая Ø110 мм				м	150,0		
2	Канализационные колодцы Д1000мм Н=2700				шт	4		

Взамен инв N

Подпись и дата

Инв, Nподл.

Изм	Кол	Лист	Nдок	Подп.	Дата
Разраб.		Сыдык.Б			

03-06-2023 НВК

«Реконструкция водоочистного сооружения села Тандай Махамбетского района Атырауской области»

Внутриплощадочные сети водопровода и канализация

Стадия	Лист	Листов
Р	1	1

Спецификация оборудование

ТОО "Redline Pro" г.Шымкент- 2023 г.

ТАБЛИЦА ПАРАМЕТРОВ КАНАЛИЗАЦИОННЫХ КОЛОДЦЕВ

Nколодца по плану	Марка колодца по грунтовым условиям	Марка колодца	Полная глубина колодца по профилю Нмм	Диаметр колодца Дк мм	Глубина лотка hл мм	Высота рабоч части колодца Нр мм	Высота горловины hгор мм	Расход материалов																															
								Днище				Рабочая часть						Плита перекрытия								Горловина										Стремянка	Гидроизоляция
									Сборные железобетонные элементы серия3.900.1-14 выпуск 1																													
								Объем бетона на лоток м3	ПН10	ПН15	ПН20	КС10.6	КС10.9	КС15.6	КС15.9	КС20.6	КС20.9	ППП10-1	ППП10-2	1ППП15-1	1ППП15-2	2ППП15-1	2ППП15-2	1ППП20-1	1ППП20-2	2ППП20-1	2ППП20-2	КС7.3	КС7.9	КС10.3	КС10.6	КО6	ПО10	ПД6	ПД10	Кирпич кладка, ряды	Тип люка		
1	2	3	4	5	6	7	8	9	10	11	12	13	14	15	16	17	18	19	20	21	22	23	24	25	26	27	28	29	30	31	32	33	34	35	36	37	38	39	40
К-1	I	КСУ2-7	2070	1500	200	1800	270	1,16		1					2					1												1				1	Л	С0-04 19.5	+
К-2	I	КСУ2-7	1970	1500	200	1800	170	1,16		1					2					1												1				-	Л	С0-04 19.5	+
К-3	I	КСУ2-7	2090	1500	200	1800	290	1,16		1					2					1												1				1	Л	С0-04 19.5	+
К-4	I	КСУ2-7	2140	1500	200	1800	340	1,16		1					2					1												1				1	Л	С0-04 19.5	+
К-5	I	КСУ2-7	2140	1500	200	1800	340	1,16		1					2					1								1				1				-	Л	С0-04 19.5	+
К-6	I	КСУ2-7	2140	1500	200	1800	340	1,16		1					2					1								1				1				1	Л	С0-04 19.5	+
К-7	I	КСУ2-7	2310	1500	200	1800	370	1,16		1					2					1								1				1				-	Л	С0-04 19.5	+

Взам. инв. №

Подп. и дата

Инв. № подл.

Изм	Кол	Лист	Nдок	Подп.	Дата	03-06-2023 НВК		
						«Реконструкция водоочистного сооружения села Тандай Махамбетского района Атырауской области»		
						Внутриплощадочные сети водопровода и канализация	Стадия	Лист	Листов
							Р	13	13
Разраб.		Сыдык.Б				ТАБЛИЦА ПАРАМЕТРОВ КАНАЛИЗАЦИОННЫХ КОЛОДЦЕВ	ТОО "Redline Pro" г.Шымкент- 2023 г.	

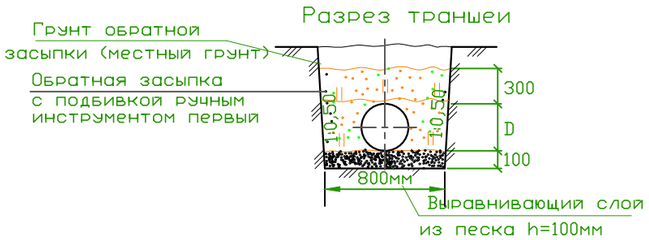

№строки	Наименование работ	Ед. изм.	Количество
	Земляные работы:		
1	Рытье траншеи (сухой грунт) с экскаватором емк, ковша 0,65м3	м3	1634,36
2	Засыпка песка траншеи (10см)	м3	44,9
3	Ручная засыпка траншеи (30см)	м3	157,15
4	Обратная засыпка траншеи обычным грунтом, бульдозером мощ.59кВт	м3	1391,9

3,64 x 449=1634,36
0,1 x 449=44,9
0,35 x449=157,15
3,10 x449=1391,9

Взам. инв. №

Подп. и дата

Инв. № подл

Изм	Кол	Лист	Nдок	Подп.	Дата	03-06-2023 НВК		
						«Реконструкция водоочистного сооружения села Тандай Махамбетского района Атырауской области»		
						Внутриплощадочные сети водопровода и канализация	Стадия	Лист	Листов
							Р	1	1
Разраб.		Сыдык.Б				Земляные работы. Разработка траншеи	ТОО "Redline Pro" г.Шымкент- 2023 г.	

Сливной колодец
Разрез 1-1, 2-2

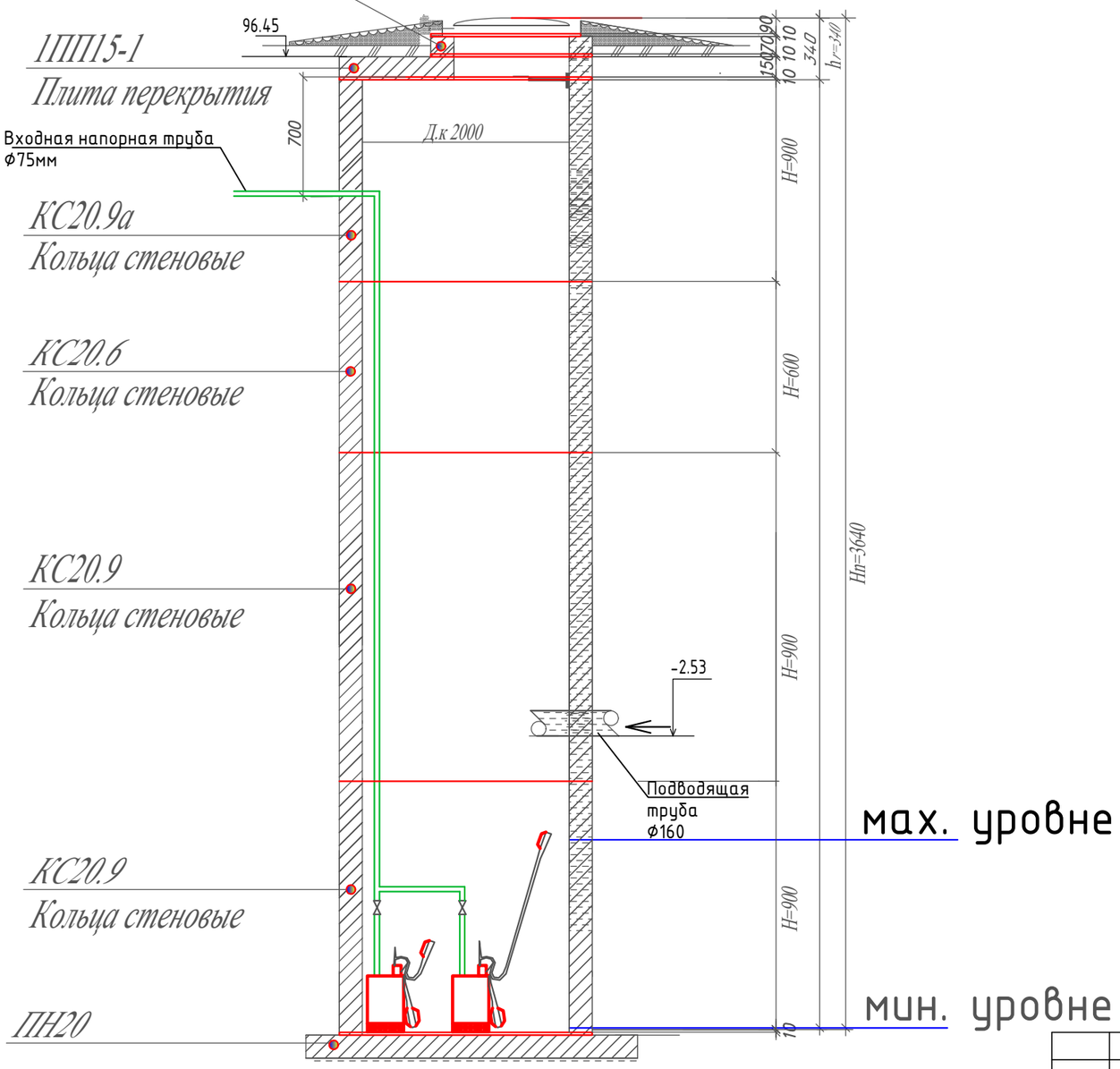

Согласовано		
раздел ОВ	Мишпатова	
раздел ЭОМ	Исламов Р	
раздел ВК	Рысдаулетов К.	

Взам. инв. N°

Подп. и дата

Инв. N° подл.

Изм	Кол	Лист	Nдок	Подп.	Дата	03-06-2023 НВК		
						«Реконструкция водоочистного сооружения села Тандай Махамбетского района Атырауской области»		
						Внутриплощадочные сети водопровода и канализация	Стадия	Лист	Листов
							Р	1	1
Разраб.		Сыдык.Б				Сливной колодец	ТОО "Redline Pro" г.Шымкент- 2023 г.	

Формат А3