ВЕДОМОСТЬ ССЫЛОЧНЫХ И ПРИЛАГАЕМЫХ ДОКУМЕНТОВ

ОБОЗНАЧЕНИЕ	НАИМЕНОВАНИЕ	ПРИМЕЧАНИЕ
	1.Ссылочные документы.	
А10-93	Заземление и зануление электроустановок.	
СН РК 4.04-18-2003	Инструкция по проектированию наружного электрического освещения городов,	
	поселков и сельских населенных пунктов	
А51-92	Прокладка кабелей напряжением до 35кВ в траншеях с применением двухстенных гофрированных труб ЗАО ДКС	
5.407-155	Вводы линий электропередач до 1 кВ в производственные, административные и общественные здания	
	2.Прилагаемые документы.	
21-2023 ЭСН.ОЛ	Опросный лист ШНО-2-1 У1	1 лист
21-2023 ЭСН.СО	Спецификация оборудования, изделий и материалов	1 лист

Общие указания.

Электротехническая часть проекта выполнена на основании задания на проектирование, топосъемки, ГП и смежных разделов и в соответствии с требованиями технической и нормативной документации

Категория потребителя- третья.

Электроосвещение осуществляется от существующей трансформаторной подстанции .

Общая протяженность КЛ-0,4кВ составляет 267 метров.

Распределительные сети КЛ-0,4кВ

Проекте предусмотрено резервный источник питания дизельная электростанция типа Р165Е1, мощностью 150,0кВА/120,0кВт.

Проектом предусматривается строительство ВЛИ-0,4кВ на стойках в количестве -9 шт., с подвеской самонесущих изолированных проводов марки СИП-4 4х16мм^2, от опора №1 до №9.

Наружное охранное освещение по периметру водозабора, выполняется опоры консольными со светильниками светодиодной, мощностью 60Вт, в количестве 9 шт. Шаг светильников 17-32м.

Потерия напряжения сетей выполняется, согласно РДС РК 4.04-191-2002 "Методические указания по проектированию электрических сетей"п. 12.3 Выбор сечений проводов и кабелей допускается производить исходя из средных значений предельных потерь напряжения в нормальном режиме напряжением 10кВ не более - 6%.

Все электромонтажные работы выполнить согласно ПУЭ РК и ПТБ.

Согласовано

Раздел ГП	Мынбаев Д
Раздел НВК	Рысдаулетов

Взам. инв.N

Подп. и дата

Инв.N подл.

Рабочий проект разработан в соответствии с действующими на территории Республики Казахстан нормами и правилами и предусматривает мероприятия, обеспечивающие взрывопожарную и пожарную безопасность и исключающие вредные воздействия на окружающую среду и воздушный бассейн, а так же предупреждающие чрезвычайные ситуации природного и техногенного характера.

Главный инженер проекта

Изм.	Кол.уч.	Лист	N док.	Подп.	Дата
Разработал		Сидыков Р.			03.03.2023
ГИП					

03-06-2023 ЭСН

Реконструкция водоочистного сооружения села Тандай Махамбетского района Атырауской области

Сети электроосвещение 0,4кВ

Стадия	Лист	Листов
РП	1	5

Общие данные

ТОО "Redline Pro" г.Шымкент 2023 г.

Разбивочный план
М 1:500

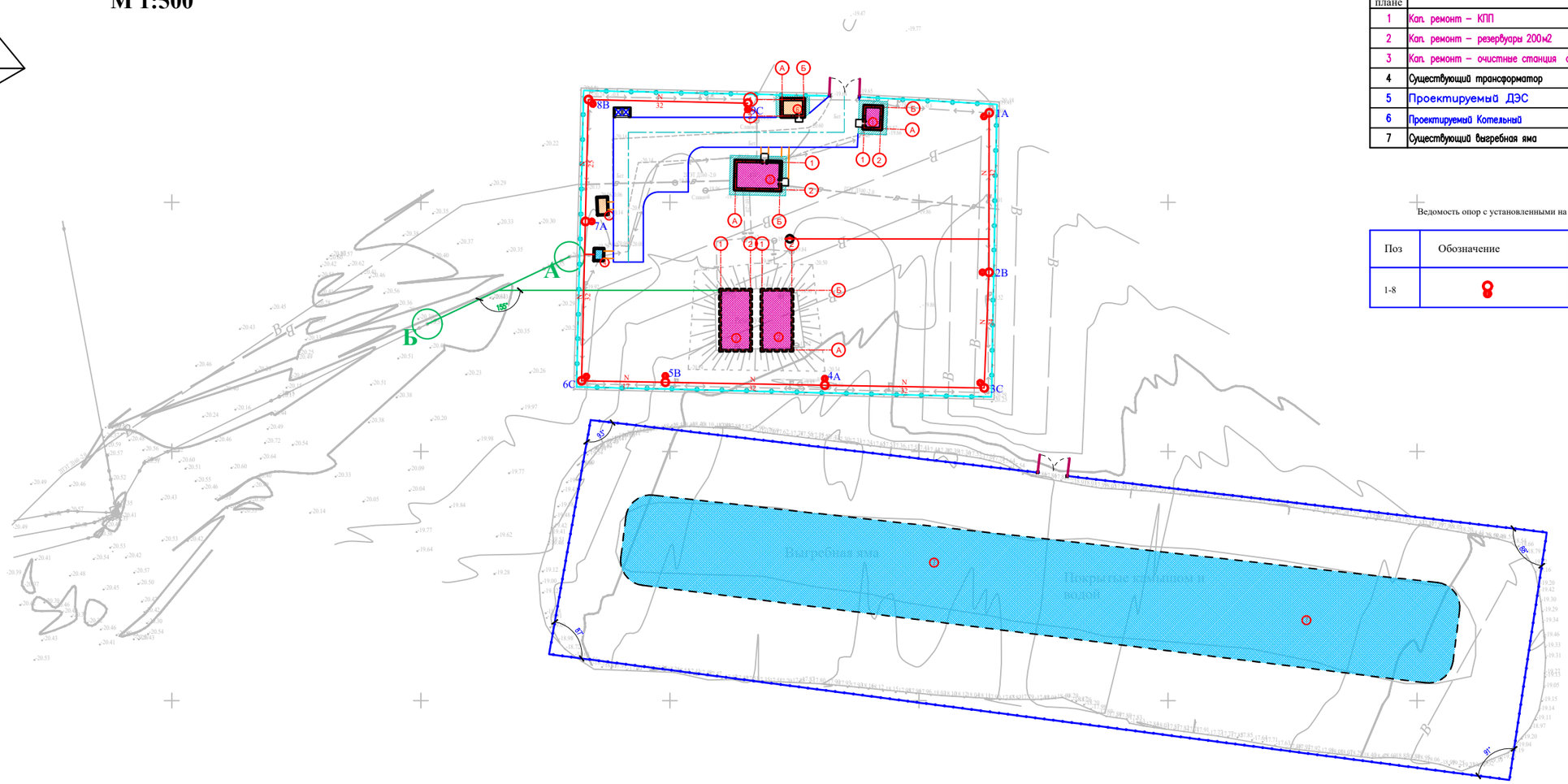

ЭКСПЛИКАЦИЯ ЗДАНИЙ И СООРУЖЕНИЙ

Номер на плане	Наименования	Примечание измерение	
1	Кап. ремонт – КПП	1шт	S=17.4
2	Кап. ремонт – резервуары 200м2	2шт	S=155
3	Кап. ремонт – очистные станция с насосной станции	1шт	S=54.9
4	Существующий трансформатор	1шт	S=4.8
5	Проектируемый ДЭС	1шт	S=7.6
6	Проектируемый Котельный	1шт	S=17.4
7	Существующий выгребная яма	1шт	S=3219

Ведомость опор с установленными на них осветительными приборами

Поз	Обозначение	Наименование	Кол.	Примечание
1-8		Светильник светодиодный консольный, однорожковой	9	

					2023	03-06-2023 ЭСН		
Изм.	Кол.уч.	Лист	N док.	Подп.	Дата	Реконструкция водоочистного сооружения села Тандай Махамбетского района Атырауской области		
Разработал		Исламов Р.			28.08	Сети электроосвещение 0,4кВ	Стадия	Лист	Листов
							РП	2	5
						План трассы КЛ-0,4кВ. М 1:500	ТОО "Redline Pro" г.Шымкент 2023 г.		

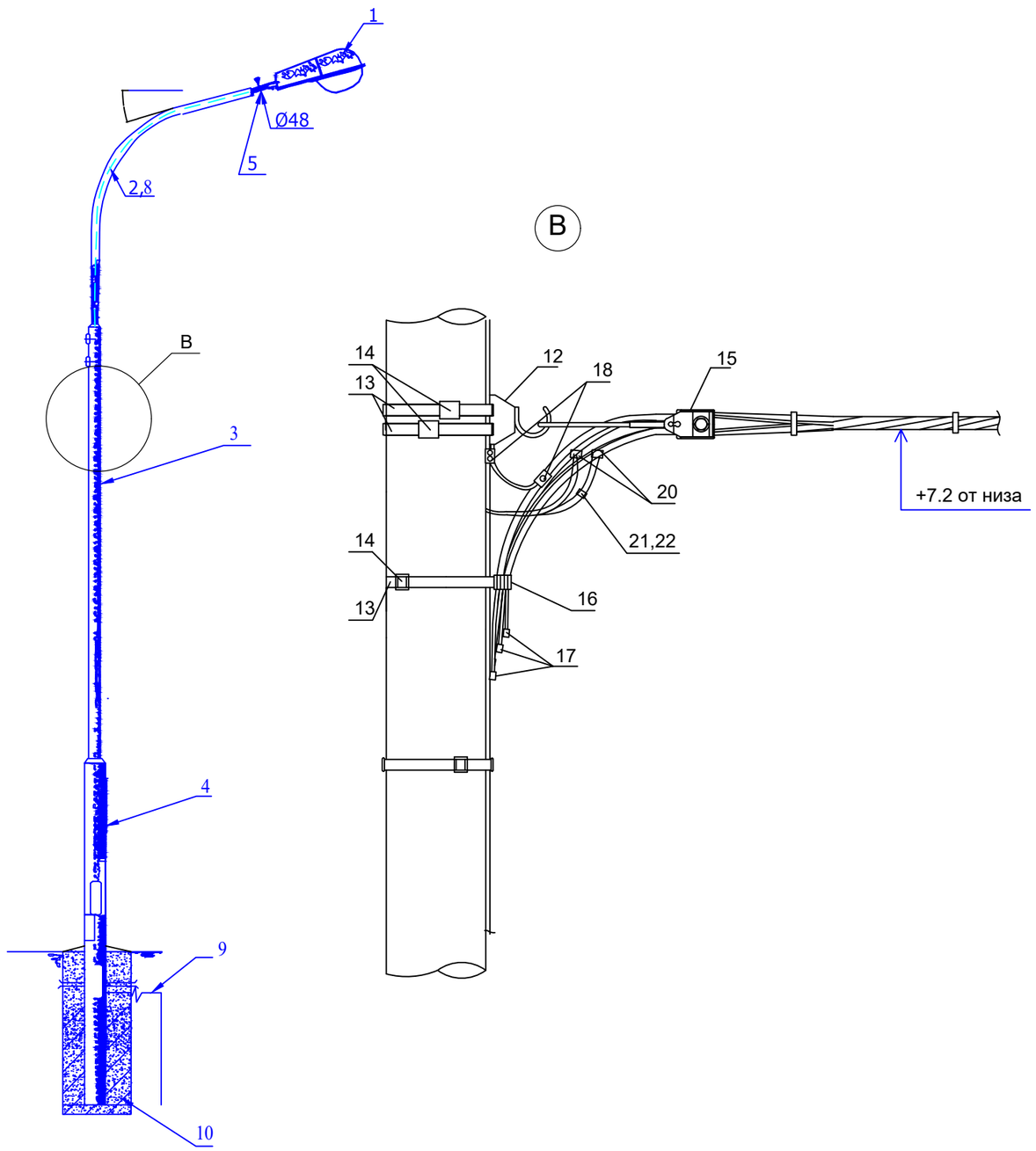

МАРКА, ПОЗ.	ОБОЗНАЧЕНИЕ	НАИМЕНОВАНИЕ	КОЛ. ШТ.	МАССА ЕД., КГ.	ПРИМЕ-ЧАНИЕ
1	Keremet	Светильник светодиодный консолный Keremet, мощ. 60Вт	1		
2	ГОСТ 10704-91	Кронштейн трубчатый	1		
		Труба 76х5.5 L=4000		38,24	
3	ГОСТ 10704-91	Труба 133х5.5 L=3500	1	60.5	
4	ГОСТ 10704-91	Труба 168х5.5 L=4500	1	99.2	
5	ГОСТ 10704-91	Труба 48х3.5 L=300	1	1,2	
6					
7					
8	ПВ-1 ГОСТ 6323-79	Провод сеч. 1.5 мм²	10	м	
9	ГОСТ 2590-88	Сталь круглая Ø12, L=7500	1	6,7	
10	Бетон кл. В12,5		0,45	м3	
12	SOT 29	Крюк бандажный	1	0,71	0,71
13	COT 37	Бандажная лента, м	3	0,115	0,345
14	COT 36	Скрепа	3	0,015	0,045
15	SO 158.1	Зажим анкерный	1	0,085	0,085
16	SO 79.1	Дистанционный бандаж, м	1	0,18	0,18
17	PKK 553	Защитный колпачок для концов провода	4		
18	SM 2.21	Плашечный соединит. зажим	1	0,14	0,14
19	A25	Алюминиевый провод неизолированный, м ГОСТ 839-80	0,5	0,068	0,034
20	SLIP 22.127	Зажим ответвительный	1	0,108	0,108
21	SV 29.25	Корпус для предохранителя	1	0,23	0,23
22	SVV10.10	Плавкая вставка	1	0,283	0,283

ПРИМЕЧАНИЕ

1. Все соединения выполнить сваркой.
2. Монтаж опоры в земляном полотне выполнять бетонированием нижней части опоры.
3. Все металлических материалов покрасить масленной краской за два раза, м² - 0,2.
4. Данный чертеж приведен на один экземпляр изделия
5. Данный лист смотреть совместно с листами ЭСН.СО

Изм.	Кол.уч.	Лист	N док.	Подп.	Дата
					2023
Разработал		Исламов Р.			28.08

03-06-2023 ЭСН

Реконструкция водоочистного сооружения села Тандай Махамбетского района Атырауской области

Сети электроосвещение 0,4кВ

Стадия	Лист	Листов
РП	3	5

Опора металлическая со светильником, с линейными арматурами для концевой опоры

ТОО "Redline Pro" г.Шымкент 2023 г.

Взам.инв.№

Подпись и дата

Инв.№ подл.

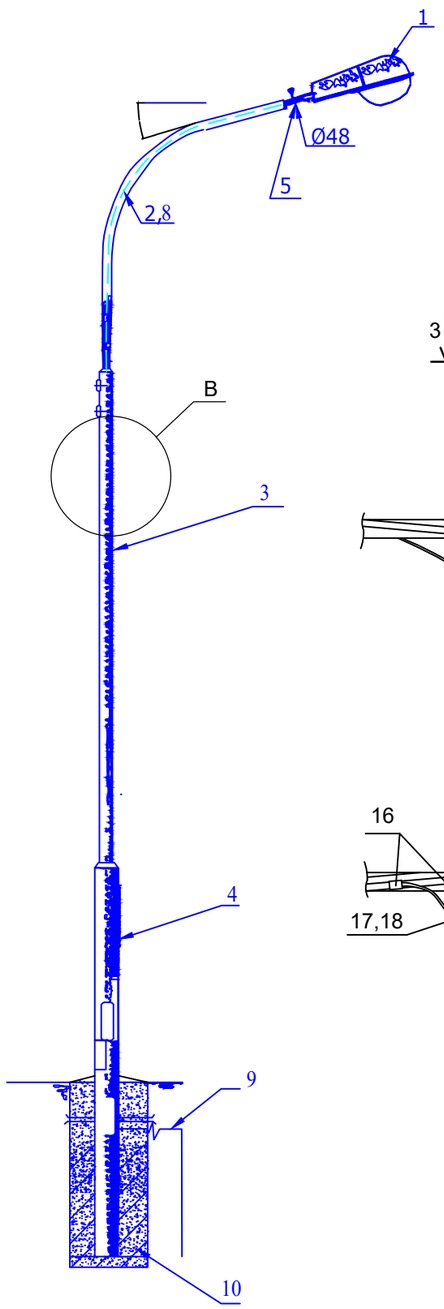

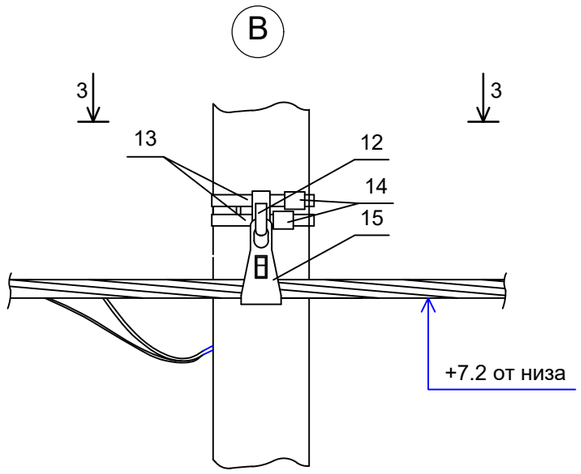

3-3

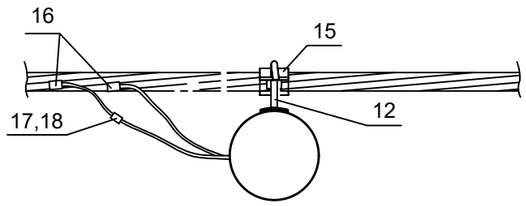

МАРКА, ПОЗ.	ОБОЗНАЧЕНИЕ	НАИМЕНОВАНИЕ	КОЛ. ШТ.	МАССА ЕД., КГ.	ПРИМЕ-ЧАНИЕ
1	Keremet	Светильник светодиодный консолный Keremet, мощ. 60Вт	1		
2	ГОСТ 10704-91	Кронштейн трубчатый	1		
		Труба 76х5.5 L=4000		38,24	
3	ГОСТ 10704-91	Труба 133х5.5 L=3500	1	60.5	
4	ГОСТ 10704-91	Труба 168х5.5 L=4500	1	99.2	
5	ГОСТ 10704-91	Труба 48х3.5 L=300	1	1,2	
6					
7					
8	ПВ-1 ГОСТ 6323-79	Провод сеч. 1.5 мм²	10	м	
9	ГОСТ 2590-88	Сталь круглая Ø12, L=7500	1	6,7	
10	Бетон кл. В12,5		0,45	м3	
12	SOT 29	Крюк бандажный	1	0,71	0,71
13	COT 37	Бандажная лента, м	2,6	0,115	0,3
14	COT 36	Скрепа	1	0,015	0,015
15	SO 130	Зажим поддерживающий	1	0,294	0,294
16	SLIP 22.127	Зажим ответвительный	1	0,108	0,108
17	SV 29.25	Корпус для предохранителя	1	0,23	0,23
18	SVV10.10	Плавкая вставка	1	0,283	0,283

ПРИМЕЧАНИЕ

1. Все соединения выполнить сваркой.
2. Монтаж опоры в земляном полотне выполнять бетонированием нижней части опоры.
3. Все металлических материалов покрасить масленной краской за два раза, м² - 0,2.
4. Данный чертеж приведен на один экземпляр изделия
5. Данный лист смотреть совместно с листами ЭСН.СО

					2023	03-06-2023 ЭСН
Изм.	Кол.уч.	Лист	N док.	Подп.	Дата	Реконструкция водоочистного сооружения села Тандай Махамбетского района Атырауской области
Разработал		Исламов Р.			28.08	Сети электроосвещение 0,4кВ — Стадия: РП; Лист: 4; Листов: 5
						Опора металлическая со светильником, с линейными арматурами для промежуточной опоры — ТОО "Redline Pro" г.Шымкент 2023 г.

Взам.инв.№ | Подпись и дата | Инв.№ подл.

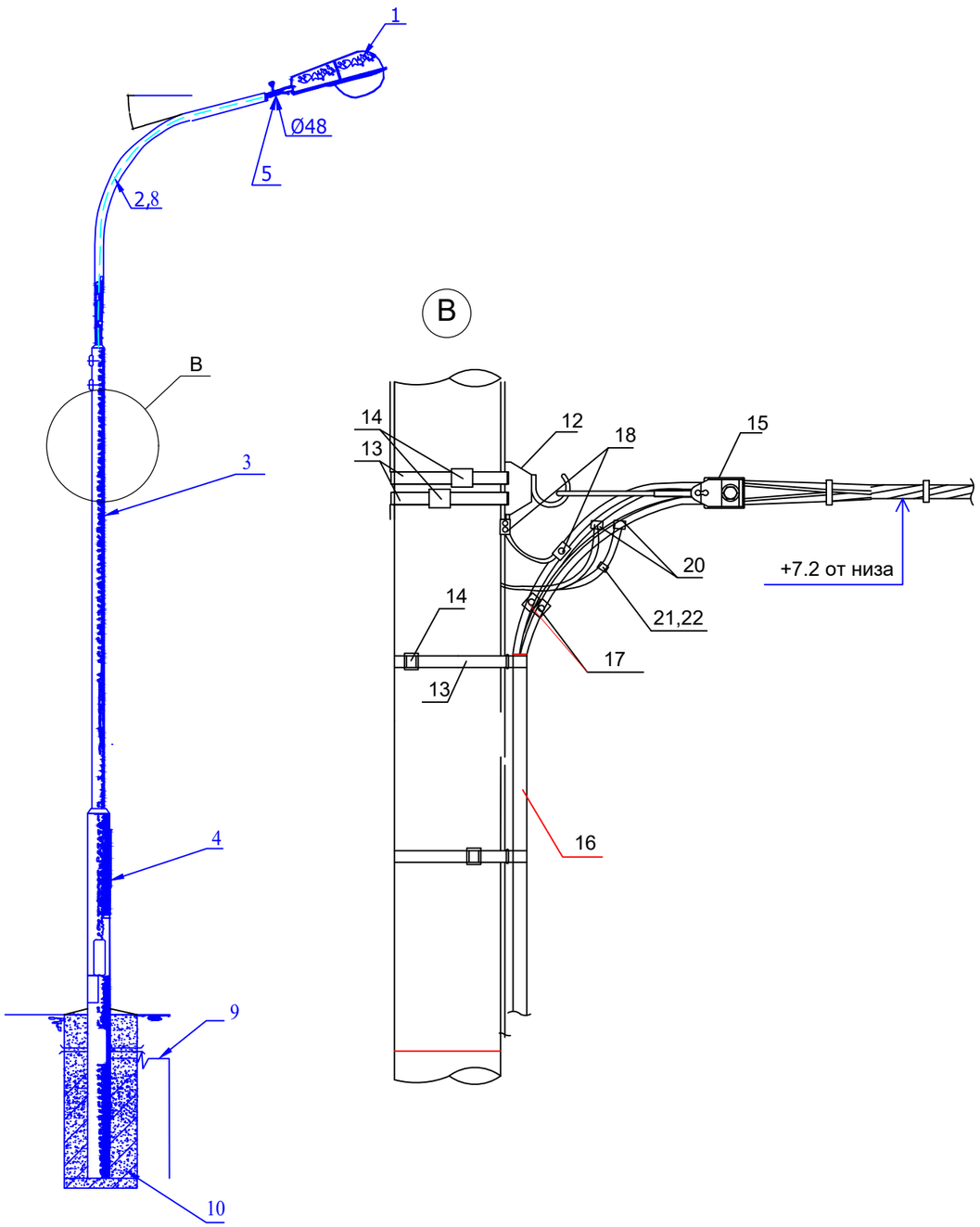

МАРКА, ПОЗ.	ОБОЗНАЧЕНИЕ	НАИМЕНОВАНИЕ	КОЛ. ШТ.	МАССА ЕД., КГ.	ПРИМЕ-ЧАНИЕ
1	Keremet	Светильник светодиодный консолный Keremet, мощ. 60Вт	1		
2	ГОСТ 10704-91	Кронштейн трубчатый	1		
		Труба 76х5.5 L=4000		38,24	
3	ГОСТ 10704-91	Труба 133х5.5 L=3500	1	60.5	
4	ГОСТ 10704-91	Труба 168х5.5 L=4500	1	99.2	
5	ГОСТ 10704-91	Труба 48х3.5 L=300	1	1,2	
6					
7					
8	ПВ-1 ГОСТ 6323-79	Провод сеч. 1.5 мм²	10	м	
9	ГОСТ 2590-88	Сталь круглая Ø12, L=7500	1	6,7	
10	Бетон кл. В12,5		0,45	м3	
12	SOT 29	Крюк бандажный	1	0,61	0,61
13	COT 37	Бандажная лента, м	3	0,115	0,345
14	COT 36	Скрепа	3	0,015	0,045
15	SO 158.1	Зажим анкерный	1	0,085	0,085
16	см. ЭСН				
17	SLIP 22.1	Изолир. прокал. зажим	4	0,113	0,452
18	SM 6.21	Плашечный соединит. зажим	4	0,16	0,64
19	A25	Алюминиевый провод неизолированный, м ГОСТ 839-80	0,5	0,068	0,034
20	SLIP 22.127	Зажим ответвительный	1	0,113	0,113
21	SV 29.25	Корпус для предохранителя	1	0,34	0,34
22	SVV10.10	Плавкая вставка	1	0,283	0,283

ПРИМЕЧАНИЕ

1. Все соединения выполнить сваркой.
2. Монтаж опоры в земляном полотне выполнять бетонированием нижней части опоры.
3. Все металлических материалов покрасить масленной краской за два раза, м² - 0,2.
4. Данный чертеж приведен на один экземпляр изделия
5. Данный лист смотреть совместно с листами ЭСН.СО

Изм.	Кол.уч.	Лист	N док.	Подп.	Дата
					2023
Разработал		Исламов Р.			28.08

03-06-2023 ЭСН

Реконструкция водоочистного сооружения села Тандай Махамбетского района Атырауской области

Сети электроосвещение 0,4кВ

Стадия	Лист	Листов
РП	5	5

Опора металлическая со светильником, с линейными арматурами для концевой опоры с переходом на кабель

ТОО "Redline Pro" г.Шымкент 2023 г.

Взам.инв.№

Подпись и дата

Инв.№ подл.

Позиция	Наименование и техническая характеристика	Тип, марка, обозначение документа, опросного листа	Код продукции	Поставщик	Ед. измерения	Кол.	Масса 1 ед., кг	Примечание
	Сети 0,4кВ							
1	Электрооборудования							
	Компенсирующее устройство, 105кВАР, (7.5-15-22.5-2x30) Количество ступеней-8 шт.	КРМ-0,4-105-7,5 У3			комп.	1		
	Установка шкафа управления наружным освещением ШНО-2-1 У1				комп.	1		
2	Кабельные изделия							
	Кабель силовой с алюминиевыми жилами 4x16мм^2				м	267		
3	Опора металлическая со светильником, с линейными арматурами для концевой опоры				шт	1		
	Опора металлическая со светильником, с линейными арматурами для промежуточной опоры				шт	6		
	Опора металлическая со светильником, с линейными арматурами для концевой опоры с переходом на кабель				шт	1		
4	Электрооборудования							
	Генератор дизельный U~380 150,0кВА/120,0кВт с кожухом	P165E1		*ТОО "Вилсон" г.Алматы. Казахстан*	*шт*	*1*		*комплекте*
	Переносной аккумуляторный фонарь			Торговая сеть	шт	1		

Взам.инв.N

Подп.и дата.

инв.Nподл.

Изм.	Кол.уч.	Лист	N док.	Подп.	Дата
					2023
ГИП					03.06
Разработал		Исламов Р.			03.06

03-06-2023 ЭСН .СО

Реконструкция водоочистного сооружения села Тандай Махамбетского района Атырауской области

Сети электроосвещение 0,4кВ

Стадия	Лист	Листов
РП	1	1

Спецификация оборудования, изделий и материалов

ТОО "Redline Pro" г.Шымкент 2023 г.

Ведомость рабочих чертежей основного комплекта НВН

Лист	Наименование	Примечание
1	Общие данные	
2	План сети видеонаблюдение. М1:500	
3	Кабельный журнал. Объем земляных работ.	
4	Стойка ОТ	

Общие указания

Данный проект выполнен на основании обследования и задания на проектирование, чертежей строительной части и в соответствии с требованиями технической и нормативной документации.
Проект выполнен в соответствии с действующими стандартами и руководящими материалами с соблюдением норм и правил техники безопасности.

Сигналы с 5 видеокамер передаются посредством кабельной сети на видеорегистратор. В видеорегистраторе установлен жесткий диск размером 1ТВ, что обеспечивает хранения видеоданных в течение недели. Просмотр видеоинформации осуществляется с монитора. На мониторе можно различить действия человека. Проектом предусмотрены видеокамеры наружной установки типа DS-2CD2023G2-IU.

Видеокамеры подключаются к видеорегистратору.

Сети системы видеонаблюдения выполняются кабелями марки U/UTP, прокладываемыми по стене в металлорукавах.

Кабели в зданий прокладываются в кабель каналах по стене и в траншее полиэтиленовых трубах ПЭ40 емкостью 1 канал.

Кабели сети видеонаблюдения прокладываются в траншее на глубине - 0,6 м.

Проект выполнен в соответствии с требованиями "Правил устройства электроустановок РК". Все нормально нетоковедущие части, могущие оказаться под напряжением вследствие нарушения изоляции, должны быть занулены и заземлены.

Ведомость ссылочных и прилагаемых документов основного комплекта

Обозначение	Наименование	Примечание
	1. Ссылочные документы	
СНиП РК 3.02-10-2010*	«Устройства систем связи и диспетчеризации инженерного оборудования жилых и общественных зданий»	
ГОСТ 21.406-88*	«Проводные средства связи. Обозначения условные графические».	
	2. Прилагаемые документы	
10-06-2023 НВН.СО	Спецификация оборудования, изделий и материалов	1 лист

ОСНОВНЫЕ ПОКАЗАТЕЛИ ПРОЕКТА

Наименование	Единица измерения	Кол-во
Видеокамера корпусная уличная, f=20mm, IP66	шт	4
Видеокамера куполная уличная, f=3,6mm, IP66	шт	1

Согласовано

Раздел ГП	Мынбаев Д	
Раздел НВК	Рысдаулетов	

Взам.инв.N° | Подп. и дата | Инв.N°подл.

Настоящий проект выполнен в соответствии с действующими на территории Республики Казахстан нормами и правилами и предусматривает мероприятия, обеспечивающие взрывопожарную и пожарную безопасность и исключающие вредные воздействия на окружающую среду и воздушный бассейн, а так же предупреждающие чрезвычайные ситуации природного и техногенного характера.

Главный инженер проекта _____

Изм.	Кол.уч.	Лист	N док.	Подп.	Дата
					2023
Разработал		Исламов Р.			28.08

03-06-2023 НВН

Реконструкция водоочистного сооружения села Тандай Махамбетского района Атырауской области

Наружное видеонаблюдения

Стадия	Лист	Листов
РП	1	4

Общие данные

ТОО "Redline Pro"
г.Шымкент 2023 г.

Разбивочный план
М 1:500

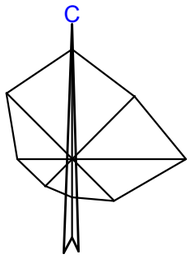

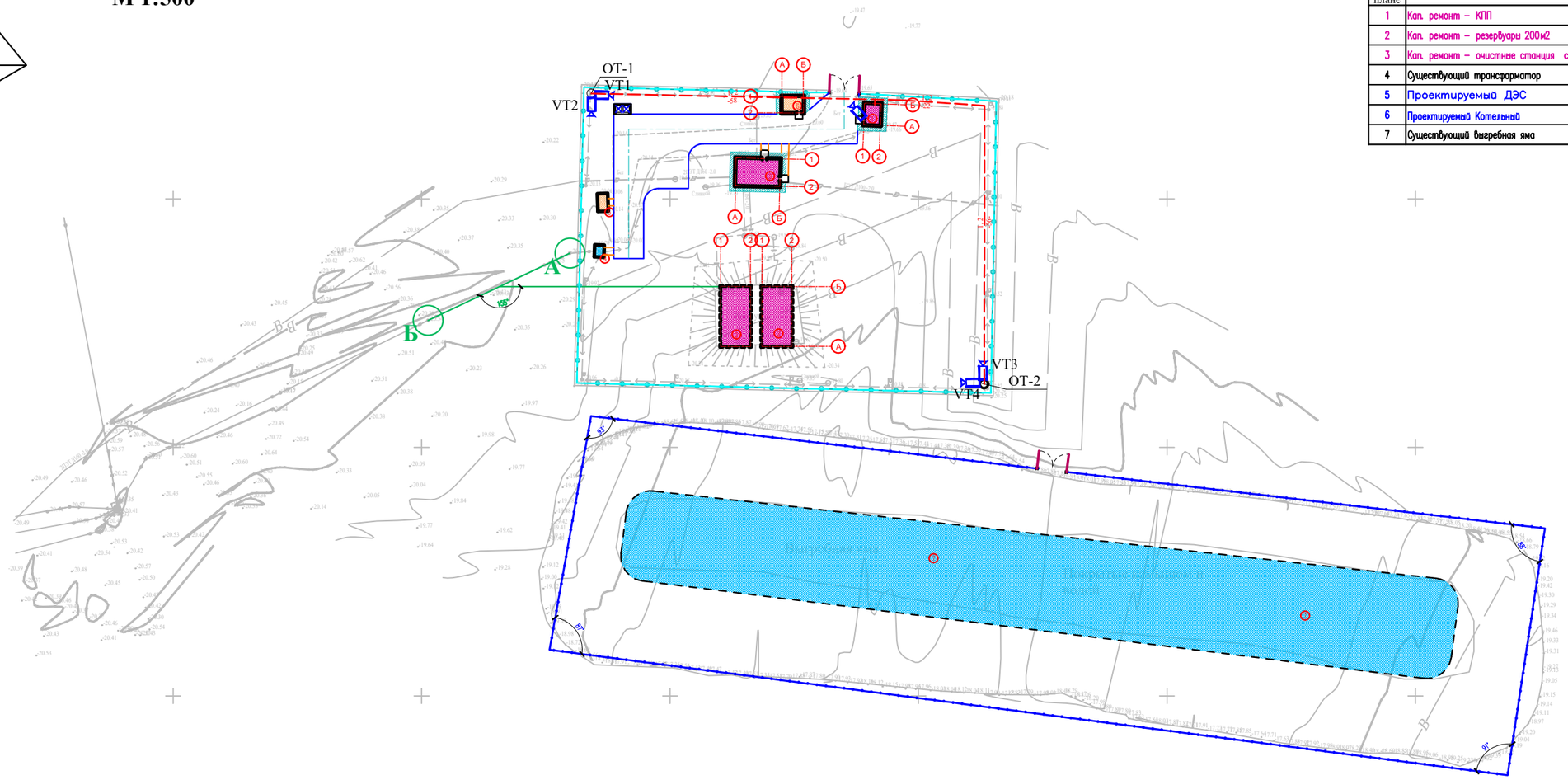

ЭКСПЛИКАЦИЯ ЗДАНИЙ И СООРУЖЕНИЙ

Номер на плане	Наименования	Примечание измерение	
1	Кап. ремонт – КПП	1шт	S=17.4
2	Кап. ремонт – резервуары 200м2	2шт	S=155
3	Кап. ремонт – очистные станция с насосной станции	1шт	S=54.9
4	Существующий трансформатор	1шт	S=4.8
5	Проектируемый ДЭС	1шт	S=7.6
6	Проектируемый Котельный	1шт	S=17.4
7	Существующий выгребная яма	1шт	S=3219

					2023	03-06-2023 НВН		
Изм.	Кол.уч.	Лист	N док.	Подп.	Дата	Реконструкция водоочистного сооружения села Тандай Махамбетского района Атырауской области		
Разработал		Исламов Р.			28.08	Наружное видеонаблюдения	Стадия	Лист	Листов
							РП	2	4
						План сети видеонаблюдение. М1:500	ТОО "Redline Pro" г.Шымкент 2023 г.	

Обозначение	Трасса		Способ прокладки						Кабель					
									по проекту			проложен		
	Начало	Конец	По стене на скобах/в ПВХ трубе	В коробе	в трубе ПЭ 40	по опоре в ПВХ трубе	По кабельным конструкциям	Открыто по строительным конструкциям	Марка	Количество кабелей, число и сечение жил, напряжение	Длина, м. 2,%	Марка	Количество кабелей, число и сечение жил, напряжение	Длина, м
1	ARK 1 Здания охраны	VT1		3	35	5			U/UTP		44			
2		VT2		3	35	5			U/UTP		44			
3		VT3		3	180	5			U/UTP		192			
4		VT4		3	180	5			U/UTP		192			
5		VT5	3	3					U/UTP		6			

Объем земляных работ

N п/п	Наименование	Ед. изм.	кол-во					
			кабелей в траншее			колодец проходной		
			-	-	-	ККТМ-	КОД	всего:
1	Рытье траншеи для 1-у труб	м	215					215
2	Рытье траншеи для 2-х труб	м						
3	Рытье траншеи для 3-х труб	м						
4	Рытье котлована для колодца	шт						
5	Общий объем земли, удаляемый из траншей	м³	57,62					57,62
6	Объем земли, подлежащий засыпке	м³	54,61					54,61
7	Объем земли, подлежащей удалению с места прокладки	м³	3,01					3,01
8	Вскрытие асфальтного покрытия	м²	-		-	-		

Потребность кабелей

Число и сечение жил, мм2	Марка
	U/UTP
	478

Потребность труб

Обозначение по стандарту	Диаметр по стандарту, мм	Длина, м
Полиэтиленовая труба ГОСТ 18599-2001	40	215

Взам. инв. №

Подпп. и дата

Инв. №подл.

Изм.	Кол.уч.	Лист	N док.	Подп.	Дата
					2023
Разработал		Исламов Р.			28.08

03-06-2023 НВН

Реконструкция водоочистного сооружения села Тандай Махамбетского района Атырауской области

Наружное видеонаблюдения

Стадия	Лист	Листов
РП	3	4

Кабельный журнал. Объем земляных работ.

ТОО "Redline Pro" г.Шымкент 2023 г.

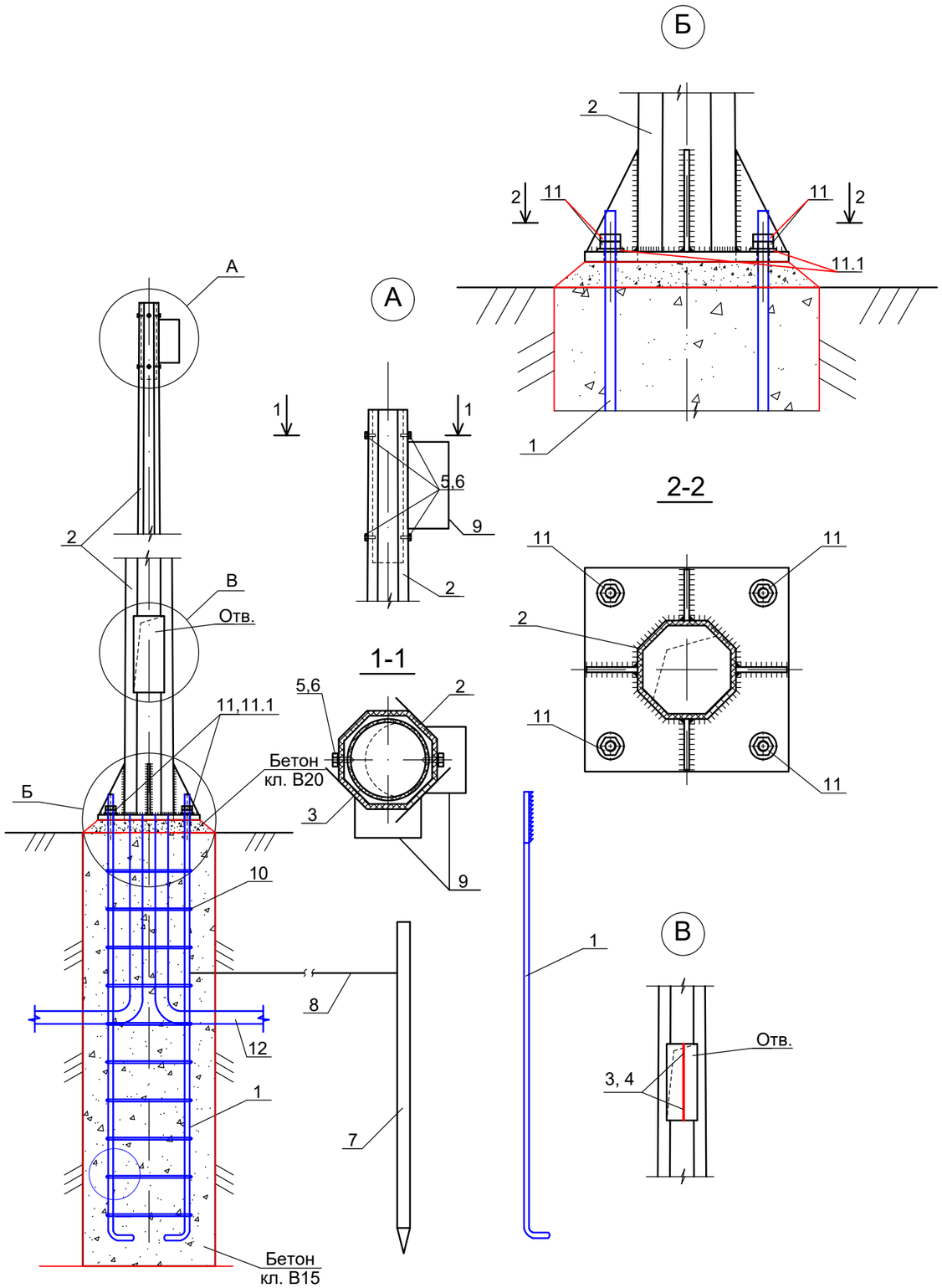

Спецификация конструктивных материалов

Поз.	Обозначение	Наименование	Кол.	Масса ед.,кг	Приме-чание
1	ГОСТ 5181-82	Сталь круглая AI Ø20мм, L=1850мм	4	4,57	18,28
2	ГОСТ 9.307-89 .	Опора граненная коническая ОНО-4 L=4000мм	1	37,2	37,2
3		Труба поливинилхлоридная Ø40мм ГОСТ 50827-95, L=5000мм, шт	1		
4		Радиочастотный кабель	см. кабельный журнал		
5	ГОСТ 5915-70	Гайка М12	4	0,016	0,064
6	ГОСТ 7798-70	Болт М12х25	4	0,04	0,16
7	ГОСТ 8509-93	Сталь угловая 50х50х5 L=2500мм	1	9.43	9.43
8	ГОСТ 5781-91	Сталь круглая Ø6 Вр-I L=2500мм	1	0.56	0.56
9	данный см. Прайс лист	УГЛОВОЙ КРОНШТЕЙН RVI-380BC	2		
10	ГОСТ 5181-82	Сталь круглая AI Ø8мм, L=1440мм	10	0,57	5,7
11	ГОСТ 5915-70	Гайка М16	8	0,04	0,32
11.1	ГОСТ 11371-78	Шайба М16	4	0,011	0,044
12		Гибкая двустенная гофрированная труба Ø100мм, L=2000мм, шт	1		
		Бетон кл. В15, м3	0,5		
		Бетон кл. В20, м3	0,014		

ПРИМЕЧАНИЕ

1. Данный чертеж приведен на один экземпляр изделия
2. Данный лист смотреть совместно с листами НВН.СО

Изм.	Кол.уч.	Лист	N док.	Подп.	Дата				
					2023	03-06-2023 НВН			
						Реконструкция водоочистного сооружения села Тандай Махамбетского района Атырауской области			
Разработал		Исламов Р.			28.08	Наружное видеонаблюдения	Стадия	Лист	Листов
							РП	4	4
						Стойка ОТ	ТОО "Redline Pro" г.Шымкент 2023 г.		

Взамениннв N

Подпись и дата

Инв. Nподл.

Позиция	Наименование и техническая характеристика	Тип, марка, обозначение документа, опросного листа	Код продукции	Поставщик	Ед. измерения	Кол.	Масса 1 ед., кг	Примечание
	Видеокамера всепогодная День/Ночь наружной установки	DS-2CD2023G2-IU			шт	5		
	Кабель категории 5е, 24AWG, LSZHнг(А)	U/UTP			м	272		
	Труба полиэтиленовая ПЭ40 SDR 17,0 Ø40мм	ГОСТ 18599-2001			м	272		
	Стойка ОТ				комп.	2		Сборку опор см. лист НВН-3

Взам.инв.N

Подп.и дата.

инв.Nподл.

Изм.	Кол.уч.	Лист	N док.	Подп.	Дата
					2023
Разработал		Исламов Р.			28.08

03-06-2023 НВН

Реконструкция водоочистного сооружения села Тандай Махамбетского района Атырауской области

Наружное видеонаблюдения

Стадия	Лист	Листов
РП	1	1

Спецификация оборудования, изделий и материалов

ТОО "Redline Pro" г.Шымкент 2023 г.

Ведомость документов основного комплекта НОТС

Лист	Наименование	Примечание
1	Общие данные.	
2	План разводки сети охранно-тревежной сигнализации. М 1:500	

Ведомость ссылочных и прилагаемых документов.

Обозначение	Наименование	Примечание
	Ссылочные документы.	
СНиП РК 3.02-10-2002*	Устройство систем связи, сигнализации и диспетчеризации инженерного оборудования	
	жилых и общественных зданий. Нормы проектирования.	
	Прилагаемые документы.	
21-2023 НОТС.СО	Спецификация оборудования, изделий и материалов	1 лист

Общие указания.

Периметральная охранная сигнализация выполнена на основании задания на проектирование, чертежей топосъемки, генерального плана, в соответствии с СНиП РК 4.01-02-2009*.

Для передачи сигнала тревоги с места возникновения пожара и для защиты от несанкционированного доступа в помещения предусмотрена монтаж установки охранно-тревожной сигнализации. Для этого предусмотрен прибор блок управления СБЗ-С-ВР.

Данный прибор устанавливается в помещении охраны см. часть ЭОМ.

В качестве извещателей охранно-тревежной сигнализации предусматриваются:

Извещатель адресный объемный с кронштейном АВЕ-150, размещать на высоте не менее 2 м;

Сеть охранно-тревежной сигнализации выполняется проводом КСПВ 4х0,5мм² по периметру ограждении в ПЭ трубе не менее 2м от земли.

Монтаж необходимо осуществлять в строгом соответствии с паспортом, техническим описанием и инструкцией по эксплуатации.

Все электромонтажные работы выполнить в соответствии с действующими ПУЭ РК нормами и правилами.

ОСНОВНЫЕ ПОКАЗАТЕЛИ ПРОЕКТА

Наименование	Единица измерения	Кол-во
Извещатель периметровый, активный 2-х луч. 150м, АВЕ-150	комп.	8

Настоящий проект выполнен в соответствии с действующими на территории Республики Казахстана нормами и правилами и предусматривает мероприятия, обеспечивающие взрыво-пожаробезопасность, исключающие вредные воздействия на окружающую среду и воздушный бассейн, а так же, предупреждения черезвычайные ситуации природного и техногенного характера.

Гл. инженер проекта _____ Рыздаулетов К. 23.08

подпись фамилия дата

Взам. инв.N | Подп. и дата | Инв.N подл.

Изм.	Кол.уч.	Лист	N док.	Подп.	Дата
					2023
Разработал		Исламов Р.			28.08

03-06-2023 НОТС

Реконструкция водоочистного сооружения села Тандай Махамбетского района Атырауской области

Охранно-тревожная сигнализация

Стадия	Лист	Листов
РП	1	2

Общие данные.

ТОО "Redline Pro"
г.Шымкент 2023 г.

Разбивочный план
М 1:500

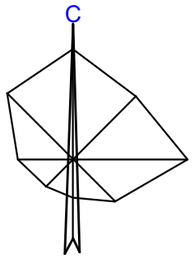

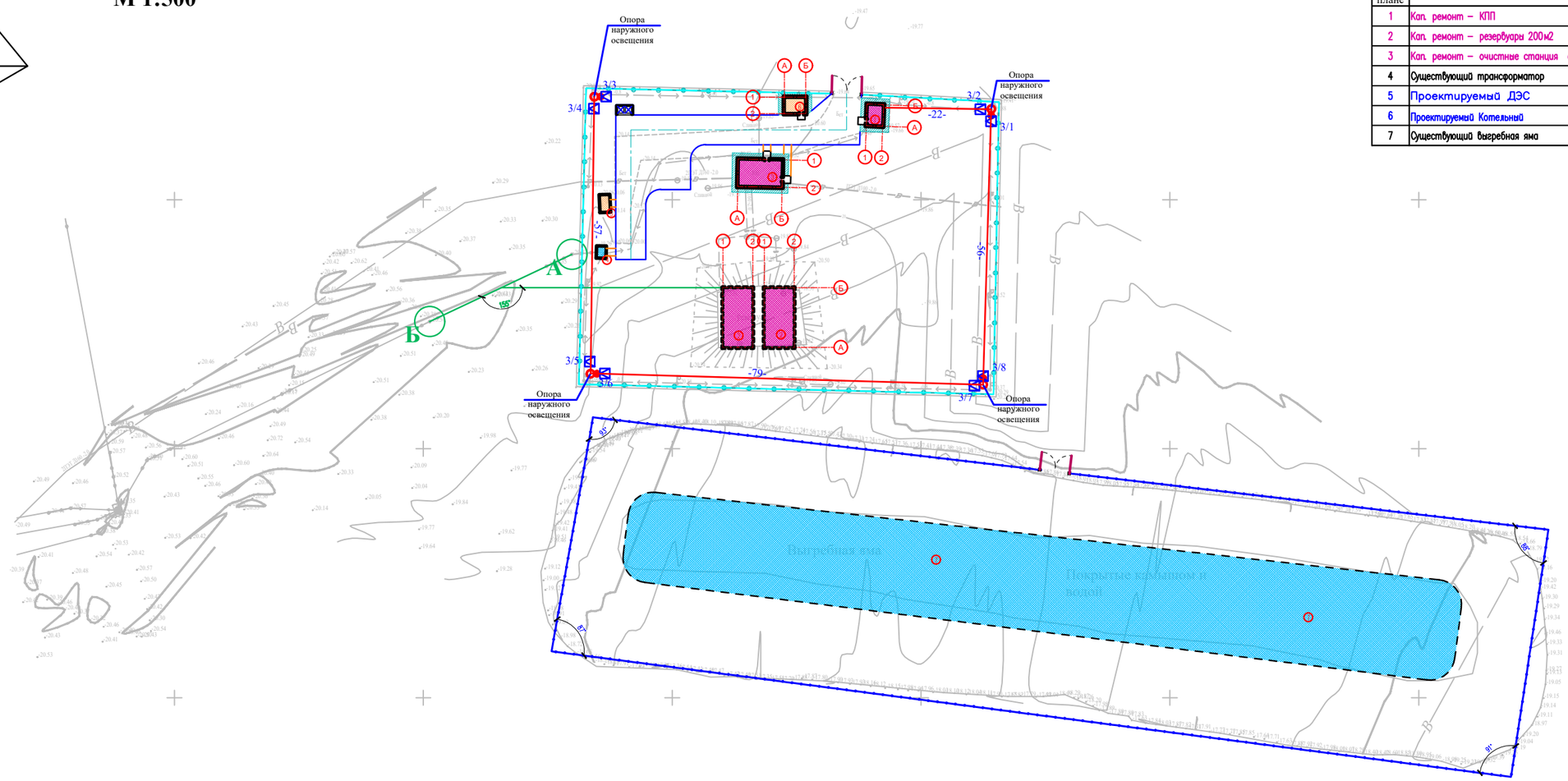

ЭКСПЛИКАЦИЯ ЗДАНИЙ И СООРУЖЕНИЙ

Номер на плане	Наименования	Примечание измерение	
1	Кап. ремонт – КПП	1шт	S=17.4
2	Кап. ремонт – резервуары 200м2	2шт	S=155
3	Кап. ремонт – очистные станция с насосной станции	1шт	S=54.9
4	Существующий трансформатор	1шт	S=4.8
5	Проектируемый ДЭС	1шт	S=7.6
6	Проектируемый Котельный	1шт	S=17.4
7	Существующий выгребная яма	1шт	S=3219

					2023	03-06-2023 НОТС		
Изм.	Кол.уч.	Лист	N док.	Подп.	Дата	Реконструкция водоочистного сооружения села Тандай Махамбетского района Атырауской области		
Разработал		Исламов Р.			28.08	Охранно–тревожная сигнализация	Стадия	Лист	Листов
							РП	2	2
						План разводки сети охранно-тревежной сигнализации. М 1:500	ТОО "Redline Pro" г.Шымкент 2023 г.		

Позиция	Наименование и техническая характеристика	Тип, марка, обозначение документа, опросного листа	Код продукции	Поставщик	Ед. измерения	Кол.	Масса 1 ед., кг	Примечание
	Электроустановочные изделия							
1	Извещатель периметровый, активный 2-х луч. -25°...+65 °С, 150м	АВЕ-150		ТОО "Intant Shymkent" г.Шымкент. Казахстан	шт.	8		
	Кабельные изделия							
2	Кабель монтажный для систем пожарной и охранной сигнализации одиночной прокладки, сечением, $4x0,5мм^2$	КСПВ 4х0,5			м	214		
	Трубы							
3	Труба полиэтиленовая ПЭ100 SDR 17,0 Ø40мм				м	214		

Взам.инв.N

Подп.и дата.

инв.Nподл.

Изм.	Кол.уч.	Лист	N док.	Подп.	Дата
					2023
Разработал		Исламов Р.			28.08

03-06-2023 НОТС

Реконструкция водоочистного сооружения села Тандай Махамбетского района Атырауской области

Охранно–тревожная сигнализация

Стадия	Лист	Листов
РП	1	1

Спецификация оборудования, изделий и материалов

ТОО "Redline Pro" г.Шымкент 2023 г.