Ведомость документов основного комплекта ЭОМ

Лист	Наименование	Примечание
1	Общие данные.	
2	1РП. Расчетно-монтажная однолинейная схема.	
	План сети на отм. 0.000	

Ведомость ссылочных и прилагаемых документов.

Обозначение	Наименование	Примечание
	Ссылочные документы.	
СП РК 4.04-106-2013	Электрооборудование жилых и общественных зданий. Правила проектирования	
СП РК 2.04-104-2012	Естественное и искусственное освещение	
	Прилагаемые документы.	
21-2023-4 ЭОМ.СО	Спецификация оборудования, изделий и материалов	1 лист

Основные показатели по электротехнической части проекта

Наименование	Показатель
Категория электроснабжения	3
Напряжение электросети	380/220В
Установленная мощность потребителей, кВт	3,6
Расчетная мощность потребителей, кВт	3,3
Расчетный ток, А	5,5
Коэффициент мощности	0,93

Настоящий проект выполнен в соответствии с действующими на территории Республики Казахстана нормами и правилами и предусматривает мероприятия, обеспечивающие взрыво-пожаробезопасность, исключающие вредные воздействия на окружающую среду и воздушный бассейн, а так же, предупреждения черезвычайные ситуации природного и техногенного характера.

Гл. инженер проекта — подпись — Турсынкулов Б. — 10.09
фамилия — дата

Общие указания.

Электротехническая часть проекта выполнена на основании задания на проектирование, чертежей строительной части и смежных разделов и в соответствии с требованиями технической и нормативной документации.

Основными электропотребителями проектируемого объекта являются технологическое оборудование, сантехвентиляция и освещение. Согласно заданию управление электроприводами механизмов осуществляется в местном режиме. В качестве распределительных устройств приняты щиты-боксы типа ЩРВ для установки в них модульной аппаратуры.

Сечение кабелей выбрано по токовой нагрузке и проверено на потерю напряжения.

Проектом предусмотрена рабочее освещение.

Напряжение сети рабочего освещения ~220В. Нормы освещенности приняты в соответствии со СП РК 2.04-104-2012.

Выбор типов светильников произведен в соответствии с назначением помещений, их строительных данных, конструктивной особенностью светильника и высотой подвеса.

Групповая сеть освещения выполняется кабелем ВВГнг(А)-LS-0.66 и ВВГнг(А)-FRLS-0.66 в трубах ПВХ по стенам под штукатуркой и в пустотах плит перекрытия без трубы.

Штепсельных розеток принять со шторками. Для защиты групповых линий, питающих штепсельные розетки, предусматривается устройство защитного отключения (УЗО).

Охранное освещение по территории.

Электроснабжение охранное освещение по территории водоснабжение населенного село Жылга, селского округа Жылга, Сарыагашского района Туркестанской области, осуществляется от проектируемой 1РП.

Средняя горизонтальная освещенность покрытия - 10 лк, согласно СП РК 2.04-104-2012 табл. №18.

Проектом предусмотрены строительство КЛ-0,4кВ на стойках серии ОГК-8 в количестве -15 шт., с применением кабеля марками АВБбШв-1кВ, расчетные пролеты составляют 25-30 метров. Освещение выполняется светильниками консольными, светодиодный, мощностью 60Вт.

Управление освещением осуществляется от проектируемого блок управления СБЗ-С-ВР, которой установлена в комнате охраны.

- крепление на DIN-рейку;
- встроенный источник питания;
- регулировка времени задержки отключения;
- индикация работы датчиков (до 5 шлейфов);
- универсальность по типу управляемой нагрузки (лампы LED, КЛЛ, приборы автоматики);
- возможность работы от кнопки (режим таймера);
- практически не ограниченное количество подключаемых датчиков (до 120 шт.).

Заземление и зануление.

Для защиты обслуживающего персонала от поражения электрическим током все металлические части электрооборудования, нормально не находящиеся под напряжением, но могущие оказаться под таковым в результате нарушения изоляции, необходимо выполнить зануление и заземление и уравнивание потенциалов. Для зануления электрооборудования предусматривается дополнительная жила. Защитное заземление по помещениям выполнить стальной полосой 4х25мм. Внутренний контур заземления присоединить к наружному контур заземления не менее чем в двух точках.

На вводе в здание выполнить систему уравнивания потенциалов путем объединения следующих проводящих частей:

-основной (магистральный) защитный проводник
-основной (магистральный) заземляющий проводник
-стальные трубы коммуникаций зданий и между зданиями
-металлические части строительных конструкций.

Молниезащита.

Согласно СП РК 2.04-103-2013 «Устройство молниезащиты зданий и сооружений» по таблице 7 и степени огнестойкости данного объекта-II молниезащита не требуется.

Все электромонтажные работы выполнить в соответствии с действующими ПУЭ РК нормами и правилами.

Изм.	Кол. уч.	Лист	№ док.	Подп.	Дата	03-06-2023 ЭОМ		
					2023	"Реконструкция водораспределительного сооружения села Тандай Баксайского сельского округа Махамбетского района Атырауской области"		
						Котельная	Стадия: РП	Лист: 1 / Листов: 2
Исполн		Исламов Р.			10.09	Общие данные.	ТОО "Redline Pro" г. Шымкент 2023г	

Согласовано:
в части АС
в части ОВ
в части ВК

Взам. инв.N
Подп. и дата
Инв.N подл.

ГОСТ 21.613-2014

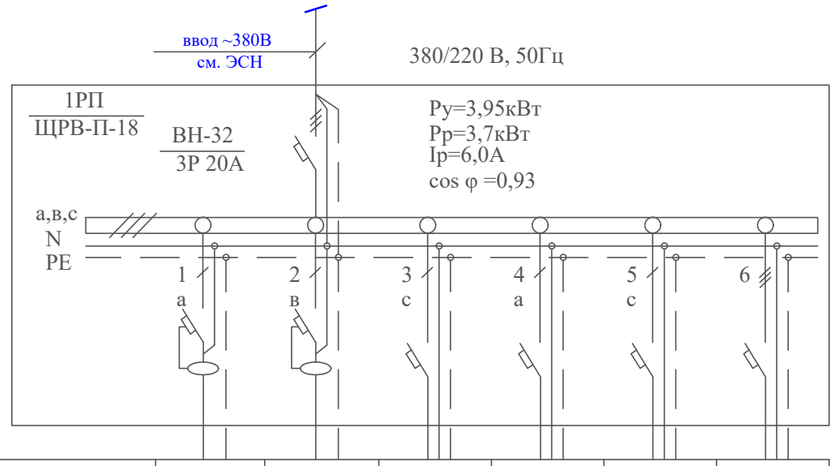

Номер группы	N1	N2	N3	N4	N5	н.о
Установленная мощность, кВт	1,5	1,5	0,036	0,015	0,054	0,84
Расчетный ток, А	6,8	6,8	0,2	0,1	0,2	1,4
Автоматический выключатель, № по каталогу	АД12 С16 1Р 30мА	АД12 С16 1Р 30мА	ВА47-29 1Р х-ка "С"	ВА47-29 1Р х-ка "С"	ВА47-29 1Р х-ка "С"	ВА47-29 3Р х-ка "С"
Установка расцепителя, А	16А 30мА	16А 30мА	16	16	16	16
Потерия напряжения, %	0,7	0,7	0,1	0,07	0,1	
Марка провода, кабеля	ВВГнг(А)-LS			ВВГнг(А)-FRLS	ВВГнг(А)-LS	
Число жил, сечение, мм²	3х2,5	3х2,5	3х1,5	3х1,5	3х1,5	
Способ прокладки	ПВ*п.20-10м	ПВ*п.20-10м	ПВ*п.20-10м	ПВ*п.20-10м	ПВ*п.20-10м	см. ЭСН
Марка кабеля управления						
Число жил, сечение, мм²						
Способ прокладки						
Наименование помещений						
Наименование потребителя	Печь электрическая ПЭТ-4	Печь электрическая ПЭТ-4	Группа рабочего освещения	Питание ППКОП	Группа аварийного освещения	Охранное освещение по периметру

Экспликация помещений

Номер поме-щения	Наименование	Площадь м2	Кат. поме ще-ния
1	Сторожка	6,97	

План на отм. 0.000

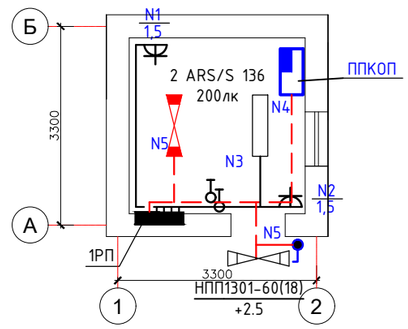

План на отм. 0.000

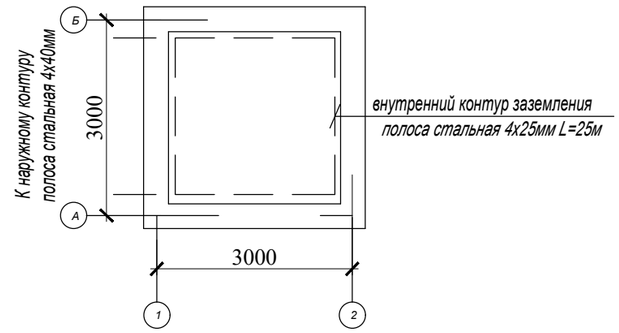

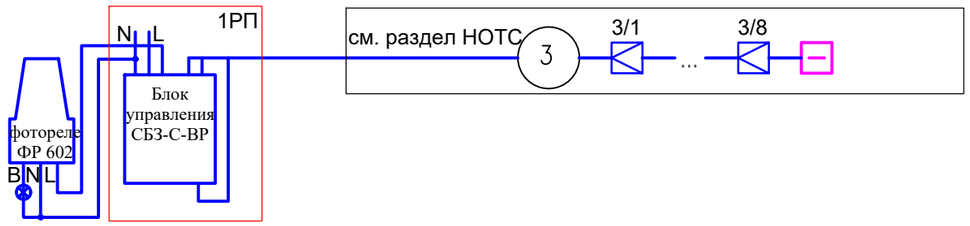

Число и сечение жил, напряжение	Марка ВВГнг(А)-LS-0,66	
3х1,5	30	
3х2,5	20	

Обозначение по стандарту	Диаметр по стандарту, мм	Длина, мм
ГОСТ 50827-95	п.20	40

Согласовано:
в части АС
в части ОВ
в части ВК

Взамен инв. N

Подпись и дата

Инв. N подл.

Изм.	Кол. уч.	Лист	№ док.	Подп.	Дата
					2023
Исполн		Исламов Р.			10.09

03-06-2023 ЭОМ

"Реконструкция водораспределительного сооружения села Тандай Баксайского сельского округа Махамбетского района Атырауской области"

Котельная

Стадия	Лист	Листов
РП	2	

1РП. Расчетно-монтажная однолинейная схема. План сети на отм. 0.000

ТОО "Redline Pro"

г.Шымкент 2023г

Позиция	Наименование и техническая характеристика	Тип, марка, обозначение документа, опросного листа	Код продукции	Поставщик	Ед. измерения	Кол.	Масса 1 ед., кг	Примечание
1РП	Щиток вводно-распределительный, для установки:	ЩРВ-П-18 УХЛ3 IP31		ТПК "ЭЛЕКТРОКОМПЛЕКТ" г. Шымкент. Казахстан	комп.	1		
	на вводе коммутационный аппарат ВН-32/3/20А- 1 шт.							
	на отходящих линиях: АД12/2/16/30мА х-ка "АС"-2 шт., ВА47-29/1/16А х-ка "С"-3шт., ВА47-29/3/16А х-ка "С"-1 шт.							
	Блок управления СБЗ-С-ВР - 1 комп. фотореле 4400 Вт IP44 ФР 602-1 шт							
	Светильник с люминисцентными лампами Uн~220В, мощ. 36Вт., IP20	ARS/S 136 УХЛ4			шт.	2		
	Светильник с энергосберагающими лампами Uн~220В, мощ. 18Вт., IP54	НПП1301-60(18)			шт.	1		
	Лампа люминесцентная Uн~220В, мощ. 36Вт., IP20	L-36			шт.	2		
	Лампа энегросберегающая Uн~220В,мощ. 18Вт., Е27., IP20	Mini Full Spiral			шт.	1		
	Кабель силовой с медными жилами сеч. 3х1,5мм²	ВВГнг(А)-FRLS-0,66			м	10		
	Кабель силовой с медными жилами сеч. 3х1,5мм²	ВВГнг(А)-LS-0,66			м	20		
	3х2,5мм²				м	20		
	Труба поливинилхлоридная d внешн.=20мм	ГОСТ 50827-95			м	40		
	Розетка с 3-им заземляющим контактом с/у. 220В, 16А., IP20	РС16-201			шт.	2		
	Выключатель одноклавишный 220В, 10А с/у. 1-кл., IP20	С16-184			шт.	1		
	Выключатель брызгозащищенный о/п IP44 1кл 6А, 220В	А110-015			шт.	1		
	Коробка ответвительная для скрытой установки., IP20	У 195 УХЛ4			шт.	2		
	Коробка для электоустановочных изделий., IP20	Л48 УХЛ4			шт.	3		
	Заземления							
	Сталь полосовая 4х25мм	ГОСТ103-76			м/кг	25/19,6	0,785	
	Держатели шин заземления	К188У2			шт/кг	42/1,89	0,045	

Взам.инв.N

Подп.и дата.

инв.Nподл.

Изм.	Кол. уч.	Лист	№ док.	Подп.	Дата
					2023
Исполн		Исламов Р.			10.09

03-06-2023 ЭОМ .СО

"Реконструкция водораспределительного сооружения села Тандай Баксайского сельского округа Махамбетского района Атырауской области"

Котельная

Стадия	Лист	Листов
РП	1	1

Спецификация оборудования, изделий и материалов

ТОО "Redline Pro"

г.Шымкент 2023г