РЕСПУБЛИКА КАЗАХСТАН
Товарищество с ограниченной ответственностью

RedlinePro

ГОСЛИЦЕНЗИЯ №19021538 от 31.05.2020 г.

Заказ: 03-06-2023
Заказчик: ГУ «Махамбетский районный отдел строительства, архитектуры и градостроительства»

РАБОЧИЙ ПРОЕКТ

«Реконструкция водораспределительного сооружения села Тандай Баксайского сельского округа Махамбетского района Атырауской области»

Альбом 1
Генеральный план;
Наружные инженерные сети
(ЭС,НВН,НОТС, НВК).

г.Шымкент - 2023 г.

РЕСПУБЛИКА КАЗАХСТАН
Товарищество с ограниченной ответственностью

RedlinePro

ГОСЛИЦЕНЗИЯ №19021538 от 31.05.2020 г.

Заказ: 03-06-2023
Заказчик: ГУ «Махамбетский районный отдел строительства, архитектуры и градостроительства»

РАБОЧИЙ ПРОЕКТ

«Реконструкция водораспределительного сооружения села Тандай Баксайского сельского округа Махамбетского района Атырауской области»

Альбом 1
Генеральный план;
Наружные инженерные сети
(ЭС,НВН,НОТС, НВК).

Директор — Мусабай Е.

Главный инженер проекта — Турсынкулов Б.

г.Шымкент - 2023 г.

СОСТАВ ПРОЕКТА.

N тома	Обозначение	Наименование	Примеч.
1	ТОМ I	ОБЩАЯ ПОЯСНИТЕЛЬНАЯ ЗАПИСКА	
2	Альбом 1	Генеральный план;	
		Наружные инженерные сети (ЭС,НВН, НОТС, НВК).	
3	Альбом 2	Внутриплощадочные тепловые сети	
		Архитектурно-строительная часть	
		Наружные сети газоснабжения	
4	Альбом 3	Насосной станция 2-го подъема	
		Архитектурно-строительная часть	
		Технологическая часть	
		Водоснабжение и канализация	
		Технологическая часть (лаборатория)	
5	Альбом 4	КПП	
		Архитектурно-строительная часть	
		Отопления и вентиляция Видеонаблюдение	
		Водоснабжение и канализация	
6	Альбом 5	Котельная	
		Архитектурно-строительная часть	
		Тепломеханические решения ТМ	
		Электротехническая часть	
7	Альбом 6	Резервуар для воды	
		Архитектурно-строительная часть	
		Автоматизация технологического процесса	
8	Том 2	Сметная документация	

Взаим. инв.N

Подп. и дата

Инв.N подл.

проектируемый участок

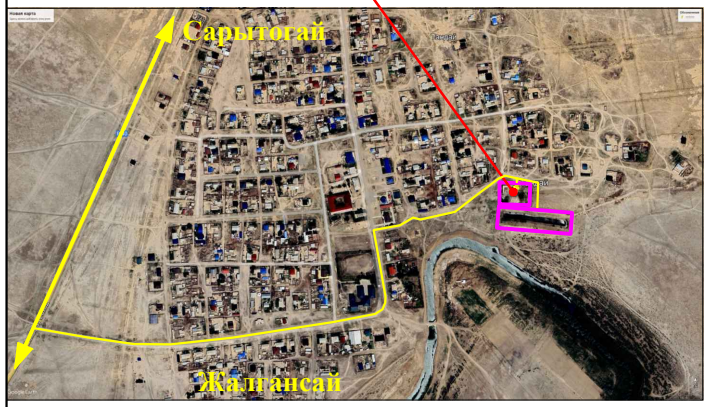

Ведомость ссылочных и прилагаемых документов

Обозначение	Наименование Примечание	
СП РК 3.01-101-2013*	«Градостроительство. Планировка и застройка городских и сельских населенных пунктов»	-
СН РК 3.01-01-2011	"«Генеральные планы промышленных предприятий»"	-
	§ Санитарно-эпидемиологические требования к водоисточникам хозяйственно-питьевому водоснабжению местом культурно- бытового водопользования и безопасности водных объектов от	приказ Министра здравоохранения РК от 16 июля 2018 года №596ДСП
СНиП РК 4.01-02-2009	«Водоснабжение. Наружные сети и сооружения»	
СН РК 3.03-19-2006	«Проектирование дорожных одежд нежесткого типа»	
ГОСТ 6665 - 91	"Камни бортовые бетонные и железобетонные "	-
УСН РК 8.02-3.01-2021	«Элементы внешнего благоустройства зданий и сооружений. Малые архитектурные формы»	

Общие данные

Рабочий проект разработан на основании:
- задание на проектирование утвержденный заказчиком;
- утвержденный архитектурный проект (эскизный проект).

Рабочий чертеж генерального плана выполнено инженерно-геодезический под основе
- топосъемка М1:500 выполненных ТОО «**Redline Pro**» от 17,05,2023г.

Исходные данные:
- архитектурно-планировочного задания № 15 от 18.04.2023г.
- акт на право постоянного землепользования кадастровый номер земельного участка №04-065-013742, площадь земельного участка : 0.4800 га

Проектируемой площадка расположена в населенного пункта в села Тандай Баксайского сельского округа Махамбетского района Атырауской области в границах населеных пунктах на южно-восточном части поселка:
Современный состояния имеется застройкий.
Существующий рельеф пределах площадки сформирован с плавным уклоном с СВ на ЮЗ перепад высот пределах отметок -19,55 - -20,50 составляет 0,95м.
Для подготовки под застройку предусмотрено частичное вертикальная планировка площадок путем насыпа по размещению застройки и проездов.

При размещении кап. ремонта зданий и сооружений на участке учтены санитарные и противопожарные требования, а также требования к организации людских и транспортных потоков.

Здание включающие в себя полный комплект необходимых объектов с оптимальной и допустимой ориентацией помещениями.

Предусмотрены самостоятельные входы с созданием условий по свободной и с разворотной площадкой в хозяйственной зоне проезда. Разбивка проектируемой здании производить от границ участка, разбивка остальных зданий, сооружений и площадок ведется от основного здания насосный. Территория ограждается железобетонным оградой Н=2.0 м. На территорию предусматривается один въезды со стороны улицы.
На участке предусмотрены следующие зоны:хозяйственная.
Хозяйственная зона включает в себя: Кап. ремонт - резервуары 200м2, Кап. ремонт - очистные станция, Кап. ремонт - КПП, Существующий трансформатор, Проектируемый ДЭС, Проектируемый Котельный, Существующий выгребная яма.

Вертикальная планировка.
Рельеф площадки имеет большой перепад, с общим уклоном на юг и на юго-восток. Высотные отметки поверхности земли изменяются в пределах --19,55 - -20,15м.
С поверхности земли по всей площадке распространен слой почвы из насыпной слой толщиной 0,2 м.
План организации рельефа выполнен в частичной вертикальной планировкой методом «красных» горизонталей и горизонталях с учетом отвода поверхностных вод и увязки планировочных отметок с отметками полов запроектированных зданий и сооружений.
Отвод сточных и ливневых вод решен от зданий и сооружений по покрытию и на грунтовой латок за пределы участка.

Благоустройство.
Для обеспечения санитарно-гигиенических условий на территории запроектированы необходимые зоны с полным набором малых архитектурных форм.
Дорожная сеть участка обеспечивает удобные подходы и подъезды к зданиям и к зонам. Внутриплощадочный проезд осложненный с тупиковой разворотной площадкой, удобные подъезды обеспечиваются кольцевой схемой транспортного проезда по территории.
Проезд для машин запроектирован из бетона, для пешеходного движения – из тротуарной плитки. По краям покрытий применены бортовые камни.

Противопожарные мероприятия
К зданиям обеспечен беспрепятственный подъезд пожарных машин есть возможность подъезда к участку и проезда пожарных машин по территории. Принимался во внимание высота навесов, арок, воздушных переходов чтобы под ними свободно проходили пожарные автомобили, также предусмотрено расстояния посадка деревьев и кустарники, оснащены всеми необходимыми средствами спасения.

ОХРАНА ОКРУЖАЮЩЕЙ СРЕДЫ

На территорий максимально сохраняется существующее озеленение. Избыток плодородного грунта используется для укрепления откосов обваловки резервуаров чистой воды.

Ведомость основных комплектов рабочих чертежей

Обозначение	Наименование	Примечание
03-06 - 2023-ГП	Генеральный план	
03-06 -2023-АС	Архитектурно - строительная часть	
03-06 -2023-ЭСН	Сети электроснабжения	
03-06 - 2023-НВК	Наружные сети водоснабжения и канализации	

Ведомость чертежей марки ГП

Лист	Наименование	Примечание
1	Общие данные	
2	Разбивочный план	
3	План организаций рельефа	
4	План землеянных масс	
5	План благоустройства территорий	
6	Сводный план инженерных сетей	

ТЕХНИКО-ЭКОНОМИЧЕСКИЕ ПОКАЗАТЕЛИ

№ п/п	Наименование	Ед. изм.	Кол-во	% к общей площади	Примечание
1	Площадь участка	га	0.4800	100%	
2	Площадь застройки	м2	257.1	5.36%	
3	Площадь твердых покрытий всего	м2	621	12.94%	
	- в т. ч. площадь бетонных покрытий проездов, тип I	м2	558		
	- в т. ч. площадь плиточных покрытий тротуаров, тип II	м2	12		
	- в т. ч. площадь бетонного покрытия отмостки	м2	51		
4	Площадь озеленения	м2	0	0%	
5	Прочая территория (Естесвенный газон)	м2	3921.9	81.70%	
	За пределами территорий	м2	0		

Рабочий проект « Реконструкция водораспределительного сооружения села Тандай Баксайского сельского округа Махамбетского района Атырауской области» разработан в соответствии с действующими на территории Республики Казахстан нормами и правилами и предусматривает мероприятия, обеспечивающие взрыво- пожаро-безопасность, исключающие вредные воздействия на окружающую среду и воздушный бассейн, а так же предупреждающие чрезвычайные ситуащции природного и техногенного характера.

Главный инженер проект ----------

					2023	03-06-2023 ГП
Изм.	Кол. уч.	Лист	№док	Подп.	Дата	Реконструкция водораспределительного сооружения села Тандай Баксайского сельского округа Махамбетского района Атырауской области
Проверил		Рысдаулет К			6.08	Генеральный план — Стадия: РП; Лист: 1; Листов: 6
Разработал		Мамешов Е			6.08	Общие данные — ТОО "Redline Pro" г.Шымкент-2023г.

Разбивочный план
М 1:500

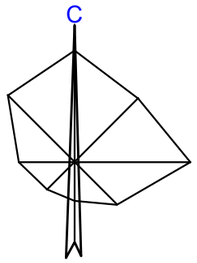

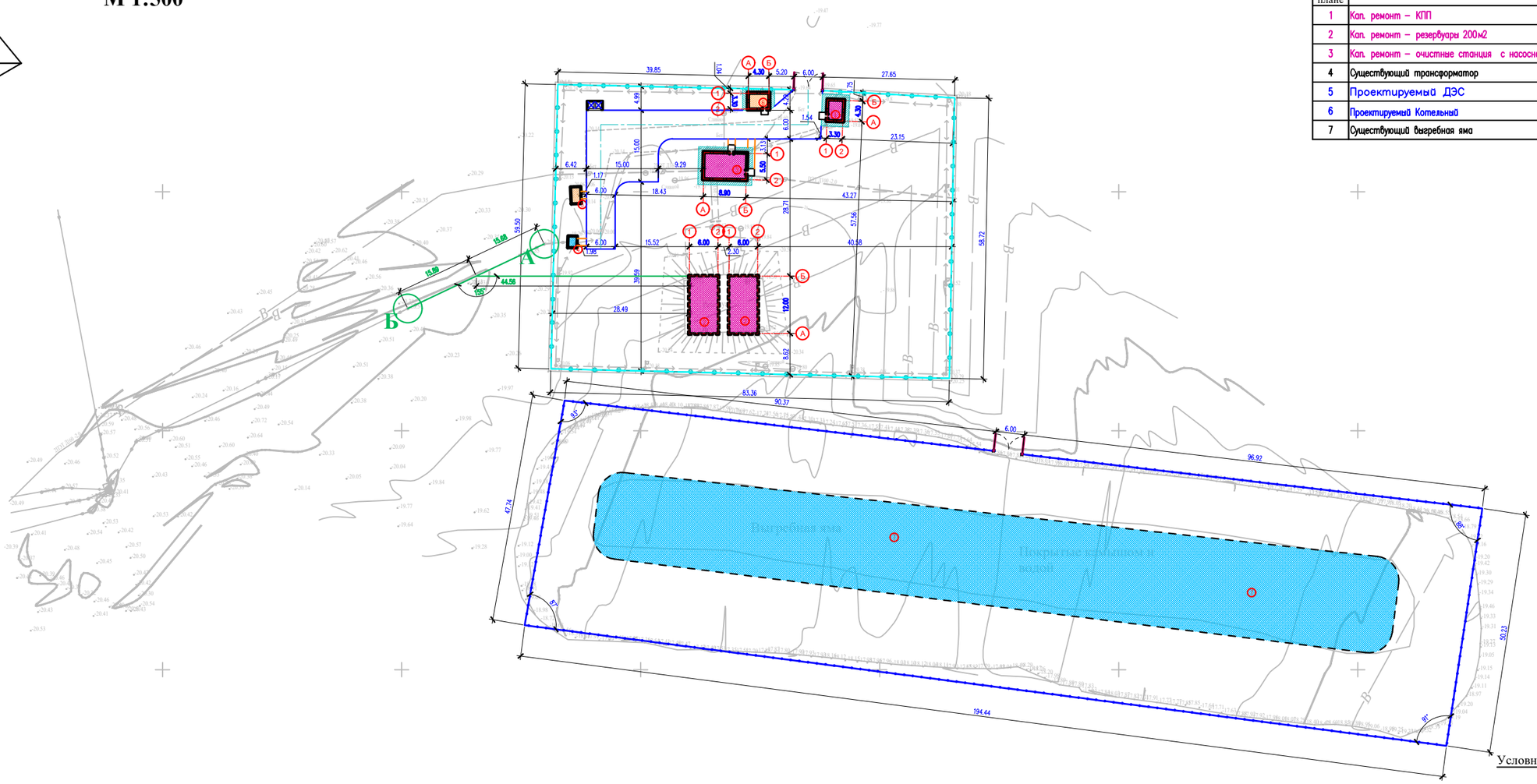

ЭКСПЛИКАЦИЯ ЗДАНИЙ И СООРУЖЕНИЙ

Номер на плане	Наименования	Примечание измерение	
1	Кап. ремонт – КПП	1шт	S=17.4
2	Кап. ремонт – резервуары 200м2	2шт	S=155
3	Кап. ремонт – очистные станция с насосной станции	1шт	S=54.9
4	Существующий трансформатор	1шт	S=4.8
5	Проектируемый ДЭС	1шт	S=7.6
6	Проектируемый Котельный	1шт	S=17.4
7	Существующий выгребная яма	1шт	S=3219

Условные обозначения

- Существующие зданий и сооружений
- Кап. ремонт зданий и сооружений
- Проектируемый зданий и сооружений
- Топографический съемка
- Граница участка по ГОСакту
- Размерная линия
- Проектируемый ограждения (металлический)
- Проектируемый (с насадкой из колючей проволоки) к Сущ. забору из бетона

1. Подосновой настоящему чертежу послужили:
   а) Топосъемка М1:500 выполненных ТОО «Redline Pro» от 17,05,2023г.
   Система координат - условная;
   Система высот - Балтийская;
   б) Разбивочный план выполнен смешанной геодезической координатной и размерной привязкой. Размерная привязка осуществлена от разбивочного базиса. Разбивочным базисом служит прямая линия проходящая через наружные грани стены существующего столбы электропроводы»;
2. Все размеры на чертеже даны в метрах.

					2023	03-06-2023 ГП			
Изм.	Кол. уч.	Лист	№док.	Подп.	Дата	Реконструкция водораспределительного сооружения села Тандай Баксайского сельского округа Махамбетского района Атырауской области			
Проверил	Рыслаулет К.				6.08	Генеральный план	Стадия	Лист	Листов
Разработал	Мамешов Е.				6.08		РП	2	6
						Разбивочный план М 1:500	ТОО "Redline Pro" г.Шымкент-2023г.		

План организаций рельефа
М 1:500

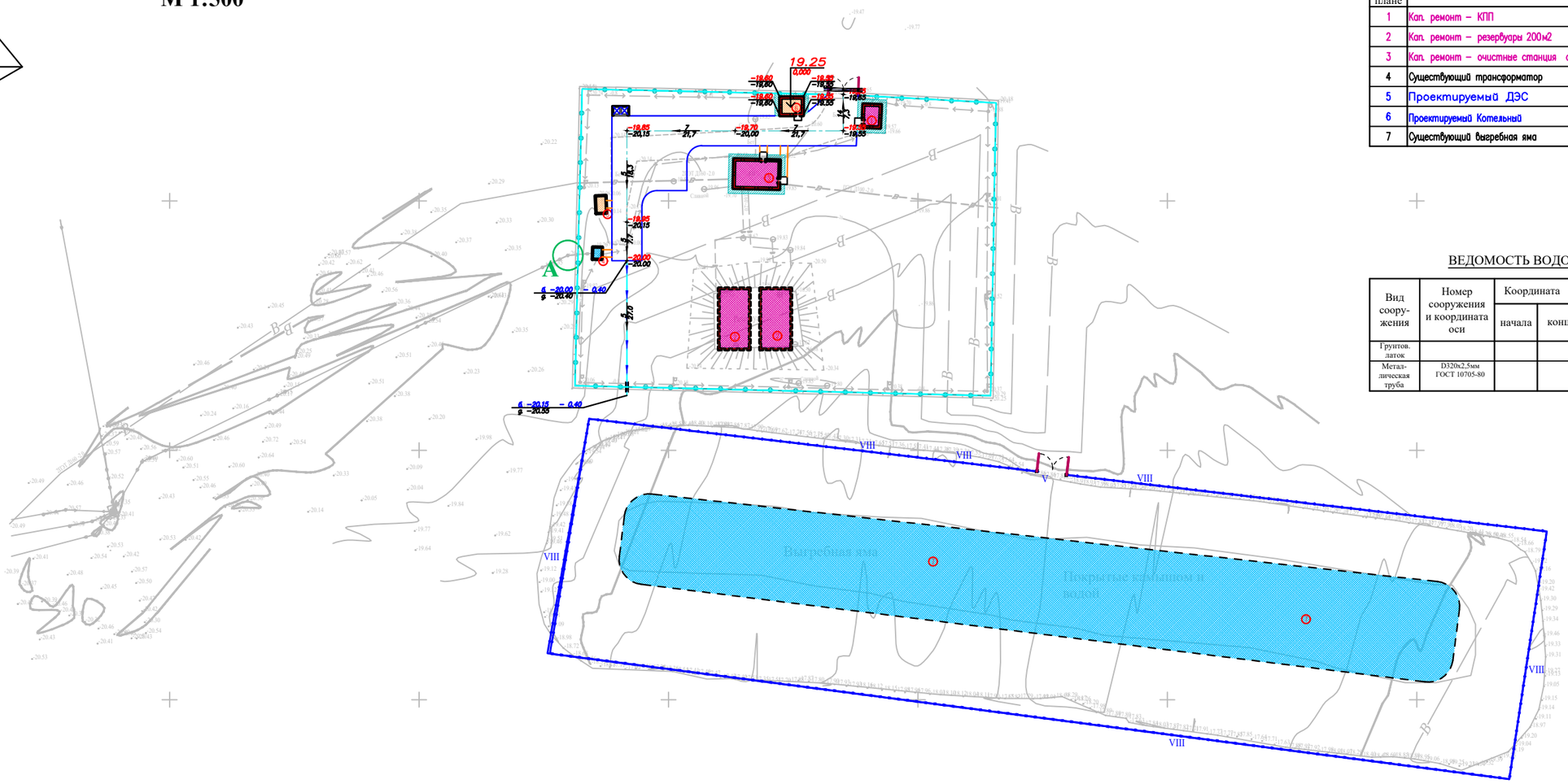

ЭКСПЛИКАЦИЯ ЗДАНИЙ И СООРУЖЕНИЙ

Номер на плане	Наименования	Примечание измерение	
1	Кап. ремонт – КПП	1шт	S=17.4
2	Кап. ремонт – резервуары 200м2	2шт	S=155
3	Кап. ремонт – очистные станция с насосной станции	1шт	S=54.9
4	Существующий трансформатор	1шт	S=4.8
5	Проектируемый ДЭС	1шт	S=7.6
6	Проектируемый Котельный	1шт	S=17.4
7	Существующий выгребная яма	1шт	S=3219

ВЕДОМОСТЬ ВОДООТВОДНЫХ СООРУЖЕНИЙ

Вид соору-жения	Номер сооружения и координата оси	Координата		изм.	Кол.во	Тип укрепления или конструкция	Примечание
		начала	конца				
Грунтов. лоток				п.м	27		
Метал-лическая труба	D320x2,5мм ГОСТ 10705-80			п.м	10		

Условные обозначения

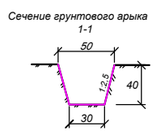

- 242.92 / 242.98 — красная отметка угла здания; фактическая отметка сущ. рельефа
- фактическая отметка сущ. рельефа
- 5 / 81,00 — направление уклона; расстояние в метрах
- 244.55 — отметка чистого пола здания

Вертикальная планировка выполнена методом выборочного отметками горизонтали.
За начало высот принять угловую отметку стены существующего столбы электропроводы - (-20,37м.)
Вертикальную планировку противопожарного проезда выполнить по месту.

1. Подосновой настоящему чертежу послужили:
а) Топосъемка М1:500 выполненных ТОО «Redline Pro» от 17,05,2023г.
Система координат - условная;
Система высот - Балтийская;
б) проект вертикальной планировки выполнен на основе разбивочного плана.
3. Конструкции покрытий проездов и тротуаров смотри лист ГП-5

					2023	03-06-2023 ГП		
						Реконструкция водораспределительного сооружения села Тандай Баксайского сельского округа Махамбетского района Атырауской области		
Изм.	Кол. уч	Лист	№док	Подп.	Дата			
						Генеральный план	Стадия	Лист	Листов
Проверил		Рысдаулет К			6.08		РП	3	6
Разработал		Мамешов Е			6.08				
						План организаций рельефа М 1:500	ТОО "Redline Pro" г.Шымкент-2023г.		

План благоустройства территорий
М 1:500

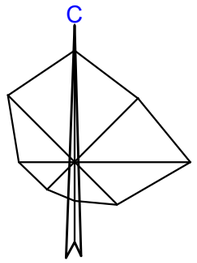

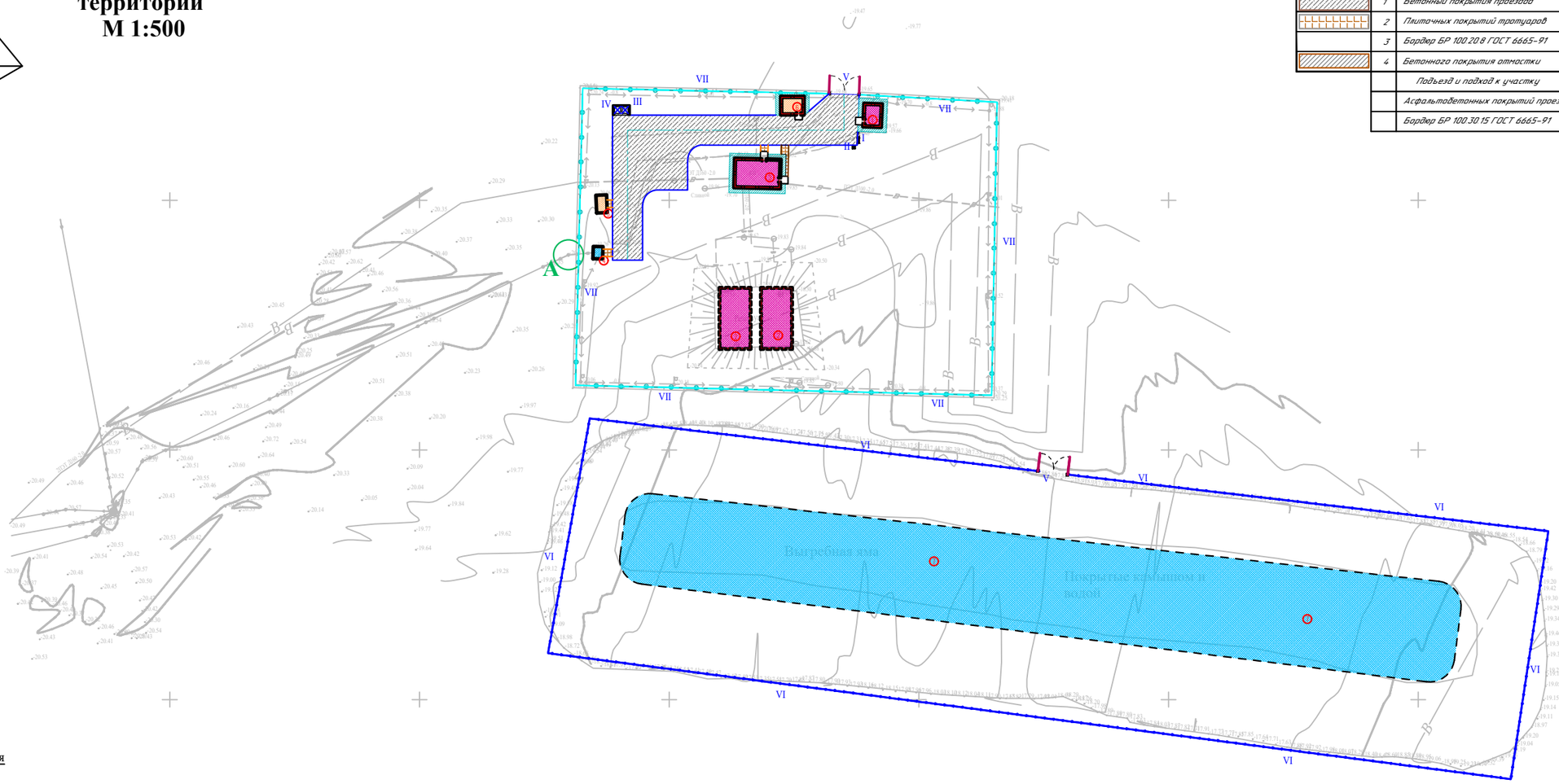

ВЕДОМОСТЬ ДОРОГ И ПЛОЩАДОК

Условные обозначения	N п/п	Наименование	Ед изм	Количество	Примечание
	1	Бетонный покрытия проездов	м²	558	тип I
	2	Плиточных покрытий тротуаров	м²	12	тип II
	3	Бордюр БР 100.20.8 ГОСТ 6665-91	п.м	17	
	4	Бетонного покрытия отмостки	м²	51	вычитать отмостки с чер.АС
		Подъезд и подход к участку			
		Асфальтобетонных покрытий проездов	м²	0	тип I
		Бордюр БР 100.30.15 ГОСТ 6665-91	п.м	0	

Условные обозначения

- Существующие зданий и сооружений
- Кап. ремонт зданий и сооружений
- Проектируемый зданий и сооружений
- Топографический съемка
- Граница участка по ГОСакту
- 9.95 Размерная линия
- Проектируемый (с насадкой из колючей проволоки) к Сущ. забору из бетона
- Проектируемый ограждения (металлический)

Ведомость малых архитектурных форм.

п/п	Обозначение	Наименование	Ед.изм	Кол	Примечание
I		Скамья со спинкой таб. 8601-0302-0303 по УСН РК 8.02-03-2019	шт.	1	8601-0302-0303
II		Урна со вставкой и подставкой для основания таб. 8601-0303-0207 по УСН РК 8.02-03-2019	шт.	1	8601-0303-0207
III		Конструкции контейнеров для ТБО с подразделением по типам (видам): Контейнер для ТБО "Стандарт"с крышкой	шт	2	8601-0307-0404
IV		Навес над мусорными баками на 2 шт., Таб.8601-0307-0103 по УСН РК 8.02-03-2021	шт	1	8601-0307-0103
V		Ворота распашные из профильных труб, с металлическими стойками,с размером проема 6.0х2.0 м , таб. 8601-0605-0301 по УСН РК 8.02-03-2021	шт	2	8601-0605-0301
VI		*Ограждение из панелей с прутками, и металлическими стойками, тип 3 D, размеры секции 3,0 м х 2,03 м* таб. 8601-0602-0602 по УСН РК 8.02-03-2021	шт	160	8601-0602-0602
VII		Колючая проволока 4-ряда высотой 0.5 м	п.м	279	---

Тип I Бетонный проезд

1. Бетонное покрытие -20см
2.Песчано-гравийная смесь-20см СТРК 1549-2003 3.Утрамбованный грунт

КОНСТРУКЦИЯ ПЛИТОЧНОГО ПОКРЫТИЯ ТРОТУАРОВ
тип II

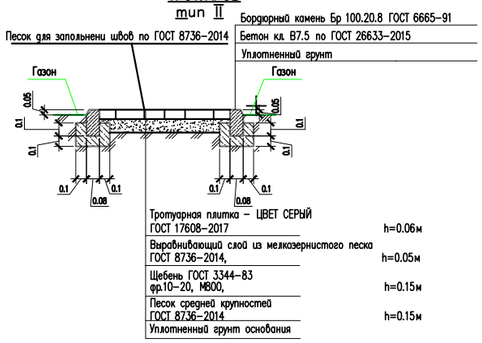

1. Размеры даны в метрах
2. Расстановку малых архитектурных форм выполнить по месту с привязкой к краям площадок

Примечании:
все работы по благоустройству выполнять по окончанию строительно-монтажных
работ по капремонту здания и прокладки инженерных сетей.

					2023	03-06-2023 ГП		
Изм.	Кол. уч.	Лист	N док.	Подп.	Дата	Реконструкция водораспределительного сооружения села Тандай Баксайского сельского округа Махамбетского района Атырауской области		
Проверил		Рыслаулет К			6.08	Генеральный план	Стадия	Лист	Листов
Разработал		Мамешов Е			6.08		РП	4	6
						План благоустройства территорий М 1:500	ТОО "Redline Pro" г.Шымкент-2023г.		

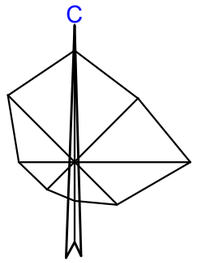

План земляных масс
М 1:500

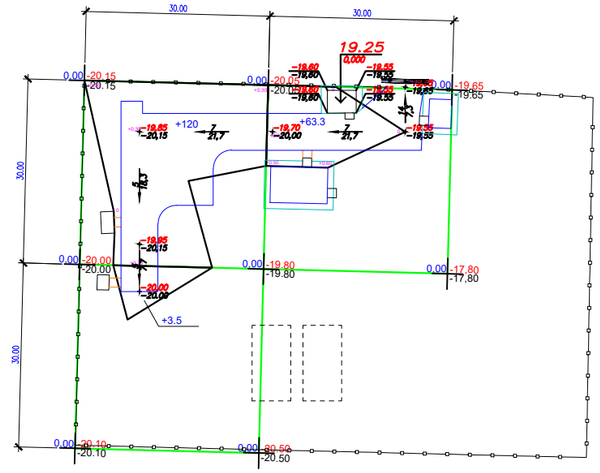

Насыпь	Итого	123.5	63.3	Всего	186.8
Выемка					

ВЕДОМОСТЬ ОБЪЕМОВ ЗЕМЛЯНЫХ МАСС

Наименование грунта	Количество, м³				Примечание
	Насыпь (+)	Выемка (−)	Насыпь (+)	Выемка (−)	
1. Грунт планировки территории	186.8				
2. Вытесненный грунт		177			
в т.ч. при устройстве:					
а) подземных частей зданий (сооружений)		*			см. АС
б) автодорожных покрытий		171			см. ГП-4
в) железнодорожных путей					
г) подземных сетей		*			см. НВК
д) водоотводных сооружений		6			см. ГП-3
е) плодородной почвы на уч-х озеленения					h=0.2м
3 а.Грунт для устройства высоких полов					
зданий и обвалований сооружений	*				
4. Поправка на уплотнение К=0.10/010	19.2				
Всего пригодного грунта	206	177			
5. Недостаток грунта		29**			
6. Грунт непригодный для устройства насыпи					
оснований зданий, сооружений, подлежащий					
удалению с территории (					
7. Плодородный грунт, всего					
в т.ч.:					
а) используемый для озеленения территории					h=0.2м
б) Избыт. плод. гр.					
8. ИТОГО перерабатываемого грунта	206	206			

Примечание «В карьере» - **, «В отвале» - ***.

Условные обозначения

Насыпь

Выемка

+2 Объем грунта в пределах определенного участка м³

+70 объем земляных масс насыпи (+),м3

рабочая отметка

проектная отметка земли

+0.70 250.70 250.00 фактическая отметка сущ. рельефа

Общая площадь насыпи = 1300м2
Общая площадь выемки = 0м2
Общая площадь картограммы = 1300м2

Общие данные.

1. Настоящий чертеж разработан на основании топосъемки и вертикальной планировки.
2. Квадраты картограммы разбиты размерами 30х30метров

					2023	03-06-2023 ГП
Изм.	Кол. уч.	Лист	№док.	Подп.	Дата	Реконструкция водораспределительного сооружения села Тандай Баксайского сельского округа Махамбетского района Атырауской области
Проверил	Рыслаулет К.				16.08	Генеральный план — Стадия: РП; Лист: 5; Листов: 6
Разработал	Мамешов Е.				16.08	План земляных масс. М 1:500 — ТОО "Redline Pro" г.Шымкент-2023г.

Сводный план инженерных сетей М 1:500

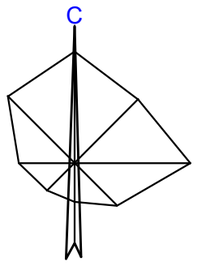

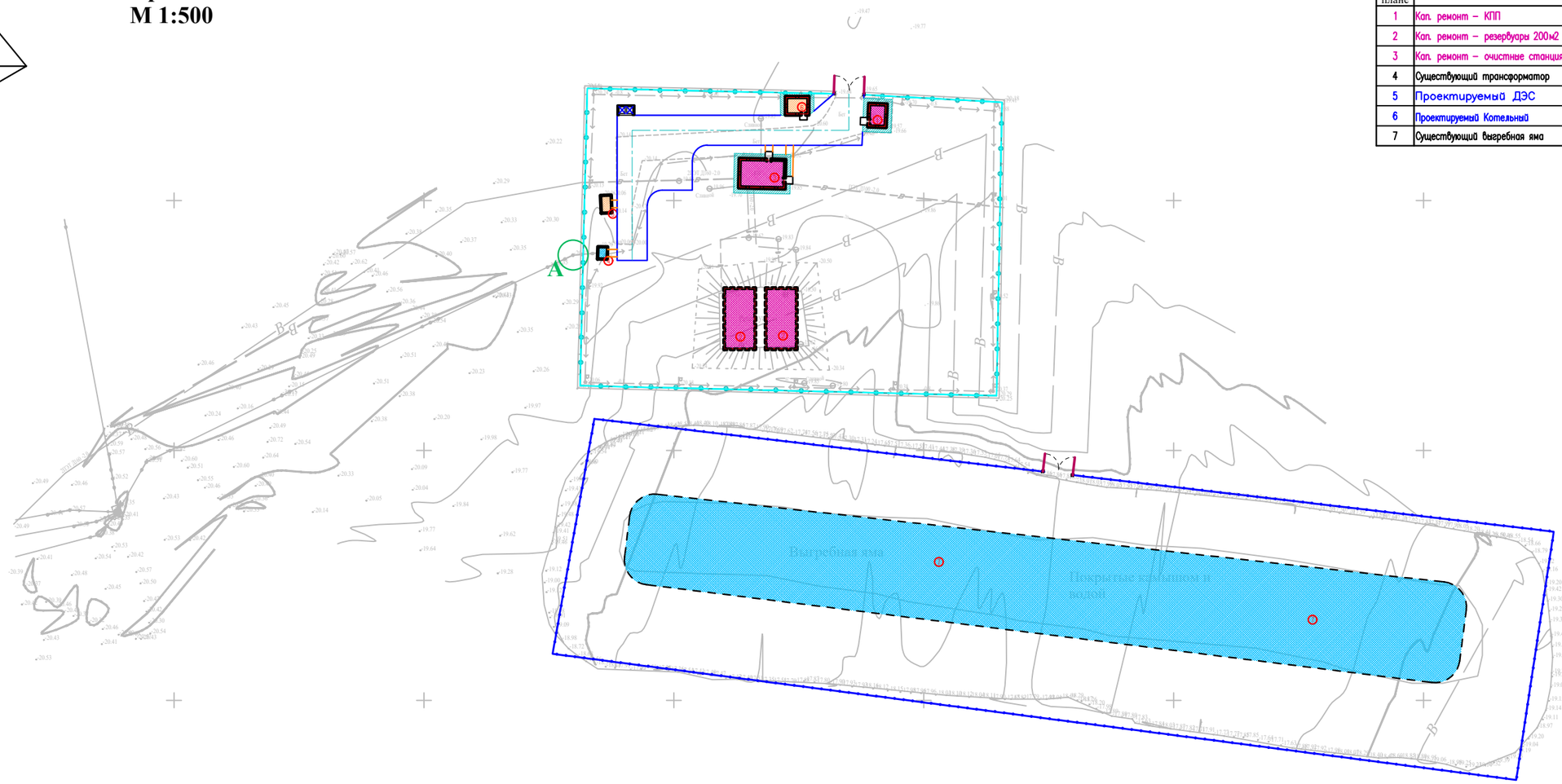

ЭКСПЛИКАЦИЯ ЗДАНИЙ И СООРУЖЕНИЙ

Номер на плане	Наименования	Примечание измерение	
1	Кап. ремонт – КПП	1шт	S=17.4
2	Кап. ремонт – резервуары 200м2	2шт	S=155
3	Кап. ремонт – очистные станция с насосной станции	1шт	S=54.9
4	Существующий трансформатор	1шт	S=4.8
5	Проектируемый ДЭС	1шт	S=7.6
6	Проектируемый Котельный	1шт	S=17.4
7	Существующий выгребная яма	1шт	S=3219

Условные обозначения

- Существующие зданий и сооружений
- Проектируемый зданий и сооружений
- Топографический съемка
- Граница участка по ГОСакту
- 8.95 — Размерная линия
- Проектируемый (с насадкой из колючей проволоки) к Сущ. забору из бетона
- Проектируемый ограждения (металлический)

- B1 — Проектируемый водопровод
- K1 — Проектируемая канализация
- N — Проектируемые электрические сети
- T — Проектируемая тепло трасса
- Г — Проектируемая газопровод

					2023	03-06-2023 ГП
						Реконструкция водораспределительного сооружения села Тандай Баксайского сельского округа Махамбетского района Атырауской области
Изм.	Кол. уч	Лист	№док	Подп.	Дата	
						Генеральный план — Стадия: РП; Лист: 6; Листов: 6
Проверил	Рысдаулет К				6.08	
Разработал	Мамешов Е				6.08	Сводный план инженерных сетей М 1:500 — ТОО "Redline Pro" г.Шымкент-2023г.

ВЕДОМОСТЬ ССЫЛОЧНЫХ И ПРИЛАГАЕМЫХ ДОКУМЕНТОВ

ОБОЗНАЧЕНИЕ	НАИМЕНОВАНИЕ	ПРИМЕЧАНИЕ
	1.Ссылочные документы.	
А10-93	Заземление и зануление электроустановок.	
СН РК 4.04-18-2003	Инструкция по проектированию наружного электрического освещения городов,	
	поселков и сельских населенных пунктов	
А51-92	Прокладка кабелей напряжением до 35кВ в траншеях с применением двухстенных гофрированных труб ЗАО ДКС	
5.407-155	Вводы линий электропередач до 1 кВ в производственные, административные и общественные здания	
	2.Прилагаемые документы.	
21-2023 ЭСН.ОЛ	Опросный лист ШНО-2-1 У1	1 лист
21-2023 ЭСН.СО	Спецификация оборудования, изделий и материалов	1 лист

Общие указания.

Электротехническая часть проекта выполнена на основании задания на проектирование, топосъемки, ГП и смежных разделов и в соответствии с требованиями технической и нормативной документации

Категория потребителя- третья.

Электроосвещение осуществляется от существующей трансформаторной подстанции .

Общая протяженность КЛ-0,4кВ составляет 267 метров.

Распределительные сети КЛ-0,4кВ

Проекте предусмотрено резервный источник питания дизельная электростанция типа Р165Е1, мощностью 150,0кВА/120,0кВт.

Проектом предусматривается строительство ВЛИ-0,4кВ на стойках в количестве -9 шт., с подвеской самонесущих изолированных проводов марки СИП-4 4х16мм^2, от опора №1 до №9.

Наружное охранное освещение по периметру водозабора, выполняется опоры консольными со светильниками светодиодной, мощностью 60Вт, в количестве 9 шт. Шаг светильников 17-32м.

Потерия напряжения сетей выполняется, согласно РДС РК 4.04-191-2002 "Методические указания по проектированию электрических сетей"п. 12.3 Выбор сечений проводов и кабелей допускается производить исходя из средных значений предельных потерь напряжения в нормальном режиме напряжением 10кВ не более - 6%.

Все электромонтажные работы выполнить согласно ПУЭ РК и ПТБ.

Согласовано

Раздел ГП	Мынбаев Д
Раздел НВК	Рысдаулетов

Взам. инв.N

Подп. и дата

Инв.N подл.

Рабочий проект разработан в соответствии с действующими на территории Республики Казахстан нормами и правилами и предусматривает мероприятия, обеспечивающие взрывопожарную и пожарную безопасность и исключающие вредные воздействия на окружающую среду и воздушный бассейн, а так же предупреждающие чрезвычайные ситуации природного и техногенного характера.

Главный инженер проекта

Изм.	Кол.уч.	Лист	N док.	Подп.	Дата
Разработал		Сидыков Р.			03.03.2023
ГИП					

03-06-2023 ЭСН

Реконструкция водоочистного сооружения села Тандай Махамбетского района Атырауской области

Сети электроосвещение 0,4кВ

Стадия	Лист	Листов
РП	1	5

Общие данные

ТОО "Redline Pro" г.Шымкент 2023 г.

Разбивочный план
М 1:500

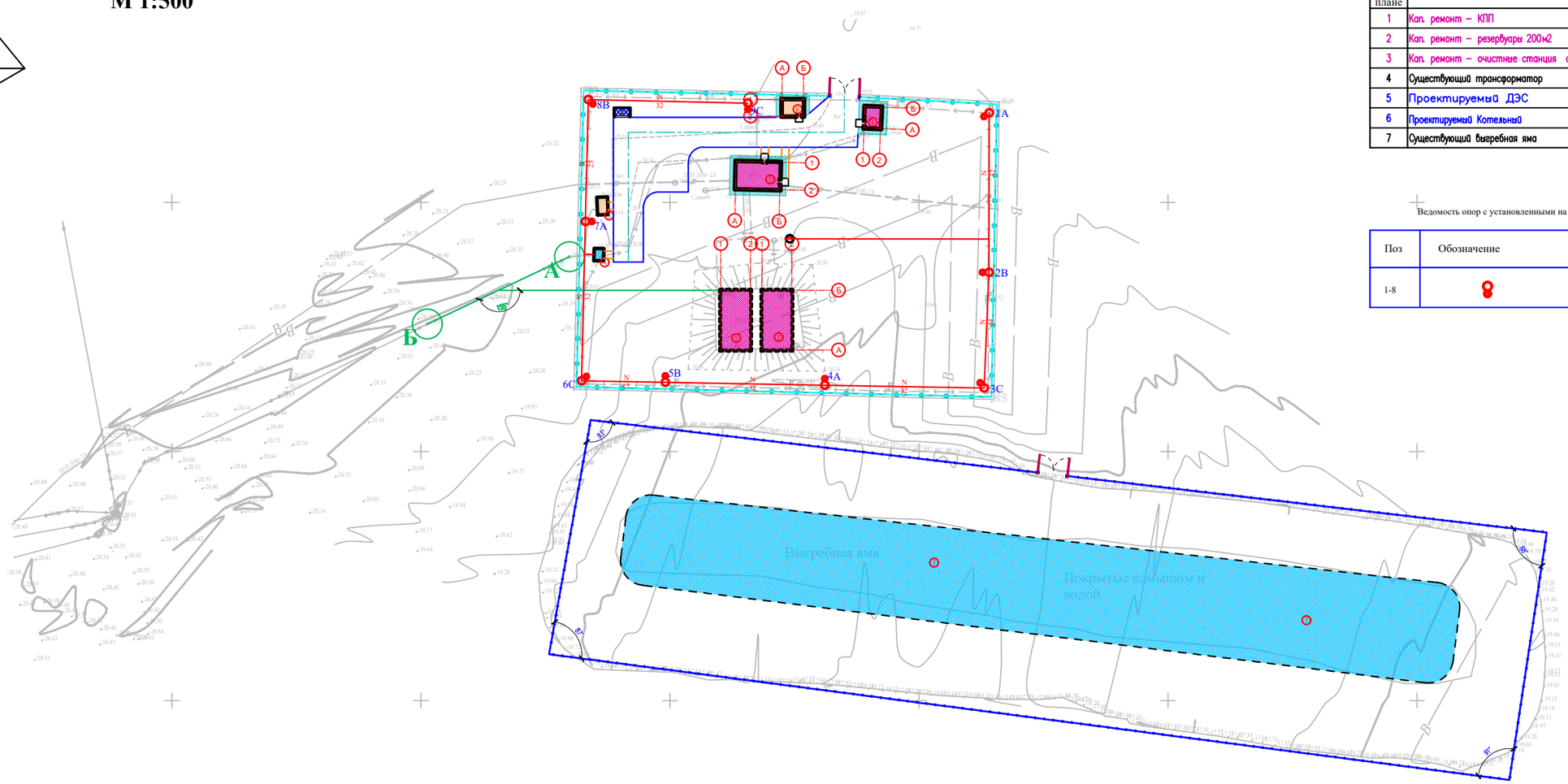

ЭКСПЛИКАЦИЯ ЗДАНИЙ И СООРУЖЕНИЙ

Номер на плане	Наименования	Примечание измерение	
1	Кап. ремонт – КПП	1шт	S=17.4
2	Кап. ремонт – резервуары 200м2	2шт	S=155
3	Кап. ремонт – очистные станция с насосной станции	1шт	S=54.9
4	Существующий трансформатор	1шт	S=4.8
5	Проектируемый ДЭС	1шт	S=7.6
6	Проектируемый Котельный	1шт	S=17.4
7	Существующий выгребная яма	1шт	S=3219

Ведомость опор с установленными на них осветительными приборами

Поз	Обозначение	Наименование	Кол.	Примечание
1-8		Светильник светодиодный консольный, однорожковой	9	

					2023	03-06-2023 ЭСН		
Изм.	Кол.уч.	Лист	N док.	Подп.	Дата	Реконструкция водоочистного сооружения села Тандай Махамбетского района Атырауской области		
Разработал		Исламов Р.			28.08	Сети электроосвещение 0,4кВ	Стадия	Лист	Листов
							РП	2	5
						План трассы КЛ-0,4кВ. М 1:500	ТОО "Redline Pro" г.Шымкент 2023 г.		

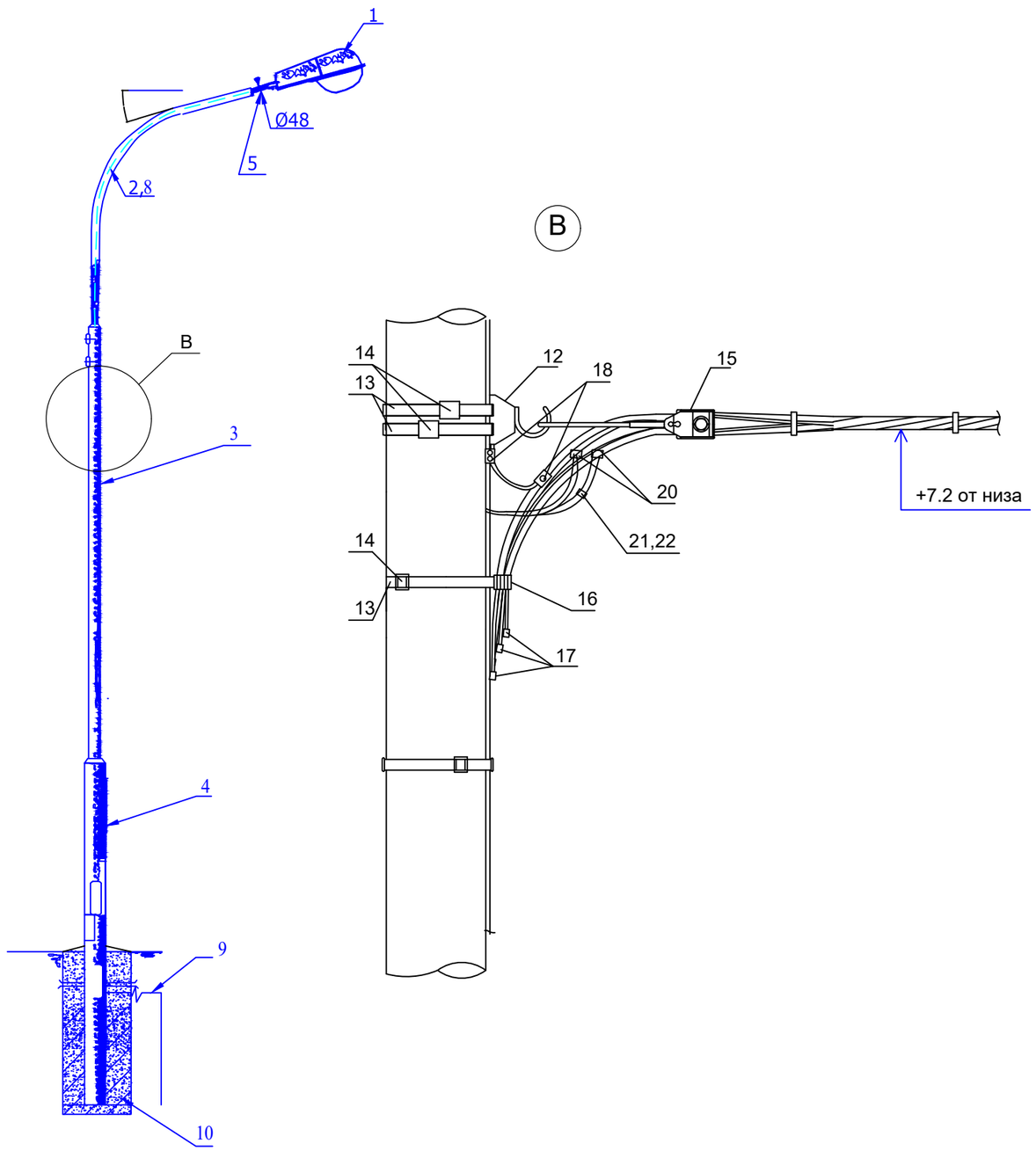

МАРКА, ПОЗ.	ОБОЗНАЧЕНИЕ	НАИМЕНОВАНИЕ	КОЛ. ШТ.	МАССА ЕД., КГ.	ПРИМЕ-ЧАНИЕ
1	Keremet	Светильник светодиодный консолный Keremet, мощ. 60Вт	1		
2	ГОСТ 10704-91	Кронштейн трубчатый	1		
		Труба 76х5.5 L=4000		38,24	
3	ГОСТ 10704-91	Труба 133х5.5 L=3500	1	60.5	
4	ГОСТ 10704-91	Труба 168х5.5 L=4500	1	99.2	
5	ГОСТ 10704-91	Труба 48х3.5 L=300	1	1,2	
6					
7					
8	ПВ-1 ГОСТ 6323-79	Провод сеч. 1.5 мм²	10	м	
9	ГОСТ 2590-88	Сталь круглая Ø12, L=7500	1	6,7	
10	Бетон кл. В12,5		0,45	м3	
12	SOT 29	Крюк бандажный	1	0,71	0,71
13	COT 37	Бандажная лента, м	3	0,115	0,345
14	COT 36	Скрепа	3	0,015	0,045
15	SO 158.1	Зажим анкерный	1	0,085	0,085
16	SO 79.1	Дистанционный бандаж, м	1	0,18	0,18
17	PKK 553	Защитный колпачок для концов провода	4		
18	SM 2.21	Плашечный соединит. зажим	1	0,14	0,14
19	A25	Алюминиевый провод неизолированный, м ГОСТ 839-80	0,5	0,068	0,034
20	SLIP 22.127	Зажим ответвительный	1	0,108	0,108
21	SV 29.25	Корпус для предохранителя	1	0,23	0,23
22	SVV10.10	Плавкая вставка	1	0,283	0,283

ПРИМЕЧАНИЕ

1. Все соединения выполнить сваркой.
2. Монтаж опоры в земляном полотне выполнять бетонированием нижней части опоры.
3. Все металлических материалов покрасить масленной краской за два раза, м² - 0,2.
4. Данный чертеж приведен на один экземпляр изделия
5. Данный лист смотреть совместно с листами ЭСН.СО

Изм.	Кол.уч.	Лист	N док.	Подп.	Дата
					2023
Разработал		Исламов Р.			28.08

03-06-2023 ЭСН

Реконструкция водоочистного сооружения села Тандай Махамбетского района Атырауской области

Сети электроосвещение 0,4кВ

Стадия	Лист	Листов
РП	3	5

Опора металлическая со светильником, с линейными арматурами для концевой опоры

ТОО "Redline Pro" г.Шымкент 2023 г.

Взам.инв.№

Подпись и дата

Инв.№ подл.

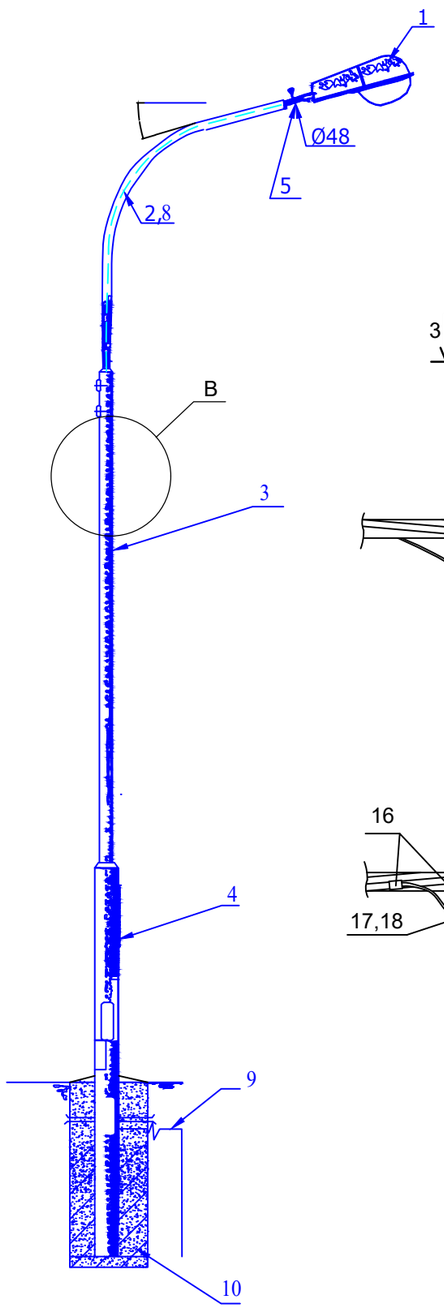

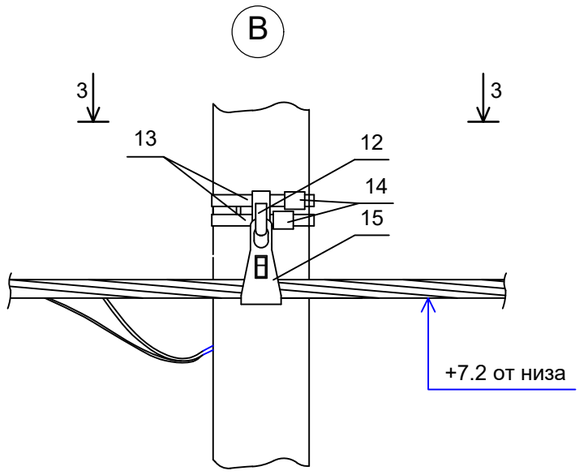

3-3

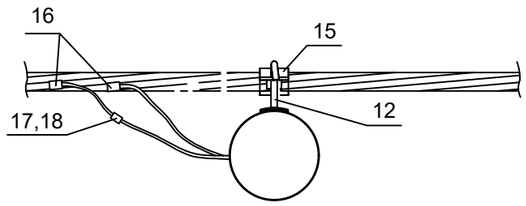

МАРКА, ПОЗ.	ОБОЗНАЧЕНИЕ	НАИМЕНОВАНИЕ	КОЛ. ШТ.	МАССА ЕД., КГ.	ПРИМЕ-ЧАНИЕ
1	Keremet	Светильник светодиодный консолный Keremet, мощ. 60Вт	1		
2	ГОСТ 10704-91	Кронштейн трубчатый	1		
		Труба 76х5.5 L=4000		38,24	
3	ГОСТ 10704-91	Труба 133х5.5 L=3500	1	60.5	
4	ГОСТ 10704-91	Труба 168х5.5 L=4500	1	99.2	
5	ГОСТ 10704-91	Труба 48х3.5 L=300	1	1,2	
6					
7					
8	ПВ-1 ГОСТ 6323-79	Провод сеч. 1.5 мм²	10	м	
9	ГОСТ 2590-88	Сталь круглая Ø12, L=7500	1	6,7	
10	Бетон кл. В12,5		0,45	м3	
12	SOT 29	Крюк бандажный	1	0,71	0,71
13	COT 37	Бандажная лента, м	2,6	0,115	0,3
14	COT 36	Скрепа	1	0,015	0,015
15	SO 130	Зажим поддерживающий	1	0,294	0,294
16	SLIP 22.127	Зажим ответвительный	1	0,108	0,108
17	SV 29.25	Корпус для предохранителя	1	0,23	0,23
18	SVV10.10	Плавкая вставка	1	0,283	0,283

ПРИМЕЧАНИЕ

1. Все соединения выполнить сваркой.
2. Монтаж опоры в земляном полотне выполнять бетонированием нижней части опоры.
3. Все металлических материалов покрасить масленной краской за два раза, м² - 0,2.
4. Данный чертеж приведен на один экземпляр изделия
5. Данный лист смотреть совместно с листами ЭСН.СО

					2023	03-06-2023 ЭСН
Изм.	Кол.уч.	Лист	N док.	Подп.	Дата	Реконструкция водоочистного сооружения села Тандай Махамбетского района Атырауской области
Разработал		Исламов Р.			28.08	Сети электроосвещение 0,4кВ — Стадия: РП; Лист: 4; Листов: 5
						Опора металлическая со светильником, с линейными арматурами для промежуточной опоры — ТОО "Redline Pro" г.Шымкент 2023 г.

Взам.инв.№ | Подпись и дата | Инв.№ подл.

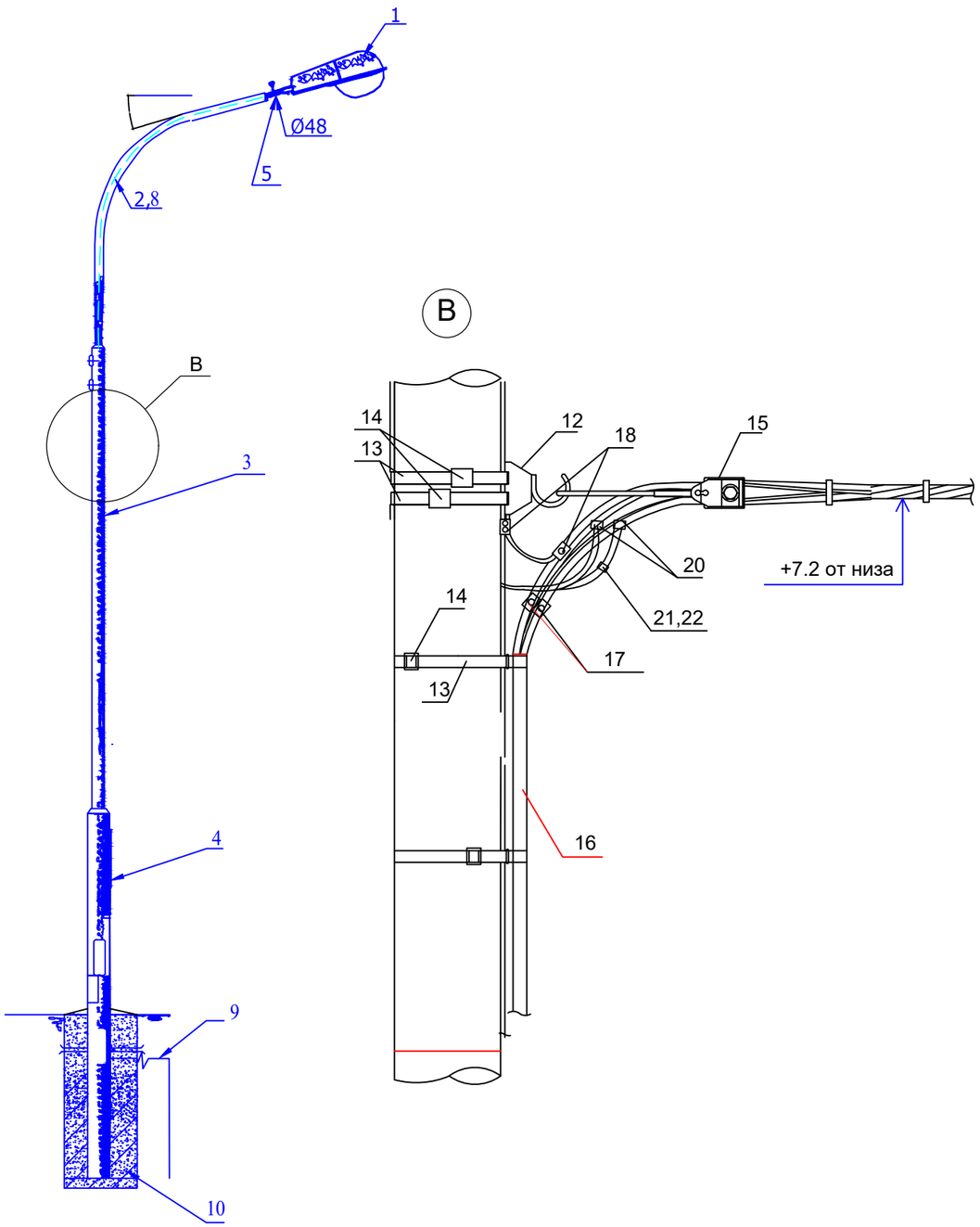

МАРКА, ПОЗ.	ОБОЗНАЧЕНИЕ	НАИМЕНОВАНИЕ	КОЛ. ШТ.	МАССА ЕД., КГ.	ПРИМЕ-ЧАНИЕ
1	Keremet	Светильник светодиодный консолный Keremet, мощ. 60Вт	1		
2	ГОСТ 10704-91	Кронштейн трубчатый	1		
		Труба 76х5.5 L=4000		38,24	
3	ГОСТ 10704-91	Труба 133х5.5 L=3500	1	60.5	
4	ГОСТ 10704-91	Труба 168х5.5 L=4500	1	99.2	
5	ГОСТ 10704-91	Труба 48х3.5 L=300	1	1,2	
6					
7					
8	ПВ-1 ГОСТ 6323-79	Провод сеч. 1.5 мм²	10	м	
9	ГОСТ 2590-88	Сталь круглая Ø12, L=7500	1	6,7	
10	Бетон кл. В12,5		0,45	м3	
12	SOT 29	Крюк бандажный	1	0,61	0,61
13	COT 37	Бандажная лента, м	3	0,115	0,345
14	COT 36	Скрепа	3	0,015	0,045
15	SO 158.1	Зажим анкерный	1	0,085	0,085
16	см. ЭСН				
17	SLIP 22.1	Изолир. прокал. зажим	4	0,113	0,452
18	SM 6.21	Плашечный соединит. зажим	4	0,16	0,64
19	A25	Алюминиевый провод неизолированный, м ГОСТ 839-80	0,5	0,068	0,034
20	SLIP 22.127	Зажим ответвительный	1	0,113	0,113
21	SV 29.25	Корпус для предохранителя	1	0,34	0,34
22	SVV10.10	Плавкая вставка	1	0,283	0,283

ПРИМЕЧАНИЕ

1. Все соединения выполнить сваркой.
2. Монтаж опоры в земляном полотне выполнять бетонированием нижней части опоры.
3. Все металлических материалов покрасить масленной краской за два раза, м² - 0,2.
4. Данный чертеж приведен на один экземпляр изделия
5. Данный лист смотреть совместно с листами ЭСН.СО

Изм.	Кол.уч.	Лист	N док.	Подп.	Дата
					2023
Разработал		Исламов Р.			28.08

03-06-2023 ЭСН

Реконструкция водоочистного сооружения села Тандай Махамбетского района Атырауской области

Сети электроосвещение 0,4кВ

Стадия	Лист	Листов
РП	5	5

Опора металлическая со светильником, с линейными арматурами для концевой опоры с переходом на кабель

ТОО "Redline Pro" г.Шымкент 2023 г.

Взам.инв.№

Подпись и дата

Инв.№ подл.

Позиция	Наименование и техническая характеристика	Тип, марка, обозначение документа, опросного листа	Код продукции	Поставщик	Ед. измерения	Кол.	Масса 1 ед., кг	Примечание
	Сети 0,4кВ							
1	Электрооборудования							
	Компенсирующее устройство, 105кВАР, (7.5-15-22.5-2x30) Количество ступеней-8 шт.	КРМ-0,4-105-7,5 У3			комп.	1		
	Установка шкафа управления наружным освещением ШНО-2-1 У1				комп.	1		
2	Кабельные изделия							
	Кабель силовой с алюминиевыми жилами 4x16мм^2				м	267		
3	Опора металлическая со светильником, с линейными арматурами для концевой опоры				шт	1		
	Опора металлическая со светильником, с линейными арматурами для промежуточной опоры				шт	6		
	Опора металлическая со светильником, с линейными арматурами для концевой опоры с переходом на кабель				шт	1		
4	Электрооборудования							
	Генератор дизельный U~380 150,0кВА/120,0кВт с кожухом	P165E1		*ТОО "Вилсон" г.Алматы. Казахстан*	*шт*	*1*		*комплекте*
	Переносной аккумуляторный фонарь			Торговая сеть	шт	1		

Взам.инв.N

Подп.и дата.

инв.Nподл.

Изм.	Кол.уч.	Лист	N док.	Подп.	Дата
					2023
ГИП					03.06
Разработал		Исламов Р.			03.06

03-06-2023 ЭСН .СО

Реконструкция водоочистного сооружения села Тандай Махамбетского района Атырауской области

Сети электроосвещение 0,4кВ

Стадия	Лист	Листов
РП	1	1

Спецификация оборудования, изделий и материалов

ТОО "Redline Pro" г.Шымкент 2023 г.

Ведомость рабочих чертежей основного комплекта НВН

Лист	Наименование	Примечание
1	Общие данные	
2	План сети видеонаблюдение. М1:500	
3	Кабельный журнал. Объем земляных работ.	
4	Стойка ОТ	

Общие указания

Данный проект выполнен на основании обследования и задания на проектирование, чертежей строительной части и в соответствии с требованиями технической и нормативной документации.
Проект выполнен в соответствии с действующими стандартами и руководящими материалами с соблюдением норм и правил техники безопасности.

Сигналы с 5 видеокамер передаются посредством кабельной сети на видеорегистратор. В видеорегистраторе установлен жесткий диск размером 1ТВ, что обеспечивает хранения видеоданных в течение недели. Просмотр видеоинформации осуществляется с монитора. На мониторе можно различить действия человека. Проектом предусмотрены видеокамеры наружной установки типа DS-2CD2023G2-IU.

Видеокамеры подключаются к видеорегистратору.

Сети системы видеонаблюдения выполняются кабелями марки U/UTP, прокладываемыми по стене в металлорукавах.

Кабели в зданий прокладываются в кабель каналах по стене и в траншее полиэтиленовых трубах ПЭ40 емкостью 1 канал.

Кабели сети видеонаблюдения прокладываются в траншее на глубине - 0,6 м.

Проект выполнен в соответствии с требованиями "Правил устройства электроустановок РК". Все нормально нетоковедущие части, могущие оказаться под напряжением вследствие нарушения изоляции, должны быть занулены и заземлены.

Ведомость ссылочных и прилагаемых документов основного комплекта

Обозначение	Наименование	Примечание
	1. Ссылочные документы	
СНиП РК 3.02-10-2010*	«Устройства систем связи и диспетчеризации инженерного оборудования жилых и общественных зданий»	
ГОСТ 21.406-88*	«Проводные средства связи. Обозначения условные графические».	
	2. Прилагаемые документы	
10-06-2023 НВН.СО	Спецификация оборудования, изделий и материалов	1 лист

ОСНОВНЫЕ ПОКАЗАТЕЛИ ПРОЕКТА

Наименование	Единица измерения	Кол-во
Видеокамера корпусная уличная, f=20mm, IP66	шт	4
Видеокамера куполная уличная, f=3,6mm, IP66	шт	1

Согласовано

Раздел ГП	Мынбаев Д	
Раздел НВК	Рысдаулетов	

Взам.инв.N° | Подп. и дата | Инв.N°подл.

Настоящий проект выполнен в соответствии с действующими на территории Республики Казахстан нормами и правилами и предусматривает мероприятия, обеспечивающие взрывопожарную и пожарную безопасность и исключающие вредные воздействия на окружающую среду и воздушный бассейн, а так же предупреждающие чрезвычайные ситуации природного и техногенного характера.

Главный инженер проекта _____

Изм.	Кол.уч.	Лист	N док.	Подп.	Дата
					2023
Разработал		Исламов Р.			28.08

03-06-2023 НВН

Реконструкция водоочистного сооружения села Тандай Махамбетского района Атырауской области

Наружное видеонаблюдения

Стадия	Лист	Листов
РП	1	4

Общие данные

ТОО "Redline Pro"
г.Шымкент 2023 г.

Разбивочный план
М 1:500

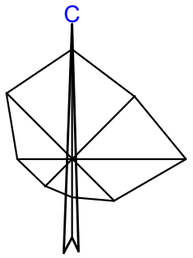

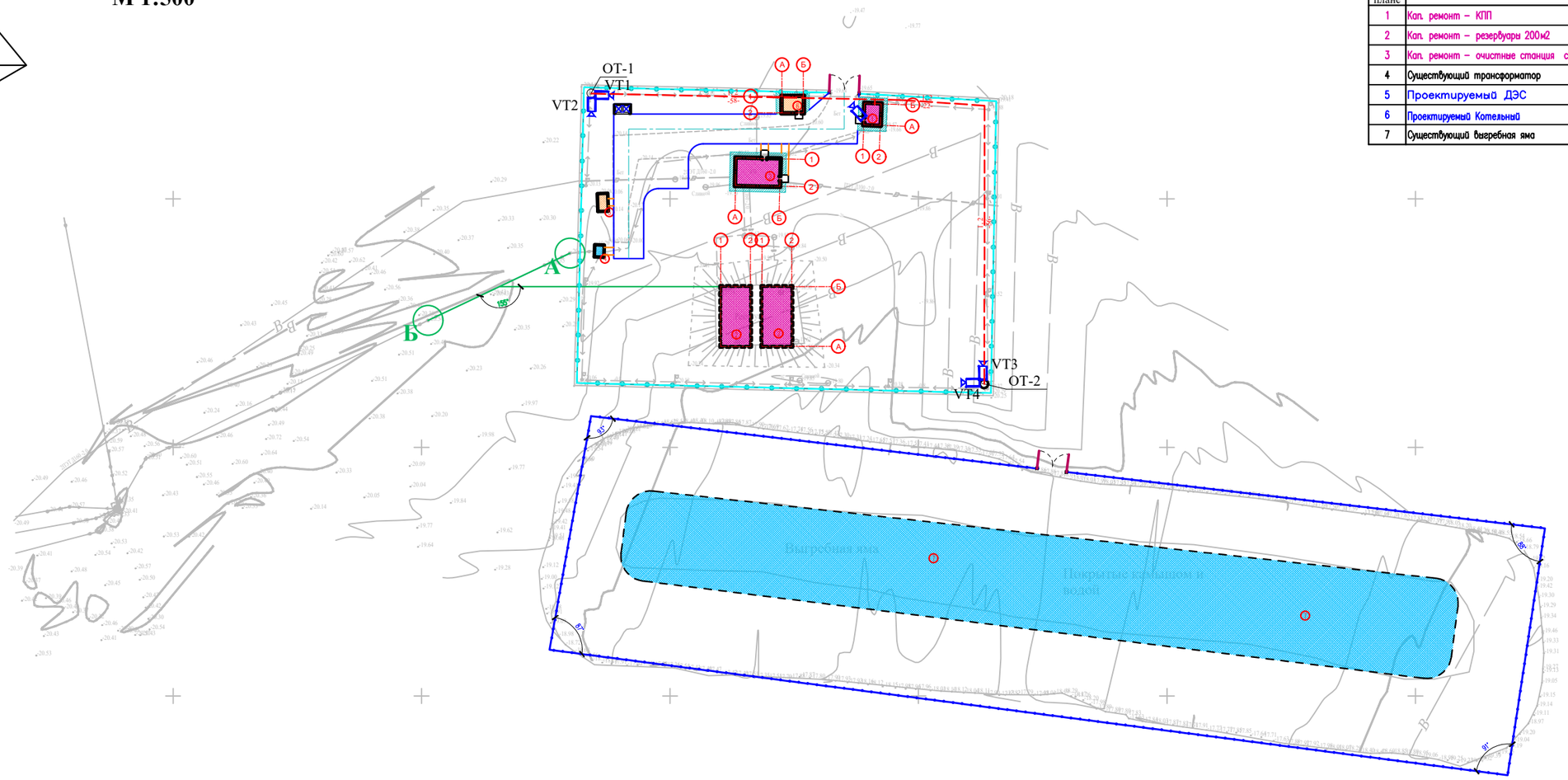

ЭКСПЛИКАЦИЯ ЗДАНИЙ И СООРУЖЕНИЙ

Номер на плане	Наименования	Примечание измерение	
1	Кап. ремонт – КПП	1шт	S=17.4
2	Кап. ремонт – резервуары 200м2	2шт	S=155
3	Кап. ремонт – очистные станция с насосной станции	1шт	S=54.9
4	Существующий трансформатор	1шт	S=4.8
5	Проектируемый ДЭС	1шт	S=7.6
6	Проектируемый Котельный	1шт	S=17.4
7	Существующий выгребная яма	1шт	S=3219

					2023	03-06-2023 НВН		
Изм.	Кол.уч.	Лист	N док.	Подп.	Дата	Реконструкция водоочистного сооружения села Тандай Махамбетского района Атырауской области		
Разработал		Исламов Р.			28.08	Наружное видеонаблюдения	Стадия	Лист	Листов
							РП	2	4
						План сети видеонаблюдение. М1:500	ТОО "Redline Pro" г.Шымкент 2023 г.	

Обозначение	Трасса		Способ прокладки						Кабель					
									по проекту			проложен		
	Начало	Конец	По стене на скобах/в ПВХ трубе	В коробе	в трубе ПЭ 40	по опоре в ПВХ трубе	По кабельным конструкциям	Открыто по строительным конструкциям	Марка	Количество кабелей, число и сечение жил, напряжение	Длина, м. 2,%	Марка	Количество кабелей, число и сечение жил, напряжение	Длина, м
1	ARK 1 Здания охраны	VT1		3	35	5			U/UTP		44			
2		VT2		3	35	5			U/UTP		44			
3		VT3		3	180	5			U/UTP		192			
4		VT4		3	180	5			U/UTP		192			
5		VT5	3	3					U/UTP		6			

Объем земляных работ

N п/п	Наименование	Ед. изм.	кол-во					
			кабелей в траншее			колодец проходной		
			-	-	-	ККТМ-	КОД	всего:
1	Рытье траншеи для 1-у труб	м	215					215
2	Рытье траншеи для 2-х труб	м						
3	Рытье траншеи для 3-х труб	м						
4	Рытье котлована для колодца	шт						
5	Общий объем земли, удаляемый из траншей	м³	57,62					57,62
6	Объем земли, подлежащий засыпке	м³	54,61					54,61
7	Объем земли, подлежащей удалению с места прокладки	м³	3,01					3,01
8	Вскрытие асфальтного покрытия	м²	-		-	-		

Потребность кабелей

Число и сечение жил, мм2	Марка
	U/UTP
	478

Потребность труб

Обозначение по стандарту	Диаметр по стандарту, мм	Длина, м
Полиэтиленовая труба ГОСТ 18599-2001	40	215

Взам. инв. №

Подпп. и дата

Инв. №подл.

Изм.	Кол.уч.	Лист	N док.	Подп.	Дата
					2023
Разработал		Исламов Р.			28.08

03-06-2023 НВН

Реконструкция водоочистного сооружения села Тандай Махамбетского района Атырауской области

Наружное видеонаблюдения

Стадия	Лист	Листов
РП	3	4

Кабельный журнал. Объем земляных работ.

ТОО "Redline Pro" г.Шымкент 2023 г.

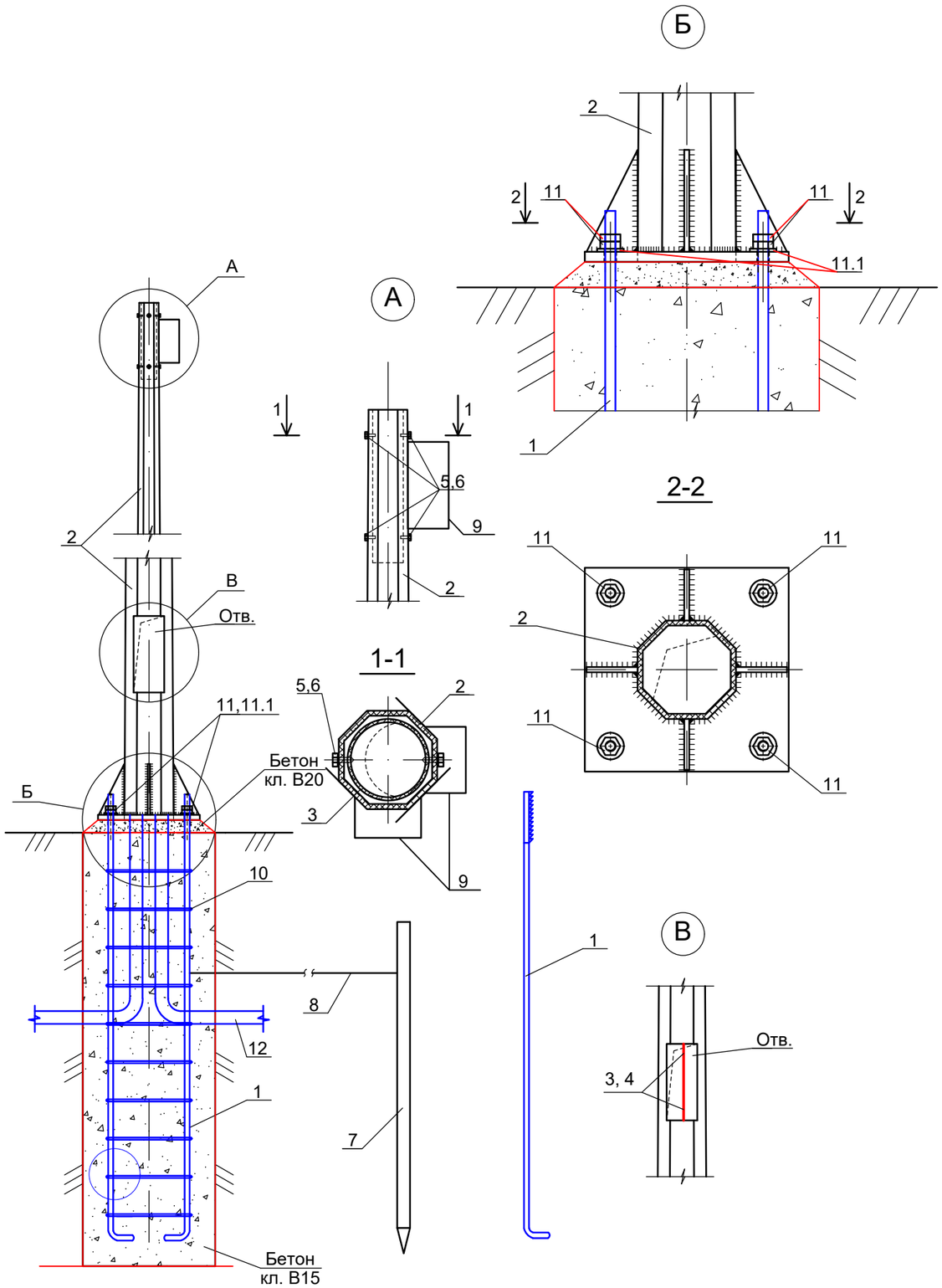

Спецификация конструктивных материалов

Поз.	Обозначение	Наименование	Кол.	Масса ед.,кг	Приме-чание
1	ГОСТ 5181-82	Сталь круглая AI Ø20мм, L=1850мм	4	4,57	18,28
2	ГОСТ 9.307-89 .	Опора граненная коническая ОНО-4 L=4000мм	1	37,2	37,2
3		Труба поливинилхлоридная Ø40мм ГОСТ 50827-95, L=5000мм, шт	1		
4		Радиочастотный кабель	см. кабельный журнал		
5	ГОСТ 5915-70	Гайка М12	4	0,016	0,064
6	ГОСТ 7798-70	Болт М12х25	4	0,04	0,16
7	ГОСТ 8509-93	Сталь угловая 50х50х5 L=2500мм	1	9.43	9.43
8	ГОСТ 5781-91	Сталь круглая Ø6 Вр-I L=2500мм	1	0.56	0.56
9	данный см. Прайс лист	УГЛОВОЙ КРОНШТЕЙН RVI-380BC	2		
10	ГОСТ 5181-82	Сталь круглая AI Ø8мм, L=1440мм	10	0,57	5,7
11	ГОСТ 5915-70	Гайка М16	8	0,04	0,32
11.1	ГОСТ 11371-78	Шайба М16	4	0,011	0,044
12		Гибкая двустенная гофрированная труба Ø100мм, L=2000мм, шт	1		
		Бетон кл. В15, м3	0,5		
		Бетон кл. В20, м3	0,014		

ПРИМЕЧАНИЕ

1. Данный чертеж приведен на один экземпляр изделия
2. Данный лист смотреть совместно с листами НВН.СО

Изм.	Кол.уч.	Лист	N док.	Подп.	Дата				
					2023	03-06-2023 НВН			
						Реконструкция водоочистного сооружения села Тандай Махамбетского района Атырауской области			
Разработал		Исламов Р.			28.08	Наружное видеонаблюдения	Стадия	Лист	Листов
							РП	4	4
						Стойка ОТ	ТОО "Redline Pro" г.Шымкент 2023 г.		

Взамениннв N

Подпись и дата

Инв. Nподл.

Позиция	Наименование и техническая характеристика	Тип, марка, обозначение документа, опросного листа	Код продукции	Поставщик	Ед. измерения	Кол.	Масса 1 ед., кг	Примечание
	Видеокамера всепогодная День/Ночь наружной установки	DS-2CD2023G2-IU			шт	5		
	Кабель категории 5е, 24AWG, LSZHнг(А)	U/UTP			м	272		
	Труба полиэтиленовая ПЭ40 SDR 17,0 Ø40мм	ГОСТ 18599-2001			м	272		
	Стойка ОТ				комп.	2		Сборку опор см. лист НВН-3

Взам.инв.N

Подп.и дата.

инв.Nподл.

Изм.	Кол.уч.	Лист	N док.	Подп.	Дата
					2023
Разработал		Исламов Р.			28.08

03-06-2023 НВН

Реконструкция водоочистного сооружения села Тандай Махамбетского района Атырауской области

Наружное видеонаблюдения

Стадия	Лист	Листов
РП	1	1

Спецификация оборудования, изделий и материалов

ТОО "Redline Pro" г.Шымкент 2023 г.

Ведомость документов основного комплекта НОТС

Лист	Наименование	Примечание
1	Общие данные.	
2	План разводки сети охранно-тревежной сигнализации. М 1:500	

Ведомость ссылочных и прилагаемых документов.

Обозначение	Наименование	Примечание
	Ссылочные документы.	
СНиП РК 3.02-10-2002*	Устройство систем связи, сигнализации и диспетчеризации инженерного оборудования	
	жилых и общественных зданий. Нормы проектирования.	
	Прилагаемые документы.	
21-2023 НОТС.СО	Спецификация оборудования, изделий и материалов	1 лист

Общие указания.

Периметральная охранная сигнализация выполнена на основании задания на проектирование, чертежей топосъемки, генерального плана, в соответствии с СНиП РК 4.01-02-2009*.

Для передачи сигнала тревоги с места возникновения пожара и для защиты от несанкционированного доступа в помещения предусмотрена монтаж установки охранно-тревожной сигнализации. Для этого предусмотрен прибор блок управления СБЗ-С-ВР.

Данный прибор устанавливается в помещении охраны см. часть ЭОМ.

В качестве извещателей охранно-тревежной сигнализации предусматриваются:

Извещатель адресный объемный с кронштейном АВЕ-150, размещать на высоте не менее 2 м;

Сеть охранно-тревежной сигнализации выполняется проводом КСПВ 4х0,5мм² по периметру ограждении в ПЭ трубе не менее 2м от земли.

Монтаж необходимо осуществлять в строгом соответствии с паспортом, техническим описанием и инструкцией по эксплуатации.

Все электромонтажные работы выполнить в соответствии с действующими ПУЭ РК нормами и правилами.

ОСНОВНЫЕ ПОКАЗАТЕЛИ ПРОЕКТА

Наименование	Единица измерения	Кол-во
Извещатель периметровый, активный 2-х луч. 150м, АВЕ-150	комп.	8

Настоящий проект выполнен в соответствии с действующими на территории Республики Казахстана нормами и правилами и предусматривает мероприятия, обеспечивающие взрыво-пожаробезопасность, исключающие вредные воздействия на окружающую среду и воздушный бассейн, а так же, предупреждения черезвычайные ситуации природного и техногенного характера.

Гл. инженер проекта _____ Рыздаулетов К. 23.08

подпись фамилия дата

Взам. инв.N | Подп. и дата | Инв.N подл.

Изм.	Кол.уч.	Лист	N док.	Подп.	Дата
					2023
Разработал		Исламов Р.			28.08

03-06-2023 НОТС

Реконструкция водоочистного сооружения села Тандай Махамбетского района Атырауской области

Охранно-тревожная сигнализация

Стадия	Лист	Листов
РП	1	2

Общие данные.

ТОО "Redline Pro"
г.Шымкент 2023 г.

Разбивочный план
М 1:500

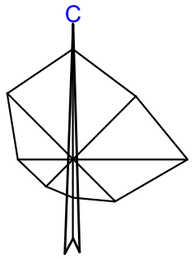

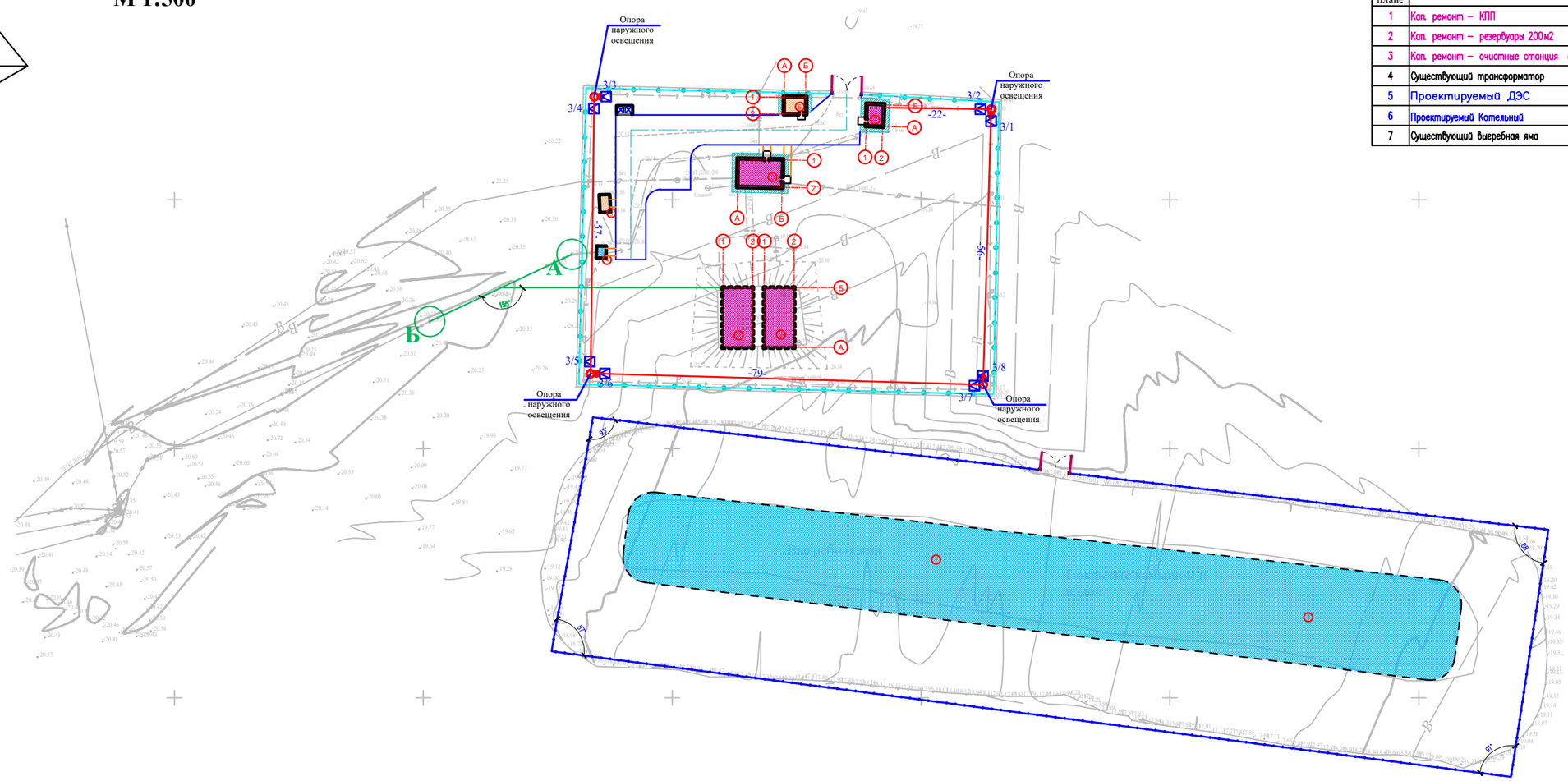

ЭКСПЛИКАЦИЯ ЗДАНИЙ И СООРУЖЕНИЙ

Номер на плане	Наименования	Примечание измерение	
1	Кап. ремонт – КПП	1шт	S=17.4
2	Кап. ремонт – резервуары 200м2	2шт	S=155
3	Кап. ремонт – очистные станция с насосной станции	1шт	S=54.9
4	Существующий трансформатор	1шт	S=4.8
5	Проектируемый ДЭС	1шт	S=7.6
6	Проектируемый Котельный	1шт	S=17.4
7	Существующий выгребная яма	1шт	S=3219

					2023	03-06-2023 НОТС		
Изм.	Кол.уч.	Лист	N док.	Подп.	Дата	Реконструкция водоочистного сооружения села Тандай Махамбетского района Атырауской области		
Разработал		Исламов Р.			28.08	Охранно–тревожная сигнализация	Стадия	Лист	Листов
							РП	2	2
						План разводки сети охранно-тревежной сигнализации. М 1:500	ТОО "Redline Pro" г.Шымкент 2023 г.		

Позиция	Наименование и техническая характеристика	Тип, марка, обозначение документа, опросного листа	Код продукции	Поставщик	Ед. измерения	Кол.	Масса 1 ед., кг	Примечание
	Электроустановочные изделия							
1	Извещатель периметровый, активный 2-х луч. -25°...+65 °С, 150м	АВЕ-150		ТОО "Intant Shymkent" г.Шымкент. Казахстан	шт.	8		
	Кабельные изделия							
2	Кабель монтажный для систем пожарной и охранной сигнализации одиночной прокладки, сечением, $4x0,5мм^2$	КСПВ 4х0,5			м	214		
	Трубы							
3	Труба полиэтиленовая ПЭ100 SDR 17,0 Ø40мм				м	214		

Взам.инв.N

Подп.и дата.

инв.Nподл.

Изм.	Кол.уч.	Лист	N док.	Подп.	Дата
					2023
Разработал		Исламов Р.			28.08

03-06-2023 НОТС

Реконструкция водоочистного сооружения села Тандай Махамбетского района Атырауской области

Охранно–тревожная сигнализация

Стадия	Лист	Листов
РП	1	1

Спецификация оборудования, изделий и материалов

ТОО "Redline Pro" г.Шымкент 2023 г.

Ведомость основных комплектов робочих чертежей

Лист	Наименование	Примечание
НВ	Внутрипоселковые сети водоснабжения в селе Кызылтау, Акбауыр	

Ведомость ссылочных и прилагаемых документов

Обозначение	Наименование	Примечание
Серия 4.900-10	Альбом оборудования ,фасонных частей и арматуры для сетей ВК.	
Серия 4.900-9,в.0-1	Узлы и детали трубопроводов из пластмассовых труб для ВК.	
Т.П 901-09-II.84	Колодцы водопроводные	
	Прилагаемые документы	
29 - 2022 НВ.С	Спецификация оборудования	2 лист
29 - 2022 НВ	Таблица колодцев	2 лист
т.пр 901-09-11.84 АС	Колодцы сборные ж.бетон с плоским перекрытием План рарез и Узел 3	

Условные обозначение:

B1 – проектируемый водопровод –В1

K15 –производственная канализация(переливной и спускной)

Общие указание

Данным проектом «Реконструкция водоочистного сооружения села Тандай Махамбетского района Атырауской области»

Рабочий проект разработан на основании:

ТОО "Redline Pro"

Задания на проектирование

Категория системы водоснабжения-II

Проект строительства водопровода разработан согласно СНиП Р.К. 4.01-02-2009 "Водоснабжение

Внутриплощадочные сети водопровода ", ГОСТ 21.101-2002 межгосударственный стандарт на оформление рабочих чертежей.

Инженерно-геологические условия

Геологическое строение исследованной территории, до глубины до 6,0 м от дневной поверхности представлен тремя стратиграфо-генетическими комплексами нелитифицированных отложении голоценового (новокаспийского) возраста морского генезиса-mQ4nk.

В пределах территории площадки проектируемого объекта повсеместно распространены четвертичные грунты.

С поверхности земли на рассматриваемой территории с поверхности земли по всей территории распространен насыпной грунт, состоящий из утрамбованного суглинка и гравия, средней мощностью 0,3-0,4 м.

Основные нормативные и расчетные характеристики грунтов:

По номенклатурному виду и просадочным свойствам в пределах изучаемой территории, до глубины 6,0 м выделен один инженерно-геологический элемент (ИГЭ):

ИГЭ- Суглинок пористый, от твердой до мягкопластичной консистенции, непросадочный, вскрытой мощностью 6,0 и более метров

В соответствии с картой сейсмического районирования территории Казахстана, участок работ расположен на территории с сейсмичностью менее 6 баллов.

Подземные воды на трассе изыскания в период изыскания (апрель месяц 2023 года) пройденными разведочными скважинами, глубиной по 6,0 м были вскрыты на глубине 3,3-3,5 м с поверхности земли в зависимости от рельефа.

Питание водоносный горизонт получает за счет атмосферных осадков и регионального притока с севера, и северо-востока. При естественном режиме питания сезонное колебание УГВ будет находиться в пределах 0,5-2,0 м. Период изыскания соответствует среднему положению подземных вод и при проектировании следует принять уровень подземных вод на 0,50-0,75 м выше установленного уровня подземных вод на момент изыскания

«Реконструкция водоочистного сооружения села Тандай Махамбетского района Атырауской области» разработан в соответствии с действующими на территории Республики Казахстан нормами и правилами и предусматривает мероприятия, обеспечивающие взрыво-пожаро-безопасность, исключающие вредные воздействия на окружающую среду и воздушный бассеин, а так-же предупреждающие чрезвычайные ситуации природного и техногенного характера.

Главный инженер проекта -------- Турсынкулов Б.

Согласовано:

ЭС	Усенбаев Е.	17.04.20
ТХ	Рысдаулетов К.	17.04.20
ОВ		17.04.20

Согласовано:

ГП	Жайлина К.	
АС	Ахметов Е.	
НВ	Искандр А	

Взам. инв. N

Дата и подпись

Инв. N подл.

Изм	Кол	Лист	Nдок	Подп.	Дата
Разраб.		Сыдык.Б			

03-06-2023 НВК

«Реконструкция водоочистного сооружения села Тандай Махамбетского района Атырауской области»

Внутриплощадочные сети водопровода и канализация

Стадия	Лист	Листов
Р	1	13

Общие данные

ТОО "Redline Pro" г.Шымкент- 2023 г.

Схема водоснабжения

Источником водоснабжения является село Жалгансай.

По разработанной схеме, вода с помощью насосной станции 1-го подъема подводится на станцию очистки воды насосами насосной станции 2-го подъема с.Жалгансай водоводами подается в резервуар с.Тандай, далее с насосами насосной станции 2-го подъема подается в сети с.Тандай, с. Есмахан, с. Коздикара.

Село Жалгансай поступающая вода течет на очистные сооружения (ВОС), очищенная воду поступает в существующие резервуары ёмкостью 200 м3 (2 шт.), далее с помощи насосной станции 2-го подъема подается сети с.Тандай, с. Есмахан, с. Коздыкара.

Насосная станция 2-го стояка работает в автоматическом режиме, насос работает по датчику давления, установленному в напорной трубе, значение рабочего давления выбирается оператором.

Согласно п. 15.11 СНиП РК 4.01-02-2009 трубопроводы на территории водозаборного сооружения в пределах ограждения выполнены из стальных труб. Трубопроводы на территорий выполнены из стальных труб Ду159х4мм, Ду108х4мм по ГОСТ 10704-91 с антикоррозийной изоляцией (битумно-полимерная).

Диаметр трубопроводов от с.Жалгансая до станцию очистки воды приняты Ду159х4,0мм, Диаметр трубопроводов от СОВ к резервуаром (подводящие трубопроводы) приняты Ду159х4 мм

Диаметр трубопровода от резервуаров к отводящие трубопроводы определен в соответствии требованием п. 10.9 СНиП РК 4.01-02-2009 и составляет Ду = 108х4 мм.

Диаметр напорного трубопровода от насосной станций к внутрипоселковым сетям принято согласно расчету трубопроводы составляет Ду = 108х4 мм.

Для сброса лишних вод и спуска воды из резервуаров во время ремонтных работ предусмотрены сбросные трубопроводы.

Диаметр переливного водопровода Ду108х4 мм. Сброс воды переливного и спускного трубопровода осуществляется в сливной колодцев.

Колодцы на сетях водопровода выполнены из сборных ж/б колец по ТРП 901-09-11.84 и по серии Т.П.3.900.1-14 вып.1.

Диаметры колодцев принято размерами Ø2000мм,Ø1500мм.

Основание под колодцы принято с трамбованием грунта основания на глубину 0,3 м до плотности сухого грунта не менее 1,65 тн./ м3 на нижней границе уплотненного слоя.

Выполнит наружная гидроизоляция колодцев. Для более качественной изоляции швов и железобетонных стен состав наносится в два слоя. Второй слой можно наносить после высыхания первого без увлажнения стен. Выполнить мастику на битумно-полимерной основе. Для заделки швов между кольцами использовать водонепроницаемый цементный растворы. Вокруг водопроводных колодцев следует предусматривать водонепроницаемые отмостки с уклоном 0,03 от сооружении. Ширина отмостки должна быть 1 м, бетон марки кл. В7.5, толщиной 150мм.

В качестве уплотняющего материала во фланцевых соединениях применяется мягкая эластичная резина толщиной 5мм.

Для защиты от коррозии стальные трубы и фасонные части покрыть антикоррозийной изоляцией "Весьма усиленная" по ГОСТ 15836-79 (битумно-полимерная).

Производство работ ведётся согласно СН РК 4.01-03-2013 и СП РК 4.01-103-2013, СН РК 5.01-01-2013 и СП РК 5.01-101-2013.

Выполнить промывку стальных труб с дезинфекцией.

Выполнить гидравлическое испытание стальных труб.

Основание под трубопроводы принято выравнивающий слой из песка h=100м. При обратной засыпке траншеи с стальных трубопроводом над верхом трубы следует предусматривать защитный слой толщиной 30см из мягкого местного грунта, не содержащего твердых включений (щебня,камней,кирпичей и т.д) При этом применении ручных и механических трамбовок непосредственно над трубопроводом не допускается.

Канализация

Канализационные сети запроектированы для отвода хоз-бытовых сточных вод от водозаборных сооружений .

Проектируемые канализационные трубопроводы самотечный. Внутриплощадочные сети канализации самотеком отводиться в проектировании сливной колодец.

Сети канализации из полиэтиленовый труб диаметрами Ø160мм, расстояние между смотровыми колодцами принято согласно требованиям, п.7.4.1 СН РК 4.01-03-2011.

Смотровые колодцы собирают из готовых бетонных колец или блоков. На дне колодца для сточных вод устраивают бетонные лотки полукруглой формы того же диаметра, что и примыкающие к ним трубы.

Повороты в лотках должно быть плавными, чтобы не создавать препятствий движению сточных вод. Полки лотка смотровых колодцев располагают на уровне верха трубы большего диаметра с уклоном 0,02 в сторону лотка. Трубопроводы к смотровым колодцам присоединяют так, чтобы край трубы заканчивался у внутренней поверхности стенки колодца. Чтобы можно было опуститься в колодец устанавливают металлические стремянки. Стремянки принято согласно ТП 901-09-11.84 (С0-03).

Колодцы на сетях канализаций выполнены из сборных ж/б колец Ø1500 по ТРП 901-09-11.84. и по серии Т.П.3.900.1-14 вып.1.(класс бетона для колодцев В15,W6,F50). Основание под колодцы принято с трамбованием грунта основания на глубину 0,3 м до плотности сухого грунта не менее 1,65 тн./ м3 на нижней границе уплотненного слоя.

Выполнит наружная гидроизоляция колодцев. Для более качественной изоляции швов и железобетонных стен состав наносится в два слоя. Второй слой можно наносить после высыхания первого без увлажнения стен. Выполнит мастику на битумно-полимерной основе. Для заделки швов между кольцами использовать водонепроницаемый цементный растворы. Вокруг водопроводных колодцев следует предусматривать водонепроницаемые отмостки с уклоном 0,03 от сооружении. Ширина отмостки должна быть 1 м, бетон марки кл. В7.5, толщиной 160мм.

Прокладка трубопроводов грунтах 1-го типа.

Основание под трубопроводы принято выравнивающий слой из песка h=100мм.При обратной засыпке траншеи с пластмассовым трубопроводом над верхом трубы следует предусматривать защитный слой толщиной 30см из мягкого местного грунта, не содержащего твердых включений (щебня,камней,кирпичей и т.д). При этом предусмотреть на уплотнением грунта-трамбованием грунта на основания на глубину 0,3м до плотности сухого грунта не менее 1.65 тс/м3 на нижней границе уплаченного слоя. Применении ручных и механических трамбовка непосредственно над трубопроводом не допускается.

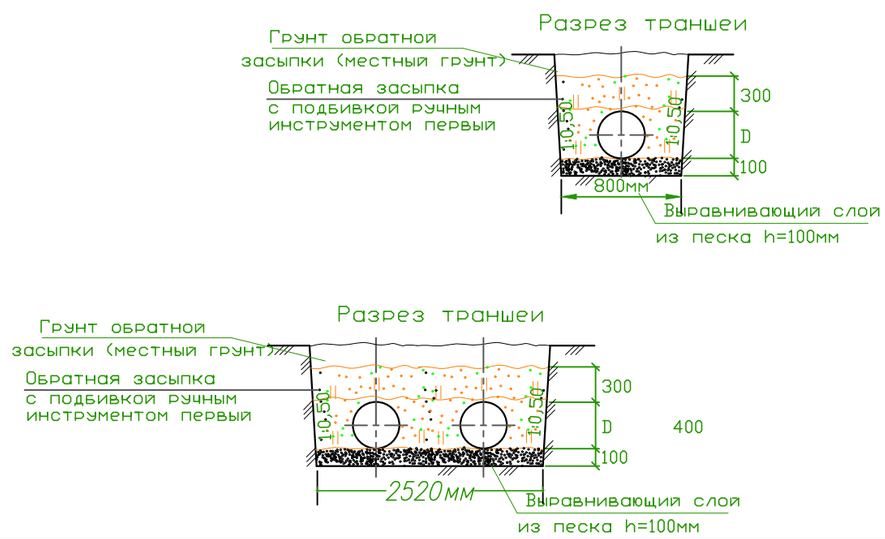

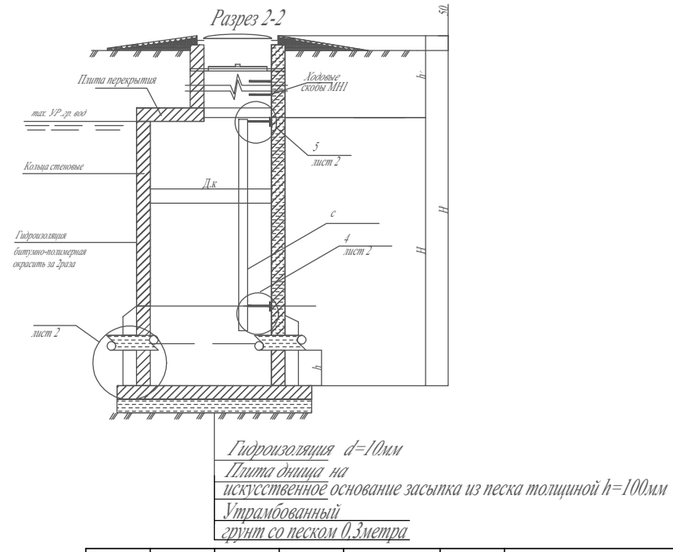

Изм	Кол	Лист	Nдок	Подп.	Дата	03-06-2023 НВК		
						«Реконструкция водоочистного сооружения села Тандай Махамбетского района Атырауской области»		
						Внутриплощадочные сети водопровода и канализация	Стадия	Лист	Листов
							Р	2	13
Разраб.		Сыдык.Б				Общие данные .	ТОО "Redline Pro" г.Шымкент- 2023 г.	

Согласовано:

ЭС	17.04.20	Усенбаев Е.
ТХ	17.04.20	Рысдаулетов К.
ОВ	17.04.20	

Согласовано:

ГП	Жайлина К.
АС	Ахметов Е.
НВ	Искандр А

Взам. инв. N

Дата и подпись

Инв. N подл.

План организаций рельефа
М 1:500

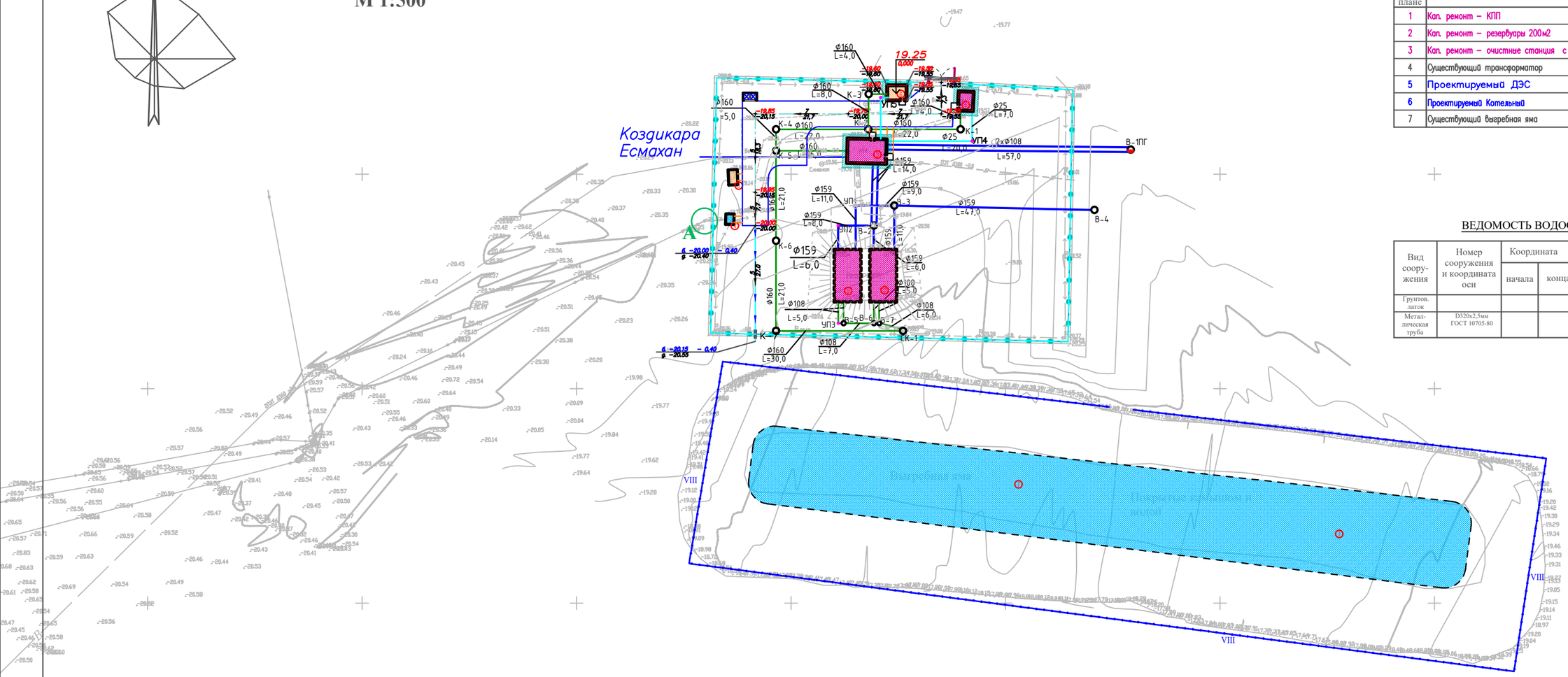

ЭКСПЛИКАЦИЯ ЗДАНИЙ И СООРУЖЕНИЙ

Номер на плане	Наименования	Примечание измерение	
1	Кап. ремонт – КПП	1шт	S=17.4
2	Кап. ремонт – резервуары 200м2	2шт	S=155
3	Кап. ремонт – очистные станция с насосной станции	1шт	S=54.9
4	Существующий трансформатор	1шт	S=4.8
5	Проектируемый ДЭС	1шт	S=7.6
6	Проектируемый Котельный	1шт	S=17.4
7	Существующий выгребная яма	1шт	S=3219

ВЕДОМОСТЬ ВОДООТВОДНЫХ СООРУЖЕНИЙ

Вид сооружения	Номер сооружения и координата оси	Координата		изм.	Кол.во	Тип укрепления или конструкция	Примечание
		начала	конца				
Грунтов. лоток				п.м	27		
Металлическая труба	D320х2,5мм ГОСТ 10705-80			п.м	10		

Изм	Кол	Лист	Nдок	Подп.	Дата			
						03-06-2023 НВК		
						«Реконструкция водоочистного сооружения села Тандай Махамбетского района Атырауской области»		
						Внутриплощадочные сети водопровода и канализация	Стадия	Лист	Листов
							Р	3	13
Разраб.		Сыдык.Б				План	ТОО "Redline Pro" г.Шымкент- 2023 г.	

Схема расположения колодцев (деталировка)

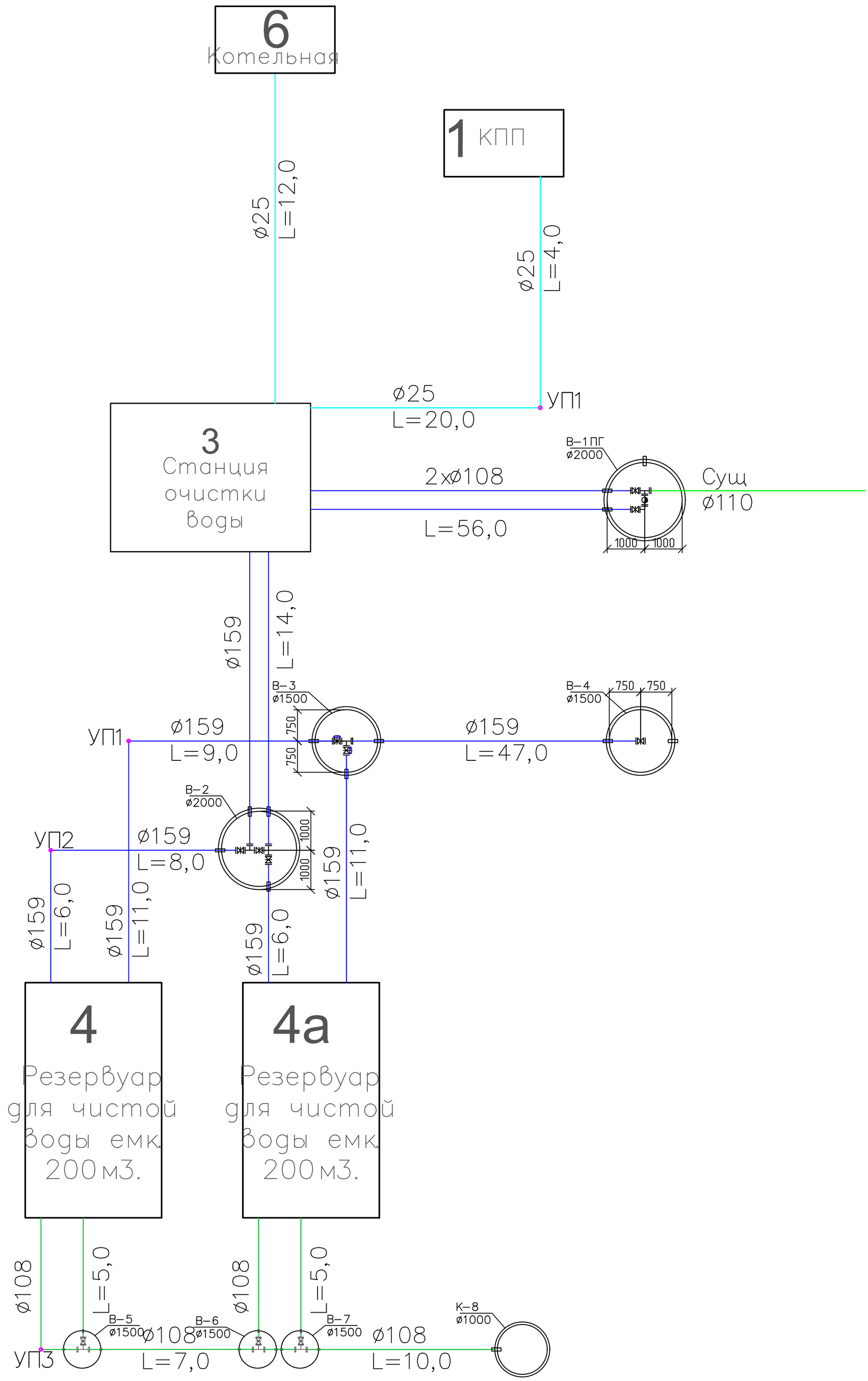

Изм	Кол	Лист	Nдок	Подп.	Дата	03-06-2023 НВК		
						«Реконструкция водоочистного сооружения села Тандай Махамбетского района Атырауской области»		
						Внутриплощадочные сети водопровода и канализация	Стадия	Лист	Листов
							Р	4	13
Разраб.		Сыдык.Б				Деталировка колодцев	ТОО "Redline Pro" г.Шымкент- 2023 г.	

Инв. N подл. | Дата и подпись | Взам. инв. N

Формат А2

Продольный профиль В9

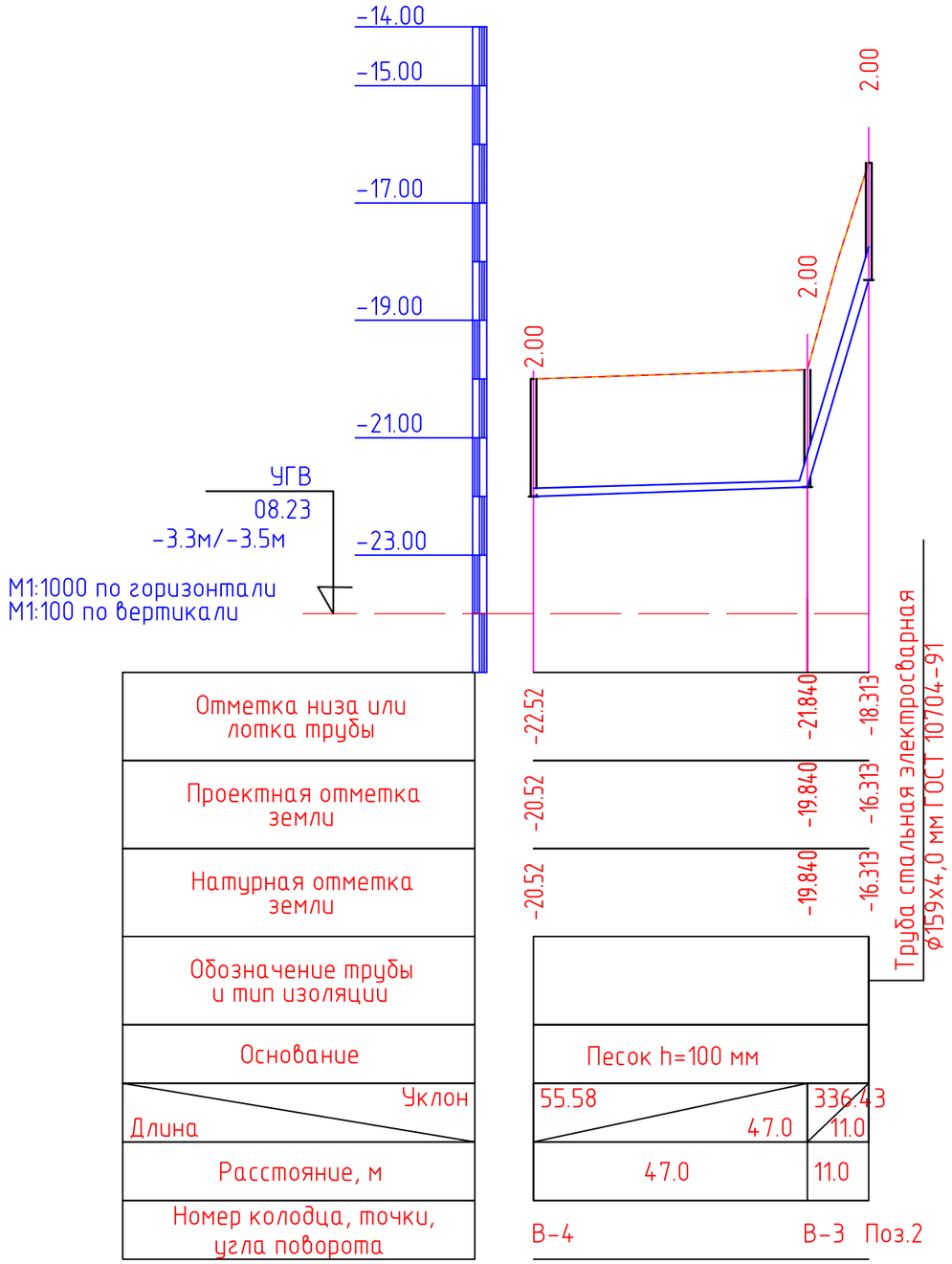

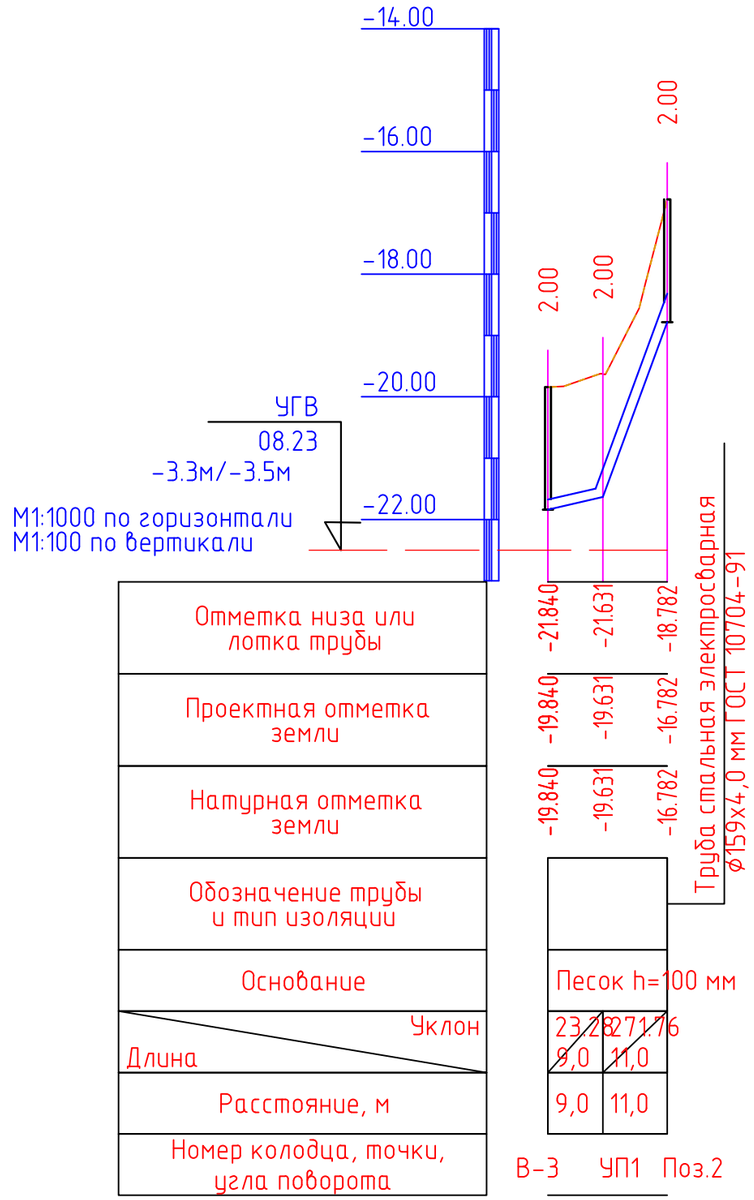

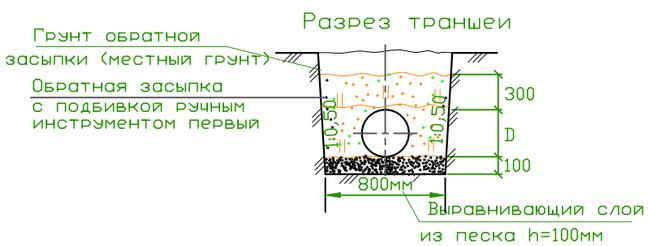

Изм	Кол	Лист	Nдок	Подп.	Дата	03-06-2023 НВК		
						«Реконструкция водоочистного сооружения села Тандай Махамбетского района Атырауской области»		
						Внутриплощадочные сети водопровода и канализация	Стадия	Лист	Листов
							Р	5	13
Разраб.		Сыдык.Б				Продольный профиль В9	ТОО "Redline Pro" г.Шымкент- 2023 г.	

Инв. N подл. | Дата и подпись | Взам. инв. N

Формат А3

Продольный профиль В9

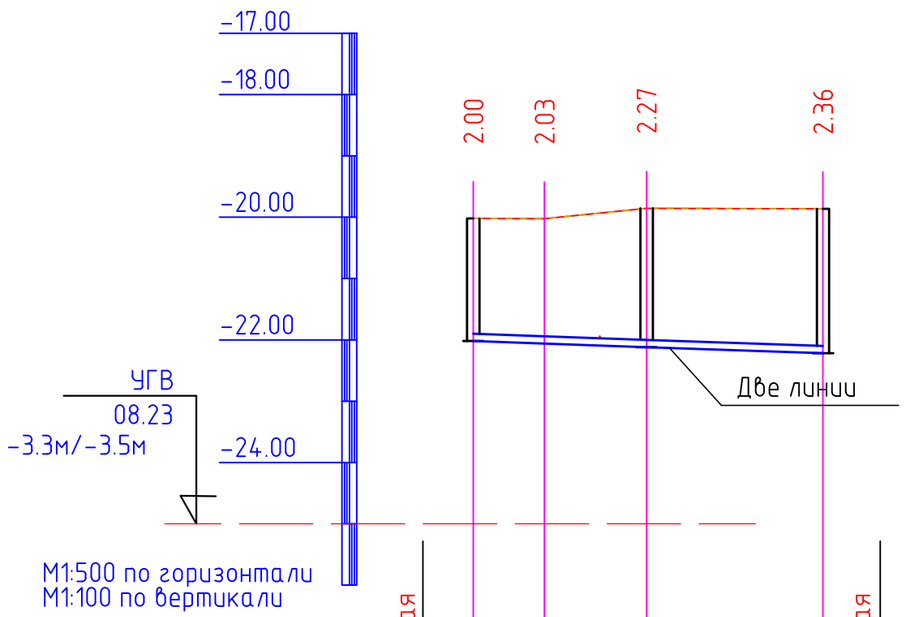

Отметка низа или лотка трубы	-22.019	-22.060	-22.091	-22.118	-22.219
Проектная отметка земли	-20.019	-20.026	-19.933	-19.853	-19.863
Натурная отметка земли	-20.019	-20.026	-19.933	-19.853	-19.863
Обозначение трубы и тип изоляции	Труба стальная электросварная ø159х4,0 мм ГОСТ 10704-91				Труба стальная электросварная 2ø159х4,0 мм ГОСТ 10704-91
Основание	Песок h=100 мм				
Уклон / Длина	28.0				0.007
Расстояние, м	6.0	8.0	14.0		
Номер колодца, точки, угла поворота	Поз.2 УП2	В-4			Поз.3

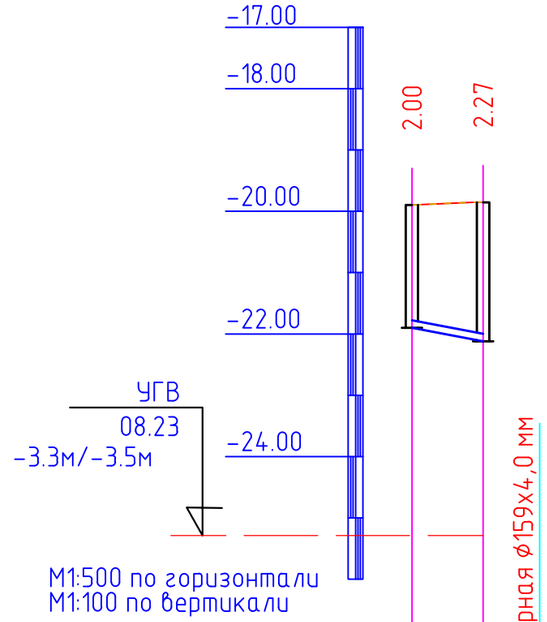

Отметка низа или лотка трубы	-21.898	-22.118	
Проектная отметка земли	-19.898	-19.853	
Натурная отметка земли	-19.898	-19.853	
Обозначение трубы и тип изоляции			Труба стальная электросварная ø159х4,0 мм ГОСТ 10704-91
Основание	Песок h=100 мм		
Уклон / Длина	0.04		
Расстояние, м	6		
Номер колодца, точки, угла поворота	Поз.2а В-2		

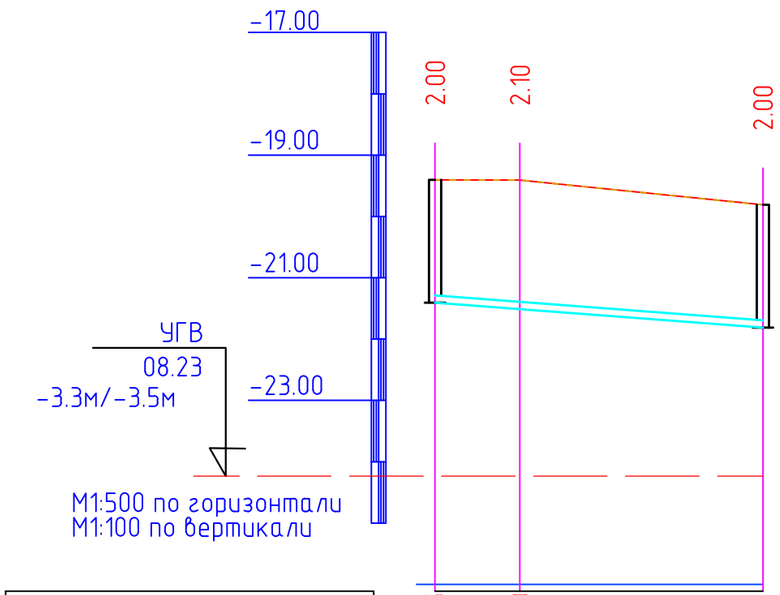

Отметка низа или лотка трубы	-21.405	-21.510	-21.812
Проектная отметка земли	-19.405	-19.408	-19.812
Натурная отметка земли	-19.405	-19.408	-19.812
Обозначение трубы и тип изоляции	Труба стальная электросварная ø25х2,8 мм ГОСТ 10705-80		
Основание	Песок h=100 мм		
Уклон / Длина	27		0.02
Расстояние, м	7	20	
Номер колодца, точки, угла поворота	Поз.3 УП4		Поз.4

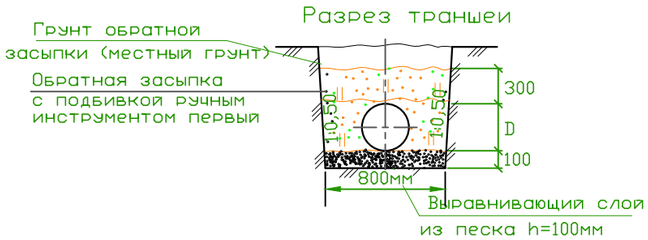

Изм	Кол	Лист	Nдок	Подп.	Дата
Разраб.		Сыдык.Б			

03-06-2023 НВК

«Реконструкция водоочистного сооружения села Тандай Махамбетского района Атырауской области»

Внутриплощадочные сети водопровода и канализация

Стадия	Лист	Листов
Р	6	13

Продольный профиль В9

ТОО "Redline Pro" г.Шымкент- 2023 г.

Инв. N подл. | Дата и подпись | Взам. инв. N

Формат А3

Продольный профиль В9

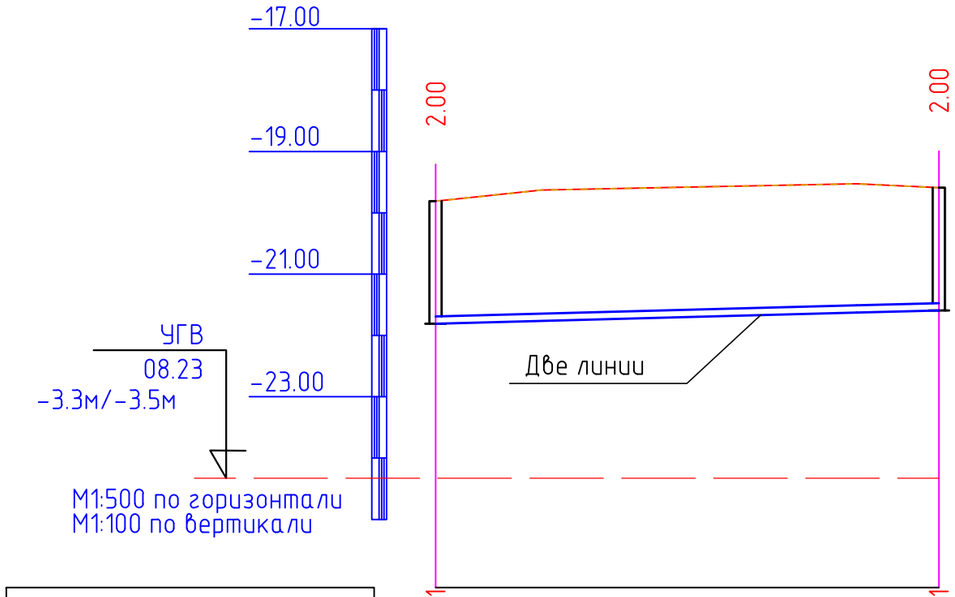

Отметка низа или лотка трубы	-21.811	-21.591
Проектная отметка земли	-19.811	-19.591
Натурная отметка земли	-19.811	-19.591
Обозначение трубы и тип изоляции	Труба стальная электросварная 2Ф108х4,0 мм ГОСТ 10704-91	
Основание	Песок h=100 мм	
Уклон / Длина	0.005 / 57	
Расстояние, м	57	
Номер колодца, точки, угла поворота	Поз.3	В-1Пг

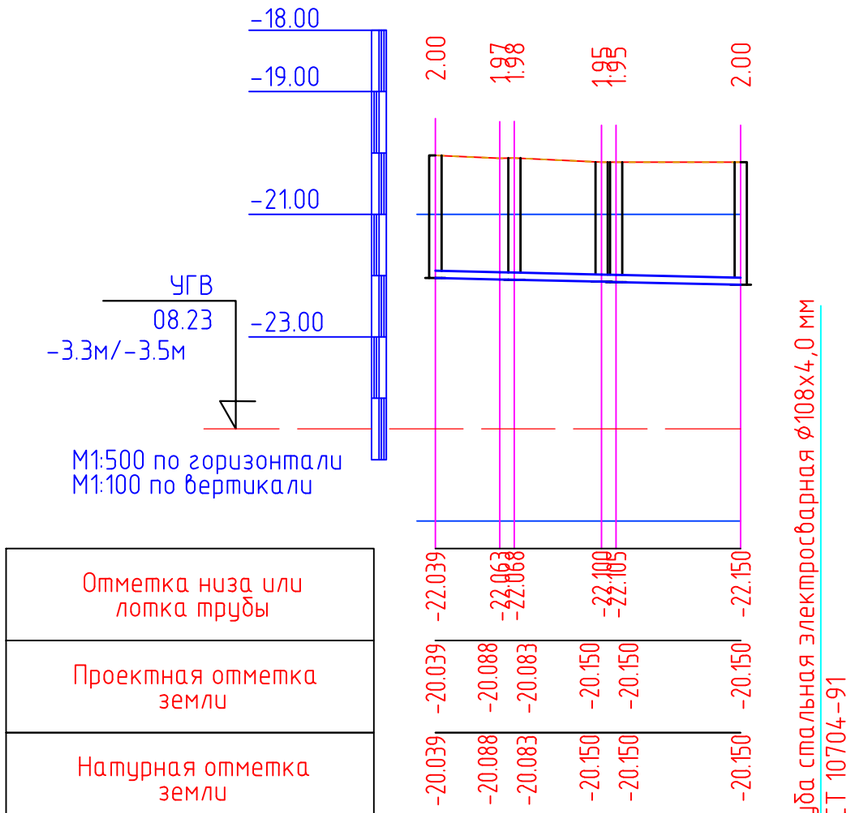

Отметка низа или лотка трубы	-22.039	-22.063	-22.088	-22.100	-22.105	-22.150
Проектная отметка земли	-20.039	-20.088	-20.083	-20.150	-20.150	-20.150
Натурная отметка земли	-20.039	-20.088	-20.083	-20.150	-20.150	-20.150
Обозначение трубы и тип изоляции						
Основание	Песок h=100 мм					
Уклон / Длина	0.004 / 20,0					
Расстояние, м	5	1	7	1	6	
Номер колодца, точки, угла поворота	Поз.2 УПЗВ-5		В-6В-7		СК-1	

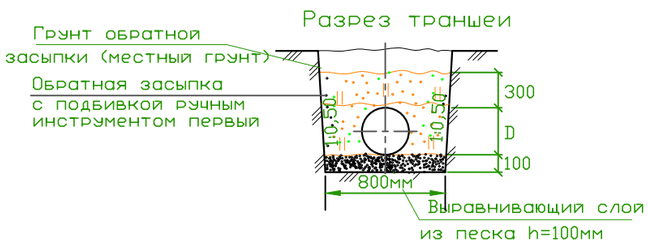

Изм	Кол	Лист	Nдок	Подп.	Дата	03-06-2023 НВК		
						«Реконструкция водоочистного сооружения села Тандай Махамбетского района Атырауской области»		
						Внутриплощадочные сети водопровода и канализация	Стадия	Лист	Листов
							Р	7	13
Разраб.		Сыдык.Б				Продольный профиль В9	ТОО "Redline Pro" г.Шымкент- 2023 г.	

Инв. N подл. | Дата и подпись | Взам. инв. N

Формат А3

Продольный профиль В9

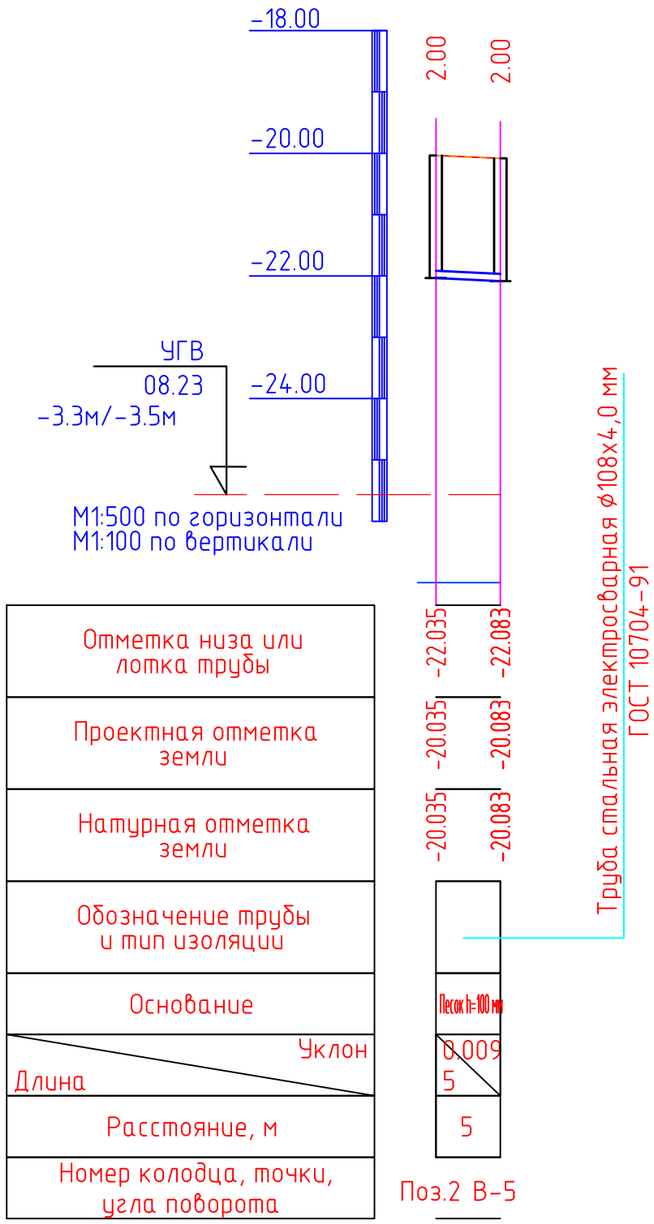

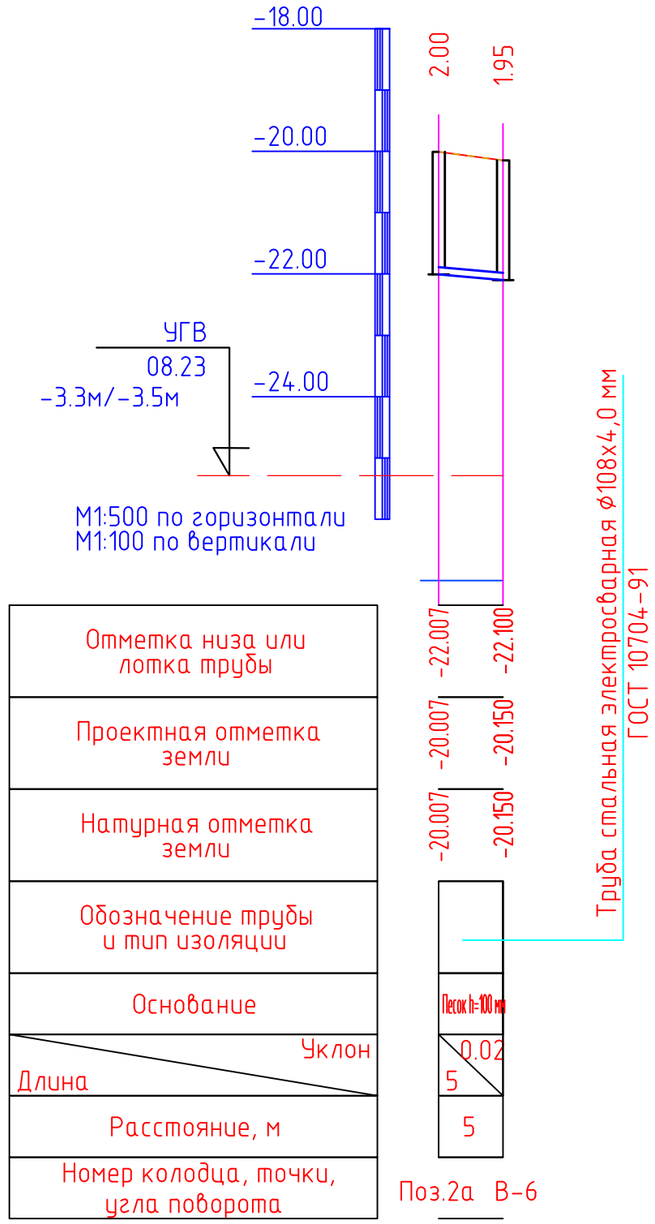

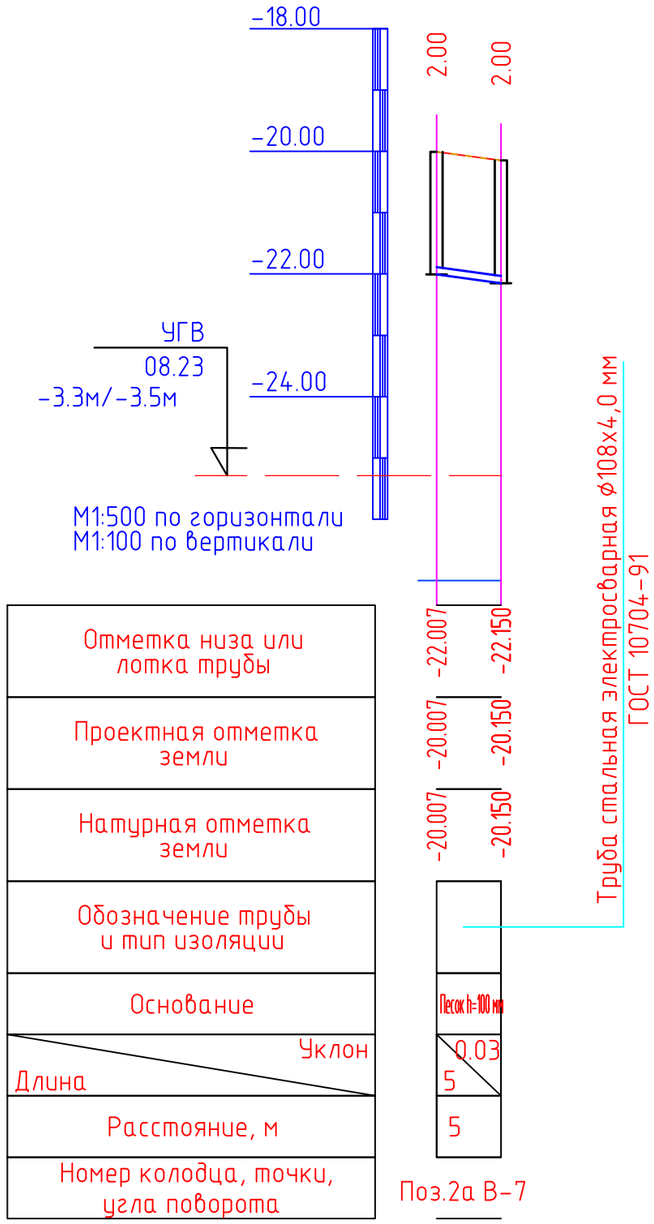

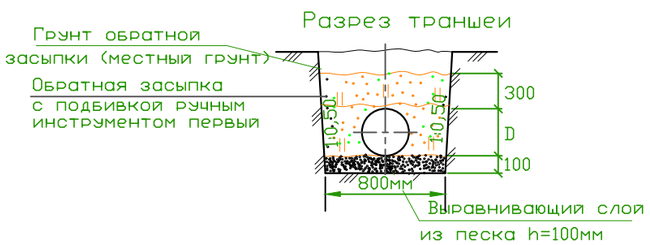

Изм	Кол	Лист	Nдок	Подп.	Дата	03-06-2023 НВК		
						«Реконструкция водоочистного сооружения села Тандай Махамбетского района Атырауской области»		
						Внутриплощадочные сети водопровода и канализация	Стадия	Лист	Листов
							Р	8	13
Разраб.		Сыдык.Б				Продольный профиль В9	ТОО "Redline Pro" г.Шымкент- 2023 г.	

Инв. N подл. | Дата и подпись | Взам. инв. N

Формат А3

Продольный профиль В9

Отметка низа или лотка трубы	-21.462	-21.529	-21.871	-22.213	-22.320
Проектная отметка земли	-19.462	-19.463	-19.906	-20.088	-20.009
Натурная отметка земли	-19.462	-19.463	-19.906	-20.088	-20.009
Обозначение трубы и тип изоляции	Труба полиэтиленовые безнапорные гофрированные SN8 DN/OD 160мм ГОСТ Р 54475-2011				
Основание	Песок h=100 мм				
Уклон / Длина	53				0.02
Расстояние, м	4	22	22	5	
Номер колодца, точки, угла поворота	Поз.1 К-1	К-2		К-4	К-5

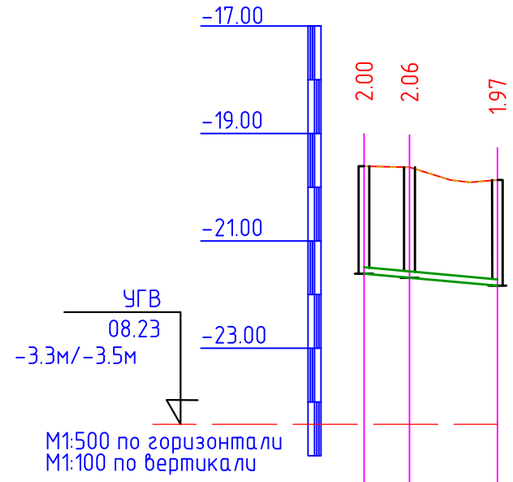

Отметка низа или лотка трубы	-21.611	-21.700	-21.834
Проектная отметка земли	-19.611	-19.629	-19.864
Натурная отметка земли	-19.611	-19.629	-19.864
Обозначение трубы и тип изоляции	Труба полиэтиленовые безнапорные гофрированные SN8 DN/OD 160мм ГОСТ Р 54475-2011		
Основание	Песок h=100 мм		
Уклон / Длина	12		20.88
Расстояние, м	4	8	
Номер колодца, точки, угла поворота	Поз.6 К-3	К-2	

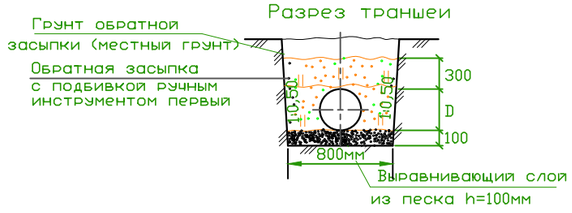

Изм	Кол	Лист	Nдок	Подп.	Дата	03-06-2023 НВК		
						«Реконструкция водоочистного сооружения села Тандай Махамбетского района Атырауской области»		
						Внутриплощадочные сети водопровода и канализация	Стадия	Лист	Листов
							Р	9	13
Разраб.		Сыдык.Б				Продольный профиль В9	ТОО "Redline Pro" г.Шымкент- 2023 г.	

Формат А3

Инв. N подл. | Дата и подпись | Взам. инв. N

Продольный профиль В9

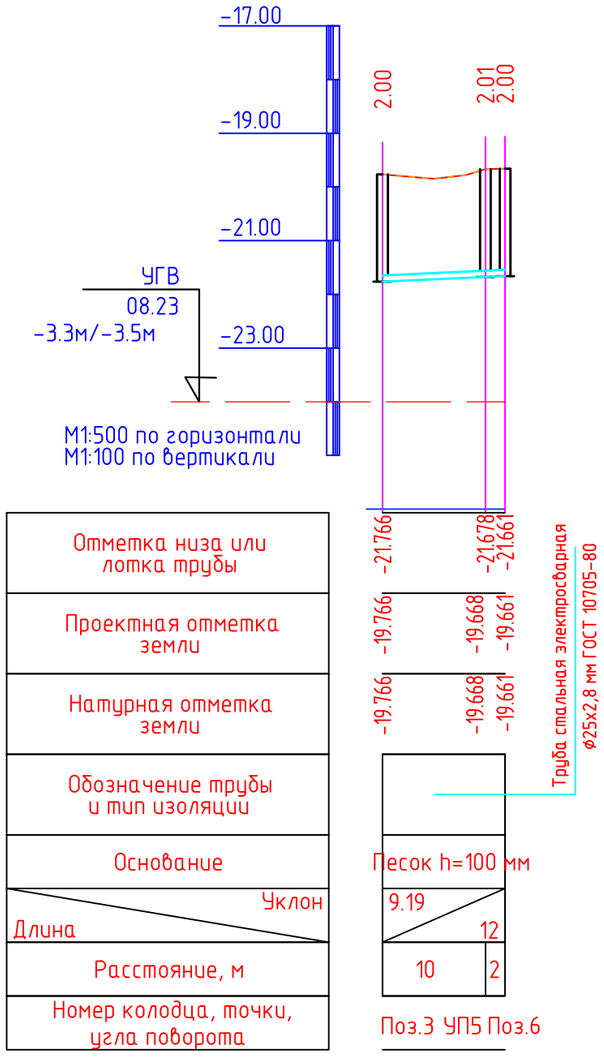

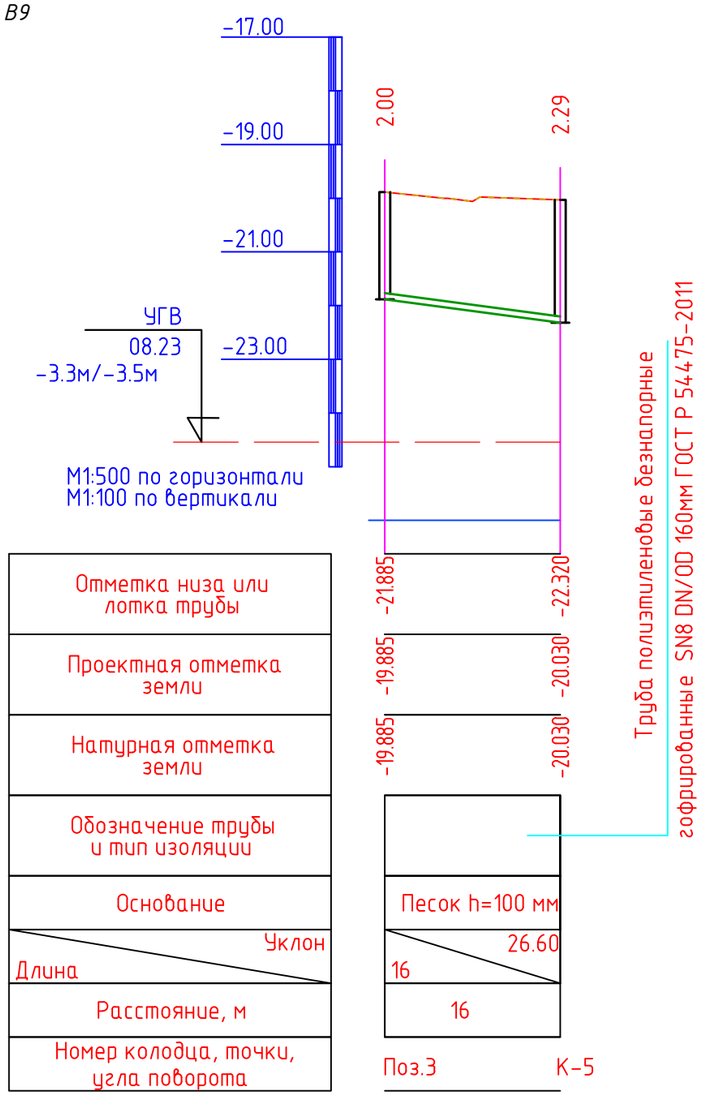

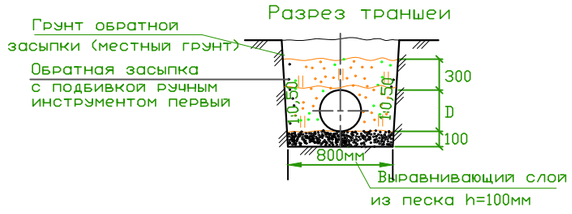

Изм	Кол	Лист	Nдок	Подп.	Дата	03-06-2023 НВК		
						«Реконструкция водоочистного сооружения села Тандай Махамбетского района Атырауской области»		
						Внутриплощадочные сети водопровода и канализация	Стадия	Лист	Листов
							Р	10	13
Разраб.		Сыдык.Б				Продольный профиль В9	ТОО "Redline Pro" г.Шымкент- 2023 г.	

Инв. N подл. | Дата и подпись | Взам. инв. N

Формат А3

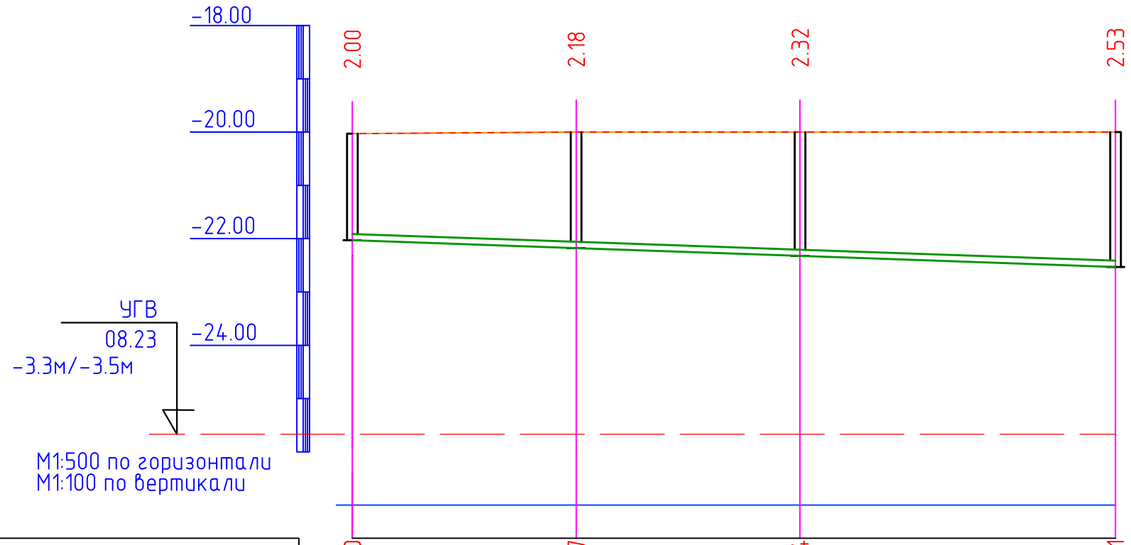

М1:500 по горизонтали
М1:100 по вертикали

Отметка низа или лотка трубы	-22.030	-22.177	-22.324	-22.531
Проектная отметка земли	-20.030	-20.000	-20.000	-20.000
Натурная отметка земли	-20.030	-20.000	-20.000	-20.000
Обозначение трубы и тип изоляции	Труба полиэтиленовые безнапорные гофрированные SN8 DN/OD 160мм ГОСТ Р 54475-2011			
Основание	Песок h=100 мм			
Уклон / Длина	72			7.00
Расстояние, м	21	21	30	
Номер колодца, точки, угла поворота	К-5	К-6	К-7	СК-1

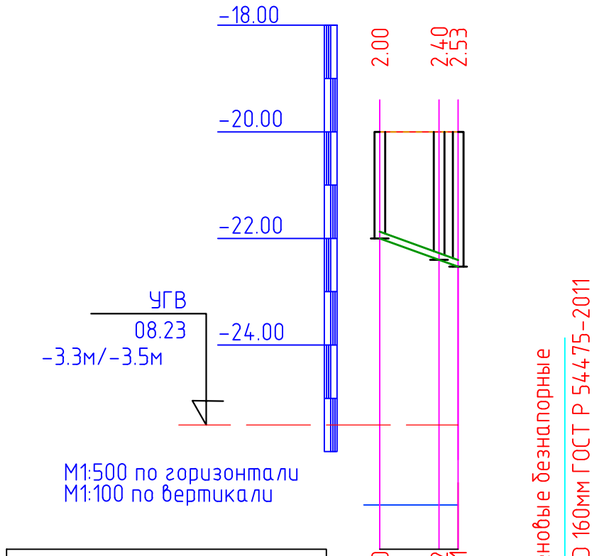

М1:500 по горизонтали
М1:100 по вертикали

Отметка низа или лотка трубы	-22.000	-22.402	-22.531
Проектная отметка земли	-20.000	-20.000	-20.000
Натурная отметка земли	-20.000	-20.000	-20.000
Обозначение трубы и тип изоляции	Труба полиэтиленовые безнапорные гофрированные SN8 DN/OD 160мм ГОСТ Р 54475-2011		
Основание	Песок h=100 мм		
Уклон / Длина	72.23		7
Расстояние, м	6	1	
Номер колодца, точки, угла поворота	В-7	К-8	СК-1

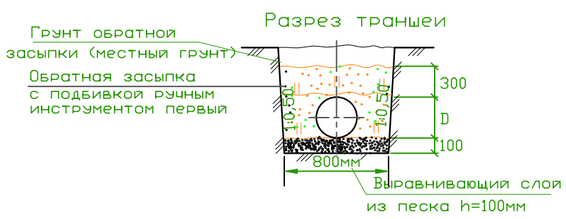

Изм	Кол	Лист	Nдок	Подп.	Дата
Разраб.		Сыдык.Б			

03-06-2023 НВК

«Реконструкция водоочистного сооружения села Тандай Махамбетского района Атырауской области»

Внутриплощадочные сети водопровода и канализация

Стадия	Лист	Листов
Р	11	13

Продольный профиль В9

ТОО "Redline Pro" г.Шымкент- 2023 г.

Инв. N подл. | Дата и подпись | Взам. инв. N

Формат А3

ТАБЛИЦА ПАРАМЕТРОВ ВОДОПРОВОДНЫХ КОЛОДЦЕВ.

N колодца по плану	Марка колодца по грунтовым условиям	Диаметры трубопроводов,мм		N схемы узла	Диаметр колодца,Дк мм	Полная глубина колодца Нмм	Высота рабочей части,Нмм	N строительно-монтажной схемы	Высота горловины с перекрытием,h	Объем бетона на упоры,м3	Расход материалов																														
											Днище			Рабочая часть											Плита перекрытия										Горловина				Тип люка	Стремянка	Гидроизоляция
											Сборные железобетонные элементы.Серия 3.900.1-14																													
		$Д_у$	$d_у$								ПН10	ПН15	ПН20	КС10.6	КС10.9	КС10.9а	КС15.6	КС15.9	КС15.6б	КС15.9а	КС20.6	КС20.9	КС20.9а	КС20.9б	ПП10-1	ПП10-2	1ПП15-1	*2ПП15-1	1ПП20-1	*2ПП20-2	2ПП15-1	2ПП15-2	2ПП20-1	2ПП20-2	КО-1	КО-6	КС7.3	КС7.9			
1	2	3	4	5	6	7	8	9	10	11	12	13	14	15	16	17	18	19	20	21	22	23	24	25	26	27	28	29	30	31	32	33	34	35	36	37	38	39	40	41	42
В-1ПГ	В-1	108	108	У-5	2000	2320	1800	См-7	520	0,05			1									1	1						1							1	1		Л	С-3 20,30	+
В-2	В-1	110	110	У-5	2000	2320	1800	См-7	520	0.05			1									1	1						1							1	1		Л	С-3 20,30	+
В-3	В-1	108	108	У-5	1500	2320	1800	См-7	520	0,05		1						1		1							1									1	1		Л	С-3 20,30	+
В-4	В-1	108	108	У-5	1500	2320	1800	См-7	520	0,05		1						1		1							1									1	1		Л	С-3 20,30	+
В-5	В-1	108	108	У-5	1500	2320	1800	См-7	520	0,05		1						1		1							1									1	1		Л	С-3 20,30	+
В-6	В-1	108	108	У-5	1500	2320	1800	См-7	520	0,05		1						1		1							1									1	1		Л	С-3 20,30	+
В-7	В-1	108	108	У-5	1500	2320	1800	См-7	520	0,05		1						1		1							1									1	1		Л	С-3 20,30	+
СК-1	В-1	---	---	У-1	2000	3820	3300	См-7	520	0,05			1								1	2	1						1							1			Л	С-7 30,00	+

Взаим. инв.N	Подп. и дата	Инв.N подл.

Изм	Кол	Лист	Nдок	Подп.	Дата
Разраб.		Сыдык.Б			

03-06-2023 НВК

«Реконструкция водоочистного сооружения села Тандай Махамбетского района Атырауской области»

Внутриплощадочные сети водопровода и канализация

Стадия	Лист	Листов
Р	12	13

ТАБЛИЦА ПАРАМЕТРОВ ВОДОПРОВОДНЫХ КОЛОДЦЕВ

ТОО "Redline Pro" г.Шымкент- 2023 г.

Позиция	Наименование и техническая характеристика	Тип, марка обозначение документа, опросного листа	Код оборудования, изделия материала	Завод изготовитель	Единица измерения	Количество	Масса единицы кг	Примечание
1	2	3	4	5	6	7	8	9
	Водопровод В1							
1	Трубы стальные электросварная Ø159х4,0	ГОСТ 10704-91	241-102-0218	СТЗ Арыстан	м	126,0	15,29	
2	Труба стальная электросварная Ø108х4,0 мм	ГОСТ 10704-91	241-102-0177	СТЗ Арыстан	м	149,0	10,26	
3	Задвижка фланцевая с обрезиненным клином Ø150мм	ГОСТ 5762-2002	242-101-0604	СТЗ Арыстан	шт	4	46,0	
4	Задвижка фланцевая с обрезиненным клином Ø100мм	ГОСТ 5762-2002	242-101-0603	СТЗ Арыстан	шт	5	26,0	
5	Задвижка с электроприводом фланцевая чугунная Ø 150	ГОСТ 5762-2002	242-101-1506		шт	2	89.0	
6	Фланец стальной приварной Ø150, Ру 1,6	ГОСТ 12820-80*	241-116-0312	СТЗ Арыстан	шт	11	7,81	
7	Фланец стальной приварной Ø100, Ру 1,6	ГОСТ 12820-80*	241-116-0310	СТЗ Арыстан	шт	14	4,73	
8	Труба ст. Ø273х5,0мм, L=0,2м (гильза)	ГОСТ 10704-91	241-102-0233	СТЗ Арыстан	шт	4	6,61	изготовить по месту
9	Труба ст. Ø219х5,0мм, L=0,2м (гильза)	ГОСТ 10704-91	241-102-0228	СТЗ Арыстан	шт	16	5,28	изготовить по месту
10	Бетонные опоры под задвижки бетон В7,5	ГОСТ 7473-2010	212-101-0300	СТЗ Арыстан	м³	1,375		0,125м³
11	Промывка стальных труб с дезинфекцией / гидравлическое испытание стальных труб Ø160,159,108.				м	311,0		
12	Отвод стальной 90° Ø159х4,0	ГОСТ 17375-2001	241-112-0212	СТЗ Арыстан	шт	3	5,40	изготовить по месту
13	Отвод стальной 90° Ø108х4,0	ГОСТ 17375-2001	241-112-0147	СТЗ Арыстан	шт	4	2,50	изготовить по месту
14	Тройник штампованный равнопроходной Ø159х6мм	ГОСТ 17376-2001	241-113-0125	СТЗ Арыстан	шт	3	6,60	
15	Тройник штампованный равнопроходной Ø108х4мм	ГОСТ 17376-2001	241-113-0117	СТЗ Арыстан	шт	4	2,20	
16	Хомуты из полосовой стали 50х8,0 для крепления задвижек	ГОСТ 103-93	214-208-0102	СТЗ Арыстан	м	22	62,8	1 м - 3.14 кг
17	Болты анкерные М-20 L=50мм для крепления хомутов	ГОСТ 103-93	217-101-0105	СТЗ Арыстан	шт	44	9,16	1000 шт - 190.90 кг
18	Бетонная отмостка вокруг люков колодцев t=15см, бетон В7,5	ГОСТ 7473-2010	212-101-0301	СТЗ Арыстан	м³	2,565		0.285 м³ на 1 колодец
19	Колодцы из сборных ж/б элементов Ø2000мм	ТП 3.900.1-14			шт	3		см.таблицу колодцев
20	Колодцы из сборных ж/б элементов Ø1500мм	ТП 3.900.1-14			шт	5		см.таблицу колодцев
21	Люк чугунный типа "Л"	ГОСТ 3634-99	244-202-0101	СТЗ Арыстан	шт	8	57,0	см.таблицу колодцев
22	Дренажный (выравнивающий) слой из песка толщиной 0,1м				м3	31,1		
23	Стремянка С-3	ТП 901-09-11.84			шт	7	20,30	(см.таблицу колодцев)
24	Стремянка С-7	ТП 901-09-11.84			шт	1	30,00	(см.таблицу колодцев)
25	Пожарная подставка раструбная ППР Ø100	ГОСТ 5525-88			шт	1	38,0	
26	Труба стальная электросварная Ø25х2,8 мм	ГОСТ 10705-80	241-102-0108		м	36,0	1,39	

Взаим. инв.N

Подп. и дата

Инв.N подл.

Изм.	Кол	Лист	N.Док	Подпись	Дата
ГИП					
Норм.конт					
Проверил					
Исполнил					

«Реконструкция водоочистного сооружения села Тандай Махамбетского района Атырауской области»

03-06-2023-НВК

Стадия	Лист	Листов
РП	1	1

Внутриплощадочные сети
Спецификация оборудования

ТОО «Redline-Pro»
г. Шымкент 2023 г.

Позиция	Наименование и техническая характеристика	обозначение документа, опросного листа	оборудования, изделия материала	завод изготовитель	Единица измере-ния	Коли-чество	Масса единицы кг.	Примечание
1	2	3	4	5	6	7	8	9
1	Труба полиэтиленовые безнапорные гофрированные SN8 DN/OD 160мм	ГОСТ Р 54475-2011			м	160,0		
2	Канализационные колодцы (марка бетона В15,W6,F50):	т.п902-09-22.84						
	Д1500мм Н=1800	ТП 902-09-22.84			шт	7		(см.таблицу колодцев)
3	Отмостка вокруг водопроводных колодцев ширина 1м, t=150мм. с уклоном 0,03 W8. F100	бетон марки кл. В7.5			шт	7		
4	Испытание сетей				м	160,0		
5	Люк тяжелые чугунный тип Л	ГОСТ 3634-99			шт	7	57	(см.таблицу колодцев)
6	Стремянка СО-04	ТП 902-09-12.84			шт	7	19,5	(см.таблицу колодцев)
7	Выравнивающий слой из песка толщиной 0,1м				м3	16,0		
К3.2	Погружной дренажный насос Drain TMR Q=10m3/час H=10m, 2900 мин, 0.75 кВт	Wilo Drain TMR			шт	2	6,3	
а)	Трубопровод ПЭ100 SDR 17- Ду63х3,8мм техническая	ГОСТ 18599-2001			м	40	3,09	для дреажного насоса
б)	Клапан обратный муфтовый Ру1,6МПа ф50мм	16кч11р			шт	3	4,0	для дреажного насоса
	Демонтажные работы водопровод							
1	Пожарный гидрант				шт	1/1		
2	Труба стальная электросварная Ø159 мм	ГОСТ 10704-91			м	120,0	10,26	
2	Труба стальная электросварная Ø108 мм	ГОСТ 10704-91			м	140,0	10,26	
3	Колодцы из сборных ж/б элементов Ø1500мм Н=1,8м	ТП 3.900.1-14			шт	6		
	Демонтажные работы канализации							
1	Труба полиэтиленовая Ø110 мм				м	150,0		
2	Канализационные колодцы Д1000мм Н=2700				шт	4		

Взамен инв N

Подпись и дата

Инв, Nподл.

Изм	Кол	Лист	Nдок	Подп.	Дата
Разраб.		Сыдык.Б			

03-06-2023 НВК

«Реконструкция водоочистного сооружения села Тандай Махамбетского района Атырауской области»

Внутриплощадочные сети водопровода и канализация

Стадия	Лист	Листов
Р	1	1

Спецификация оборудование

ТОО "Redline Pro" г.Шымкент- 2023 г.

ТАБЛИЦА ПАРАМЕТРОВ КАНАЛИЗАЦИОННЫХ КОЛОДЦЕВ

Nколодца по плану	Марка колодца по грунтовым условиям	Марка колодца	Полная глубина колодца по профилю Нмм	Диаметр колодца Дк мм	Глубина лотка hл мм	Высота рабоч части колодца Нр мм	Высота горловины hгор мм	Расход материалов																															
								Днище				Рабочая часть						Плита перекрытия								Горловина										Стремянка	Гидроизоляция
									Сборные железобетонные элементы серия3.900.1-14 выпуск 1																													
								Объем бетона на лоток м3	ПН10	ПН15	ПН20	КС10.6	КС10.9	КС15.6	КС15.9	КС20.6	КС20.9	ППП10-1	ППП10-2	1ППП15-1	1ППП15-2	2ППП15-1	2ППП15-2	1ППП20-1	1ППП20-2	2ППП20-1	2ППП20-2	КС7.3	КС7.9	КС10.3	КС10.6	КО6	ПО10	ПД6	ПД10	Кирпич кладка, ряды	Тип люка		
1	2	3	4	5	6	7	8	9	10	11	12	13	14	15	16	17	18	19	20	21	22	23	24	25	26	27	28	29	30	31	32	33	34	35	36	37	38	39	40
К-1	I	КСУ2-7	2070	1500	200	1800	270	1,16		1					2					1												1				1	Л	С0-04 19.5	+
К-2	I	КСУ2-7	1970	1500	200	1800	170	1,16		1					2					1												1				-	Л	С0-04 19.5	+
К-3	I	КСУ2-7	2090	1500	200	1800	290	1,16		1					2					1												1				1	Л	С0-04 19.5	+
К-4	I	КСУ2-7	2140	1500	200	1800	340	1,16		1					2					1												1				1	Л	С0-04 19.5	+
К-5	I	КСУ2-7	2140	1500	200	1800	340	1,16		1					2					1								1				1				-	Л	С0-04 19.5	+
К-6	I	КСУ2-7	2140	1500	200	1800	340	1,16		1					2					1								1				1				1	Л	С0-04 19.5	+
К-7	I	КСУ2-7	2310	1500	200	1800	370	1,16		1					2					1								1				1				-	Л	С0-04 19.5	+

Взам. инв. №

Подп. и дата

Инв. № подл.

Изм	Кол	Лист	Nдок	Подп.	Дата	03-06-2023 НВК		
						«Реконструкция водоочистного сооружения села Тандай Махамбетского района Атырауской области»		
						Внутриплощадочные сети водопровода и канализация	Стадия	Лист	Листов
							Р	13	13
Разраб.		Сыдык.Б				ТАБЛИЦА ПАРАМЕТРОВ КАНАЛИЗАЦИОННЫХ КОЛОДЦЕВ	ТОО "Redline Pro" г.Шымкент- 2023 г.	

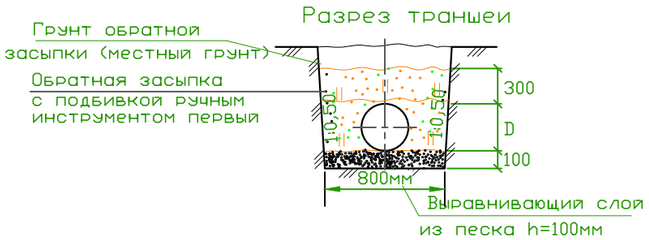

№строки	Наименование работ	Ед. изм.	Количество
	Земляные работы:		
1	Рытье траншеи (сухой грунт) с экскаватором емк, ковша 0,65м3	м3	1634,36
2	Засыпка песка траншеи (10см)	м3	44,9
3	Ручная засыпка траншеи (30см)	м3	157,15
4	Обратная засыпка траншеи обычным грунтом, бульдозером мощ.59кВт	м3	1391,9

3,64 x 449=1634,36
0,1 x 449=44,9
0,35 x449=157,15
3,10 x449=1391,9

Взам. инв. №

Подп. и дата

Инв. № подл

Изм	Кол	Лист	Nдок	Подп.	Дата	03-06-2023 НВК		
						«Реконструкция водоочистного сооружения села Тандай Махамбетского района Атырауской области»		
						Внутриплощадочные сети водопровода и канализация	Стадия	Лист	Листов
							Р	1	1
Разраб.		Сыдык.Б				Земляные работы. Разработка траншеи	ТОО "Redline Pro" г.Шымкент- 2023 г.	

Сливной колодец
Разрез 1-1, 2-2

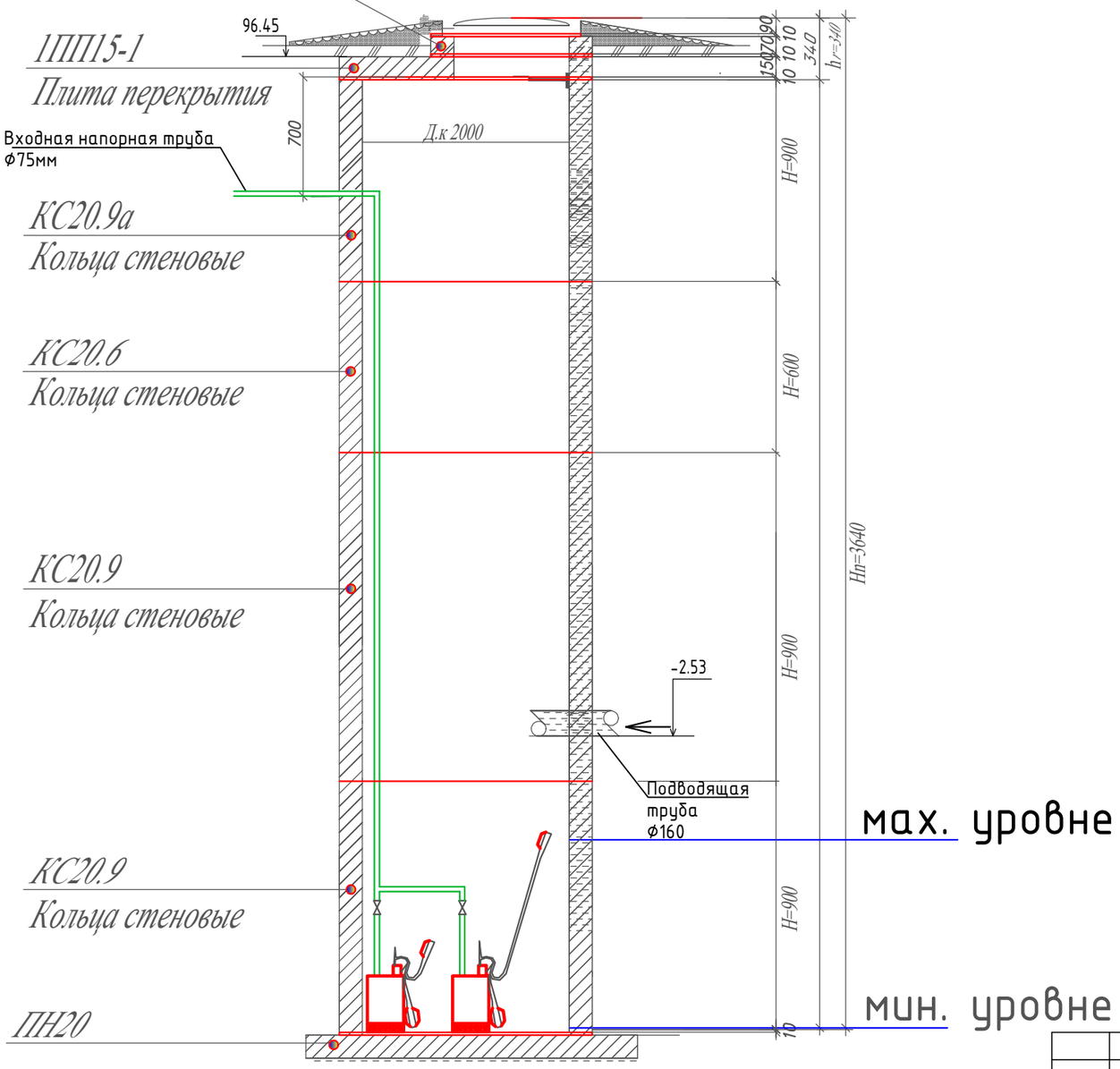

Согласовано		
раздел ОВ	Мишпатова	
раздел ЭОМ	Исламов Р	
раздел ВК	Рысдаулетов К.	

Взам. инв. N°

Подп. и дата

Инв. N° подл.

Изм	Кол	Лист	Nдок	Подп.	Дата	03-06-2023 НВК		
						«Реконструкция водоочистного сооружения села Тандай Махамбетского района Атырауской области»		
						Внутриплощадочные сети водопровода и канализация	Стадия	Лист	Листов
							Р	1	1
Разраб.		Сыдык.Б				Сливной колодец	ТОО "Redline Pro" г.Шымкент- 2023 г.	

Формат А3