Исходные данные.

Проект тепловых сетей к зданию КПП
в села Жалгансай Махамбетского района
Атырауской области разработан на основании:
—— задания на проектирование

Инженерно -геологические условия:
*температура наружного воздуха-37,9 °С :
*сейсмичность -6 баллов
Источник теплоснабжения - существующая реконструктивная котельная,
Параметры теплоносителя: Т1-85 С, Т2 - 60° С .
Расчетная температура наружного воздуха -24,9° С.

Общие указания.

Трубопроводы тепловой сети двухтрубные , прокладываемые в сборных ж/б каналах лоткового типа КЛ 60-45. Трубопроводы выполнены из стальных электросварных труб по ГОСТ 10704-91.
Для компенсации тепловых удлинений трубопроводов используются естественные углы поворота трассы и П- образные компенсаторы, которые при монтаже должны быть растянуты на величину, равную половине теплового удлинения трубопроводов.
Наружные поверхности стен и перекрытий канала покрыть обмазочной битумной изоляцией. В местах примыкания канала к зданиям, камерам и компенсаторным нишам выполнить деформационные швы.
Подготовку под каналы принять песчаную по уплотненному грунту толщиной δ=100 мм.
Швы зачеканить цементным раствором М-100.
Трубопроводы теплосети после промывки и опрессовки очистить снаружи до металлического блеска щетками.
Для аварийного сброса теплоносителя из теплосети предусмотрен дренажный колодец
В местах вводов трубопроводов в здание выполнить сальниковые уплотнения.
После монтажа и гидравлических испытаний трубопроводы покрываются изол в 2 слоя холодной изольной мастикой марки МРБ-Х-П5. Тепловая изоляция выполняется изделиями из минеральной ваты толщиной δ 40мм подземной прокладке с покрытием из стеклопластика рулонного.
В местах пересечении с внутриплощадочными электрическими сетями предусмотрено асбестоцементные трубы для прокладки электрического кабелья.

РАСЧЕТНЫЕ ТЕПЛОВЫЕ ПОТОКИ

Позиция по плану	Наименование потребителя	Расчетный тепловой поток, ккал/ч (вт/ час)				
		отопление	вентиляция	горячее водо-снабжение	техноло-гические нужды	Всего
	КПП	520/600	———	-	———	520/600

ВЕДОМОСТЬ РАБОЧИХ ЧЕРТЕЖЕЙ ОСНОВНОГО КОМПЛЕКТА

Лист	Наименование	Примечание
1	Общие данные	ТС-1
2	План теплосети.	ТС-2
3	Продольный профиль	ТС-3
4	Монтажная схема трубопроводов т/сети (б/м).	ТС-4
5	Камера УТ1 . План. Разрез.	ТС-5
6	Узел дренажа теплосети - УТ1	ТС-6

ВЕДОМОСТЬ ССЫЛОЧНЫХ И ПРИЛАГАЕМЫХ ДОКУМЕНТОВ

Обозначение	Наименование	Примечание
	Ссылочные документы.	
Серия 3.006.1-2.87	Сборные ж/б каналы из лотковых	
,	элементов	
Серия 4.904.66 вып.1	Прокладка трубопроводов т/сетей.	
Серия 5.903-13 вып.7-95	Детали трубопроводов.	
Серия 5.903-13 вып.8-95	Опоры трубопроводов неподвижные.	
Серия 5.903-13 вып.8-95	Опоры трубопроводов подвижные	
Серия 7.903.9-3	Теплоизоляционые конструкции.	
	Прилагаемые документы	
ТС.СО	Спецификация оборудования	1л.

Рабочий проект "Реконструкция водоочистного сооружения села Жалгансай Махамбетского района Атырауской области разработан в соответствии с действ-и на территории Республики Казахстан нормами и правилами и предусматривает мероприятия, обеспечивающие взрыво-пожаро-безопасность, исключающие вредные воздействия на окружающую среду и воздушный бассейн, а так же предупреждающие чрезвычайные ситуации природного и техногенного характера.

Главный инженер проекта Турсынкулов Б.

Изм.	Кол. уч.	Лист	№док.	Подп.	Дата
Проверил		Косаев А.			16.09
Разработал		Мамешов Е			16.09

2023

02-06-2023 ТС

Реконструкция водоочистного сооружения села Жалгансай Махамбетского района Атырауской области

Внутриплощадочные тепловые сети

Стадия	Лист	Листов
РП	1	4

Общие данные

ТОО "Redline Pro"
г.Шымкент-2023г.

Согласовано:
гр.АС
гр.ВК
гр.ЭЛ
Взам. инв.N
Подпись и дата
Инв.N подл.

План теплосети

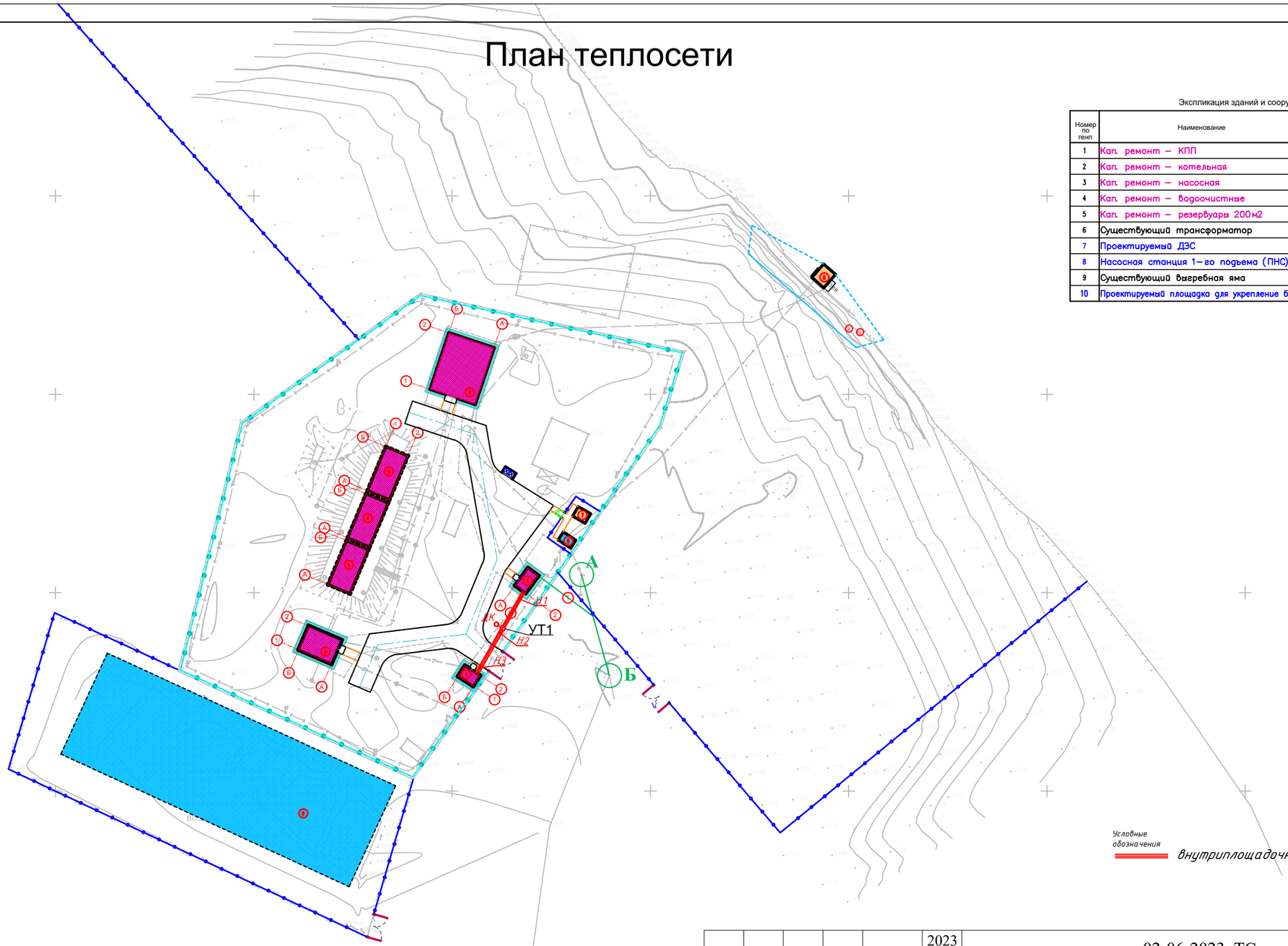

Экспликация зданий и сооружений

Номер по генп	Наименование	Кол-во	Примечание
1	Кап. ремонт – КПП	1 шт	S=17.15
2	Кап. ремонт – котельная	1 шт	S=17.82
3	Кап. ремонт – насосная	1 шт	S=64.86
4	Кап. ремонт – водоочистные	1 шт	S=182.71
5	Кап. ремонт – резервуары 200м2	3шт	S=232.5
6	Существующий трансформатор	1 шт	S=9.2
7	Проектируемый ДЭС	1 шт	S=10.0
8	Насосная станция 1-го подъема (ПНС)	1 шт	S=18.0
9	Существующий выгребная яма	1 шт	S=2240
10	Проектируемый площадка для укрепление берег	1 шт	S=330.0

Условные обозначения — внутриплощадочные тепловые сети.

					2023	02-06-2023 ТС
Изм.	Кол. уч.	Лист	№док.	Подп.	Дата	Реконструкция водоочистного сооружения села Жалгансай Махамбетского района Атырауской области
Проверил		Косаев А.			16.09	Внутриплощадочные тепловые сети — Стадия: РП; Лист: 2; Листов: 4
Разработал		Мамешов Е			16.09	План теплосети. — ТОО "Redline Pro" г.Шымкент-2023г.

Взам. инв.N | Подпись и дата | Инв.N подл.

Продольный профиль

Мг 1: 500 , Мв 1: 100 .

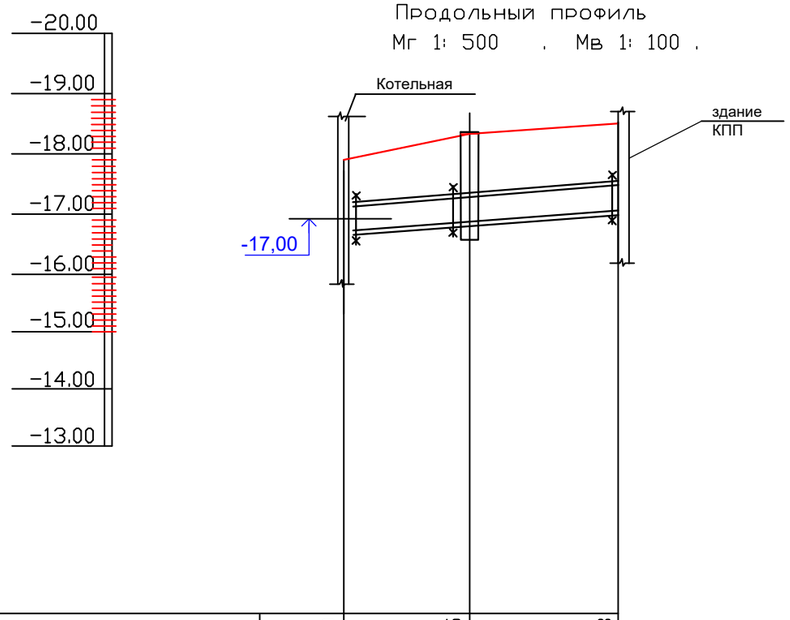

Проектная отметка земли	-17,90	-18,35	-18,53
Натурная отметка земли	-17,90	-18,35	-18,53
Отметка потолка канала.	-17,30	-17,75	-17,93
Отметка пола канала.	-16,70	-17,15	-17,33
Уклон, ‰ / Длина, м		0,004 / 24,0	
Номер разреза	1 - 1		
Внутренний размер канала,мм	2dн 45х2,5	600х450h	
Развернутый план			

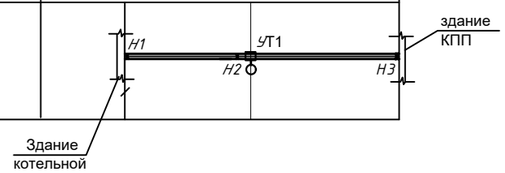

Взам. инв.N	Подпись и дата	Инв.N подл.

Изм.	Кол. уч.	Лист	№док.	Подп.	Дата
					2023
Проверил		Косаев А.			16.09
Разработал		Мамешов Е			16.09

02-06-2023 ТС

Реконструкция водоочистного сооружения села Жалгансай Махамбетского района Атырауской области

Внутриплощадочные тепловые сети

Стадия	Лист	Листов
РП	3	6

Продольный профиль.

ТОО "Redline Pro"
г.Шымкент-2023г.

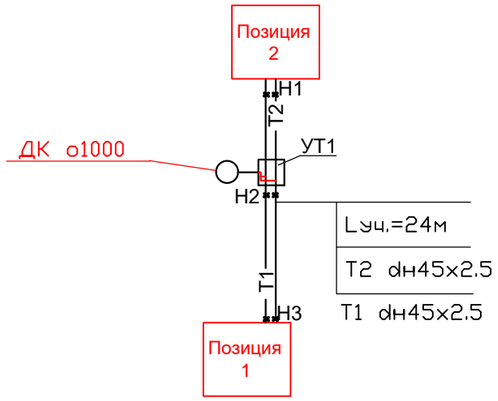

Таблица опорных подушек

Ду труб мм	Тип опорной подушки	L между под. опор м
Ø45х2,5	ОП1	2,5

1-1

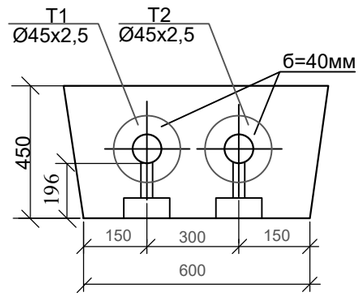

					2023	02-06-2023 ТС
Изм.	Кол. уч.	Лист	№док.	Подп.	Дата	Реконструкция водоочистного сооружения села Жалгансай Махамбетского района Атырауской области
Проверил		Косаев А.			16.09	Внутриплощадочные тепловые сети — Стадия: РП; Лист: 4; Листов: 4
Разработал		Мамешов Е			16.09	Монтажная схема трубопроводов — ТОО "Redline Pro" г.Шымкент-2023г.

Взам. инв.N

Подпись и дата

Инв.N подл.

План.

Камера УТ1 М1:20.

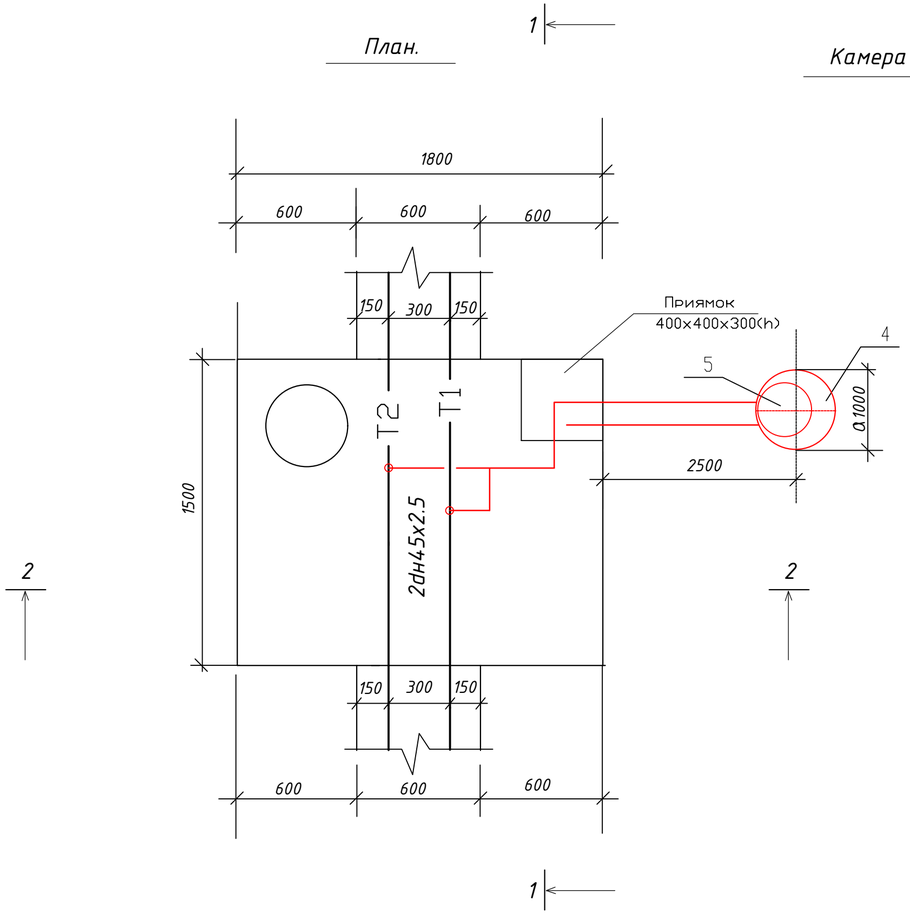

Разрез 1-1

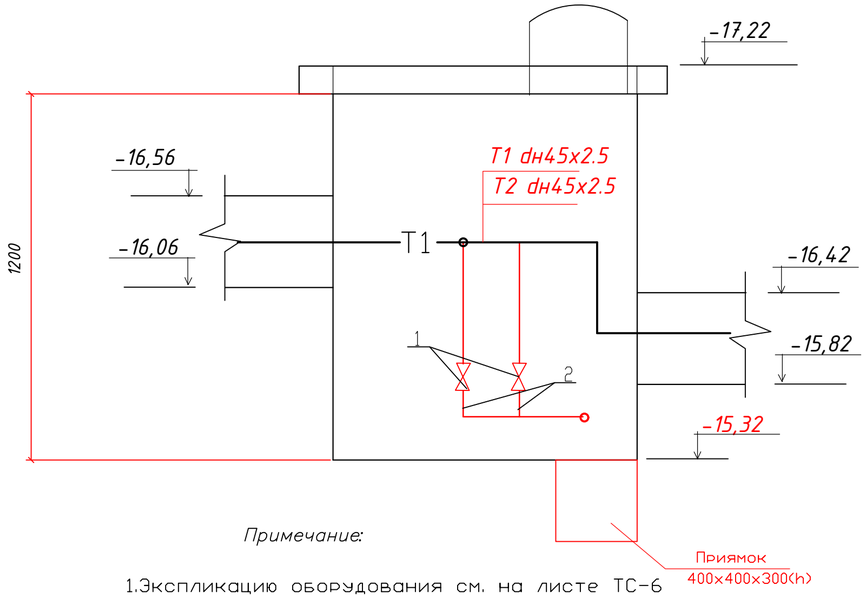

Примечание:

1.Экспликацию оборудования см. на листе ТС-6

					2023	02-06-2023 ТС
Изм.	Кол. уч.	Лист	№док.	Подп.	Дата	Реконструкция водоочистного сооружения села Жалгансай Махамбетского района Атырауской области
Проверил	Косаев А.				16.09	Внутриплощадочные тепловые сети — Стадия: РП; Лист: 5; Листов: 6
Разработал	Мамешов Е				16.09	Камера УТ1 М1:20. План. Разрез 1-1. — ТОО "Redline Pro" г.Шымкент-2023г.

Взам. инв.N

Подпись и дата

Инв.N подл.

Узел дренажа теплосети М1:50 УТ1.

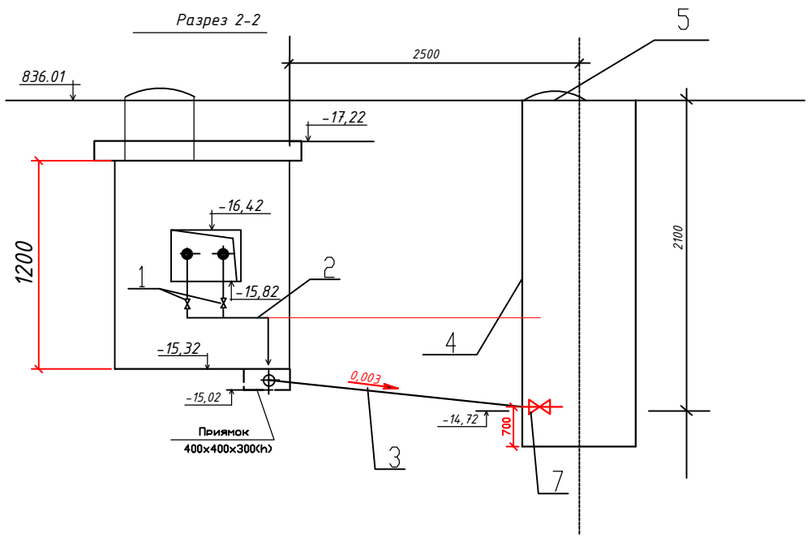

Спецификация

Марка Поз.	Обозначение	Наименование	Кол.	Масса ед. кг	Примечание
		УТ1			
1	11Б27П1 (БА7202)	Кран шаровой муфтовый Ду25	2	0,7	шт.
2	ГОСТ 10704-91	Трубопровод дн25х2,5	4,0		м
3	ТУ 14-3-1247-83	Труба чугунная водо-	1		L = 2,5 м
		проводная Ф65х6,4			
4	Т.пр. 902-09-22.84 тип КСЛ-11	Колодец дренажный	1		шт.
		Ф1000 мм h=2,1 м			
5	ГОСТ 3634-99 изд. КС7.3(Л)	Люк чугунный Ф700	1		шт.
6	ГОСТ 10296-71	Антикоррозийное покрытие	4,0		м
		труб изолом в два слоя по			
		холодной изольной мастике			2
7	11Б27П1 (БА7202)	Кран шаровой муфтовый Ду50	1	0,7	шт.

Взам. инв.N

Подпись и дата

Инв.N подл

					2023	02-06-2023 ТС
Изм.	Кол. уч.	Лист	№док.	Подп.	Дата	Реконструкция водоочистного сооружения села Жалгансай Махамбетского района Атырауской области
Проверил		Косаев А.			16.09	Внутриплощадочные тепловые сети — Стадия: РП; Лист: 6; Листов: 6
Разработал		Мамешов Е			16.09	Узел дренажа теплосети - УТ1 — ТОО "Redline Pro" г.Шымкент-2023г.

Позиция	Наименование и техническая характеристика	Тип, марка обозначение документа, опросного листа	Код оборудования, изделия, материала	Завод изготовитель	Еденица изме-рения	Коли-чество	Масса единицы, кг	Примечание
1	2	3	4	5	6	7	8	9
	Спецификация материалов							
1	Трубопровод из стальных водогазопроводных труб d15	ГОСТ 3262-75*			м	2,0	1.5	
2	Трубопровод из стальных электросварных труб dн25х2.5	ГОСТ 10704-91			м	2.0	1,82	
3	Трубопровод из стальных электросварных труб dн45х2.5	ГОСТ 10704-91			м	48	4.5	
4	Отвод 90-45х2.5 90о	ГОСТ 10704-91			шт	4	2,62	
5	П-образные компенсаторы из труб dн45х2,5	ГОСТ 10704-91			шт/пм	2/16,6	2,62	
6	Вентиль запорный муфтовый d15(выпуск воздуха)	15кч18п1			шт.	4	0.9	
7	Вентиль запорный муфтовый d25(спуск воды)	15кч18п1			шт.	2	1.4	
8	Опоры скользящие для труб dн45х2,5, Т13.04	Серия 5.903-13 вып.8-95			шт.	6	1,5	
9	Опоры неподвижные для труб dн45х2,5 Т3-05	Серия 5.903-13 вып.7-95			шт.	6	0.465	
10	Испытание системы				м	48		
11	Антикоррозийное покрытие трубопроводов-изол в два слоя				м2	4,8		
12	Изоляция трубопроводов изделиями из минеральной ваты δ=40мм				м3	2,5		
13	Покровный слой-стеклопластик рулонный РТС	ТУ6-11-150-76			м2	9,4		
13	Узел дренажа т/сети.	см лист ТС-6			к-т	1		
14	Опорные подушки ОП-1	серия 3.006-1 вып.0,1			шт.	6		
15	Деформационный шов	с.3.006.1-2/82.0-23			шт	4		
16	Ниша компенсаторная для канала КЛ 60-45	серия 3.006-1 вып.0,1			шт	1		
17	Диэлектрические прокладки	серия 4.903-10 вып.5			шт	2		
18								

Взам. инв. №

Подпись и дата

Инв. № подл.

					2023	02-06-2023 ТС
Изм.	Кол. уч.	Лист	№док.	Подп.	Дата	Реконструкция водоочистного сооружения села Жалгансай Махамбетского района Атырауской области
Проверил	Косаев А.				16.09	Внутриплощадочные тепловые сети — Стадия: РП; Лист: 1; Листов: 1
Разработал	Мамешов Е				16.09	Спецификация — ТОО "Redline Pro" г.Шымкент-2023г.