Общие указания

Проект отопления разработан на основании задания на проектирование, акта обследования и архитектурно-строительных чертежей и в соответствии со СП РК 4.02-101-2012 "Отопление, вентиляция и кондиционирование воздуха"
СП РК 3.02-107-2014 "Общественные здания и сооружение"
Расчетная температура наружного воздуха -29 °С.
Источник теплоснабжения существующая котельная.

Отопление

Отопление помещений осуществляется от тепловых сетей от существующий котельной.
Система отопления помещения -горизонтальная проточная однотрубная с замыкающим участком.
Трубопроводы системы отопления проложить по полу, а в дверных проемах в конструкции пола.
В качестве нагревательных приборов приняты -алюминиевые радиаторы итальянского производства "ALUX 500" .
Для регулирования теплоотдачи приборов на подводках к ним предусмотрена установка клапанов фирмы Danfos.Удаление воздуха из системы отопления предусмотрено через воздухоспускные краны, установленные в верхних пробках радиаторов .
Трубопроводы системы отопления приняты многослойные металлополимерные PE-X/AL/PE-X, символ R999-RP.
После монтажа и промывки систему отопления опрессовать.
Гидравлическое сопротивление системы 0,8кПа
Монтаж системы отопления вести в соответствии со СП РК 4.02-101-2012 .

Вентиляция.

Естественная вентиляция проектируемого магазина осуществляется через санузел.
Удаление воздуха из санузла производиться через вытяжные решетки.
Вентблок выводятся через чердак на улицу и заканчиваются зонтами.
Воздуховоды запроектированы из оцинкованной стали по ГОСТ 14918-80ж.
Монтаж ситем вентиляции выполнить в соответствии со СП РК 4.02-101-2012 .

ОСНОВНЫЕ ПОКАЗАТЕЛИ ПО ЧЕРТЕЖАМ ОТОПЛЕНИЯ И ВЕНТИЛЯЦИИ

Наименование здания (сооружения)	объем,м3	Расчетная наружная температура,С	расход тепла, Вт/ккал/час				расход холода вт (ккал/час)	установ. мощность эл.двигателя квт
			на отопление	на вентиляцию	на гор.водо-снабжение	общий		
Опорный пункт		-29°С	15217 / 13084	—	—	15217 / 13084		

Настоящий проект выполнен в соответствии с действующими на территории Республики Казахстан нормами и правилами и предусматривает мероприятия обеспечивающие взрыво-пожаро-безопасность, исключающие вредные воздействия на окружающую среду и воздушный бассейн, а также предупреждающие чрезвычайные ситуации природного и техногенного характера.

Главный инженер проекта:

ВЕДОМОСТЬ РАБОЧИХ ЧЕРТЕЖЕЙ ОСНОВНОГО КОМПЛЕКТА ОВ.

Лист	Наименование	Примечание
1	Общие данные .	ОВ - 1
2	План на отм.0.000. Аксонометрическая система отопления Схема вентиляционной системы	ОВ - 2

ВЕДОМОСТЬ ССЫЛОЧНЫХ И ПРИЛАГАЕМЫХ ДОКУМЕНТОВ

Обозначение	Наименование	Примечание
	Ссылочные документы	
серия 4.904-69	Детали крепления санитарно-	
	технических приборов и трубопроводов	
серия 7.903.9-2	Тепловая изоляция трубопроводов	
	с положительными температурами	
серия 1.494-10	Решетка щелевая регулируемая.	
	Прилагаемые документы	
ОВ.СО	Спецификация материалов.	1л.

Изм.	Кол.уч.	Лист	N°док.	Подпись	Дата
ГИП					
Проверил					
Исполнил		Мамадраймова			
Н. контр.					

12-06-2023-ОВ

"Реконструкция водоочистного сооружения села Актогай Махамбетского района Атырауской области"

Отопление и вентиляция КПП	Стадия	Лист	Листов
	РП	1	2
Общие данные .	ТОО «Redline Pro» г. Шымкент 2023г.		

Согласовано:
гр.АС
гр.ВК
гр.ЭЛ
Взам. инв.N
Подпись и дата
Инв.Nподл.

План на отм. 0,000

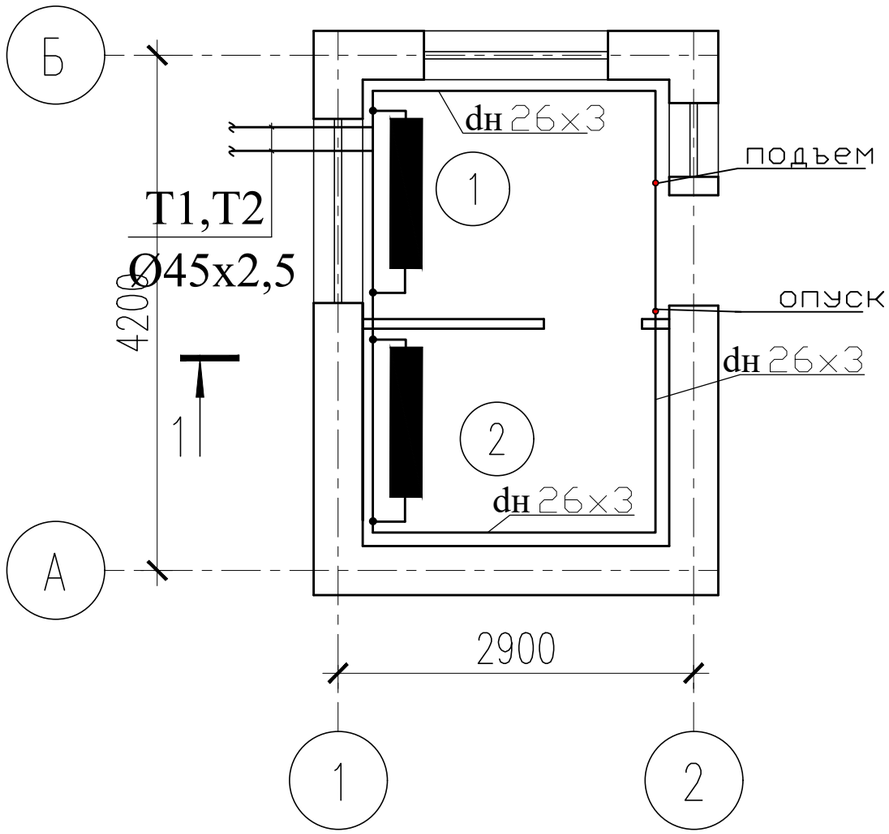

Экспликация помещений

Номер помещения	Наименование	Площадь, м2	Кат. помещения
1	КПП	5.08	
2	Кладовая	4.60	

Аксонометрическая схема системы отопления

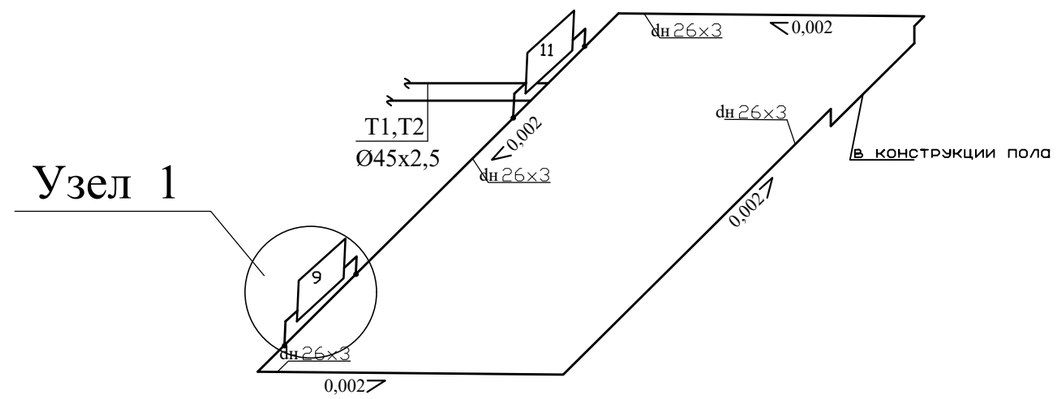

Узел 1

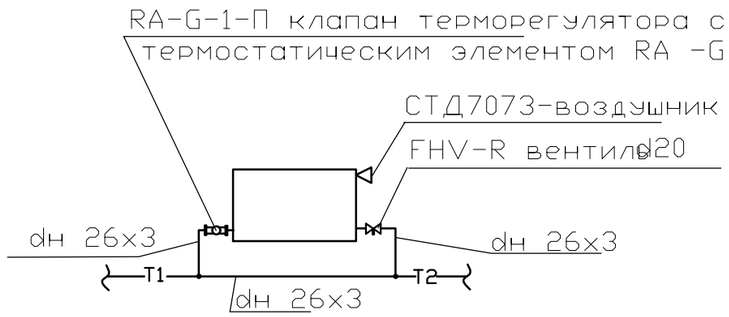

Схема вентиляционной системы

BE-1

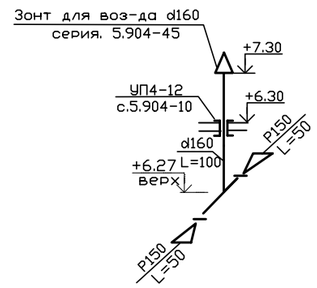

Согласовано:

Взам. инв. N°

Подп. и дата

Инв. N° подл.

Изм.	Кол.уч.	Лист	N°док.	Подпись	Дата
ГИП					
Проверил					
Исполнил		Мамадраймова			
Н. контр.					

12-06-2023-ОВ

"Реконструкция водоочистного сооружения села Актогай Махамбетского района Атырауской области"

Отопление и вентиляция КПП	Стадия	Лист	Листов
	РП	2	2
Фасады; План на отм 0.000 (Ремонтные работы)	ТОО «Redline Pro» г. Шымкент 2023г.	

Формат

Позиция	Наименование и техническая характеристика	Тип, марка обозначение документа, опросного листа	Код оборудования, изделия, материала	Завод изготовитель	Еденица изме-рения	Коли-чество	Масса единицы, кг	Примечание
1	2	3	4	5	6	7	8	
	ОТОПЛЕНИЕ							
1	Трубы многослойные Pex-c с алюминиевымслоем ø26x3	Pexal		HENCO	пм	13		
2	Радиатор алюминевый секционный, в том числе:	ALUX 500		SIRA GROUP	сек/квт	20/5,7		
3	Клапан с повышенной пропускной прямой ø15	RA-G	013G1675		шт	2		Danfoss
4	Вентиль ø20	FHV- R	003L100000		шт	2		Danfoss
5	Кран воздухоспускной на радиаторе	СТД			шт	2		
6	Клапан шаровый d20	X2777	149B6032	Danfoss	шт	2		
7	Испытание системы				пм	13		
8	Фитинги: - отвод ø20				шт	11		
	- муфта ø20				шт	16		
	- тройник ø20				шт	6		
	ОТОПЛЕНИЕ.Дренажная система.							
1	Трубы стальные водогазопроводные обыкновенные ø 25	Гост 3262-75*			пм	2	1,28	
2	Кран шаровой сварной патруб. под приварку ø15	JiP-WW	065N0100	Danfoss	шт.	1		
3	Вентиль чугунный ø32	15кч18п			шт	1	8,0	
4	Кран воздухоспускной	СТД7073			шт	1		
	ВЕНТИЛЯЦИЯ СПЕЦИФИКАЦИЯ МАТЕРИАЛОВ.							
1	Воздуховод из стали оцинкованной d160 б=0,5 мм	Гост14918-80*			пм/м2	5,5/3,3	3,2	
2	Зонт круглый из оцинкованной стали б=0,6мм для воздуховода d 160	серия 5.904-45		ТУ 36-2337-80	шт/м2	2 /0,3	0,9	
3	Узлы прохода УП4-12	серия 5.904-10			шт	1	86,3	

Взам. инв.N

Подпись и дата

Инв.Nподл.

Изм.	Кол.уч.	Лист	N°док.	Подпись	Дата
ГИП					
Проверил					
Исполнил		Мамадраймова			
Н. контр.					

12-06-2023-ОВ .СО

"Реконструкция водоочистного сооружения села Актогай Махамбетского района Атырауской области"

Отопление и вентиляция
КПП

Стадия	Лист	Листов
РП	1	1

Спецификация

ТОО «Redline Pro»
г. Шымкент 2023г.