Ведомость рабочих чертежей основного комплекта НВН

Лист	Наименование	Примечание
1	Общие данные	
2	План сети видеонаблюдение. М1:500	
3	Кабельный журнал. Объем земляных работ.	
4	Стойка ОТ	

Общие указания

Данный проект выполнен на основании обследования и задания на проектирование, чертежей строительной части и в соответствии с требованиями технической и нормативной документации.
Проект выполнен в соответствии с действующими стандартами и руководящими материалами с соблюдением норм и правил техники безопасности.

Сигналы с 5 видеокамер передаются посредством кабельной сети на видеорегистратор. В видеорегистраторе установлен жесткий диск размером 1ТВ, что обеспечивает хранения видеоданных в течение недели. Просмотр видеоинформации осуществляется с монитора. На мониторе можно различить действия человека. Проектом предусмотрены видеокамеры наружной установки типа DS-2CD2023G2-IU.

Видеокамеры подключаются к видеорегистратору.

Сети системы видеонаблюдения выполняются кабелями марки U/UTP, прокладываемыми по стене в металлорукавах.

Кабели в зданий прокладываются в кабель каналах по стене и в траншее полиэтиленовых трубах ПЭ40 емкостью 1 канал.

Кабели сети видеонаблюдения прокладываются в траншее на глубине - 0,6 м.

Проект выполнен в соответствии с требованиями "Правил устройства электроустановок РК". Все нормально нетоковедущие части, могущие оказаться под напряжением вследствие нарушения изоляции, должны быть занулены и заземлены.

Ведомость ссылочных и прилагаемых документов основного комплекта

Обозначение	Наименование	Примечание
	1. Ссылочные документы	
СНиП РК 3.02-10-2010*	«Устройства систем связи и диспетчеризации инженерного оборудования жилых и общественных зданий»	
ГОСТ 21.406-88*	«Проводные средства связи. Обозначения условные графические».	
	2. Прилагаемые документы	
10-06-2023 НВН.СО	Спецификация оборудования, изделий и материалов	1 лист

ОСНОВНЫЕ ПОКАЗАТЕЛИ ПРОЕКТА

Наименование	Единица измерения	Кол-во
Видеокамера корпусная уличная, f=20mm, IP66	шт	4
Видеокамера куполная уличная, f=3,6mm, IP66	шт	1

Согласовано

Раздел ГП	Мынбаев Д	
Раздел НВК	Рысдаулетов	

Взам.инв.N° | Подп. и дата | Инв.N°подл.

Настоящий проект выполнен в соответствии с действующими на территории Республики Казахстан нормами и правилами и предусматривает мероприятия, обеспечивающие взрывопожарную и пожарную безопасность и исключающие вредные воздействия на окружающую среду и воздушный бассейн, а так же предупреждающие чрезвычайные ситуации природного и техногенного характера.

Главный инженер проекта _____

Изм.	Кол.уч.	Лист	N док.	Подп.	Дата
					2023
Разработал		Исламов Р.			28.08

06-06-2023 НВН

Реконструкция водоочистного сооружения села Талдыколь Махамбетского района Атырауской области

Наружное видеонаблюдения

Стадия	Лист	Листов
РП	1	4

Общие данные

ТОО "Redline Pro"
г.Шымкент 2023 г.

Разбивочный план
М 1:500

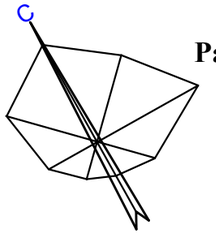

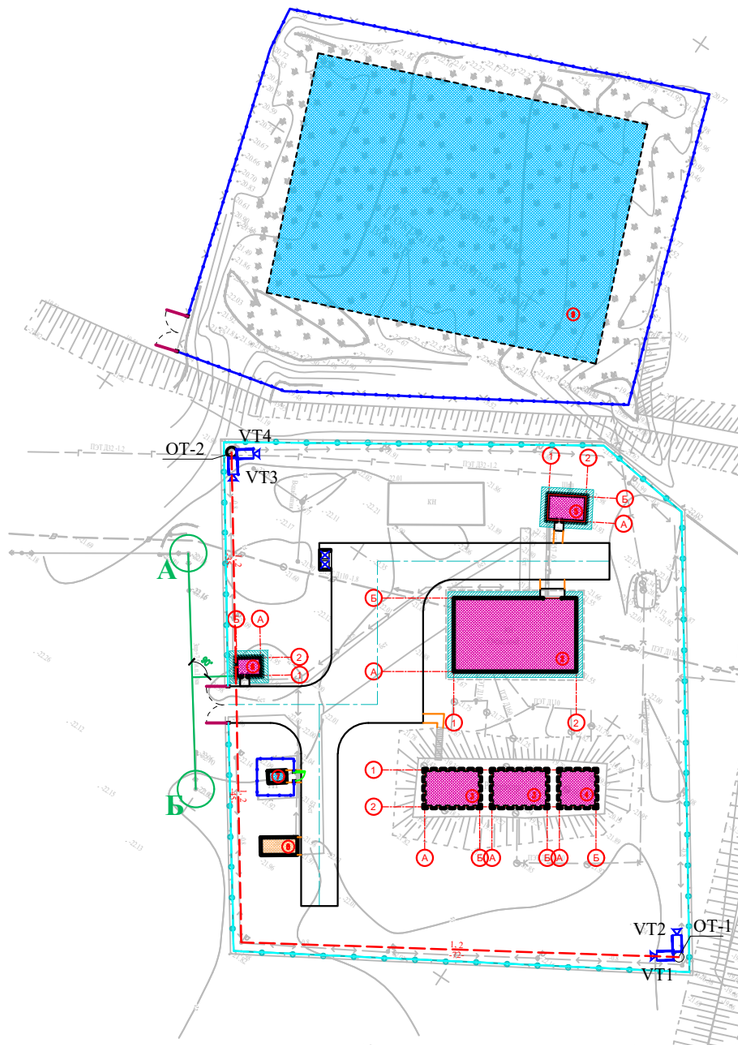

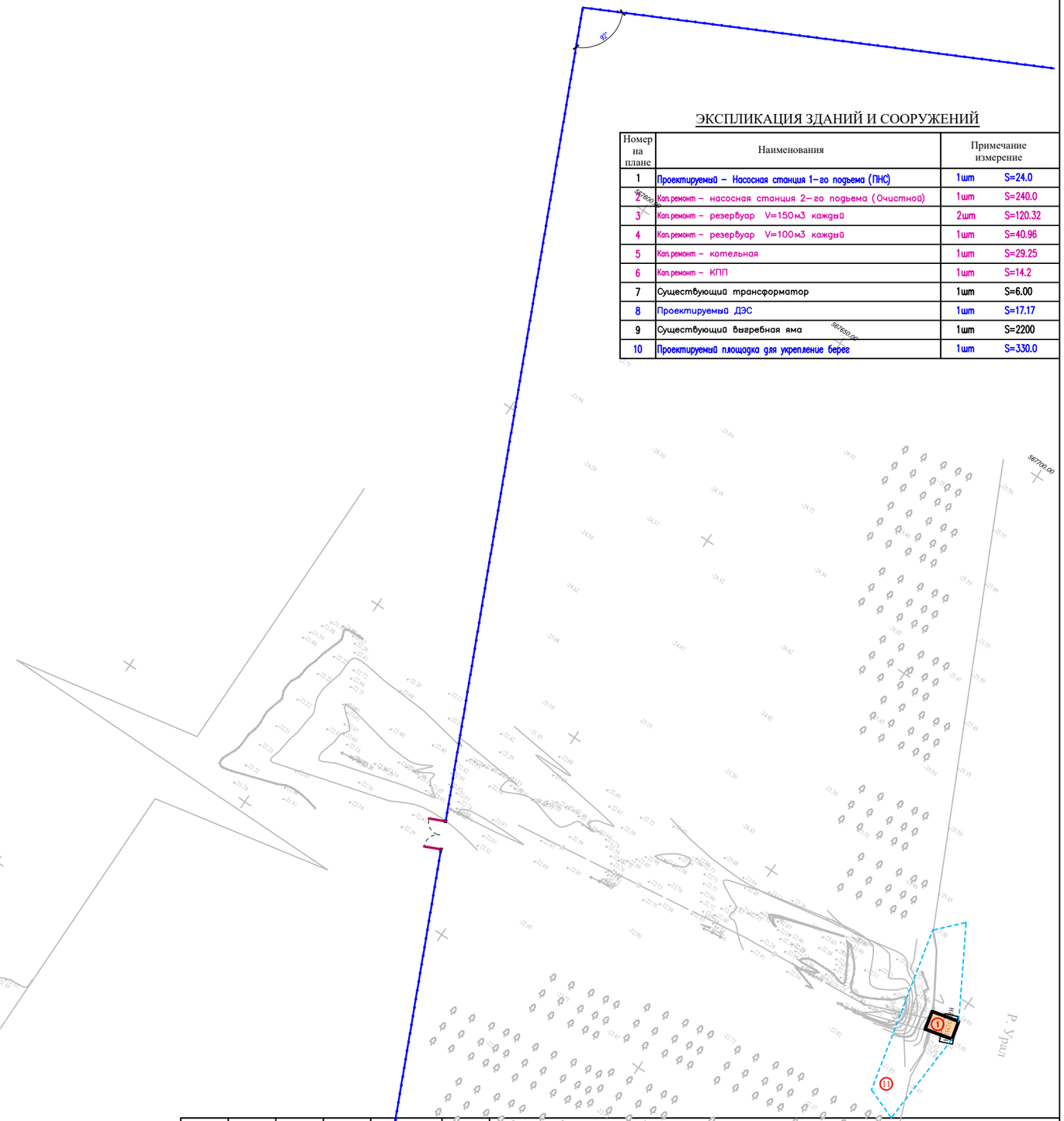

ЭКСПЛИКАЦИЯ ЗДАНИЙ И СООРУЖЕНИЙ

Номер на плане	Наименования	Примечание измерение	
1	Проектируемый – Насосная станция 1-го подъема (ПНС)	1шт	S=24.0
2	Кап.ремонт – насосная станция 2-го подъема (Очистной)	1шт	S=240.0
3	Кап.ремонт – резервуар V=150м3 каждый	2шт	S=120.32
4	Кап.ремонт – резервуар V=100м3 каждый	1шт	S=40.96
5	Кап.ремонт – котельная	1шт	S=29.25
6	Кап.ремонт – КПП	1шт	S=14.2
7	Существующий трансформатор	1шт	S=6.00
8	Проектируемый ДЭС	1шт	S=17.17
9	Существующий выгребная яма	1шт	S=2200
10	Проектируемый площадка для укрепление берег	1шт	S=330.0

					2023	06-06-2023 НВН			
Изм.	Кол.уч.	Лист	N док.	Подп.	Дата	Реконструкция водоочистного сооружения села Талдыколь Махамбетского района Атырауской области			
Разработал		Исламов Р.			28.08	Наружное видеонаблюдение	Стадия	Лист	Листов
							РП	2	4
						План сети видеонаблюдение. М1:500	ТОО "Redline Pro" г.Шымкент 2023 г.		

Обозна-чение	Трасса		Способ прокладки						Кабель					
									по проекту			проложен		
	Начало	Конец	По стене на скобах/в ПВХ трубе	В коробе	в трубе ПЭ 40	по опоре в ПВХ трубе	По кабельным конструкциям	Открыто по строительным конструкциям	Марка	Количество кабелей, число и сечение жил, напряжение	Длина, м. 2,%	Марка	Количество кабелей, число и сечение жил, напряжение	Длина, м
1	ARK 1 Здания охраны	VT1		3	35	5			U/UTP		44			
2		VT2		3	35	5			U/UTP		44			
3		VT3		3	180	5			U/UTP		192			
4		VT4		3	180	5			U/UTP		192			
5		VT5	3	3					U/UTP		6			

Объем земляных работ

N п/п	Наименование	Ед. изм.	кол-во					
			кабелей в траншее			колодец проходной		
			-	-	-	ККТМ-	КОД	всего:
1	Рытье траншеи для 1-у труб	м	215					215
2	Рытье траншеи для 2-х труб	м						
3	Рытье траншеи для 3-х труб	м						
4	Рытье котлована для колодца	шт						
5	Общий объем земли, удаляемый из траншей	м³	57,62					57,62
6	Объем земли, подлежащий засыпке	м³	54,61					54,61
7	Объем земли, подлежащей удалению с места прокладки	м³	3,01					3,01
8	Вскрытие асфальтного покрытия	м²	-		-	-		

Потребность кабелей

Число и сечение жил, мм2	Марка
	U/UTP
	478

Потребность труб

Обозначение по стандарту	Диаметр по стандарту, мм	Длина, м
Полиэтиленовая труба ГОСТ 18599-2001	40	215

Взам. инв. №

Подп. и дата

Инв. №подл.

Изм.	Кол.уч.	Лист	N док.	Подп.	Дата
					2023
Разработал		Исламов Р.			28.08

06-06-2023 НВН

Реконструкция водоочистного сооружения села Талдыколь Махамбетского района Атырауской области

Наружное видеонаблюдения

Стадия	Лист	Листов
РП	3	4

Кабельный журнал.
Объем земляных работ.

ТОО "Redline Pro"
г.Шымкент 2023 г.

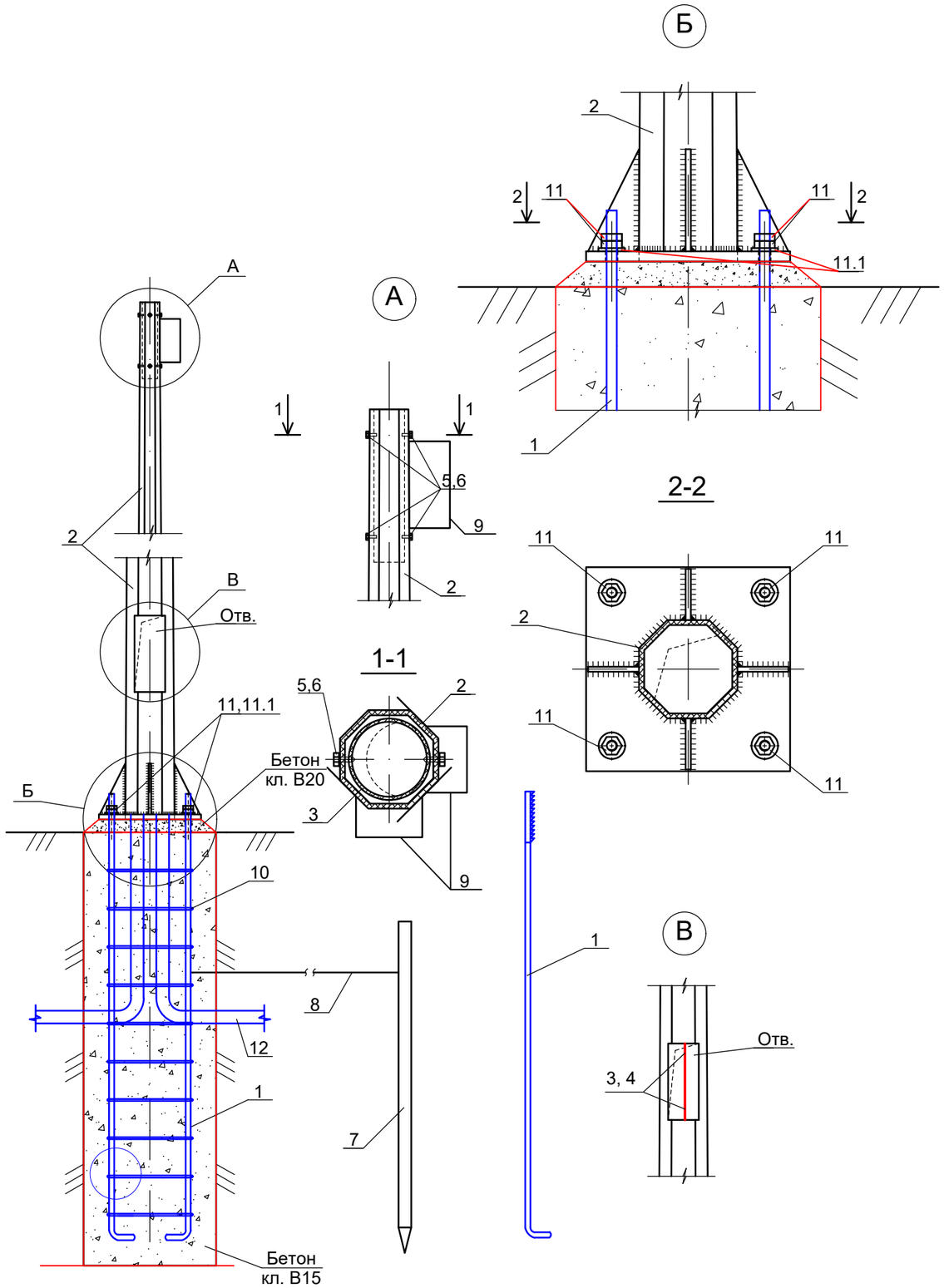

Спецификация конструктивных материалов

Поз.	Обозначение	Наименование	Кол.	Масса ед.,кг	Приме-чание
1	ГОСТ 5181-82	Сталь круглая AI Ø20мм, L=1850мм	4	4,57	18,28
2	ГОСТ 9.307-89 .	Опора граненная коническая ОНО-4 L=4000мм	1	37,2	37,2
3		Труба поливинилхлоридная Ø40мм ГОСТ 50827-95, L=5000мм, шт	1		
4		Радиочастотный кабель	см. кабельный журнал		
5	ГОСТ 5915-70	Гайка М12	4	0,016	0,064
6	ГОСТ 7798-70	Болт М12х25	4	0,04	0,16
7	ГОСТ 8509-93	Сталь угловая 50х50х5 L=2500мм	1	9.43	9.43
8	ГОСТ 5781-91	Сталь круглая Ø6 Вр-I L=2500мм	1	0.56	0.56
9	данный см. Прайс лист	УГЛОВОЙ КРОНШТЕЙН RVI-380BC	2		
10	ГОСТ 5181-82	Сталь круглая AI Ø8мм, L=1440мм	10	0,57	5,7
11	ГОСТ 5915-70	Гайка М16	8	0,04	0,32
11.1	ГОСТ 11371-78	Шайба М16	4	0,011	0,044
12		Гибкая двустенная гофрированная труба Ø100мм, L=2000мм, шт	1		
		Бетон кл. В15, м3	0,5		
		Бетон кл. В20, м3	0,014		

ПРИМЕЧАНИЕ

1. Данный чертеж приведен на один экземпляр изделия
2. Данный лист смотреть совместно с листами НВН.СО

					2023	06-06-2023 НВН
Изм.	Кол.уч.	Лист	N док.	Подп.	Дата	Реконструкция водоочистного сооружения села Талдыколь Махамбетского района Атырауской области
Разработал		Исламов Р.			28.08	Наружное видеонаблюдения
						Стадия: РП; Лист: 4; Листов: 4
						Стойка ОТ
						ТОО "Redline Pro" г.Шымкент 2023 г.

Взамениванv | Подпись и дата | Инв. Nподл.

Позиция	Наименование и техническая характеристика	Тип, марка, обозначение документа, опросного листа	Код продукции	Поставщик	Ед. измерения	Кол.	Масса 1 ед., кг	Примечание
	Видеокамера всепогодная День/Ночь наружной установки	DS-2CD2023G2-IU			шт	5		
	Кабель категории 5е, 24AWG, LSZHнг(А)	U/UTP			м	304		
	Труба полиэтиленовая ПЭ40 SDR 17,0 Ø40мм	ГОСТ 18599-2001			м	304		
	Стойка ОТ				комп.	2		Сборку опор см. лист НВН-3

Взам.инв.N

Подп.и дата.

инв.Nподл.

Изм.	Кол.уч.	Лист	N док.	Подп.	Дата
					2023
Разработал		Исламов Р.			28.08

06-06-2023 НВН-3

Реконструкция водоочистного сооружения села Талдыколь Махамбетского района Атырауской области

Наружное видеонаблюдения

Стадия	Лист	Листов
РП	1	1

Спецификация оборудования, изделий и материалов

ТОО "Redline Pro" г.Шымкент 2023 г.