Ведомость рабочих чертежей основного комплекта марки ТХ.

Лист	Наименование	Примечание
1	Общие данные	
2	Общие данные. Схема движения по воде	
3	План машинного зала. Разрез 1–1, 2–2.	
4	Схема трубопроводов.	

Ведомость ссылочных и прилагаемых документов.

Обозначение	Наименование	Примечание
	1. Ссылочные документы.	
СНиП РК 4.01–02–2009	Водоснабжение. Наружные сети и сооружения.	
серия 4.900–10	Альбом оборудования, фасонных частей и	
	арматуры для сетей и сооружений водопровода	
	и канализации.	
	2. Прилагаемые документы.	
ТХ.С.	Спецификация оборудования, изделий и	
	материалов.	

Н/п	Насос			Электродвигатель		Размеры, мм		Масса кг.
	Марка	Q, $м^3/ч$	H, м	N, кВт	n, об/мин.	L	B	
1	COR–2 Atmos GIGA–B 32/240.1–7,5/2	50	40	7.5	2900	1301	250	121

Общие указания

Водопроводная насосная станция предназначена для целей хозяйственно-питьевого водоснабжения с забором воды из резервуаров.

По степени обеспеченности подачи воды насосная станция хозяйственно-питьевого и противопожарного водоснабжения относится ко II категории надежности действия.

Насосы 2-го подъема будут заменены.

Хозяйственно-питьевая насос

Работа насосов предусматривается без постоянного дежурного персонала.

Управление работой хоз-питьевой насосами - автоматическое. Для подачи воды потребителям в насосной станций устанавливаются три насосов, из которых две рабочих и один резервный согласно по таблице-10.1 СНиП РК 4.01-02-2009

Хозяйственно-питьевая насосная станция марки СМ2-В-3хAtmos GIGA 32/240.1-7,5/2- 380-15-ЧП-К Q=50m3/h H=40m ,состоящее из семерых вертикальных центробежных всасывающих насосов с производительностью на 1 насос:50$м^3$/час, напором 40 м, с шкафом управлением плавного пуска P=7.5 кВт на каждом насосе.

Устройство и принцип работы насосов станции 2-го подъема

Насосы станции2-го подъема конструктивно состоят из параллельно соединенных семерых однотипных насосов с общим входным и выходным коллектором, выполненным из углеродистой стали или высоконапорного пластика установленных на одной раме в полной заводской готовности. Присоединительные и габаритные размеры коллекторов соответствуют суммарной пропускной способности насосов.Насосы установлены на одной раме. На каждый насос, на всасывающей линии, установлен затвор с диаметром соответствующий диметру насоса.На напорной линии, в порядке перечисления, установлены обратный клапан и затвор.

На всасывающем коллекторе установлены: манометр и датчик сухого хода.На напорном коллекторе установлены: манометр, аналоговый датчик давления.

Принцип работы НС основан на поддержании постоянного давления в напорной линии, путем автоматического вкл/выкл насосов по сигналу от шкафа управления, при помощи силовых устройств плавного пуска.

Давление в системе, на напорной линии трубопровода, преобразуется аналоговым датчиком давления и сигналом обратной связи передается на шкаф управления.

В зависимости от расхода в системе, насосы будут работать до установленной величины давления. При отсутствие расхода в системе и достижении установленного давления насосы переходят в ждущий режим и останавливаются.

При падении давления в напорном трубопроводе насосы автоматически включаются в работу. И так циклически.

Проект является объектом авторских прав и охраняется Гражданским кодексом РК и Законом РК"Об овторских и смежных правах"

Проект разработан в соответствии с действующими нормами и правилами и предусматривает мероприятия, обеспечивающие взрывобезопасность и пожаробезопасность при эксплуатации здания.

Главный архитектор проекта: Рысдаулетов К.

Взам. инв. N | Подпись и дата | инв. N подл.

Изм.	Кол.уч.	Лист	N*док.	Подпись	Дата
ГИП					
Проверил					
Исполнил		Сыдык.Б			
Н. контр.					

11–06–2023–ТХ

"Реконструкцию водоочистного сооружения села Алга Махамбетского района Атырауской области"

Станция насосная 2–го подъема

Стадия	Лист	Листов
РП	1	3

Общие данные.

ТОО "Redline Pro" г.Шымкент 2023г

План насосная станция.

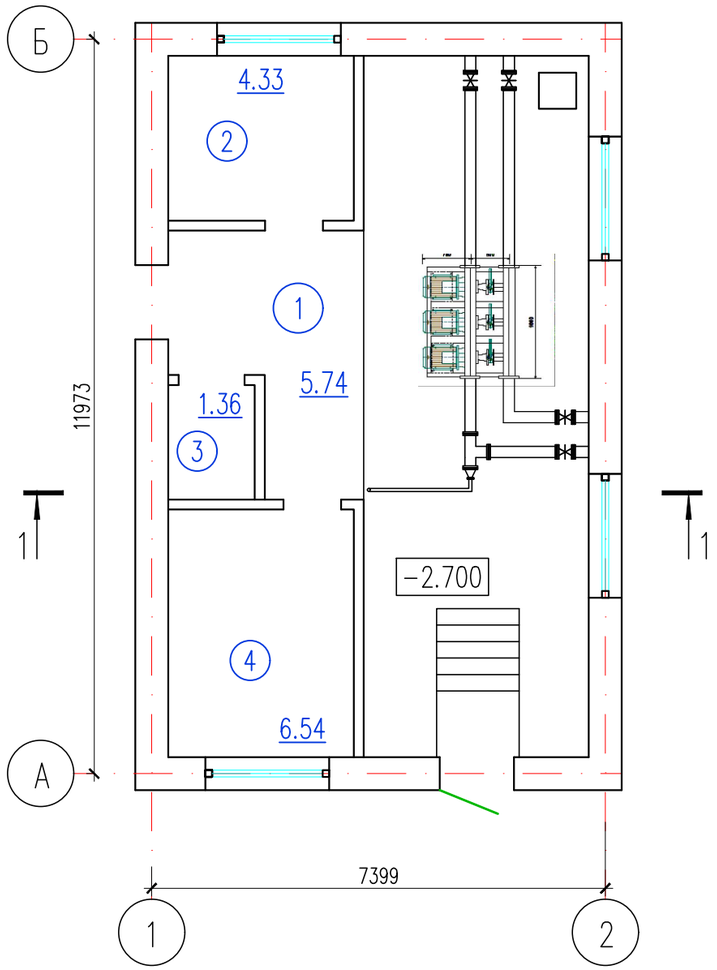

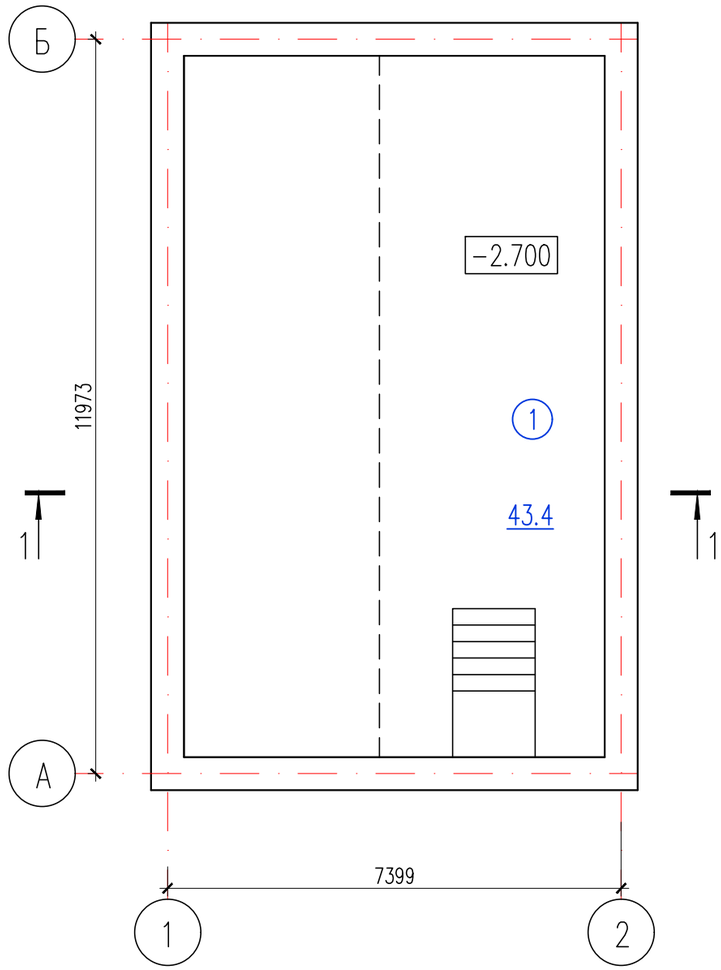

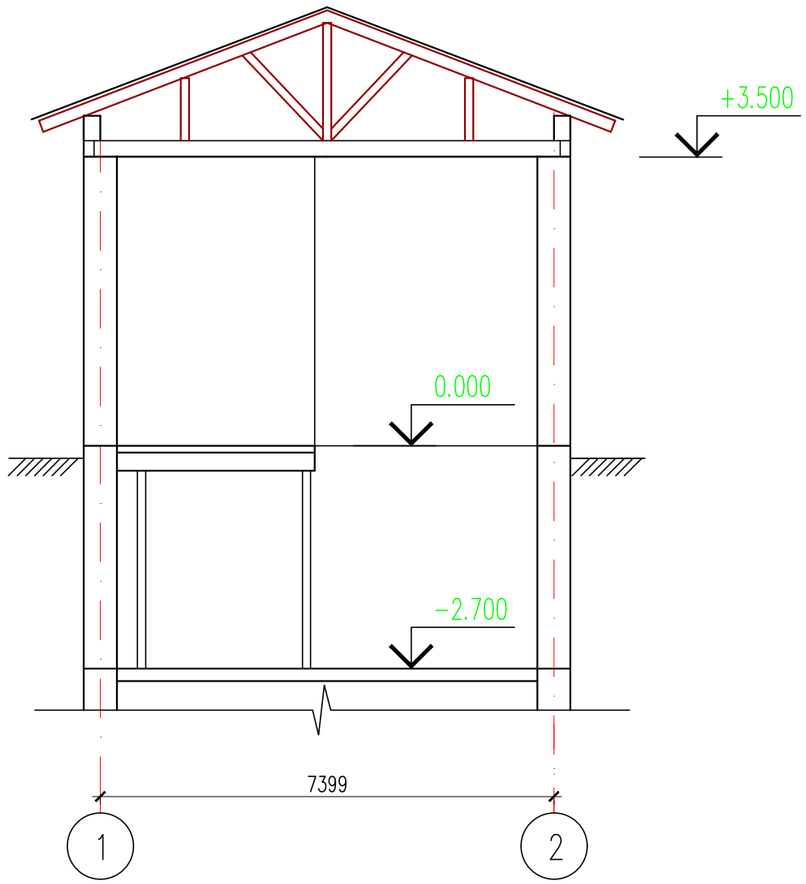

Согласовано:

Взам. инв. №

Подп. и дата

Инв. № подл.

						11−06−2023−ТХ
						"Реконструкцию водоочистного сооружения села Алга Махамбетского района Атырауской области"
Изм.	Кол.уч.	Лист	N*док.	Подпись	Дата	
ГИП						Станция насосная 2−го подъема — Стадия: РП; Лист: 2; Листов: 3
Проверил						
Исполнил		Сыдык.Б				План насосная — ТОО "Redline Pro" г.Шымкент 2023г
Н. контр.						

Формат

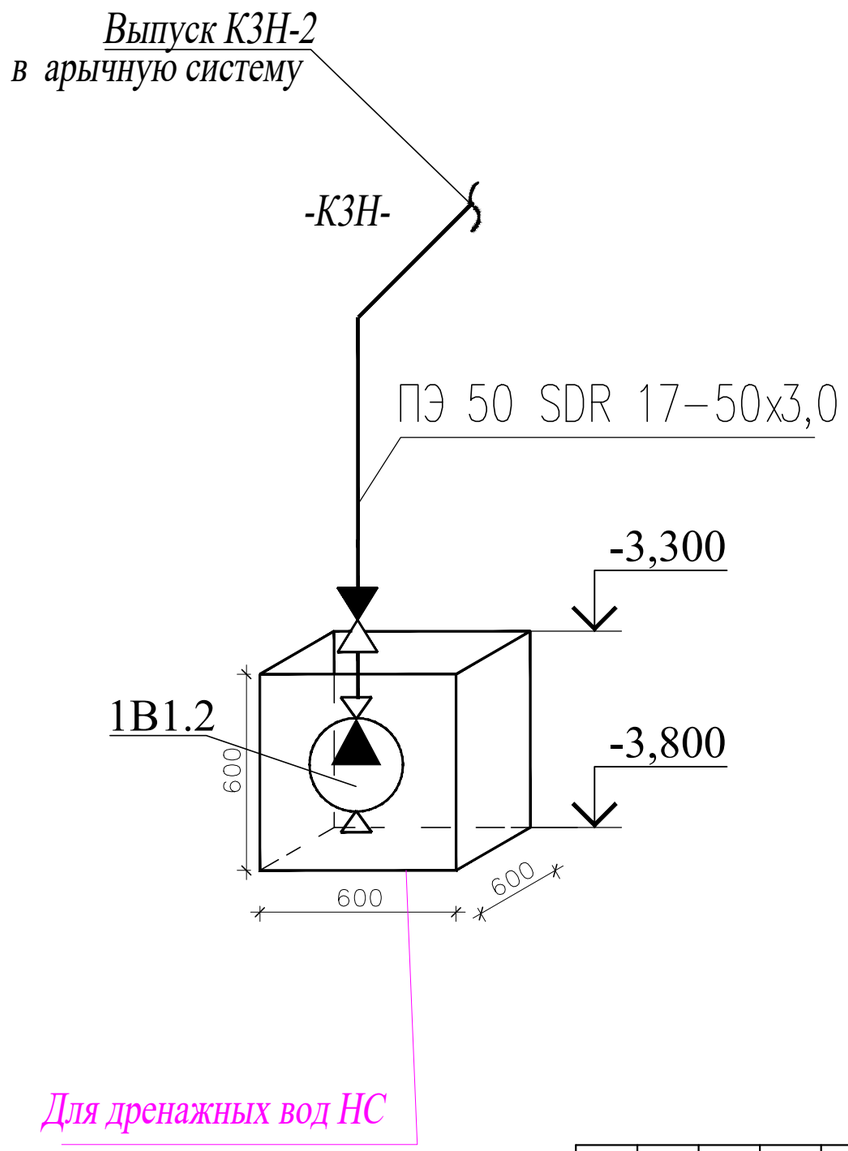

Согласовано

раздел ОВ	Мишпатова	
раздел ЭОМ	Исламов Р	
раздел ВК	Рысдаулетов К.	

Взам. инв. N°

Подп. и дата

Инв. N° подл.

Изм.	Кол.уч.	Лист	N°док.	Подпись	Дата
ГИП					
Проверил					
Исполнил		Мамадраймова			
Н. контр.					

11-06-2023-ТХ

"Реконструкцию водоочистного сооружения села Алга Махамбетского района Атырауской области"

Станция отчески води

Стадия	Лист	Листов
РП	3	3

Схема установки НС

ТОО "Redline Pro"
г.Шымкент 2023г

Формат А3

Позиция	Наименование и техническая характеристика	Тип, марка, обозначение документа опросного листа	Код оборудования, изделия, материала	Завод-изготовитель	Единицы Измерения	Коли-чество	Масса единицы, кг	*Примечание*
1	2	3	4	5	6	7	8	*9*
1	Многонасосная установка повышения давления на базе насосов WILO CM2-B-3xAtmos GIGA-B 32/240.1-7,5/2-380-15-ЧП-К Q- 20м3/ч (2раб.+1рез.), H=40м Рнасоса= 5,5 кВт, U=3~400V В комплекте: рама-основание, шкаф управления с датчиками, напорный и всасывающий коллектор с запорной арматурой	WILO		Спецмонтаж-2	шт.	1	121	Исх.№_152-1_от 11.09.23г (2раб.+1рез.)
2	Задвижка с обрезиненным клином со штурвалом (класс герметичности А) ф 150 Ру1,6	Beigicast BV-05-47			шт	3	38,0	
3	Труба стальная электросварная Dy=159x4,5	ГОСТ 10704-91			м	5	17,15	
4	Фланцы стальные приварные ф150 ру 1,0 МПа	ГОСТ 12816-80*			шт	5	10,10	
5	Электролизная установка обеззараживания воды	УОВ 20			комп.	1	69	СМ Исх ТКП/В23-478 14 сентября 2023г.
	Для дренажных вод теплового пункта							
К3.1	WILO Rexa UNI V06/M15-523/A Q=10м3/ч H=12 2852 мин, 1,5 кВт	Wilo Padus			шт	1	19,1	
а)	Трубопровод ПЭ 50 SDR 17-50x3,0 техническая	ГОСТ 18599-2001			м	6	3,09	для дреажного насоса
б)	Клапан обратный муфтовый Ру1,6МПа ф50мм	16кч11р			шт	1	4,0	для дреажного насоса
в)	Футляр ПЭ 100 SDR 11-Ду250x22,7 техническая	ГОСТ 18599-2001			м	1	16,2	

Изм.	Кол.уч.	Лист	N*док.	Подпись	Дата
ГИП					
Проверил					
Исполнил		Сыдык.Б			
Н. контр.					

11-06-2023-ТХ

"Реконструкцию водоочистного сооружения села Алга Махамбетского района Атырауской области"

Станция насосная 2-го подъема

Стадия	Лист	Листов
РП	1	1

Спецификация оборудования, изделий и материалов

ТОО "Redline Pro"
г.Шымкент 2023г

Формат А3

Взам. инв. N | *Подпись и дата* | *инв. N подл.*