## Ведомость рабочих чертежей основного комплекта НВН

| Лист | Наименование | Примечание |
|---|---|---|
| 1 | Общие данные | |
| 2 | План сети видеонаблюдение. М1:500 | |
| 3 | Кабельный журнал. Объем земляных работ. | |
| 4 | Стойка ОТ | |

## Общие указания

Данный проект выполнен на основании обследования и задания на проектирование, чертежей строительной части и в соответствии с требованиями технической и нормативной документации.
Проект выполнен в соответствии с действующими стандартами и руководящими материалами с соблюдением норм и правил техники безопасности.

Сигналы с 5 видеокамер передаются посредством кабельной сети на видеорегистратор. В видеорегистраторе установлен жесткий диск размером 1ТВ, что обеспечивает хранения видеоданных в течение недели. Просмотр видеоинформации осуществляется с монитора. На мониторе можно различить действия человека. Проектом предусмотрены видеокамеры наружной установки типа DS-2CD2023G2-IU.

Видеокамеры подключаются к видеорегистратору.

Сети системы видеонаблюдения выполняются кабелями марки U/UTP, прокладываемыми по стене в металлорукавах.

Кабели в зданий прокладываются в кабель каналах по стене и в траншее полиэтиленовых трубах ПЭ40 емкостью 1 канал.

Кабели сети видеонаблюдения прокладываются в траншее на глубине - 0,6 м.

Проект выполнен в соответствии с требованиями "Правил устройства электроустановок РК". Все нормально нетоковедущие части, могущие оказаться под напряжением вследствие нарушения изоляции, должны быть занулены и заземлены.

## Ведомость ссылочных и прилагаемых документов основного комплекта

| Обозначение | Наименование | Примечание |
|---|---|---|
| | 1. Ссылочные документы | |
| СНиП РК 3.02-10-2010* | «Устройства систем связи и диспетчеризации инженерного оборудования жилых и общественных зданий» | |
| | | |
| ГОСТ 21.406-88* | «Проводные средства связи. Обозначения условные графические». | |
| | | |
| | 2. Прилагаемые документы | |
| 10-06-2023 НВН.СО | Спецификация оборудования, изделий и материалов | 1 лист |
| | | |

## ОСНОВНЫЕ ПОКАЗАТЕЛИ ПРОЕКТА

| Наименование | Единица измерения | Кол-во |
|---|---|---|
| Видеокамера корпусная уличная, f=20mm, IP66 | шт | 4 |
| Видеокамера куполная уличная, f=3,6mm, IP66 | шт | 1 |

Согласовано

Раздел ГП — Мынбаев Д

Раздел НВК — Рысдаулетов

Взам. инв.N°

Подп. и дата

Инв.N°подл.

Настоящий проект выполнен в соответствии с действующими на территории Республики Казахстан нормами и правилами и предусматривает мероприятия, обеспечивающие взрывопожарную и пожарную безопасность и исключающие вредные воздействия на окружающую среду и воздушный бассейн, а так же предупреждающие чрезвычайные ситуации природного и техногенного характера.

Главный инженер проекта _____

| Изм. | Кол.уч. | Лист | N док. | Подп. | Дата |
|---|---|---|---|---|---|
| Разработал | | Исламов Р. | | | 28.08.2023 |

08-06-2023 НВН

Реконструкция водоочистного сооружения села Ортакшыл Махамбетского района Атырауской области

Наружное видеонаблюдения

| Стадия | Лист | Листов |
|---|---|---|
| РП | 1 | 4 |

Общие данные

ТОО "Redline Pro"
г.Шымкент 2023 г.

# Разбивочный план
## М 1:500

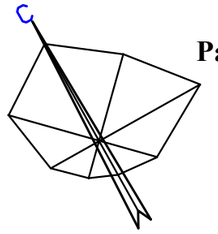


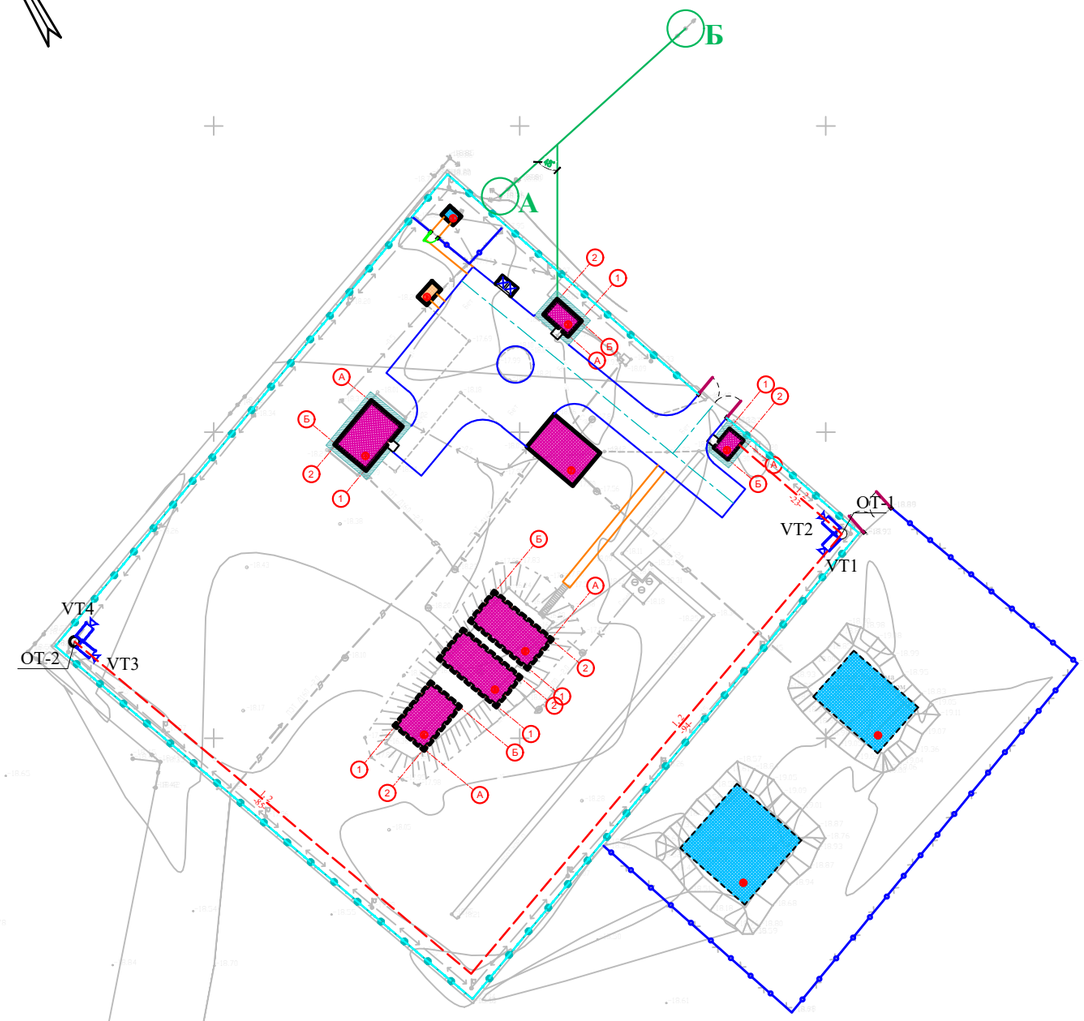


Экспликация зданий и сооружений

| Номер по генп | Наименование | Кол-во | Примечание |
|---|---|---|---|
| 1 | Проектируемый Насосная станция 1 подъема (ПНС) | 1 | S=18.0 |
| 2 | Кап. ремонт – КПП | 1 | S=12.0 |
| 3 | Кап. ремонт - котельная | 1 | S=18.4 |
| 4 | Кап. ремонт - очистные сооружение | 1 | S=63.0 |
| 5 | Кап. ремонт - резервуары 200м3 | 2 | S=158.7 |
| 6 | Кап. ремонт - резервуары 150м3 | 1 | S=60.2 |
| 7 | Кап. ремонт - Насосная станция 2–го подъема | 1 | S=68.9 |
| 8 | Существующий трансформатор | 1 | S=5.0 |
| 9 | Проектируемый ДЭС | 1 | S=7.0 |
| 10 | Существующий выгребная яма | 1 | S=336 |
| 11 | Проектируемый площадка для укрепление берег | 1 | S=330.0 |

| | | | | | | |
|---|---|---|---|---|---|---|
| | | | | | 2023 | 08-06-2023 НВН |
| Изм. | Кол.уч. | Лист | N док. | Подп. | Дата | Реконструкция водоочистного сооружения села Ортакшыл Махамбетского района Атырауской области |
| Разработал | | Исламов Р. | | | 28.08 | Наружное видеонаблюдения — Стадия: РП; Лист: 2; Листов: 4 |
| | | | | | | План сети видеонаблюдение. М1:500 — ТОО "Redline Pro" г.Шымкент 2023 г. |

| Обозна-чение | Трасса | | Способ прокладки | | | | | | Кабель | | | | | |
|---|---|---|---|---|---|---|---|---|---|---|---|---|---|---|
| | | | | | | | | | по проекту | | | проложен | | |
| | Начало | Конец | По стене на скобах/в ПВХ трубе | В коробе | в трубе ПЭ 40 | по опоре в ПВХ трубе | По кабельным конструкциям | Открыто по строительным конструкциям | Марка | Количество кабелей, число и сечение жил, напряжение | Длина, м. 2,% | Марка | Количество кабелей, число и сечение жил, напряжение | Длина, м |
| 1 | ARK 1 Здания охраны | VT1 | | 3 | 35 | 5 | | | U/UTP | | 44 | | | |
| 2 | | VT2 | | 3 | 35 | 5 | | | U/UTP | | 44 | | | |
| 3 | | VT3 | | 3 | 180 | 5 | | | U/UTP | | 192 | | | |
| 4 | | VT4 | | 3 | 180 | 5 | | | U/UTP | | 192 | | | |
| 5 | | VT5 | 3 | 3 | | | | | U/UTP | | 6 | | | |

Объем земляных работ

| N п/п | Наименование | Ед. изм. | кол-во | | | | | |
|---|---|---|---|---|---|---|---|---|
| | | | кабелей в траншее | | | колодец проходной | | |
| | | | - | - | - | ККТМ- | КОД | всего: |
| 1 | Рытье траншеи для 1-у труб | м | 215 | | | | | 215 |
| 2 | Рытье траншеи для 2-х труб | м | | | | | | |
| 3 | Рытье траншеи для 3-х труб | м | | | | | | |
| 4 | Рытье котлована для колодца | шт | | | | | | |
| 5 | Общий объем земли, удаляемый из траншей | м³ | 57,62 | | | | | 57,62 |
| 6 | Объем земли, подлежащий засыпке | м³ | 54,61 | | | | | 54,61 |
| 7 | Объем земли, подлежащей удалению с места прокладки | м³ | 3,01 | | | | | 3,01 |
| 8 | Вскрытие асфальтного покрытия | м² | - | | - | - | | |

**Потребность кабелей**

| Число и сечение жил, мм2 | Марка |
|---|---|
| | U/UTP |
| | 478 |

**Потребность труб**

| Обозначение по стандарту | Диаметр по стандарту, мм | Длина, м |
|---|---|---|
| Полиэтиленовая труба ГОСТ 18599-2001 | 40 | 215 |
| | | |

Инв. № подл. | Подп. и дата | Взам. инв. №

| Изм. | Кол.уч. | Лист | N док. | Подп. | Дата |
|---|---|---|---|---|---|
| | | | | | 2023 |
| Разработал | | Исламов Р. | | | 28.08 |

08-06-2023 НВН

Реконструкция водоочистного сооружения села Ортакшыл Махамбетского района Атырауской области

Наружное видеонаблюдения

| Стадия | Лист | Листов |
|---|---|---|
| РП | 3 | 4 |

Кабельный журнал.
Объем земляных работ.

ТОО "Redline Pro"
г.Шымкент 2023 г.

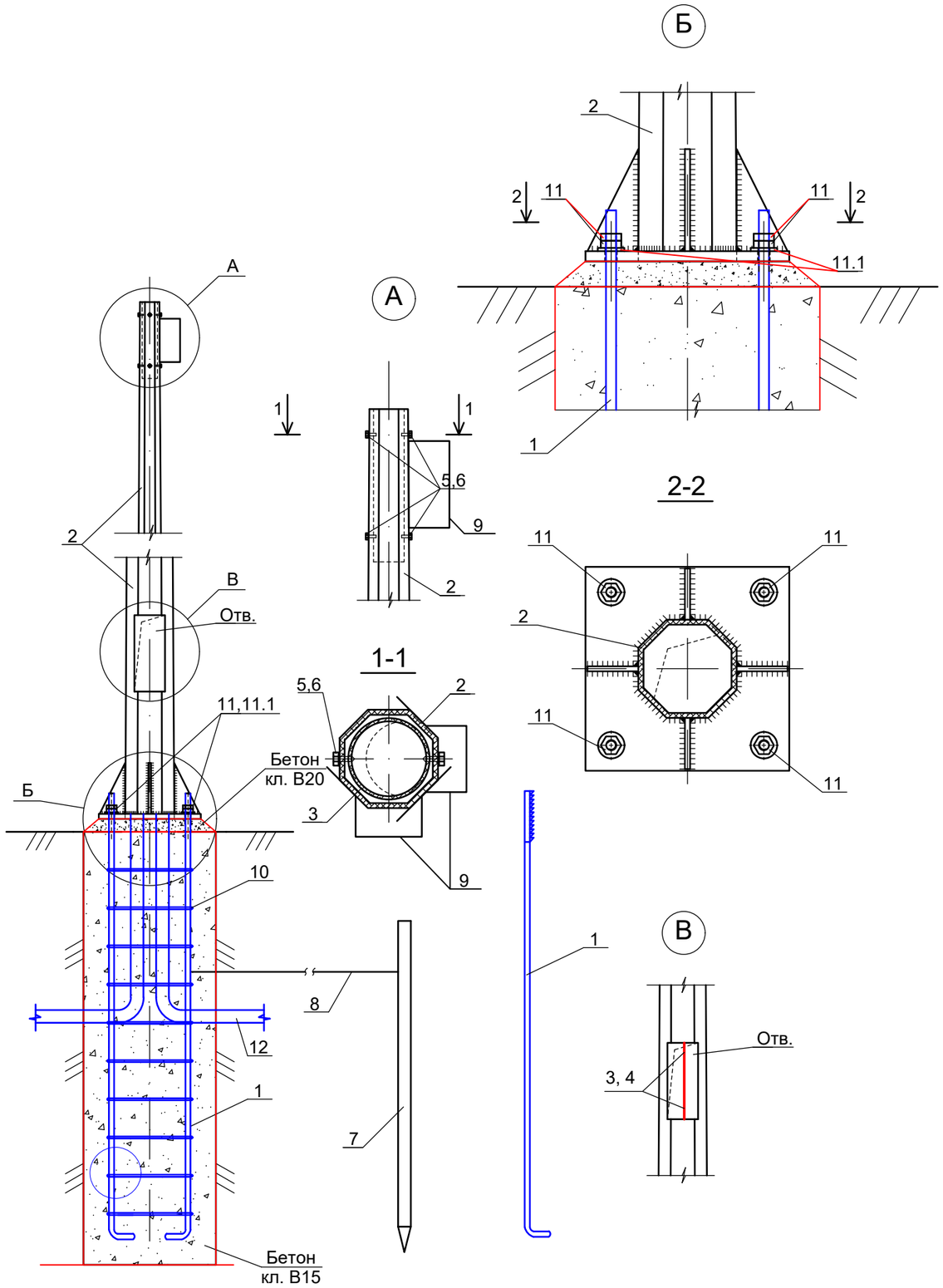


Спецификация конструктивных материалов

| Поз. | Обозначение | Наименование | Кол. | Масса ед.,кг | Приме-чание |
|---|---|---|---|---|---|
| 1 | ГОСТ 5181-82 | Сталь круглая AI Ø20мм, L=1850мм | 4 | 4,57 | 18,28 |
| 2 | ГОСТ 9.307-89 . | Опора граненная коническая ОНО-4 L=4000мм | 1 | 37,2 | 37,2 |
| 3 | | Труба поливинилхлоридная Ø40мм ГОСТ 50827-95, L=5000мм, шт | 1 | | |
| 4 | | Радиочастотный кабель | см. кабельный журнал | | |
| 5 | ГОСТ 5915-70 | Гайка М12 | 4 | 0,016 | 0,064 |
| 6 | ГОСТ 7798-70 | Болт М12х25 | 4 | 0,04 | 0,16 |
| 7 | ГОСТ 8509-93 | Сталь угловая 50х50х5 L=2500мм | 1 | 9.43 | 9.43 |
| 8 | ГОСТ 5781-91 | Сталь круглая Ø6 Вр-I L=2500мм | 1 | 0.56 | 0.56 |
| 9 | данный см. Прайс лист | УГЛОВОЙ КРОНШТЕЙН RVI-380BC | 2 | | |
| 10 | ГОСТ 5181-82 | Сталь круглая AI Ø8мм, L=1440мм | 10 | 0,57 | 5,7 |
| 11 | ГОСТ 5915-70 | Гайка М16 | 8 | 0,04 | 0,32 |
| 11.1 | ГОСТ 11371-78 | Шайба М16 | 4 | 0,011 | 0,044 |
| 12 | | Гибкая двустенная гофрированная труба Ø100мм, L=2000мм, шт | 1 | | |
| | | Бетон кл. В15, м3 | 0,5 | | |
| | | Бетон кл. В20, м3 | 0,014 | | |
| | | | | | |

ПРИМЕЧАНИЕ

1. Данный чертеж приведен на один экземпляр изделия
2. Данный лист смотреть совместно с листами НВН.СО

| Изм. | Кол.уч. | Лист | N док. | Подп. | Дата |
|---|---|---|---|---|---|
| | | | | | 2023 |
| Разработал | | Исламов Р. | | | 28.08 |

08-06-2023 НВН

Реконструкция водоочистного сооружения села Ортакшыл Махамбетского района Атырауской области

Наружное видеонаблюдения

| Стадия | Лист | Листов |
|---|---|---|
| РП | 4 | 4 |

Стойка ОТ

ТОО "Redline Pro" г.Шымкент 2023 г.

Взамениннв N

Подпись и дата

Инв. Nподл.

| Позиция | Наименование и техническая характеристика | Тип, марка, обозначение документа, опросного листа | Код продукции | Поставщик | Ед. измерения | Кол. | Масса 1 ед., кг | Примечание |
|---|---|---|---|---|---|---|---|---|
| | | | | | | | | |
| | Видеокамера всепогодная День/Ночь наружной установки | DS-2CD2023G2-IU | | | шт | 5 | | |
| | | | | | | | | |
| | | | | | | | | |
| | Кабель категории 5е, 24AWG, LSZHнг(А) | U/UTP | | | м | 404 | | |
| | | | | | | | | |
| | | | | | | | | |
| | Труба полиэтиленовая ПЭ40 SDR 17,0 Ø40мм | ГОСТ 18599-2001 | | | м | 404 | | |
| | Стойка ОТ | | | | комп. | 2 | | Сборку опор см. лист НВН-3 |
| | | | | | | | | |
| | | | | | | | | |
| | | | | | | | | |
| | | | | | | | | |
| | | | | | | | | |
| | | | | | | | | |
| | | | | | | | | |
| | | | | | | | | |
| | | | | | | | | |
| | | | | | | | | |
| | | | | | | | | |
| | | | | | | | | |
| | | | | | | | | |
| | | | | | | | | |
| | | | | | | | | |
| | | | | | | | | |

Взам.инв.N

Подп.и дата.

инв.Nподл.

| Изм. | Кол.уч. | Лист | N док. | Подп. | Дата |
|---|---|---|---|---|---|
| | | | | | 2023 |
| Разработал | | Исламов Р. | | | 28.08 |

08-06-2023 НВН-3

Реконструкция водоочистного сооружения села Ортакшыл Махамбетского района Атырауской области

Наружное видеонаблюдения

| Стадия | Лист | Листов |
|---|---|---|
| РП | 1 | 1 |

Спецификация оборудования, изделий и материалов

ТОО "Redline Pro" г.Шымкент 2023 г.