ТОО КБ "МунайГаз Инжиниринг"

Заказчик: ГУ «Махамбетский районный отдел ЖКХ, пассажирского транспорта, Автомобильных дорог,строительства, архитектуры и градостроительства»
Заказ: №42-22

РАБОЧИЙ ПРОЕКТ

Строительство водопровода к селу Бала Ораз, Актогайского сельского округа,Махамбетского района, Атырауской области

ТОМ II
Альбом
ЭС- Электроснабжение

г. Кызылорда 2022г

ТОО КБ "МунайГаз Инжиниринг"

Заказчик: ГУ «Махамбетский районный отдел ЖКХ, пассажирского транспорта, Автомобильных дорог,строительства, архитектуры и градостроительства»
Заказ: №42-22

РАБОЧИЙ ПРОЕКТ

Строительство водопровода к селу Бала Ораз, Актогайского сельского округа,Махамбетского района, Атырауской области

ТОМ II
Альбом
ЭС- Электроснабжение

Директор Кусбаева К.

ГИП Камалхан М.

г. Кызылорда, 2022 г.

Ведомость рабочих чертежей основного комплекта

№	Наименование	Примечание
1	Общие данные (начало)	
2	Общие данные (окончание)	
3	План электроснабжение М 1:500	
4	Однолинейная схема КТПН-10/0,4кВ №1/1	
5	Принципиальная электрическая схема ЩР	
6	Схема установки опор освещения	
7	Расчетная схема освещение	

Ведомость ссылочных и прилегаемых документов

Обозначение	Наименование	Примеч.
	Ссылочные документы	
ПУЭ РК 2015г.	Правила устройства электоустановок	
ГОСТ 21.210-2014	Система проектной документации для строительства	
	изображения условные графические электрооборудования	
	и проводок на планах	
ГОСТ 21.613-2014	Система проектной документации для строительства.	
	Правила выполнения рабочей документации силового элек-ия	
Серия А11-2011	Прокладка кабелей напряжением до 35кВ в траншеях	
СП РК 2.04-104-2012	Естественное и искусственное освещение	
	Прилагаемые документы	
41-22-ЭС.СО	Спецификация оборудования, изделия и материалов	3 лист
41-22-ЭС.П1	Фундамент под опоры освещения	1 лист

Электроснабжение выполнен согласно:

- технического задания на проектирование выданного заказчиком.
- топографической съемки М1:1000
- Технические условия ТУ №27-228 от 17.01.2023г.

Проектируемый объект относится к III категории надежности электроснабжения.

Потребная расчетная мощность объекта 1,24 кВт.

Электроснабжения

Согласно ТУ точка подключение предусмотрен от РУ-0,4 кВ существующий опоры КТПН-10/0,4 кВ №1/9 ПС-110/35/10 кВ "Махамбет" №22. В РУ-0,4 кВ установлен коммутационный аппарат. ОТ точки подключении до объекта (ЩР) прокладывается воздушная линия ВЛ-0,4 кВ. Воздушная линия 0,4кВ в проекте выполнена самонесущими изолированными проводами СИП-4 расчетного сечения (16мм^2). Подвеска проводов принята одноцепными опорами по типовой серии "КАЗСЭП-ENSTO".

Для электроснабжения электрозадвижок и освещение территории и на объекте установлен распределительный щит ЩР-0,4 кВ. Внутри распределительный щит предусмотрен установка прибор учета.

Электроснабжения электрозадвижок выполняется кабелем марки АВБбШв-0,66 5х2,5мм2. Электроосвещение выполнен кабелем АВБбШв-0,66 3х2,5мм2. Проектируемые кабели по территории прокладывается в траншее глубиной 0,7 метра. Прокладка кабеля в траншее выполнит согласно типовой серии А11-2011.

Наружное электроосвещение.

Освещённость площадки - 10 Лк.

Проектом наружное освещение предусмотрен на территории досмотровой площадки объекта.

Наружное освещение выполняется светодиодными светильниками Жарык 60. Мощность светильника 60 Вт. Светильники устанавливается на граненую опору освещения марки СТВ-6 и кронштейн ИВА-1. Высота опоры с кронштейном составляет 7000мм. Управление осветительные приборы от блока управление освещение БУО-6. Установка опоры производится на железобетонный фундамент с помощью фланцевого крепления болтами или шпильками к металлической закладной детали фундамента. Фундамент состоит из закладного металлического элемента (анкерный закладной элемент) и армированного бетона. Фундамент под опору освещения предусмотрено в ЭС.П1.

Защитные мероприятия

Система заземления TN-C-S.

На вводных шкафах ЩР предусмотрено повторное заземление защитного провода. Заземляющее устройство выполнено в виде стержневых заземлителей, соединённых полосовой сталью. Предусмотрен присоединение третьего заземляющего проводника однофазных сетей и пятого заземляющего проводника трехфазных сетей к главный заземляющему шину ГЗШ. Заземляющее устройство соединено с главной заземляющей шиной (ГЗШ).

Заземление выполнена из стальной круг диаметром 16мм и полосовая сталь 40х4мм. Контактные болтовые соединения заземляющих элементов должны быть предварительно зачищены и покрыты слоем чистого технического вазелина.

Соединение заземлителей с заземляющими проводниками выполнить сваркой. Сварные швы, расположенные в земле, покрыть битумным лаком для защиты от коррозии, а на открытой площадке - краской, стойкой к химическим воздействиям.

Часть проекта выполнен в соответствии с действующими нормами и правилами и предусматривает мероприятия, обеспечивающие взрывопожарную и пожарную безопасность при эксплуатации объекта, при соблюдении предусмотренных проектом мероприятий.

ГИП Камалхан М.

Согласовано
Раздель ГП Кульмакова А. 22.06

Взам. инв. №
Подп. и дата
Инв. № подл.

Изм.	Кол. уч.	Лист	№ док.	Подпись	Дата
ГИП		Камалхан			09.08.22
Исполнил		Болысов Ж			09.08.22
Норм. конт.		Отетилеуова			09.08.22

42-22-ЭС

Строительство водопровода к селу Бала Ораз, Актогайского сельского округа, Махамбетского района, Атырауской области

Электроснабжение

Стадия	Лист	Листов
РП	1	11

Общие данные (начало)

ТОО КБ "МунайГаз Инжиниринг"

Формат-А3

Ведомость опор ВЛИ-0,4 кВ					
Тип опоры	*Наименование*	*Чертеж*	*Стойки, анкерные плиты, приставки*	*№№ по плану*	*Кол., шт.*
СП РК 4.04-116-2020 - Проектирование ВЛ-0,38 кВ с изолированными проводами СИП-4 (ВЛИ)					
П1	*Промежуточная*	*СП РК 4.04-116-2020, стр. 24*	*СВ95-2а - 1 шт.*	*№2*	*1*
К3 концевая	*Концевая*	*СП РК 4.04-116-2020, стр. 30*	*П-3и - 2 шт.* *СВ95-2а - 2 шт.*	*№1, №3*	*2*
				Итого:	*3*

Основные показатели объекта

Наименование	Примечание
Напряжение сети, кВ	0,4
Категория электроснабжения	III
Расчетная мощность, кВт	1,24
Расчетная ток, А	2,0
Коэффициент мощности, cosф	0,93
Протяженность ВЛ-0,4кВ, м	65,0
Протяженность КЛ-0,4кВ, м	20,0
Протяженность КЛ-0,4кВ, м (освещение)	95,0

Ведомость объемов строительных и монтажных работ ВЛИ-0,4кВ				
п/п	Наименование	Ед. изм	Кол.	Приме-чание
1	Монтаж промежуточных опор СВ95	шт.	1	
2	Монтаж промежуточных опор СВ105	шт.	-	
3	Монтаж анкерных опор с одним подкосом СВ95	шт.	2	
4	Бурение скважин глубиной 2,5м под стойки	шт.	-	
5	Бурение скважин глубиной 2м под стойки	шт.	5	
6	Нанесение нумерации на опоры черной краской НЦ-132	шт.	3	
7	Нанесение постоянных знаков на опоры (наименование ВЛ, год пересечений с а/д, номер тел. владельца ВЛ и т.д) красной краской НЦ-32постройки, границ	шт.	3	
8	Гидроизоляция опор (стоек)	шт.	5	
9	Раскатка, вытяжка и подвеска провода СИП-4 4х16мм2 на одноцепных опорах	м.	65	
10	Установка разъединителя на опоре	шт.	-	

Согласовано
Раздель ГП Кульсумакова А 22.06

Взам. инв. №
Подп. и дата
Инв. № подл.

Изм.	Кол. уч.	Лист	№ док.	Подпись	Дата	42-22-ЭС		
						Строительство водопровода к селу Бала Ораз, Актогайского сельского округа, Махамбетского района, Атырауской области		
ГИП		Камалхан			09.08.22	Электроснабжение	Стадия	Лист	Листов
Исполнил		Болысов Ж			09.08.22		РП	2	
Норм. конт.		Отетилеуова			09.08.22	Общие данные (окончание)	ТОО КБ "МунайГаз Инжиниринг"		

Формат-А3

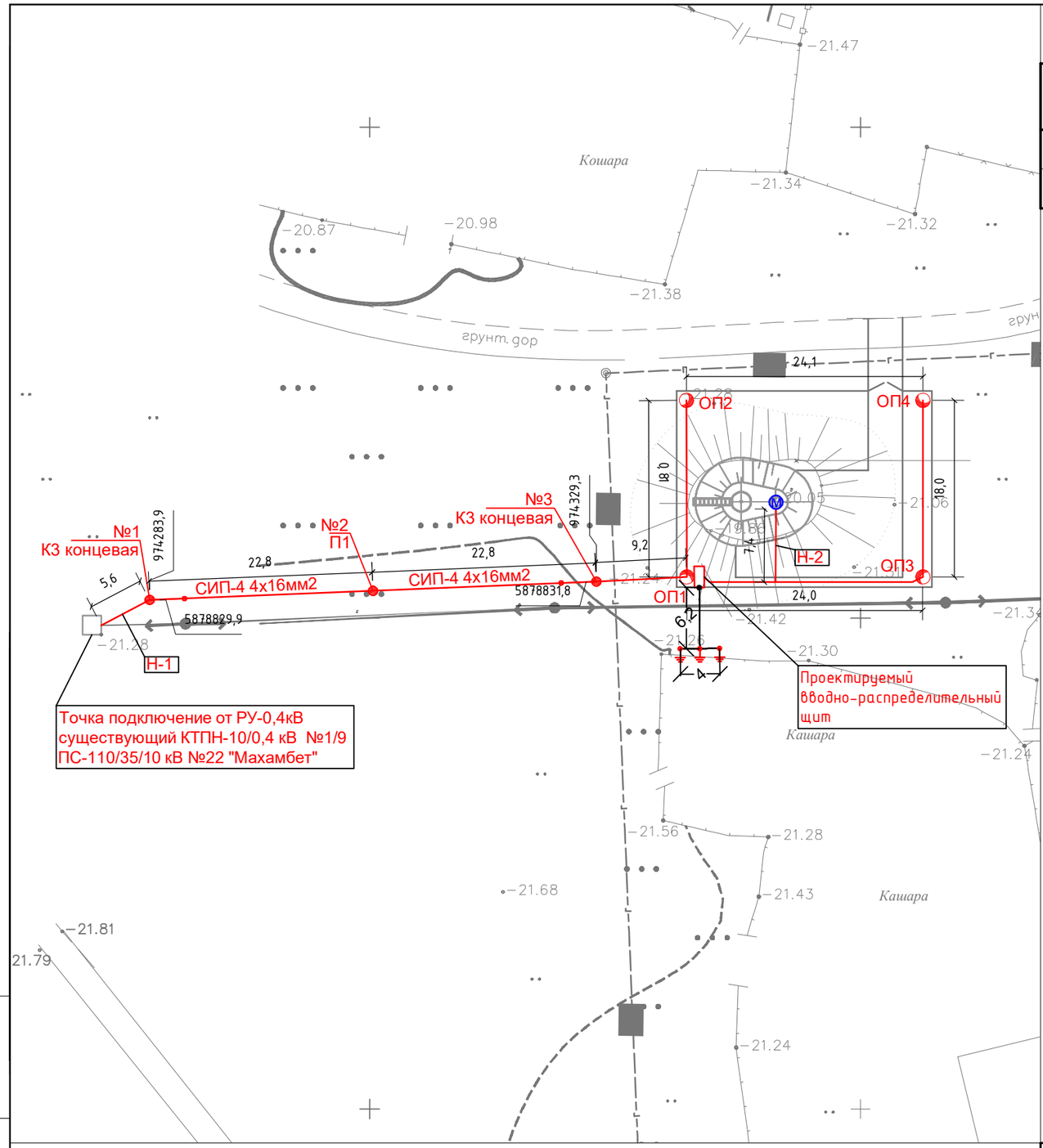

ЭКСПЛИКАЦИЯ ДЕМОНТАЖНЫХ РАБОТ

№	Наименование	Площадь застройки	Примечаниие
1	Водонапорная башня	ххх	Проектир.

А11-2011 траншея Т-1

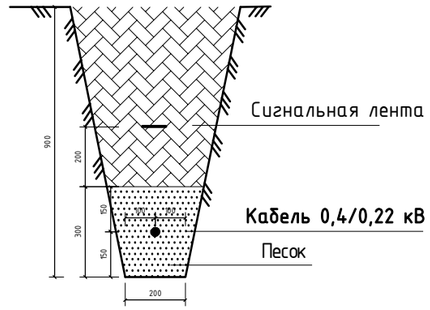

Ведомость строительных работ

Поз.	Наименование работ	Ед. изм.	Количество
	Строительные работы:		
1	Длина траншеи	м	60
2	Рытьё траншеи	м³	10,8
3	Обратная засыпка траншеи песком	м³	3,6
4	Обратная засыпка траншеи обычным грунтом	м³	7,2

Условные обозначения

ЩВР — Щит вводно-распределительный

ОП — Опора освещение

Кабельно-воздушная линия

Промежуточная опора

Анкерная опора

Взам. инв. №

Подп. и дата

Инв. № подл

Изм.	Кол. уч.	Лист	№ док.	Подпись	Дата
ГИП		Камалхан			09.08.22
Исполнил		Болысов Ж			09.08.22
Норм. конт.		Отетилеуова			09.08.22

42-22-ЭС

Строительство водопровода к селу Бала Ораз, Актогайского сельского округа,Махамбетского района, Атырауской области

Электроснабжение

Стадия	Лист	Листов
РП	3	

План электроснабжение М1:500

ТОО КБ "МунайГаз Инжиниринг"

Формат-А3

Трансформатор: обозначение тип напряжение, кВ мощность, кВА	
Сборные шины:	
Измерительные приборы:	
Защитный аппарат: тип Iном, А данные расцепителя:	
Трансформатор тока: коэффициент трансформации	
Аппарат на вводе: 6 кВ	

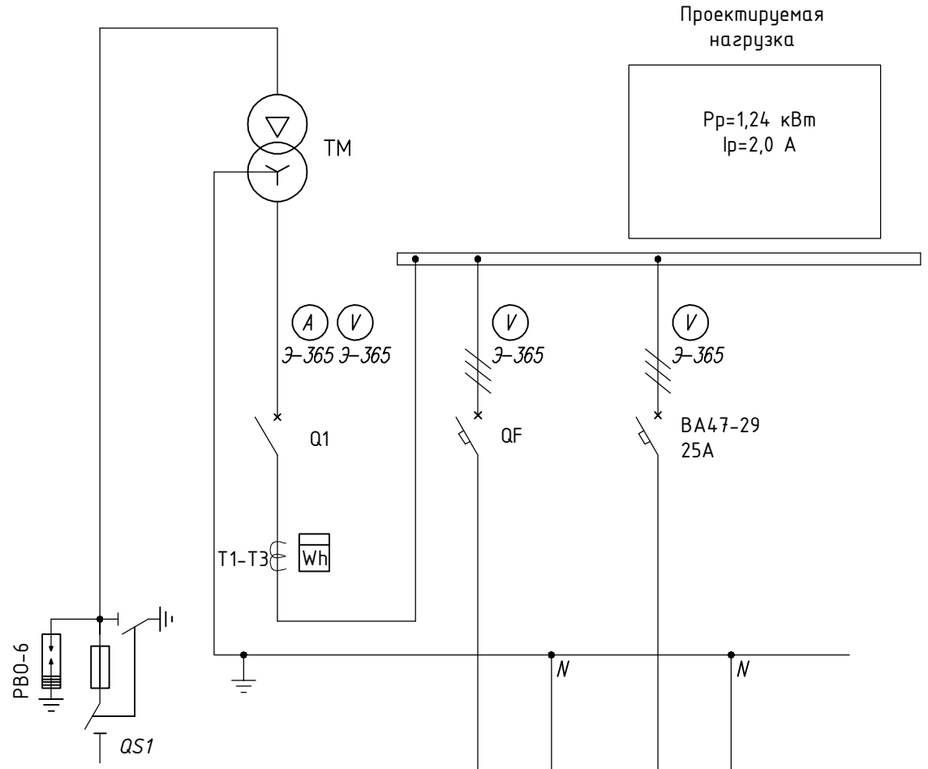

Номер шкафа	ВЛ-10кВ		1	2
Тип				ВЛ-0,4кВ
Номер линии	ф. №5			Н-1
Мощность Pp, кВт:	-			1,24
Iток, А:	-			2,0
Марка и сечение проводника или тип и ном. ток шинопровода	-			СИП-4 4х16мм2 L=65м
Назначение линии	Эл-я с. Бала Ораз		Сущ. нагрузки	Эл-я водозабор

Согласовано

Взам. инв. №

Подп. и дата

Инв. № подл

Изм.	Кол. уч.	Лист	№ док.	Подпись	Дата
ГИП		Камалхан			09.08.22
Исполнил		Болысов Ж			09.08.22
Норм. конт.		Отетилеуова			09.08.22

42-22-ЭС

Строительство водопровода к селу Бала Ораз, Актогайского сельского округа,Махамбетского района, Атырауской области

Электроснабжение

Стадия	Лист	Листов
РП	4	

Однолинейная схема
КТПН-10/0,4кВ №1/9

ТОО КБ "МунайГаз Инжиниринг"

Формат А3

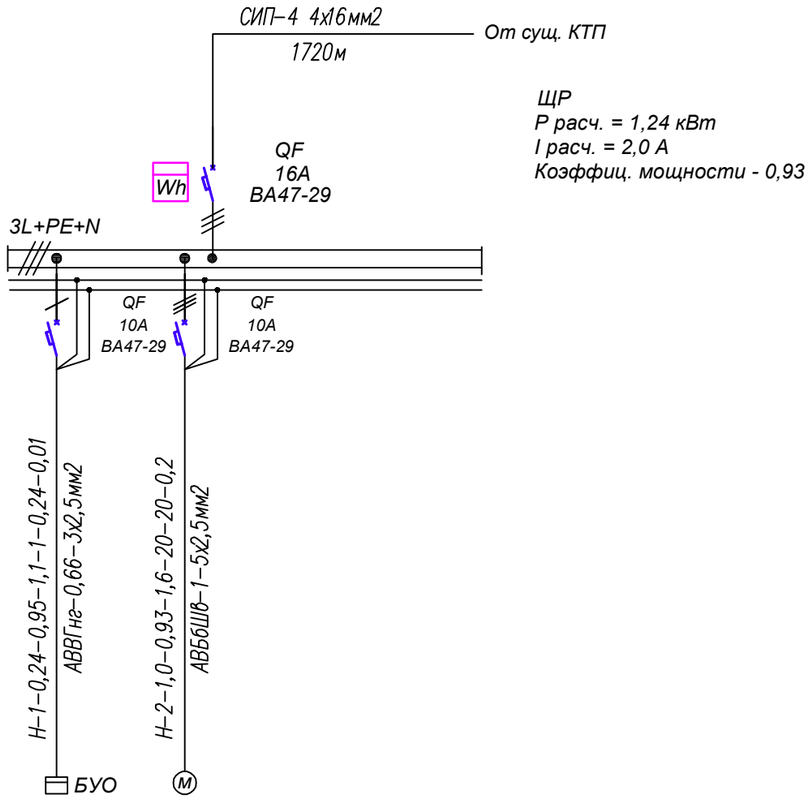

ЩР
Р расч. = 1,24 кВт
I расч. = 2,0 А
Коэффиц. мощности - 0,93

Питание 380В		
Вводной автомат		
Номинальный ток А		
Счетчик		
Расчетная нагрузка кВт		
Расчетный ток А		
Отходящие линии		
Автоматический выключатель Ток расцепителя А.		
Марка и сечение провода, кабеля	Н-1-0,24-0,95-1,1-1-0,24-0,01 АВВГнг-0,66-3х2,5мм2	Н-2-1,0-0,93-1,6-20-20-0,2 АВБбШв-1-5х2,5мм2
Обозначение	БУО	М
№ группы	Н-1	Н-2
Мощность кВт. Ру/Рр	-/0,24	-/1,0
Расчетный ток А.	1,1	4,9
Наименование потребителя.	Блок управление освещением	ШУ* эл. задвижки

Примечание
ШУ* - Шкаф управление с электрозадвижкам поставляется в комплекте с технологическим оборудованием

Таблица расшифровки

Маркировка	Расчетная нагрузка, кВт	Коэффициент мощности	Расчетный ток, А	Длина участка, м
Момент нагрузки, кВт*м	Потери напряжения, %	Марка, сечение проводника		

Взам. инв. №
Подп. и дата
Инв. № подл

Изм.	Кол. уч.	Лист	№ док.	Подпись	Дата
ГИП		Камалхан			09.08.22
Исполнил		Болысов Ж			09.08.22
Норм. конт.		Отетилеуова			09.08.22

42-22-ЭС

Строительство водопровода к селу Бала Ораз, Актогайского сельского округа,Махамбетского района, Атырауской области

Электроснабжение

Стадия	Лист	Листов
РП	5	

Принципиальная электрическая схема ЩР

ТОО КБ "МунайГаз Инжиниринг"

Формат-А3

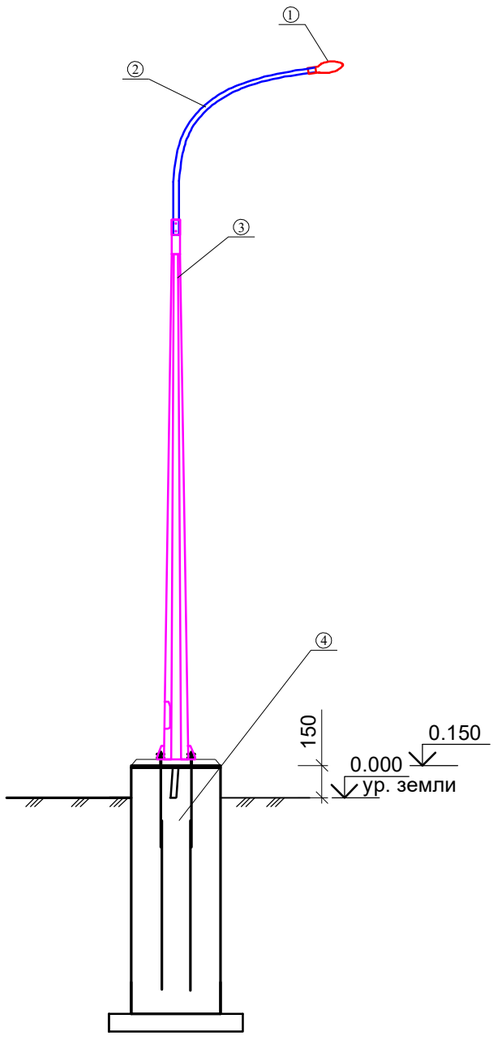

Ведомость монтажных материалов

Поз.	Наименование	Примечание
1	Светодиодный светильник Жарык 60Вт	1 шт.
2	Кронштейн ИВА-1	1 шт.
3	Опора граненая СТВ-6	1 шт.
4	Фундамент под опору освещение (см. ЭС.П1)	1 шт.
5	Кабель для питание светильника АВВГ-0,66 3х2,5мм2	7,5 м

Взам. инв. №

Подп. и дата

Инв. № подл

Изм.	Кол. уч.	Лист	№ док.	Подпись	Дата
ГИП		Камалхан			09.08.22
Исполнил		Болысов Ж			09.08.22
Норм. конт.		Отетилеуова			09.08.22

42-22-ЭС

Строительство водопровода к селу Бала Ораз, Актогайского сельского округа,Махамбетского района, Атырауской области

Электроснабжение

Стадия	Лист	Листов
РП	6	

Схема установки опор освещения

ТОО КБ "МунайГаз Инжиниринг"

Формат-А3

Источник питания		
Маркировка - расчетная нагрузка, кВт - коэффициент мощности - расчетный ток, А - длина участка, м	Момент нагрузки, кВт*м - потеря напряжения, % - марка и сечение проводника - способ прокладки	
Питающий пункт: номер по плану, тип	Аппарат на вводе: номер; тип; ток расцепителя, А	
	Пускатель магнитный: номер; тип; ток нагревательного элемента, А	
	Выключатель автоматический или предохранитель: номер; тип; ток расцепителя или плавкой вставки, А	
Сеть освещения территории	Маркировка - коэффициент мощности - расчетный ток - длина участка, м	Момент нагрузки, кВт*м - потеря напряжения, % - марка и сечение проводника - способ прокладки
	Установленная мощность, кВт	0,24
	Назначение линии	Освещение территорий

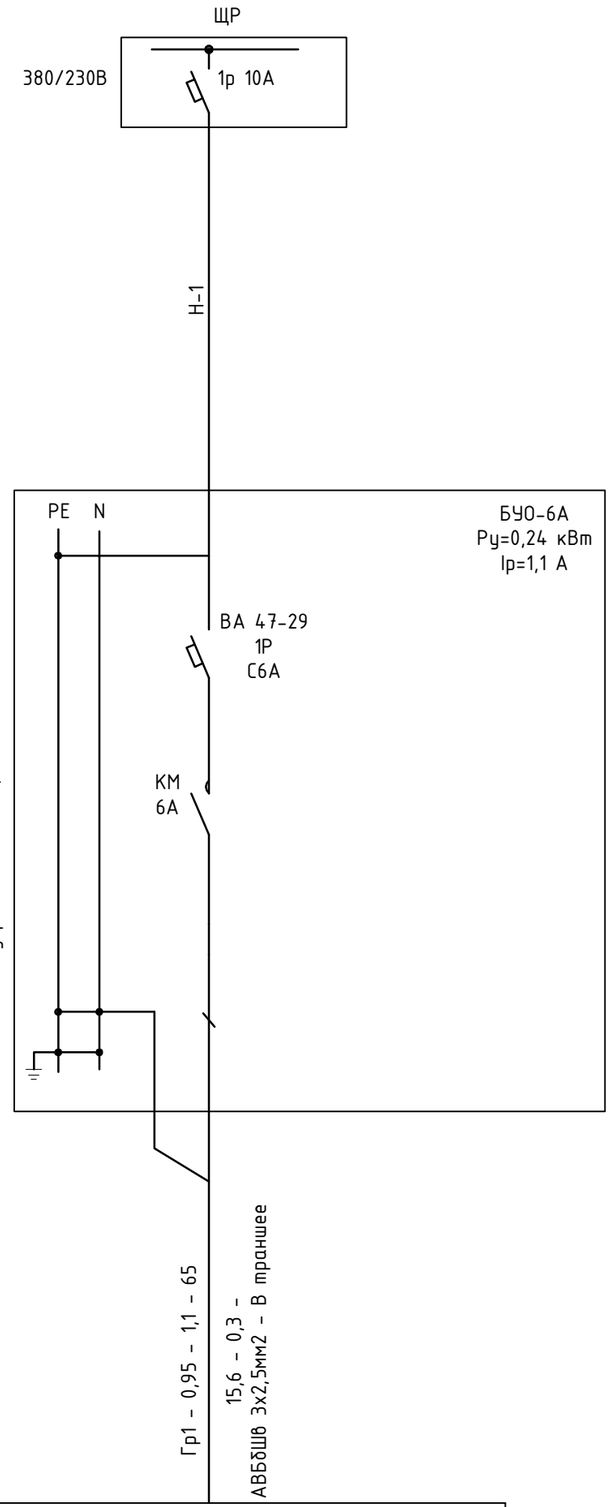

Взам. инв. №	Подп. и дата	Инв. № подл

Изм.	Кол. уч.	Лист	№ док.	Подпись	Дата
ГИП		Камалхан			09.08.22
Исполнил		Болысов Ж			09.08.22
Норм. конт.		Отетилеуова			09.08.22

42-22-ЭС

Строительство водопровода к селу Бала Ораз, Актогайского сельского округа,Махамбетского района, Атырауской области

Электроснабжение	Стадия	Лист	Листов
	РП	7	

Расчетная схема освещения

ТОО КБ "МунайГаз Инжиниринг"

Формат-А3

Поз.	Наименование и техническая характеристика	Тип, марка, обозначение документа, опросного листа	Код продукции	Поставщик	Ед. измерения	Кол.	Масса 1 ед., кг	Примечание
	Существующий КТПН-10/0,4 кВ №1/1							
	Автоматический выключатель 3Р ВА47-29 на 25А	247-204-0659		ТОО "Электрокомплект" г. Атырау	шт	1		
	Щиты, приборы							
	Шкаф распределительный ЩВР-1 в составе:			ТОО "Электрокомплект" г. Атырау	к-т	1		
	Щит металлический 600х350х250мм - 1шт (наружного исполнения)	247-201-0841		ТОО "Электрокомплект" г. Атырау				
	Прибор учета трехфазный - 1шт	247-301-0210		ТОО "Электрокомплект" г. Атырау				
	Автоматический выключатель 3р на 16А - 1шт	247-204-0657		ТОО "Электрокомплект" г. Атырау				
	Автоматический выключатель 1р на 10А - 1шт	247-204-0611		ТОО "Электрокомплект" г. Атырау				
	Автоматический выключатель 3р на 10А - 1шт	247-204-0655		ТОО "Электрокомплект" г. Атырау				
	Шина нулевая, нейтрали - 1шт	247-215-0101		ТОО "Электрокомплект" г. Атырау				
	Кабель, труба							
	Кабель алюмйневая сеч 5х2,5мм2	АВБбШв-0,66		ТОО "Электрокомплект" г. Атырау	м	20		

Взам.инв.№

Подпись и дата

Инв.№ подл.

Изм.	Кол. уч.	Лист	№ док.	Подпись	Дата
ГИП		Камалхан			09.08.22
Исполнил		Болысов Ж			09.08.22
Норм. конт.		Отетилеуова			09.08.22

42-22-ЭС.СО

Строительство водопровода к селу Бала Ораз, Актогайского сельского округа,Махамбетского района, Атырауской области

Электроснабжение

Стадия	Лист	Листов
РП	1	3

Спецификация оборудования, изделия и материалов

ТОО КБ "МунайГаз Инжиниринг"

Формат-А3

Поз.	Наименование и техническая характеристика	Тип, марка, обозначение документа, опросного листа	Код продукции	Поставщик	Ед. измерения	Кол.	Масса 1 ед., кг	Примечание
	Освещение							
	Блок управление освещением БУО-6А	515-301-0203		ТОО "Электрокомплект" г. Атырау	шт	1		
	Светодиодный светильник	Жарык-60		ТОО "Электрокомплект" г. Атырау	шт	4		
	Опора освещения в комплекте							
	Стойка металлическая горячее цинкование (граненная)	СТВ-6		ТОО "Электрокомплект" г. Атырау	шт	4		
	Кронштейн горячее цинкование, толщина 3мм	ИВА-1		ТОО "Электрокомплект" г. Атырау	шт	4		
	Кабель алюминиевая, бронированная	АВБбШв-0,66 3х2,5мм2		ТОО "Электрокомплект" г. Атырау	м	65		
	Кабель алюминиевая	АВВГ-0,66 3х2,5мм2		ТОО "Электрокомплект" г. Атырау	м	30		
	Фундамент под стойки				шт	4		
	Заземления							
	Заземляющий проводник ст. полоса 40х4мм2	ГОСТ 103-2006		ТОО "Электрокомплект" г. Атырау	м	10		
	Электрод круг Ф16 L=3м	ГОСТ 2590-2006		ТОО "Электрокомплект" г. Атырау	шт	3		
	Землянные работы	См. ЭС-3						

Взам. инв. №

Подп. и дата

Инв. № подл

Изм.	Кол.	Лист	Nдок	Подпись	Дата	ЭС.СО	Лист 2

Формат-А3

Поз.	Наименование и техническая характеристика	Тип, марка, обозначение документа, опросного листа	Код продукции	Поставщик	Ед. измерения	Кол.	Масса 1 ед., кг	Примечание
	Строительство ВЛ-0,4 кВ							
	Кабельно-проводниковая продукция							
	Провод неизолированный медный, сечением 16 мм², ГОСТ 2112-79	МГ16			м	21		
	Провод изолированный	СИП-4 4х16мм2			м	65		
	Железобетонные элементы							
	Плита анкерная	*П-3и*			*шт.*	*4*	*110*	
	Стойка железобетонная вибрированная, ТУ 5863-007-96502166-2016	*СВ95-2а*			*шт.*	*5*	*750*	
	Стальные конструкции							
	Стяжка ж/б стойки типа СВ110	*SH702R*	*6438100382643*	*ТОО «ЭНСТО Казахстан», г. Алматы*	*шт.*	*4*	*7,5*	
	Заземляющий проводник	*ЗП6*			*м*	*2*	*0,5*	
	Кронштейн	*У3*			*шт.*	*2*	*5,3*	
	Линейная арматура							
	Колпачок защитный для провода 25-95(120) мм²	*PK99.2595*	*6418677401039*	*ТОО «ЭНСТО Казахстан», г. Алматы*	*шт.*	*8*	*0,01*	
	Зажим соединительный плашечный; магистраль: 6-95 Al; отпайка: 6-95 Al	*SL37.2*	*6418677414411*	*ТОО «ЭНСТО Казахстан», г. Алматы*	*шт.*	*2*	*0,1*	
	Зажим влагозащищенный изолированный прокалывающий (желтый); магистраль: 25-95 Al, 25-70 Cu; отпайка: 2,5-95 Al, 1,5-70 Cu	*SLIP22.127*	*6418677416194*	*ТОО «ЭНСТО Казахстан», г. Алматы*	*шт.*	*3*	*0,12*	
	Зажим плашечный соединительный (медь-алюминий) 16-120 Al / 6-35 Cu	*SM2.21*	*6418677403927*	*ТОО «ЭНСТО Казахстан», г. Алматы*	*шт.*	*3*	*0,14*	
	Бандаж дистанционный для крепления кабелей и СИП на опоре, просвет 25 мм, лента 1 м	*SO79.1*	*6418677405006*	*ТОО «ЭНСТО Казахстан», г. Алматы*	*шт.*	*2*	*0,18*	
	Зажим поддерживающий 2-4х(25-50) на угловых опорах до 60°, 2-4х(25-120) на угловых опорах до 30°, болт с барашком	*SO130.02*	*6418677419201*	*ТОО «ЭНСТО Казахстан», г. Алматы*	*шт.*	*1*	*0,31*	
	Зажим анкерный 4х50/4х70/4х95/4х120	*SO234S*	*6418677442339*	*ТОО «ЭНСТО Казахстан», г. Алматы*	*шт.*	*2*	*1,3*	
	Крюк сквозной М20, L=240 мм	*SOT21.01R*	*6438100367572*	*ТОО «ЭНСТО Казахстан», г. Алматы*	*шт.*	*2*	*1,39*	
	Крюк М16, L=240, сквозной	*SOT21.116R*	*6438100370039*	*ТОО «ЭНСТО Казахстан», г. Алматы*	*шт.*	*1*	*0,84*	

Фундамент под опоры освещения

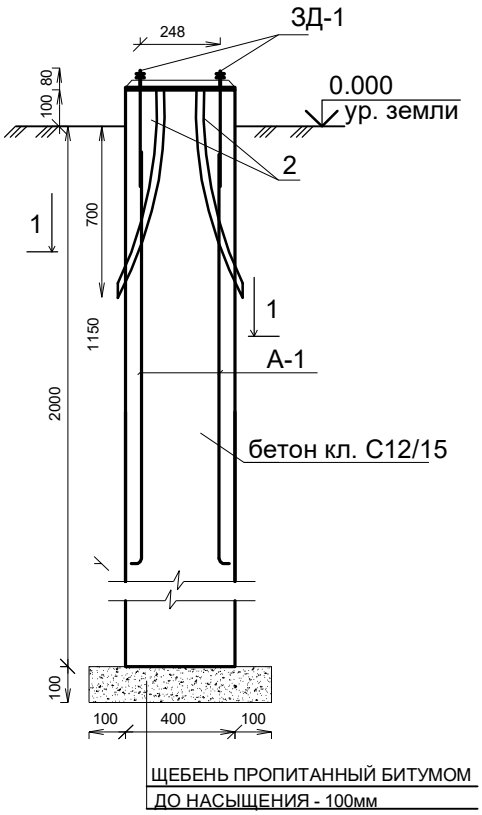

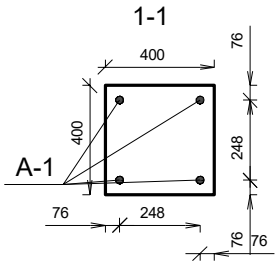

Спецификация конструктивных элементов

Марка поз.	Обозначение	Наименование	Ед. изм.	К-во	Масса ед-цы кг.	Примеч.
		Фундамент под опоры освещения		1		
ЗД-1	ГОСТ 24379.1-2012	Болт 1 М20х250 ВСт3кп2	шт.	4	1.006	4.024
	ГОСТ 5915-70	Гайка М20х2.5	шт.	4		
	ГОСТ 11371-78	Шайба А20.01.08 кп016	шт.	4		
А1	ГОСТ 34028-2016	А400 Ф18 L=1250 мм	шт.	4	2.50	10.00
2	ПВХ труба d=32мм		м	1,9		
		Бетон кл. С 12/15	м3	0,34		
		Щебень пропитанной битумом	м3	0,36		

1. Все подземные конструкции выполнить из бетона по морозостойкости F100, по водонепроницаемости W4 на сульфатостойком портландцементе
2. Боковые поверхности подземных конструкций, соприкасающиеся с грунтом обмазать битумной мастикой 2 раза.
3. Расположения фундамента под опоры смотреть совместно с электрической частью проекта

Взаим. инв. №

Подпись и дата

Инв.№подл.

Изм.	Кол. уч.	Лист	№ док.	Подпись	Дата
ГИП		Камалхан			09.08.22
Исполнил		Болысов Ж			09.08.22
Норм. конт.		Отетилеуова			09.08.22

42-22-ЭС.П1

Строительство водопровода к селу Бала Ораз, Актогайского сельского округа,Махамбетского района, Атырауской области

Электроснабжение

Стадия	Лист	Листов
РП	1	1

Фундамент под опоры освещения

ТОО КБ "МунайГаз Инжиниринг"

Формат А4