Утвержден приказом Министра
по инвестициям и развитию Республики
Казахстан от 24 апреля 2017 года № 234
форма

Акт приемки объекта в эксплуатацию

"22" мая 2023 года

Заказчик **Койчуманов Таалайбек Раманкулович, ИИН670825399042, 100001 Карагандинская область, город Караганда, район имени Казыбек би, улица Учётный квартал137, дом 349, квартира 6.**

(фамилия, имя, отчество (при наличии) – для физических лиц, наименование организации – для юридических лиц, почтовый индекс, область, город, район, населенный пункт, наименование улицы, номер дома/здания (стационарного помещения)

на основании:

Декларации о соответствии (прилагается) от "**22" мая 2023 года Товарищество с ограниченной ответственностью "ТиП Solution", в лице руководителя Агафонова А.А., г. Караганда, район имени Казыбек би, улица Абая, дом 4, квартира 1, БИН200240022287, т.87018824569.**

(дата декларации, наименование подрядной организации, ФИО руководителя, юридический адрес, БИН, телефон.)

Заключения о качестве строительно-монтажных работ (прилагается) от "**22" мая 2023** года **ТОО «NOVAT STROY». БИН170440024331. т87775725492. Феталиев Кирилл Владимирович, имеющий аттестаты эксперта KZ69VJE00079174 от 24.02.2023г, KZ37VJE00079362 от 03.03.2023г. KZ86VJE00079644 от 17.03.2023г.**

(дата заключения, наименование организации, БИН, ФИО экспертов технического надзора, №,дата получения аттестатов)

Заключения о соответствии выполненных работ проекту (прилагается) от "**22" мая 2023 года ТОО "Недвижимость.KZ-COMPANY", БИН070240011567 т507274.**

(дата заключения, наименование организации, БИН, ФИО экспертов авторского надзора, №, дата получения аттестатов)

произведя осмотр готовности предъявленного подрядчиком (генеральным подрядчиком) к приемке в эксплуатацию объекта: **Реконструкция квартиры.**

уровень ответственности второй(технически не сложный)

(наименование объекта и вид строительства (новое, расширение, реконструкция, техническое перевооружение, модернизация, капитальный ремонт), уровень ответственности, техническая и технологическая сложность объекта)

по адресу: **Карагандинская область, город Караганда, район имени Казыбек би, улица Учётный квартал137, дом 349, квартира 6.**

(область, район, населенный пункт, микрорайон, квартал, улица, номер дома (корпуса)

проверив комплектность исполнительной технической документации, подтверждает, что:

1. Строительство объекта осуществлено на основании:

1) правоустанавливающего документа на земельный участок от **«30» мая 2022** года № **138, Договор купли-продажи квартиры** (документ, подтверждающий наступление юридических фактов (юридических составов), на основании которых возникают, изменяются или прекращаются права на земельный участок, в том числе договоры, решения судов, правовые акты исполнительных органов, свидетельство о праве на наследство, передаточный акт или разделительный баланс при реорганизации негосударственных юридических лиц, владеющих земельным участком на праве собственности или выкупивших право временного возмездного землепользования (аренды)

либо решения о реконструкции (перепланировке, переоборудовании) помещений (отдельных частей) существующих зданий от **"18" апреля 2023 года за № ГУ-К-142 ГУ "Отдел архитектуры и градостроительства города Караганды"**

(наименование органа, вынесшего решение)

2) талона о приеме уведомления о начале или прекращении осуществления деятельности или определенных действий **Государственное учреждение «Управление государственного архитектурно-строительного контроля Карагандинской области» от 13.05.2023 года, номер уведомления KZ52REA00331382**

(наименование органа, принявшего уведомление, дата выдачи талона)

3) проекта (проектно-сметной документации) **Рабочий проект «Архитектурно строительные решения - Реконструкция квартиры» № 230419-АС от 2023г., разработанный ТОО «Недвижимость.KZ-Company», имеющее лицензию за №21008493 от 19.02.2021 года**

(наименование проектной организации, номер проекта)

утвержденного(й) **Приказом №1 от 13.05.2023 года Койчуманов Таалайбек Раманкулович**

(наименование организации утвердившей (переутвердившей) проект и дата утверждения)

2. Строительно-монтажные работы осуществлены в сроки:

начало работ **май 2023 года**;

(месяц, год)

окончание работ **май 2023 года**;

(месяц, год)

при продолжительности строительства, месяц:

по норме или по проекту организации строительства **3 дня** месяц;

фактически **3 дня** месяц

3. Объект (комплекс) имеет следующие основные технико-экономические показатели (мощность, производительность, производственная площадь, протяженность, вместимость, объем, пропускная способность, провозная способность, число рабочих мест и тому подобное, заполняется по всем объектам (кроме жилых домов) в единицах измерения соответственно целевой продукции или основным видам услуг):

Мощность, производительность и так далее	Единица измерения	По проекту		Фактически	
		общая (с учетом ранее принятых)	в том числе пускового комплекса или очереди	общая (с учетом ранее принятых)	в том числе пускового комплекса или очереди

Выпуск продукции (оказания услуг), предусмотренной проектом в объеме, соответствующем нормам освоения проектных мощностей в начальный период, факт начала выпуска продукции с указанием объема.

Жилой дом имеет следующие показатели:

Показатели	Единица измерения	По проекту	Фактически
Общая площадь	метр в квадрате (далее – м2)	43,5	43,5
Число этажей	этаж	10/3	10/3
Общий строительный объем	метр в кубе (далее – м3)	118,45	118,45
В том числе подземной части	м3	–	–
Площадь встроенных, встроенно-пристроенных и пристроенных помещений	м2	–	–

Показатели	По проекту			Фактически		
	число квартир	площадь квартир, м2		число квартир	площадь квартир, м2	
		общая	жилая		общая	жилая
Всего квартир, в том числе: однокомнатных двухкомнатных трехкомнатных четырехкомнатных и более	1	43,5	31,7	1	43,5	31,7

4. Технологические и архитектурно-строительные решения по объекту характеризуются следующими данными: **Реконструкция квартиры произведена на 3-ем этаже в многоквартирном 10+подвал+технический этаж жилом доме, материал стен дома – кирпич, год постройки дома – 2022г., место проведения работ – ограждающая конструкция подоконной части оконно – дверного блока из закладного материала кирпич. Реконструкция оконно-дверного проема выполнена за счет демонтажа кирпичной кладки подоконной конструкции, кирпичная кладка подоконной конструкции разобрана до отметки чистого пола объемом 0,92 куб.м. Данная квартира имеет 5 отдельных помещений, включающие в себя 2 – жилые комнаты, 1 - кладовая, 1 – коридор, 1 – санузел.**

(краткие технические характеристики по особенностям его размещения, по основным материалам и конструкциям, инженерному и технологическому оборудованию)

5. На объекте установлено предусмотренное проектом оборудование в количестве согласно актам о его приемке после индивидуального испытания и комплексного опробования;

6. Наружные инженерные коммуникации (холодное и горячее водоснабжение, канализация, теплоснабжение, газоснабжение, электроснабжение и связь) обеспечивают нормальную эксплуатацию объекта (здания, сооружения, помещения) и приняты городскими эксплуатационными организациями;

7. Сметная стоимость по утвержденному проекту (проектной-сметной документации): всего **150 000** тысяч тенге, в том числе строительно-монтажных работ **50 000** тысяч тенге, оборудования, инструмента и инвентаря **100 000** тысяч тенге;

8. Сметная стоимость основных фондов, принимаемых в эксплуатацию **150 000** тысяч тенге, в том числе: стоимость строительно-монтажных работ **50 000** тысяч тенге; стоимость оборудования, инструмента и инвентаря **100 000** тысяч тенге;

9. Доля местного содержания предусмотрена в проектно-сметной документации___% и фактически применено ___% (на объектах, финансируемых за счет государственных инвестиций и средств квазигосударственного сектора);

10. Класс энергоэффективности здания **А+;**

11. Объект построен в соответствии с утвержденным проектом (проектно-сметной документацией) и требованиями государственных нормативных документов в области архитектуры, градостроительства и строительства. Объект построен в соответствии с утвержденным проектом (проектно-сметной документацией) и требованиями государственных нормативных документов в области архитектуры, градостроительства и строительства.

РЕШИЛ: **Квартиру, расположенную по адресу город Караганда, район имени Казыбек би, улица Учетный квартал 137, дом 349, квартира 6** принять в эксплуатацию.

(наименование объекта (комплекса)

РЕШИЛ: **Квартиру, расположенную по адресу 100001 Карагандинская область, город Караганда, район имени Казыбек би, улица Учётный квартал137, дом 349, квартира 6.** Принять в эксплуатацию.

(наименование объекта (комплекса)

Заказчик **Койчуманов Таалайбек Раманкулович.**

(фамилия, имя, отчество (при наличии), подпись руководителя)

Место печати (при наличии)

Технический надзор:

1) аттестованный (-ые) **Феталиева Кирилла Владимировича, имеющий аттестаты эксперта, осуществляющего экспертные работы и инжиниринговые услуги в сфере архитектурной, градостроительной и строительной деятельности KZ69VJE00079174 от 24.02.2023г по объектам второго итретьего уровня ответственности-в части несущих и ограждающих конструкций, KZ37VJE00079362 от 03.03.2023г по объектам второго итретьего уровня ответственности-в части инженерных сетей, KZ86VJE00079644 от 17.03.2023г по объектам второго итретьего уровня ответственности-в части технологического оборудования.** 22.05.2023

(фамилия, имя, отчество (при его наличии) эксперта, специализация аттестата, подпись, дата

Место печати (при наличии)

2) аккредитованная организация **ТОО «NOVAT STROY», в лице руководителя Скурихина Н.П.** (наименование организации) имеющей в своем составе аттестованного (-ых) эксперта (-ов), фамилия, имя, отчество (при его наличии) руководителя, подпись, дата. 22.05.2023

Место печати (при наличии)

Авторский надзор:

1) разработчик проекта **ТОО «Недвижимость.KZ-Company, в лице директора Тусупбекова А.Д.** 22.05.2023

(наименование организации, фамилия, имя, отчество (при его наличии), должность), подпись, дата

Место печати (при наличии)

2) организация _____

(наименование организации) имеющей в своем составе аттестованного (-ых) эксперта (-ов),

фамилия, имя, отчество (при его наличии) руководителя, подпись, дата

Место печати (при наличии)

3) аттестованный (-ые) эксперт (-ы)_____

(фамилия, имя, отчество (при его наличии) эксперта, специализация аттестата), подпись, дата

Подрядчик (генеральный подрядчик) **Товарищество с ограниченной ответственностью «ТиП Solution», в лице руководителя Агафонова А.А.** 22.05.2023

фамилия, имя, отчество (при его наличии), подпись руководителя

Место печати (при наличии)

Приложение 2
к акту приемки объекта
в эксплуатацию
форма

Технические характеристики объекта
(многоквартирные жилые дома, промышленные, торговые объекты и тому подобное)

Наименование (многоквартирный жилой дом, промышленные, торговые объекты и т.п.)	Общие сведения									
	количество этажей (этаж)	количество квартир	количество помещений, комнат	площадь застройки (м2)	объем здания (м3)	общая площадь (м2)	жилая площадь (м2)	площадь не жилых помещений (м2)	площадь парковочных мест (м2)	площадь балкона, лоджии (м2)
1	2	3	4	5	6	7	8	9	10	11
квартира	**10+подвал+технический этаж /3**	**-**	**5/2**	**-**	**-**	**43,5**	**31,7**	**11,8**	**-**	**-**

продолжение таблицы

Описание конструктивных элементов			Вид отопления	Благоустройство				
фундамент	стены	кровля		электроснабжение	водоснабжение	горячее водоснабжение	канализация	газоснабжение
12	13	14	15	16	17	18	19	20
-	**кирпич**	**-**	**ТЭЦ**	**да**	**да**	**-**	**да**	**-**

Распределение площади

№		В отдельных квартирах	В помещениях коридорного типа	В общежитиях	В гостиницах
1	Количество жилых квартир				
2	Количество жилых комнат				
3	Общая площадь (м 2)				
4	Жилая площадь (м 2)				

продолжение таблицы

Из общего числа площади				Распределение квартир по числу комнат				
в мансардах	в подвалах	в цокольных этажах	в бараках	1-комнатные	2-комнатные	3-комнатные	4-комнатные	5-комнатные
-	-	-	-	-	-	-	-	-

Нежилые помещения

Площадь (м2)	Жилая площадь в нежилых помещениях	Торговая	Промышленно-производственных зданий и сооружений	Складская	Бытового обслуживания	Гаражи	Организаций и учреждений управления, научных, банковский, общественных и т.п.
1	2	3	4	5	6	7	8
Основная							
Вспомогательная							

продолжение таблицы

Общественного питания	Учреждений образования	Транспортных зданий и сооружений	Здравоохранения, лечебного назначения	Физкультуры и спорта	Учреждений культуры и искусства	Сооружений инженерных сетей	Прочие	Всего
9	10	11	12	13	14	15	16	17
-	-	-	-	-	-	-	-	-

Перечень документов, прилагаемых к техническим характеристикам объекта:
1. Поэтажные планы _____

План проектируемых конструкций на отм. 0.000

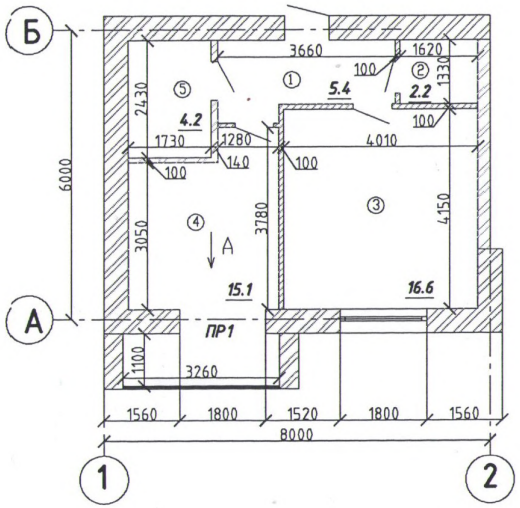

Вид А после реконструкции.

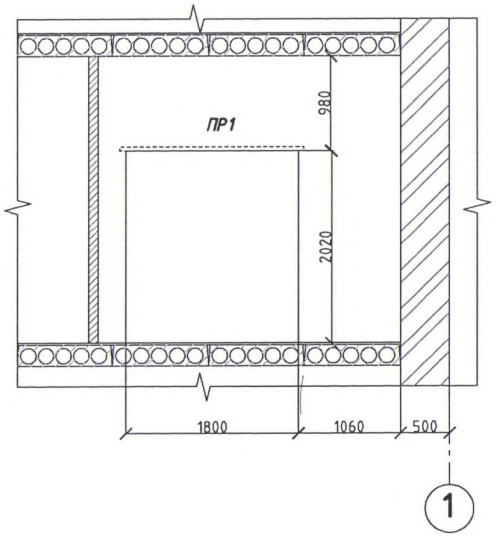

Экспликация помещений.

Номер помещения	Наименование	Площадь, $м^2$
1	Коридор	5,4
2	Кладовая	2,2
3	Жилая комната	16,6
4	Жилая комната	15,1
5	Санузел	4,2
Итого	Итого	43,5
	Жилая	31.7
	Не жилая	11,8

Условные обозначения.

- Несущие кирпичные стены.
- Не несущие стены и перегородки.
- Возводимые конструкции.

1. Перечень чертежей и общие примечания см. лист АС-1.
2. Существующие конструкции приняты на основании технического паспорта кадастровый №09-142-137-1084:(1:6) от 10.03.2023 г.
3. Участки примыкания оконного блока и кирпичной кладки оштукатурить $S=2,2\ м^2$

Изм.	Кол.уч	Лист	№ Док	Подпись	Дата
Разработал	Ерболкызы				
Проверил	Кашкин				
Н.контроль	Кашкин				

230419 -АС

Реконструкция квартиры. Адрес, г. Караганда, р-он Казыбек би, уч. кв. 137, дом 349, кв 6. (без сметной документации).

Однокомнатная квартира в десятиэтажном кирпичном доме

Стадия	Лист	Листов
РП	3	3

План проектируемых конструкций. М1:100

Гос. лицензия № 21008493

Формат А3

Взам. инв. №

Подп. и дата

Инв. № подл.

План демонтируемых конструкций на отм. 0.000

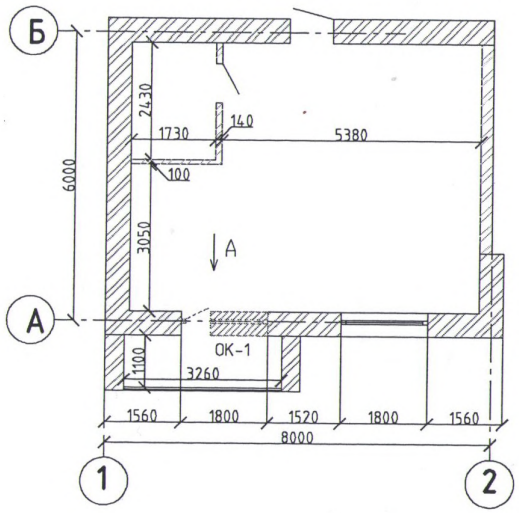

Вид А до реконструкции.

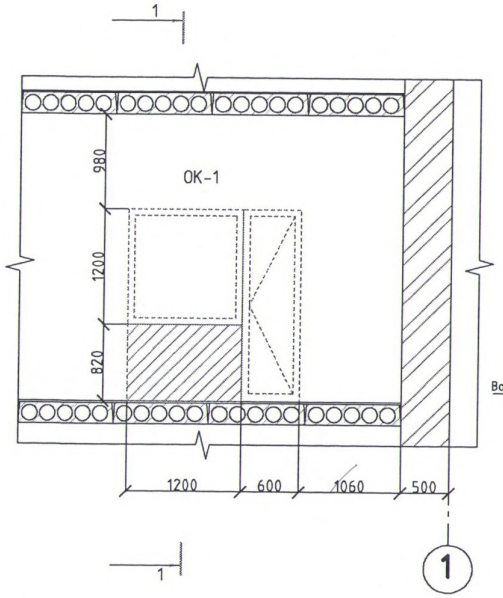

Разрез 1-1

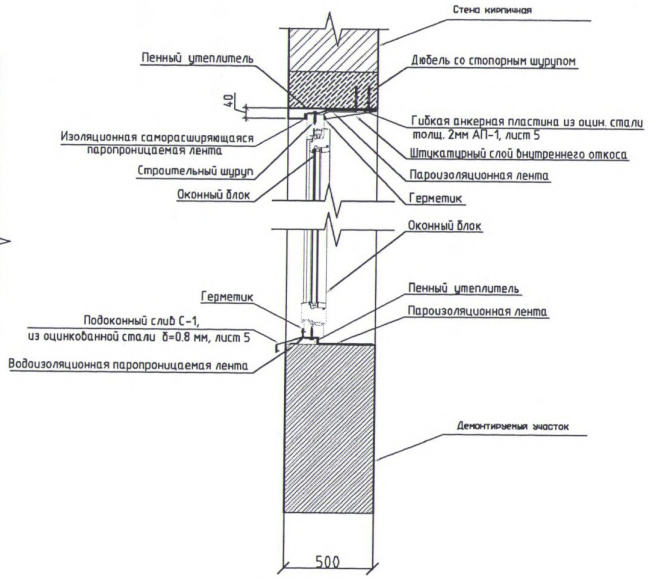

Условные обозначения.

- Несущие кирпичные стены.
- Не несущие стены и перегородки.
- Демонтируемые конструкции.

1. Перечень чертежей и общие примечания см. лист АС-1, АС-3.
2. Существующие конструкции приняты на основании технического паспорта кадастровый №09-142-137-1084:(1:6) от 10.03.2023 г.

Изм.	Кол.уч	Лист	№Док	Подпись	Дата	230419 -АС		
						Реконструкция квартиры. Адрес, г. Караганда, р-он Казыбек би, уч. кв. 137, дом 349, кв 6. (без сметной документации).		
						Однокомнатная квартира в десятиэтажном кирпичном доме	Стадия	Лист	Листов
							РП	2	3
Разработал		Ерболкызы				План демонтируемых конструкций. М1:100	Гос. лицензия № 21008493		
Проверил		Кашкин							
Н.контроль		Кашкин							

Взам. инв. №

Подп. и дата

Инв. № подл.

Формат А2

2. Экспликация к поэтажным планам _____

Экспликация земельного участка (м2)

Общая площадь земельного участка	Застроенная площадь			Незастроенная площадь		
	всего	под основными строениями	под прочими постройками и сооружениями			
1	2	3	4	5	6	7
-	-	-	-	-	-	-
-	-	-	-	-	-	-
-	-	-	-	-	-	-
-	-	-	-	-	-	-

продолжение таблицы

Незастроенная площадь (м2)									
оборудованные площадки				зеленые насаждения					
					в том числе				
					газон с деревьями	плодовый сад	газоны, цветочные клумбы	огород	прочие
8	9	10	11	12	13	14	15	16	17
-	-	-	-	-	-	-	-	-	-

Экспликация к плану объекта

Этаж	Номер помещения, квартиры	Номера частей помещения, квартиры	Назначение частей помещения, квартиры	Площадь по внутреннему обмеру (м2), в том числе			
				Общая	Полезная	Жилая	Нежилая
1	2	3	4	5	6	7	8
4	**93**	**1**	**коридор**	**5,4**	**-**	**-**	**5,4**
-	**-**	**2**	**кладовая**	**2,2**	**-**	**-**	**2,2**
-	**-**	**3**	**жилая комната**	**16,6**	**-**	**16,6**	**-**
-	**-**	**4**	**жилая комната**	**15,1**	**-**	**15,1**	**-**
-	**-**	**5**	**санузел**	**4,2**	**-**	**-**	**4,2**
-	**-**	**-**	**Итого:**	**43,5**	**-**	**31,7**	**11,8**

продолжение таблицы

Площадь по внутреннему обмеру (м2), в том числе								
В отдельных квартирах	В общежитиях	В гостиницах	Торговая	Промышленно-производственных зданий и сооружений	Складская	Учреждений образования	Предприятий бытового обслуживания	Организаций и учреждений управления, научных, банковских, общественных и т.п.
9	10	11	12	13	14	15	16	17
-	-	-	-	-	-	-	-	-
-	-	-	-	-	-	-	-	-

продолжение таблицы

Площадь по внутреннему обмеру (м2), в том числе							
Предприятий общественного питания	Организации здравоохранения	Физкультурно-спортивная	Учреждений культуры и искусства	Транспортных зданий и сооружений	Сооружений инженерных сетей	Гаражей	Прочие
18	19	20	21	22	23	24	25
-	-	-	-	-	-	-	-
-	-	-	-	-	-	-	-

Техническое описание конструктивных элементов основного строения

№ п.п.	Наименование конструктивных элементов		Описание конструктивных элементов (материал, отделка и т.д.)	
1	2		3	
1	Фундамент		-	
	1) наружные и внутренние капитальные стены		**кирпич**	
	2) перегородки		-	
		чердачное	-	
		междуэтажное	-	
4	Крыша		-	
		1-го этажа	-	
		последующих этажей	-	
		окна	-	
		двери	-	
		внутренние	-	
		наружные	-	
8	Горячее водоснабжение		-	
9	Водопровод		**да**	
10	Канализация		**да**	
11	Электроосвещение		**да**	
12		печное	-	
13		печное газовое	-	
14		от ТЭЦ	**да**	
15		от АГВ	-	
16			на газе	-
17			на твердом топливе	-
18			на газе	-
19			на твердом топливе	-
20	Разные работы		-	

Техническое описание служебных построек

Показатели	Наименование служебных построек								
Площадь (м 2)									
Высота строения (м)									
Объем строения (м 3)									
Фундамент									
Стены									
Перекрытия									
Крыша									
Полы									
Окна									
Двери									
Внутренняя отделка									
Наружная отделка									
Печи									

Техническое описание внутридворовых сооружений

Наименование сооружений	Размер в метрах				Объем (м3)	Материал
	длина	ширина	площадь	высота или глубина		
1	2	3	4	5	6	7
-	-	-	-	-	-	-

Техническое описание отдельных частей строения
(подвалов, полуподвалов, мезонинов, мансард)

Наименование и назначение отдельных частей строения	Заглубление спланированной поверхности земли до пола подвала	Описание элементов					
		стены	перекрытия	полы	внутренняя отделка	крыша	дополнительные устройства
1	2	3	4	5	6	7	8
-	-	-	-	-	-	-	-

Техническое описание нежилых пристроек к основному строению

Наименование конструктивных элементов	Техническое описание конструктивных элементов	
1	2	
Фундамент		
Стены и перегородки		
Крыша		
Полы		
Перекрытия		
	окна	
	двери	
	внутренние	
	наружные	
Разные работы		
Итого:		
Фундамент		
Стены и перегородки		
Крыша		
Полы		
Перекрытия		
	окна	
	двери	
	внутренние	
	наружные	
Разные работы		
Итого:		
Фундамент		
Стены и перегородки		
Крыша		
Полы		
Перекрытия		
	окна	
	двери	
	внутренние	
	наружные	
Разные работы		
Итого:		

Исчисление площадей и объемов основной и отдельных частей строения
(подвалов, полуподвалов, мезонинов, мансард, крыш, пристроек и т.п.)

Наименование частей строения и пристроек	Формула для подсчета площадей по наружному обмеру	Площадь (м 2)	Высота (м)	Объем (м 3)	Наименование частей строения и пристроек	Формула для подсчета площадей по наружному обмеру	Площадь (м 2)	Высота (м)	Объем (м 3)
1	2	3	4	5	6	7	8	9	10
-	-	-	-	-	-	-	-	-	-

Заказчик **Койчуманов Таалайбек Раманкулович, 100001 Карагандинская область, город Караганда, район имени Казыбек би, улица Учётный квартал137, дом 349, квартира 6.**

(фамилия, имя, отчество (при наличии), подпись руководителя)

Место печати (далее – М.П.)

Авторский надзор **ТОО «Недвижимость.KZ-Company, директор Тусупбеков А.Д.**

(фамилия, имя, отчество (при наличии), подпись эксперта)

М.П.