Утвержден приказом
Министра по инвестициям и развитию
Республики Казахстан
от 24 апреля 2017 года № 234

Акт приемки объекта в эксплуатацию

"11" октября 2023 года

Заказчик: ТОО «Теміржолсу – Қостанай» , 110003, г. Костанай, пр-т Аль - Фараби, 158/5, тел. 90-15-80, БИН 040340002310

фамилия, имя, отчество (при его наличии) ИИН, телефон – для физических лиц, наименование организации – для юридических лиц, БИН, телефон, почтовый индекс, область, город, район, населенный пункт, наименование улицы, номер дома/здания (стационарного помещения)

на основании:

Декларации о соответствии (прилагается) от 11 октября 2023г.
ТОО «Пан-Строй» , директор Потапов Алексей Николаевич , 110003 Республика Казахстан, Костанайская область, Костанай Г.А., г.Костанай, ул.Речная, 64, тел.+7 (777) 635-6989, БИН 110240005208

(дата подписания декларации, наименование подрядной (генподрядной) организации, фамилия, имя, отчество (при его наличии) руководителя, юридический адрес, БИН, телефон.)

Заключения о качестве строительно-монтажных работ (прилагается) от 11 октября 2023г.
ТОО "QORGAN PRO" директор Калиев Нуржан Тлеккабылович , эксперт технического надзора Кадимов Нурболат Латифович KZ81VJE00065184; KZ54VJE00065185;KZ86VJE00065870 от 30.04.2021г.,27.05.2021г., БИН 19014003157,тел.: +7 (771) 121-3131

(дата подписания заключения, наименование организации, фамилия, имя, отчество (при его наличии) экспертов технического надзора, № и дата получения аттестатов, БИН, телефон при наличии)

Заключения о соответствии выполненных работ проекту (прилагается) от 11 октября 2023г.
ТОО «ЭНЕРГОИНФОРМПРОЕКТ» директор Хлебников Сергей Иванович, эксперт авторского надзора Жакенов Нурлыбек Абдрахманович, № KZ47VJE00073071 от 17.03.2022 г., № KZ75VJE00055398 от 18.06.2020 г., БИН 051040003947, тел.87015263032,

(дата подписания заключения, наименование организации, фамилия, имя, отчество (при его наличии) экспертов авторского надзора, № и дата получения аттестатов, БИН, телефон при наличии)

произведя осмотр готовности предъявленного подрядчиком (генеральным подрядчиком) к приемке в эксплуатацию объекта: «Капитальный ремонт магистрально- распределительного водопровода инв. №30118, расположенный в г. Костанай от ВНБ вдоль ул. Перронной, участок от «ВК» ВНБ до «ВК» восстановительный поезд», капитальный ремонт, II нормальный, технически не сложный.

(наименование объекта, вид строительства (новое, расширение, реконструкция, техническое перевооружение, модернизация, капитальный ремонт), уровень ответственности, техническая и технологическая сложность объекта по адресу :
Костанайская область, Костанай Г.А., г. Костанай, пр. Аль - Фараби , 158/5,

(область, район, населенный пункт, микрорайон, квартал, улица, номер дома (корпуса)

проверив комплектность исполнительной технической документации, в том числе посредством электронного модуля исполнительной технической документации "__"_____20__ года, дата ознакомления подтверждает что:

1. Строительство объекта осуществлено на основании:

1) правоустанавливающего документа на земельный участок: решение специализированного межрайонного экономического суда Костанайской области от «03» июня 2011 года, № б/н ;

(документ, подтверждающий наступление юридических фактов (юридических составов), на основании которых возникают, изменяются или прекращаются права на земельный участок, в том числе договоры, решения судов, правовые акты исполнительных органов, свидетельство о праве на наследство, передаточный акт или разделительный баланс при реорганизации негосударственных юридических лиц, владеющих земельным участком на праве собственности или выкупивших право временного возмездного землепользования (аренды).

либо решения о реконструкции (перепланировке, переоборудовании) помещений (отдельных частей) существующих зданий Постановление акимата города Костаная, Костанайской области от 29.04.2014 года № 981;

(наименование органа вынесшего решение)

2) талона о приеме уведомления о начале строительно-монтажных работ
ГУ "Управление государственного архитектурно-строительного контроля акимата Костанайской области", 11.09.2023г., KZ93REA00351014,

(наименование органа принявшего уведомление, дата и № принятия талона)

3) проекта (проектно-сметной документации) ТОО «ЭНЕРГОИНФОРМПРОЕКТ», № 09.07-20-НВ

(наименование проектной организации, номер проекта)

утвержденного(й)
ТОО «Теміржолсу – Қостанай» приказом № 290 от 11.07. 2023г.

(наименование организации утвердившей (переутвердившей) проект и дата утверждения)

2. Строительно-монтажные работы осуществлены в сроки:
начало работ "12" июля 2023 года;
окончание работ "10" октября 2023 года;
при продолжительности строительства, месяц: по норме или по проекту организации строительства, месяц: 2 (два); фактически, месяц: 3 (три);

3. Объект (комплекс) имеет следующие основные технико-экономические показатели
(мощность, производительность, производственная площадь, протяженность, вместимость, объем, пропускная способность , провозная способность, число рабочих мест и тому подобное, заполняется по всем объектам (кроме жилых домов) в единицах измерения соответственно целевой продукции или основным видам услуг):

Мощность, производительность и так далее	Единица измерения	По проекту		Фактически	
		Общая (с учетом ранее принятых)	в том числе пускового комплекса или очереди	Общая (с учетом ранее принятых)	в том числе пускового комплекса или очереди
Магистрально-распределительная сеть					
Труба ПЭ100 SDR17 Ø200х11.9 мм	метр	655		687,6	
Труба ПЭ100 SDR17 Ø63х3,8 мм	метр	29		29	
Колодцы водопроводные прямоугольные 2000х3000 мм	шт.	1		1	
Колодцы водопроводные из сборных железобетонных элементов Ø1500 мм	шт.	3		3	
Пожарные гидранты	шт.	3		3	

Выпуск продукции (оказания услуг), предусмотренной проектом в объеме, соответствующем нормам освоения проектных мощностей в начальный период _____;

факт начала выпуска продукции с указанием объема

Жилой дом имеет следующие показатели:

Показатели	Единица измерения	По проекту	Фактически
Общая площадь	метр в квадрате (далее – м2)		
Число этажей	этаж		
Общий строительный объем	метр в кубе (далее – м3)		
В том числе подземной части	м3		
Площадь встроенных, встроено- пристроенных и пристроенных помещений	м2		

Показатели	По проекту			Фактически		
	число квартир	площадь квартир, м2		число квартир	площадь квартир, м2	
		общая	жилая		общая	жилая
Всего квартир, в том числе: однокомнатных двухкомнатных трехкомнатных четырехкомнатных и более						

4. Технологические и архитектурно-строительные решения по объекту характеризуются следующими данными: Капитальный ремонт магистрально-распределительного водопровода Ø200 мм.
Монтаж сети водопровода выполнен из напорных полиэтиленовых труб ПЭ100 SDR17 Ø200х11,9 мм, Ø 63х3,8 мм, питьевая по ГОСТ 18599-2001. Прокладка водопроводной сети под усовершенствованными покрытиями, выполнена бестраншейным способом - методом горизонтально-направленного бурения (ГНБ).
На участках от ВС - до УП1, от УП3 до ПГ-2, от ВС-3 до УП7 выполнена прокладка открытым способом с глубиной заложения согласно продольного профиля. На участке между колодцами ВС-3 и ВС-5 водопровод Ø63 мм проложен методом «труба в трубе». Смотровые колодцы на сети: круглые Ø1500 мм из сборных железобетонных элементов- 3 шт. и прямоугольные размером 3000 х 2000 мм-1 шт. по т.п. 901-09-11.84, тип - для сухих грунтов
Наружное пожаротушение предусмотрено от пожарных гидрантов Ø125 мм, Н-2250 мм- 2 шт., Ø125 мм, Н-2750 мм- 1 шт, На фасаде зданий предусмотрена установка типовых (согласно СТ РК ГОСТ Р 12.4.026 - 2002 «Цвета сигнальные, знаки безопасности и разметка сигнальная») указателей местонахождения пожарных водоисточников.
Места пересечения водопровода с существующей канализацией и под проезжей частью проложены в футлярах из ПЭ труб SDR17 Ø450х26,7 мм, техническая ГОСТ 18599-2001. Стальные элементы в колодцах покрыты эмалью ХС -759 за два раза по грунтовке ХС -010. Выполнена разборка и восстановление асфальтобетонного покрытия.

(краткие технические характеристики по особенностям его размещения, по основным материалам и конструкциям, инженерному и технологическому оборудованию)

5. На объекте установлено предусмотренное проектом оборудование в количестве согласно актам о его приемке после индивидуального испытания и комплексного опробования;

6. Наружные инженерные коммуникации (холодное и горячее водоснабжение, канализация, теплоснабжение, газоснабжение, электроснабжение и связь) обеспечивают нормальную эксплуатацию объекта (здания, сооружения, помещения) и приняты городскими эксплуатационными организациями;

7. Сметная стоимость по утвержденному проекту (проектной - сметной документации):
всего 54473,0 тысяч тенге, в том числе строительно-монтажных работ 44603,0 тысяч тенге, оборудования, инструмента и инвентаря _____ тысяч тенге;

8. Сметная стоимость основных фондов, принимаемых в эксплуатацию 43995,891 тысяч тенге , в том числе: стоимость строительно-монтажных работ 41034,991 тысяч тенге;

стоимость оборудования, инструмента и инвентаря _____ тысяч тенге;

9. Доля местного содержания предусмотрена в проектно-сметной документации _____% и фактически применено 89,5% (на объектах, финансируемых за счет государственных инвестиций и средств квазигосударственного сектора);

10. Класс энергоэффективности здания _____;

11. Объект построен в соответствии с утвержденным проектом (проектно-сметной документацией) и требованиями государственных нормативных документов в области архитектуры, градостроительства и строительства.

РЕШИЛ: «Капитальный ремонт магистрально-распределительного водопровода инв. №30118, расположенный в г. Костанай от ВНБ вдоль ул. Перронной, участок от «ВК» ВНБ до «ВК» восстановительный поезд».

наименование объекта (комплекса)

Принять в эксплуатацию.

Заказчик: ТОО «Теміржолсу-Қостанай» директор Танкебаев К.Д. _____;

фамилия, имя, отчество (при его наличии), подпись руководителя

Место печати (при наличии)

Технический надзор:

1) аттестованный (-ые) эксперт (-ы) _____,

фамилия, имя, отчество (при его наличии) эксперта, специализация аттестата, подпись, дата

Место печати (при наличии)

2) аккредитованная организация ТОО "QORGAN PRO" директор Калиев Нуржан Тлеккабылович _____;

(наименование организации) имеющей в своем составе аттестованного (-ых) эксперта (-ов), фамилия, имя, отчество (при его наличии) руководителя, подпись, дата

Место печати (при наличии)

Кадимов Нурболат Латифович по объектам второго и третьего уровней ответственности – в части инженерных сетей, несущих и ограждающих конструкций, технологического оборудования _____;

(фамилия, имя, отчество (при его наличии) эксперта, специализация аттестата), подпись, дата

Место печати (при наличии)

Авторский надзор:

1) разработчик проекта ТОО «ЭНЕРГОИНФОРМПРОЕКТ», директор Хлебников Сергей Иванович _____;

(наименование организации, фамилия, имя, отчество (при его наличии), должность), подпись, дата)

Место печати (при наличии)

2) организация _____,

(наименование организации) имеющей в своем составе аттестованного (-ых) эксперта (-ов), фамилия, имя, отчество (при его наличии) руководителя, подпись, дата

Место печати (при наличии)

_____.

(фамилия, имя, отчество (при его наличии) эксперта, специализация аттестата), подпись, дата

Место печати (при наличии)

3) аттестованный (-ые) эксперт (-ы) _____ _____.

(фамилия, имя, отчество (при его наличии) эксперта, специализация аттестата), подпись, дата

Место печати (при наличии)

Подрядчик (генеральный подрядчик) ТОО «Пан-Строй» , директор Потапов Алексей Николаевич _____

(фамилия, имя, отчество (при его наличии), подпись руководителя)

Место печати (при наличии)

Приложение 13 к акту приемки
объекта в эксплуатацию

Технические характеристики объекта (сети, водоводы, коллекторы и тому подобное)

№ п/п	Наименование	Единицы измерения	Количество, протяженность	Примечание
1	2	3	4	5
Водопровод				
1	Водоводы (общая протяженность)	м		
	1) из стальных труб	м		
	2) из чугунных труб	м		
	3) из асбестоцементных труб	м		
	4) из железобетонных труб	м		
	5)	м		
2	Распределительная сеть (общая протяженность)	м	716,6	
	1) из стальных труб	м		
	2) из чугунных труб	м		
	3) из асбестоцементных труб	м		
	4) из полиэтиленовых труб ПЭ100 SDR17 Ø200х11.9 мм ПЭ100 SDR17 Ø63х3,8 мм	 м м	 687,6 29	
	5)			
3	Прочие устройства			
	Смотровой колодец	шт		
	Задвижка d-50	шт	2	
	" d-100	шт	3	
	" d-200	шт	5	
	Вентили d-25	шт	1	
	" d-32	шт	2	
	" d-	шт		
	Кран d-	шт		
	" d-	шт		
	" d-	шт		
	Гидрант	шт	3	
	Водопроводный ввод	шт		
	Водоразборная колонка	шт		
	Водопроводный колодец	шт	4	
	Стальной футляр	шт		
	Питьевой фонтанчик	шт		
Канализация				
1	Коллекторы (общая протяженность)	м		
	1) из керамических труб	м		
	2) из чугунных труб	м		
	3) из бетонных труб	м		
	4) из асбестоцементных труб	м		
	5) из железобетонных труб	м		
	6)	м		
	7)	м		
2	Канализационная сеть (общая протяженность)	м		
	1) из керамических труб	м		
	2) из чугунных труб	м		
	3) из бетонных труб	м		
	4) из асбестоцементных труб	м		
	5) из железобетонных труб	м		
	6)	м		

3	Прочие устройства			
	Смотровой колодец	шт		
	Выпуск	шт		

Горизонтальный разрез колодца (ПГ-1; ПГ-2; ПГ-4; № 3)

Масштаб 1:500

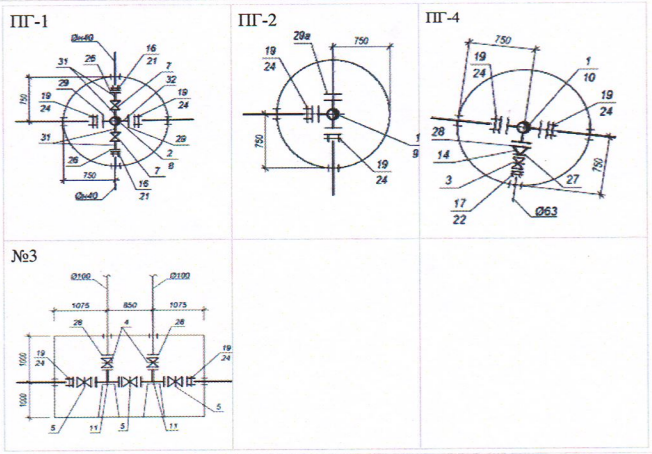

Вертикальный разрез колодца (ПГ-1; ПГ-2; ПГ-4; №3)

Масштаб 1:500

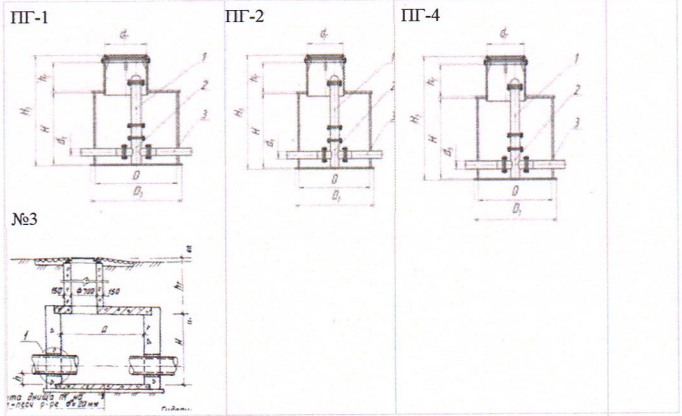

Спецификация

№ п/п	Наименование	Марка	Материал	Диаметр (мм) (размеры)	Количество	Примечание
1	Круглый водопроводный колодец (ПГ-1)	В-1	сборные железобетонные элементы	1500	1	
2	Круглый водопроводный колодец (ПГ-2)	В-1	сборные железобетонные элементы	1500	1	
3	Круглый водопроводный колодец (ПГ-4)	В-1	сборные железобетонные элементы	1500	1	
4	Прямоугольный водопроводный колодец (№ 3)	В-1	сборные железобетонные элементы, монолитные	3000*2000	1	
5	труба	ПЭ100 SDR17	полиэтилен	Ø200х11.9 мм	687,6	
6	труба	ПЭ100 SDR17	полиэтилен	Ø63х3,8 мм	29	

Схема привязки колодца к постоянным точкам-ориентирам

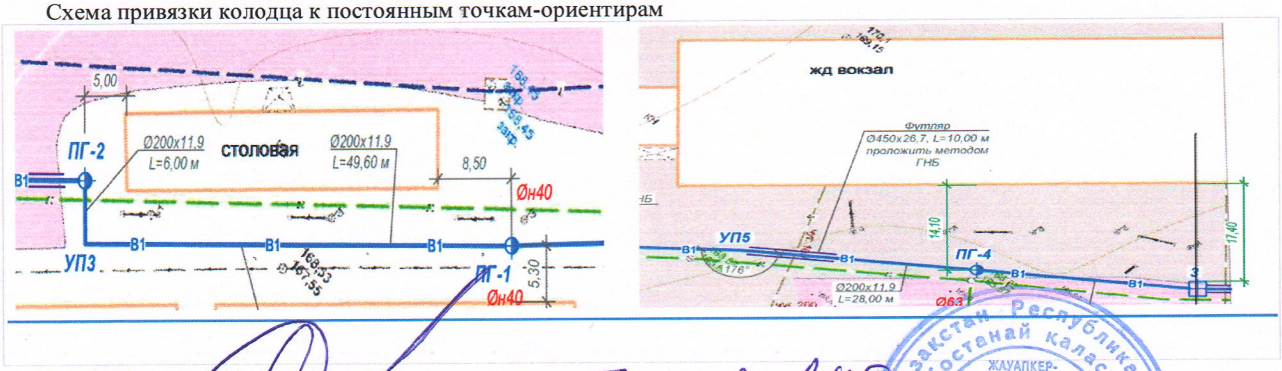

Заказчик Талкеваев К.Д.

фамилия, имя, отчество (при его наличии), подпись руководителя

Место печати (при наличии)

Авторский надзор Жакенов И.А.

фамилия, имя, отчество (при его наличии), подпись эксперта

Место печати (при наличии)