ТОО "STROYCONSALTING"

Государственная лицензия 20013489

Рабочий проект

Строительство многофункционального спортивной зал в поселке Макат Макатского района

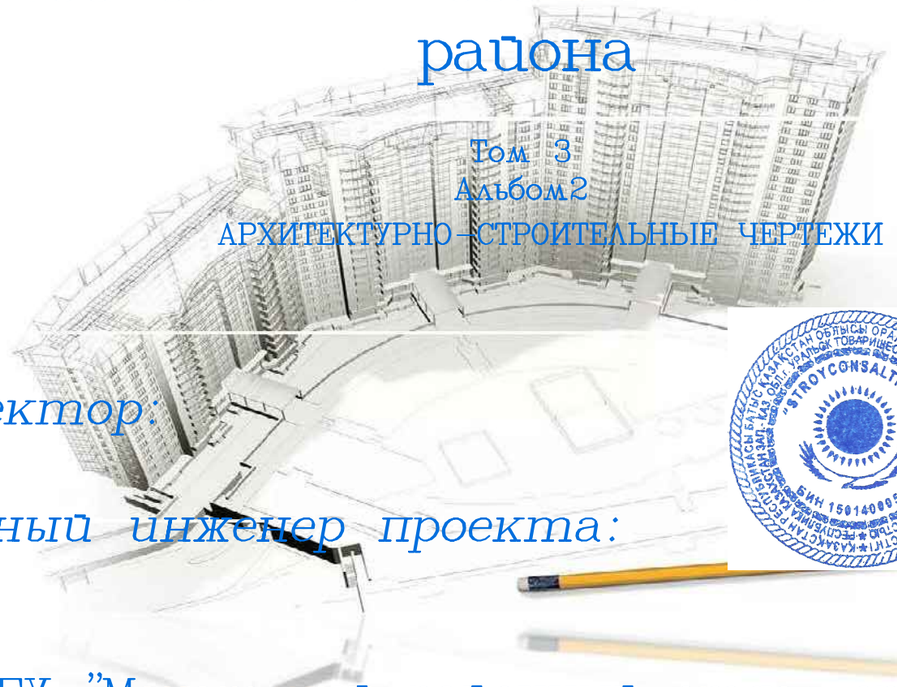

Том 3

Альбом 2

АРХИТЕКТУРНО-СТРОИТЕЛЬНЫЕ ЧЕРТЕЖИ

Директор: Кусайнова Д.А.

Главный инженер проекта: Утежанов А.М.

Заказчик: ГУ "Макатский районный отдел строительства"

Уральск – 2022 г.

ВЕДОМОСТЬ РАБОЧИХ ЧЕРТЕЖЕЙ ОСНОВНОГО КОМПЛЕКТА МАРКИ АС

N n/n	НАИМЕНОВАНИЕ	ПРИМЕЧАНИЕ
1	Общие данные (Начало)	
2	Общие данные (Окончание)	
3	План 1-го этажа М1:100	
4	План 2-го этажа М1:100	
5	Фасады М1:100	
6	Фасады М1:100	
7	Разрезы М1:100	
8	План кровли М1:100	
9	План фундамента М 1:100	
10	План фундамента М 1:100	
11	План фундамента М 1:100	
12	Развертки М 1:100	
13	Сечение фундамента М 1:100	
14	Фундамент Ф-1 М 1:20	
15	Фундамент Ф-2 М1:20	
16	Фундамент Ф-3 М1:20	
17	Фундамент Ф-4 М1:20	
18	Фундамент Ф-5 М1:20	
19	Фундамент Ф-6 М1:20	
19.1	План мон.пояса М1:100	
20	Отделочный план первого этажа М1:100	
21	Отделочный план второго этажа М1:100	
22	Спецификация заполнения проемов. Ведомость внутренней отделки помещений.	
23	Расположение витражей	
24	Стеновые сэндвич панели	
25	Стеновые сэндвич панели	
26	Кровельные сэндвич панели	
27	План перекрытия	
28	Монолитная лестничная площадка М1:20	
29	Лестница М1:50	
30	Трибуна М1:100	
31	Пандус.Крыльцо	
32	Крыльцо	

КОНСТРУКТИВНЫЕ РЕШЕНИЯ:

Проектируемое здание двухэтажное, с размерами в осях 83,15х42,0м;
Высота первого этажа от пола до пола -4,0 м;
Высота второго этажа от пола до потолка - 4,0 м;
Высота спортзала - 8,0м;
Фундаменты - фундаментная плита железобетонная толщиной 500мм, марка бетона - бетон кл С16 /20, морозостойкость F100, водонепроницаемость W10;
Бетонная подготовка - марка бетона - бетон кл С8 /10, морозостойкость F100, водонепроницаемость W8;
Щебеночная подготовка - щебень пропитанный битумом М800,коэф.уплотнения -1,25;
Под металлическими колоннами предусмотрено подколонник из железобетона, марка бетона -бетон кл С16 /20;
Между подколонниками заполнение из ФБС блоков;
Стены наружные - сэндвич панели стеновые толщиной 150мм по ТУ 5804-001-14715694-06;
Крыша - двухскатная;
Кровля - сэндвич панель кровельная толщиной 150мм по ТУ 5761-007-01395087-01;
Ферма - металлическая из профильной трубы;
Перекрытие - железобетонная сборная плита по ГОСТу 9561-91;
Колонна - металлический двутавр по ГОСТу 26020-83 и металлическая профтруба по ГОСТу 30245-2003;
Оконные рамы и переплеты - пластиковые двухкамерные;
Двери наружные - металлические утепленные, остекленные;
Пол - керамическая плитка, линолеум и покрытие спортивное TARKETT OMNISPORTS EXCEL (спортзал);
Перемычка - железобетонная по ГОСТ 948-2016;
Цоколь - плитка керамогранит;
Отмостка - бетонная, марка бетона - бетон к С12 /15;

ТЕХНИКО-ЭКОНОМИЧЕСКИЕ ПОКАЗАТЕЛИ

	Наименование	Ед.изм	Количество
1	Площадь застройки:	м2	3879,07
2	Общая площадь помещений:	м2	3873,76
3	Строительный объем	м3	27164,745

Проект разработан в соответствии с действующими на территории Республики Казахстан государственными нормами, правилами и стандартами и обеспечивает безопасную для жизни и здоровья людей эксплуатацию объекта при соблюдении мероприятий предусмотренных рабочими чертежами.

Главный инженер проекта *Утежанов А.М.*

ВЗАМ. ИНВ. N° | ПОДП. И ДАТА | ИНВ. N° ПОДЛ.

Изм.	Кол.уч	Лист	№док	Подпись	Дата
ГИП		Утежанов			
Разраб.		Тлегенов			
Н. контр.		Шукеев			
Проверил		Утежанов			

2022-11-17-АС

Строительство много функционального спортивной зал в поселке Макат Макатского района

Спортзал

Стадия	Лист	Листов
РП	1	

Общие данные(начало)

ТОО "STROYCONSALTING" г. Уральск

Формат А3

ВЕДОМОСТЬ ССЫЛОЧНЫХ И ПРИЛАГАЕМЫХ ДОКУМЕНТОВ

Обозначение	Наименование	Примечание
	ССЫЛОЧНЫЕ ДОКУМЕНТЫ	
ГОСТ 5781-82	АРМАТУРА СТЕРЖНЕВАЯ	
ГОСТ 23279-85	СЕТКИ АРМАТУРНЫЕ СВАРНЫЕ ДЛЯ Ж/Б КОНСТРУКЦИЙ	
ГОСТ 5781-82*	СТАЛЬ ГОРЯЧЕКАТАННАЯ ДЛЯ АРМИРОВАНИЯ ЖЕЛЕЗОБЕТОННЫХ КОНСТРУКЦИЙ	
ГОСТ 30674-99	БЛОКИ ОКОННЫЕ ИЗ ПОЛИВИНИЛХЛОРИДНЫХ ПРОФИЛЕЙ	
СНиП РК 5.01-02-2013	ЗЕМЛЯНЫЕ СООРУЖЕНИЯ, ОСНОВАНИЯ И ФУНДАМЕНТЫ	
СНиП РК 5.03-34-2005	Бетонные и железобетонные конструкции	

Общие указания

Климатические условия района расположения объекта Атырауской области, следующие:
-средняя годовая температура воздуха - 14,9°С;
-Среднемесячная температура самого холодного месяца (январь) - 25,8оС, самого теплого месяца (июль) +35,1°С;
-температура воздуха наиболее холодных суток обеспеченностью 0,92 -27°С, наиболее холодной пятидневки, обеспеченностью 0,92 -22°С;
-средняя максимальная температура воздуха наиболее теплого месяца 25°С;
-Среднегодовая относительная влажность воздуха - 59%;

Антикоррозийные мероприятия

Антикоррозийную защиту стальных анкерных и сварных соединений следует выполнять в соответствии с требованиями СНИП РК 2.01-01-2013 "Защита строительных конструкций от коррозии".
Все металлические элементы покрыть эмалью ПФ 170 по ГОСТ 926-82 за 2 раза по грунтовке ГФ-021
Все бетонные и железобетонные конструкции ниже отм. 0.000 выполнять из бетона на сульфатостойком цементе . Все бетонные поверхности соприкасающиеся с грунтом обмазать горячим битумом за 2 раза.
В основании фундаментов выполнить бетонную подготовку 100мм.
Сварку металлических конструкций вести электродами Э42 ГОСТ 9467-75.

Указания по производству работ

Все работы выполнять в полном соответствии с требованиями СНиП РК 5.01-02-2013 "Основания зданий и сооружений", СНиП РК 5.03-07-2013 "Несущие и ограждающие конструкции", СНиП РК 2.04-108-2014 "Изоляционные и отделочные покрытия", СНиП РК 2.01-01-2013 "Защита строительных конструкций от коррозии". При производстве работ обеспечить их высокое качество с применением высококачественных материалов.

Мероприятия по охране окружающей среды.

Здание домкультуры отрицательного воздействия на окружающую среду не оказывает, вредных выбросов в атмосферу нет. Сточные воды отводятся в проектируемый септик. Сброс сточных вод в водоемы отсутствует. Излишний строительный грунт вывозится в места, специально для это предусмотреные, мусор - на свалку.

Противопожарные мероприятия

Протовопожарные мероприятия в проекте выполнены в соответствии с требованиями СНиП РК 2.02-01-2019 "Пожарная безопасность зданий и сооружений".

ВЗАМ. ИНВ. N° | ПОДП. И ДАТА | ИНВ. N° ПОДЛ.

Изм.	Кол.уч	Лист	№док	Подпись	Дата	2022-11-17-АС			
						Строительство много функционального спортивной зал в поселке Макат Макатского района			
ГИП		Утежанов				Спортзал	Стадия	Лист	Листов
Разраб.		Тлегенов					РП	2	
Н. контр.		Шукеев				Общие данные(окончание)	ТОО "STROYCONSALTING" г. Уральск		
Проверил		Утежанов							

Формат А3

План первого этажа
М1:100

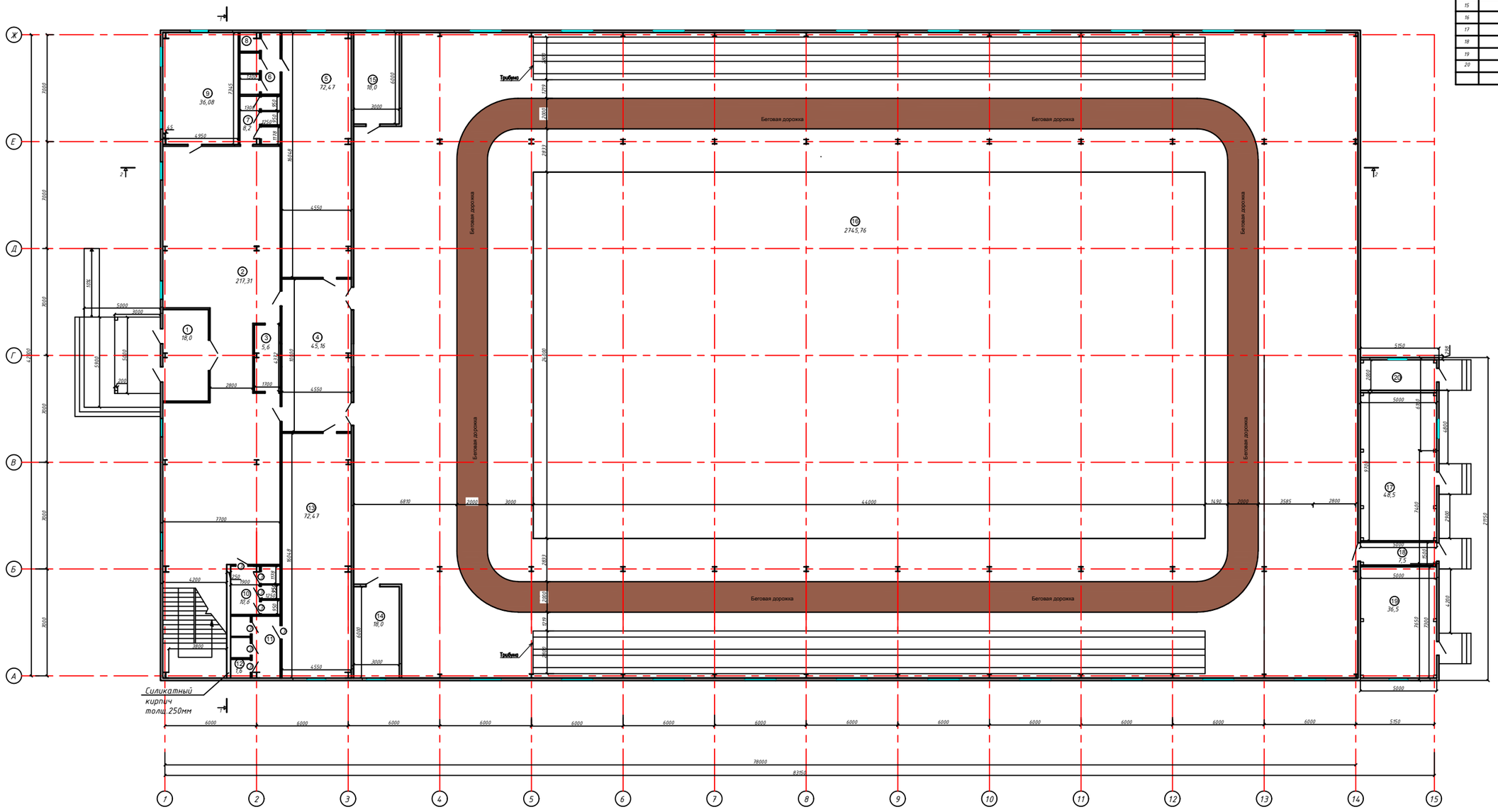

Экспликация помещений		
Номер помещения	Наименование	Площадь м2
1	Тамбур	18,00
2	Холл	217,31
3	Ресепшен	5,6
4	Холл	45,16
5	Муж.раздевалка	72,47
6	Душевая	8,90
7	Санузел	8,2
8	Санузел	1,5
9	Гардеробная	36,08
10	Санузел	10,6
11	Душевая	11,95
12	Санузел	1,6
13	Жен.раздевалка	72,47
14	Склад(Снарядная)	18,0
15	Тренерская	18,0
16	Зал	2745,76
17	Вентиляционная	48,5
18	Коридор	7,5
19	Котельная	36,5
20	Электрощитовая	9,98
	Итого	3394,06

						2022-11-17-АС	
						Строительство много функционального спортивной зал в поселке Макат Макатского района	
Изм.	Кол.уч.	Лист	№док.	Подпись	Дата		
ГИП		Утежанов				Стадия: РП	Лист: 3
Разраб.		Тлегенов					Листов:
Н. контр.		Шукеев				План первого этажа	ТОО "STROYCONSALTING" г. Уральск
Проверил		Утежанов					

Формат А1

План второго этажа
М1:100

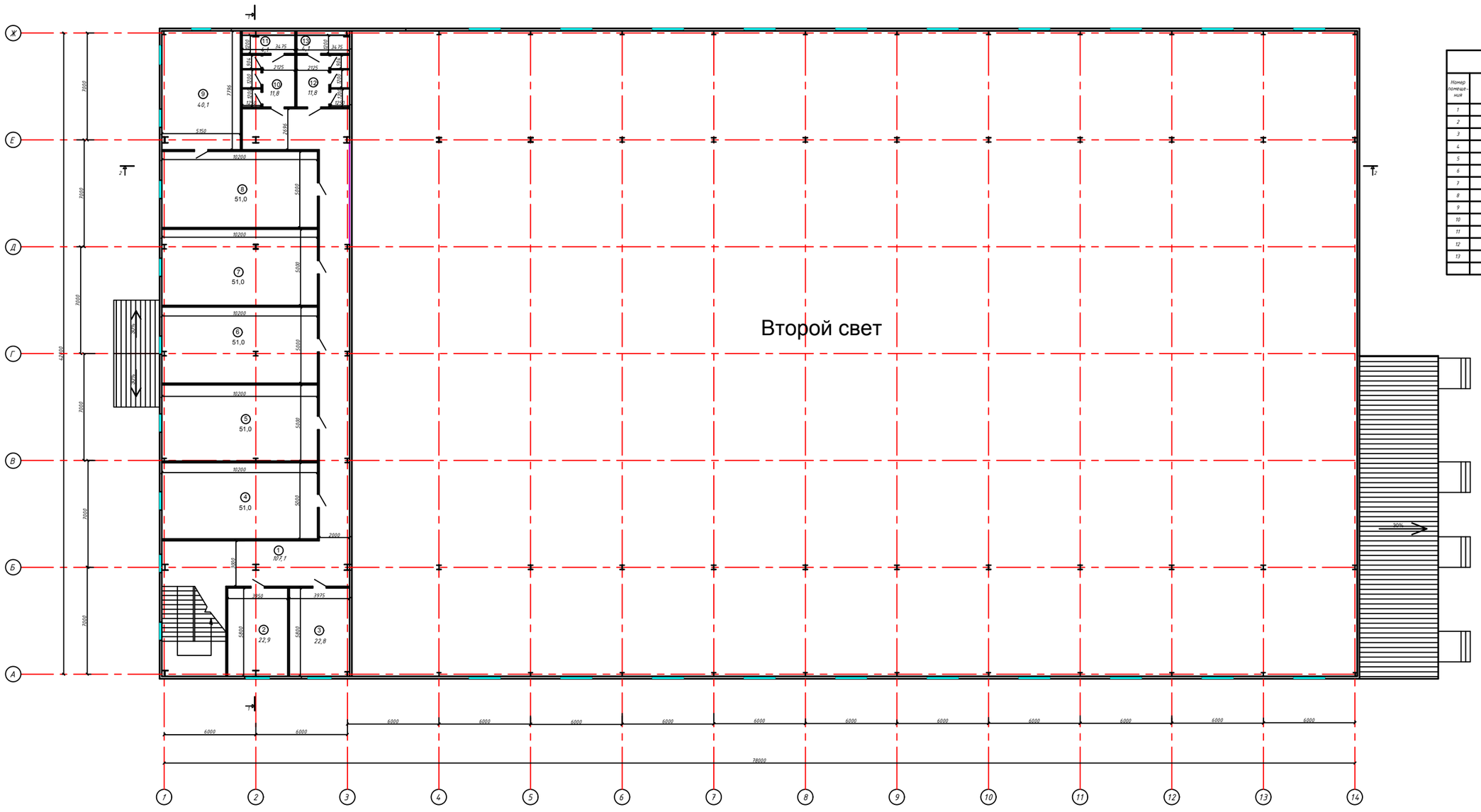

Экспликация помещений		
Номер помещения	Наименование	Площадь м2
1	Коридор	107,1
2	Кабинет	22,9
3	Кабинет	22,8
4	Комната	51,0
5	Комната	51,0
6	Комната	51,0
7	Комната	51,0
8	Комната	51,0
9	Комната	40,1
10	Жен.санузел	11,8
11	Душевая	4,1
12	Муж.санузел	11,8
13	Душевая	4,1
	Итого	479,7

						2022-11-17-АС	
Изм.	Кол.уч.	Лист	№док.	Подпись	Дата	Строительство много функционального спортивной зал в поселке Макат Макатского района	
ГИП	Утеганов					Стадия	Лист	Листов
Разраб.	Тлегенов					РП	4	
Н. контр.	Шукеев					План второго этажа	ТОО "STROYCONSALTING" г. Уральск	
Проверил	Утеганов							

Формат А1

План фасада 1-15
М1:100

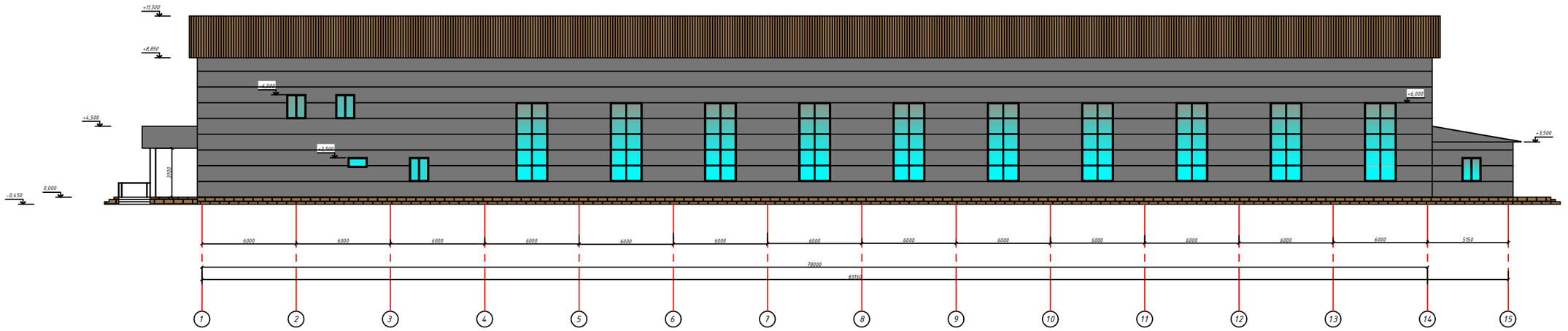

План фасада 15-1
М1:100

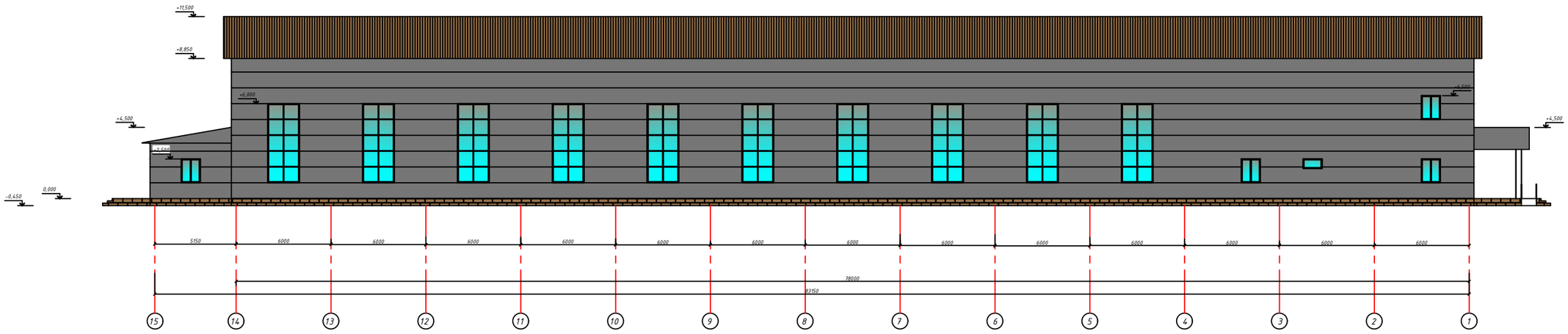

Ведомость отделки фасадов

Тип отделки	Элемент фасада	Отделка	Площадь м2	Цвет	Примечания
1	Стена	Сэндвич панель толщ 150мм	1928,63		
2	Цоколь	Плитка керамогранит	112,50		
3	Кровля	Сэндвич панель толщ 150мм	3563,595		

Изм.	Кол.уч.	Лист	№док.	Подпись	Дата
ГИП		Утежанов			
Разраб.		Тлегенов			
Н. контр.		Шукеев			
Проверил		Утежанов			

2022-11-17-АС

Строительство много функционального спортивной зал в поселке Макат Макатского района

Стадия	Лист	Листов
РП	5	

Фасады
М1:100

ТОО "STROYCONSALTING"
г. Уральск

Формат А1

План фасада Ё-А
М1:100

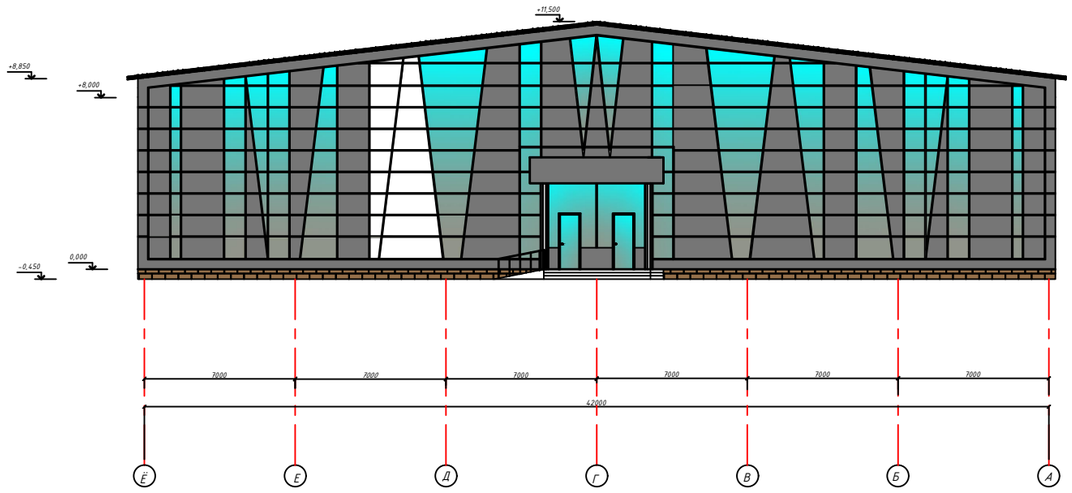

План фасада А-Ё
М1:100

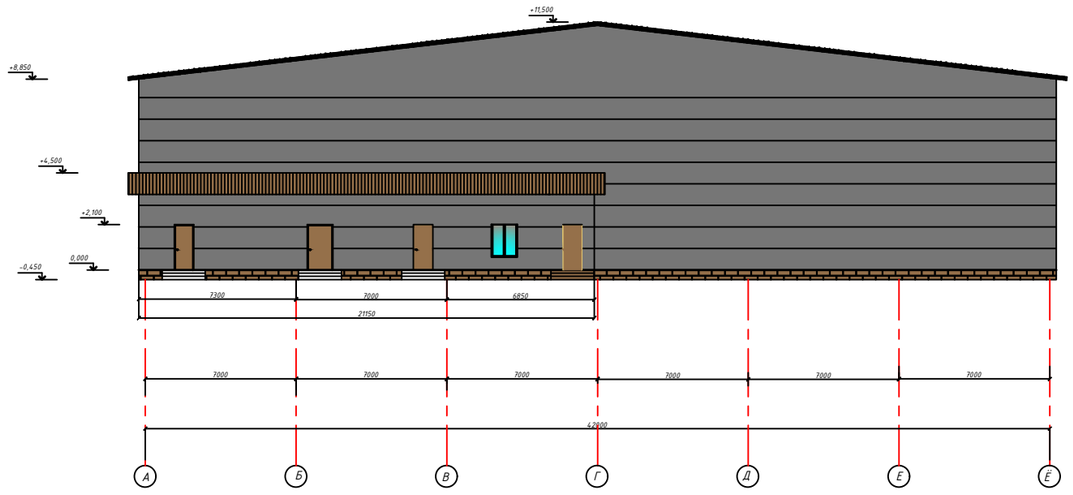

							2022-11-17-АС	
							Строительство много функционального спортивной зал в поселке Макат Макатского района	
Изм.	Кол.уч.	Лист	№док	Подпись	Дата			
							Стадия	Лист	Листов
ГИП		Утежанов					РП	6	
Разраб.		Тлегенов							
Н. контр.		Шукеев							
Проверил		Утежанов					Фасады М1:100	ТОО "STROYCONSALTING" г. Уральск	

Формат А1

Разрез 1-1
М1:100

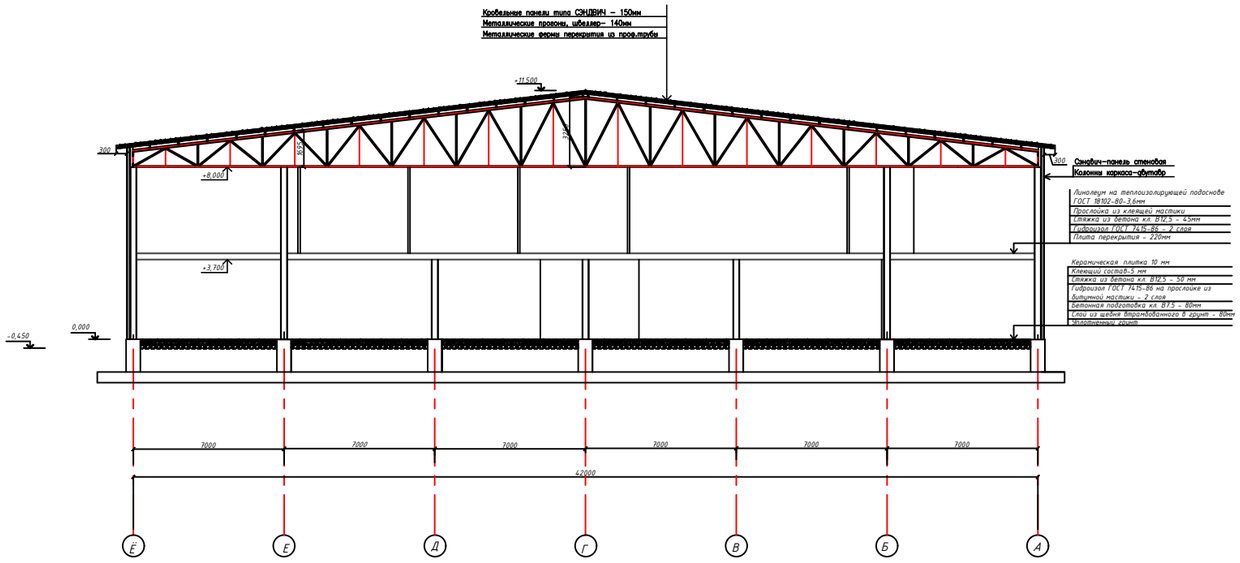

Разрез 2-2
М1:100

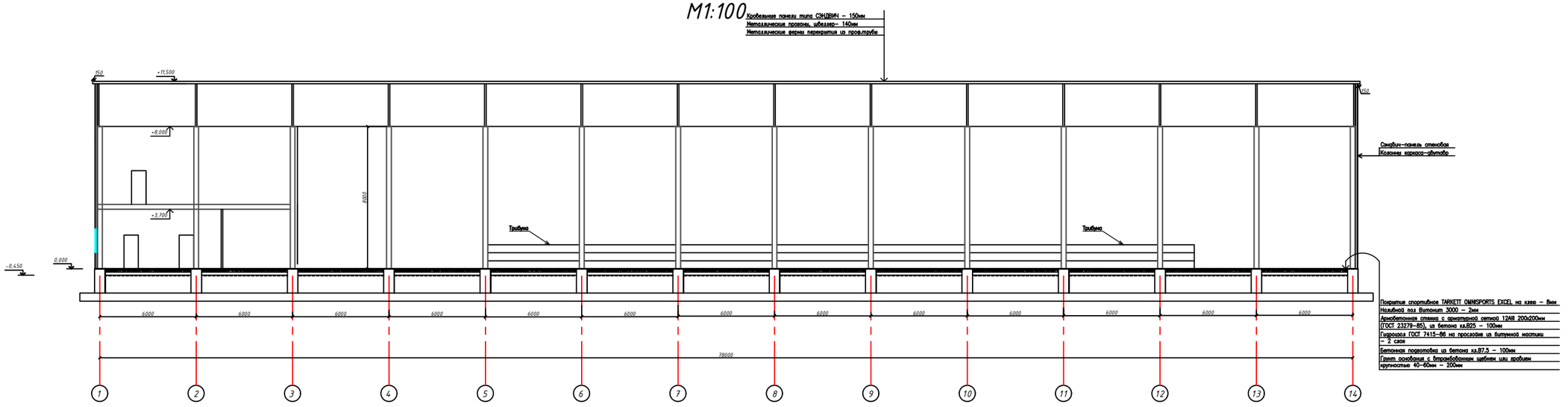

						2022-11-17-АС	
						Строительство много функционального спортивной зал в поселке Макат Макатского района	
Изм.	Кол.уч.	Лист	№док	Подпись	Дата		
ГИП		Утежанов				Стадия: РП	Лист: 7
Разраб.		Тлегенов					Листов:
Н. контр.		Шукеев					
Проверил		Утежанов				Разрезы М1:100	ТОО "STROYCONSALTING" г. Уральск

Формат А1

План кровли
М1:100

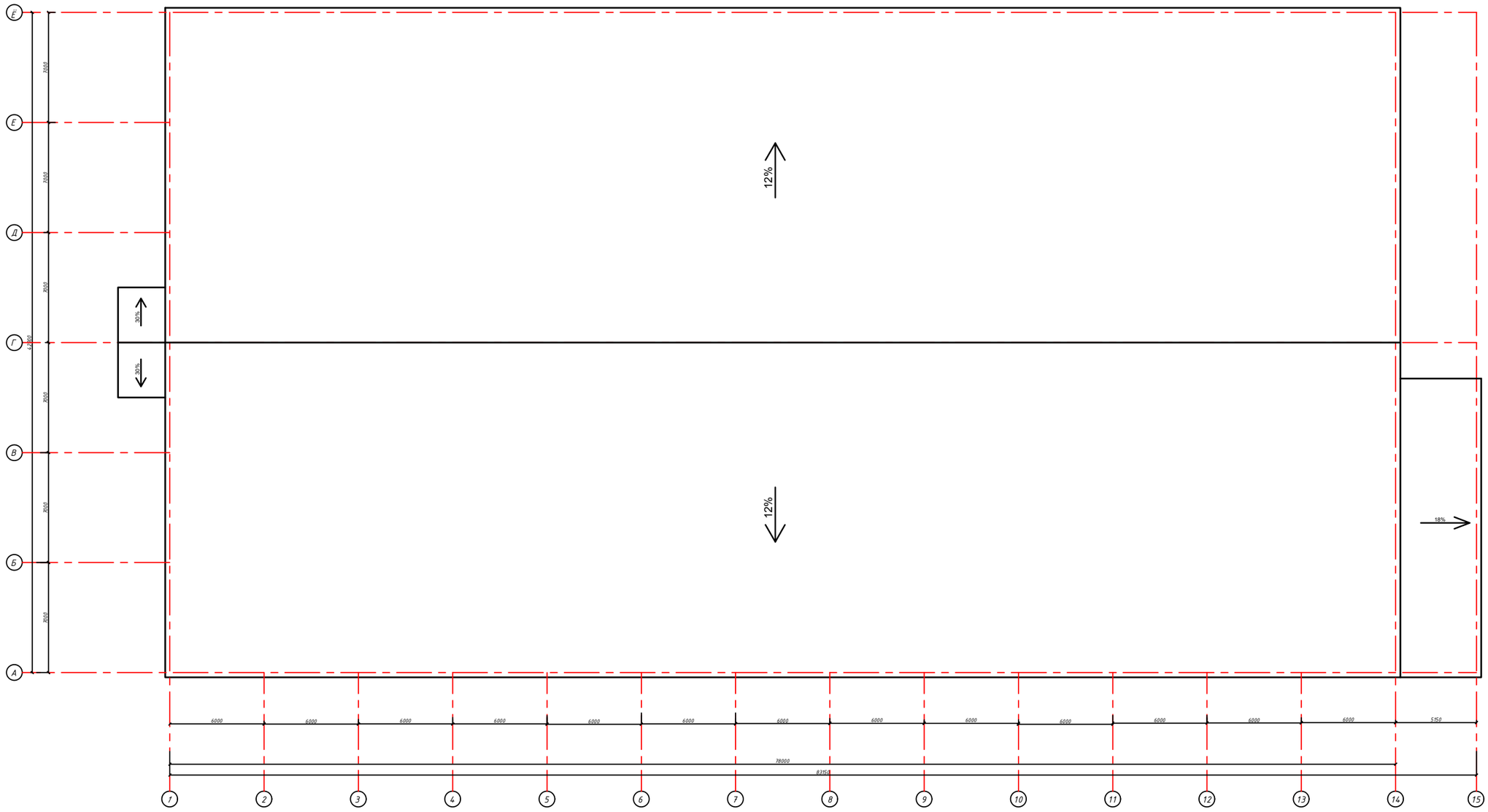

						2022-11-17-АС	
						Строительство много функционального спортивной зал в поселке Макат Макатского района	
Изм.	Кол.уч.	Лист	№док.	Подпись	Дата		
ГИП		Утежанов				Стадия: РП	Лист: 8 / Листов:
Разраб.		Тлеужанов					
Н. контр.		Шукеев				План кровли М1:100	ТОО "STROYCONSALTING" г. Уральск
Проверил		Утежанов					

Формат А1

План фундамента
М1:100

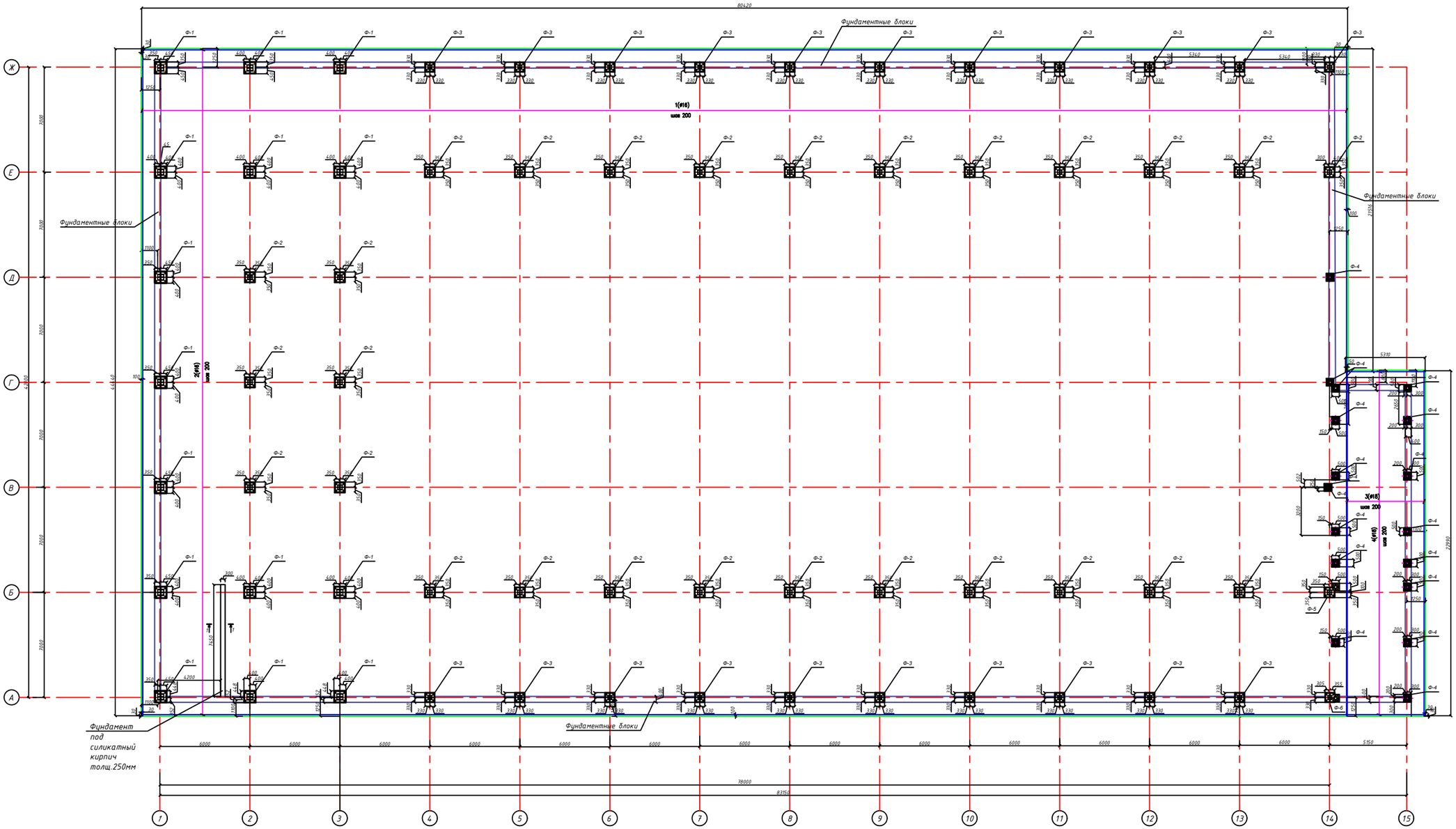

РАЗРЕЗ 1-1 М1:25

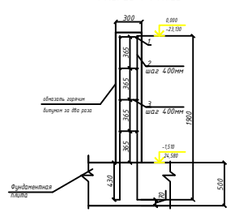

Спецификация элементов (разрез 1-1)

Позиция	Обозначение	Наименование		Кол-во	Масса ед. кг	Масса общ. кг
		Монолитный ж/б пояс				
1	ГОСТ 34028-2016	Ф10 AIII	пог. м	59,2	0,617	
2	ГОСТ 34028-2016	Ф10 AIII L=1900мм	шт.	38	1,17	
3	ГОСТ 34028-2016	Ф10 AIII L=220мм	шт.	76	0,14	
4		Бетон кл.В15, F100, W2	м³	3,4.0		
5	Обмазочная гидроизоляция	Горячий битум	м²	45,0		

							2022-11-17-АС	
							Строительство много функционального спортивной зал в поселке Макат Макатского района	
Изм.	Кол.уч.	Лист	№док.	Подпись	Дата			
ГИП		Утежанов					Стадия	Лист	Листов
Разраб.		Тлегенов					РП	9	
Н. контр.		Шукеев							
Проверил		Утежанов					План фундамента М1:100	ТОО "STROYCONSALTING" г. Уральск	

Формат А1

План фундамента
М1:100

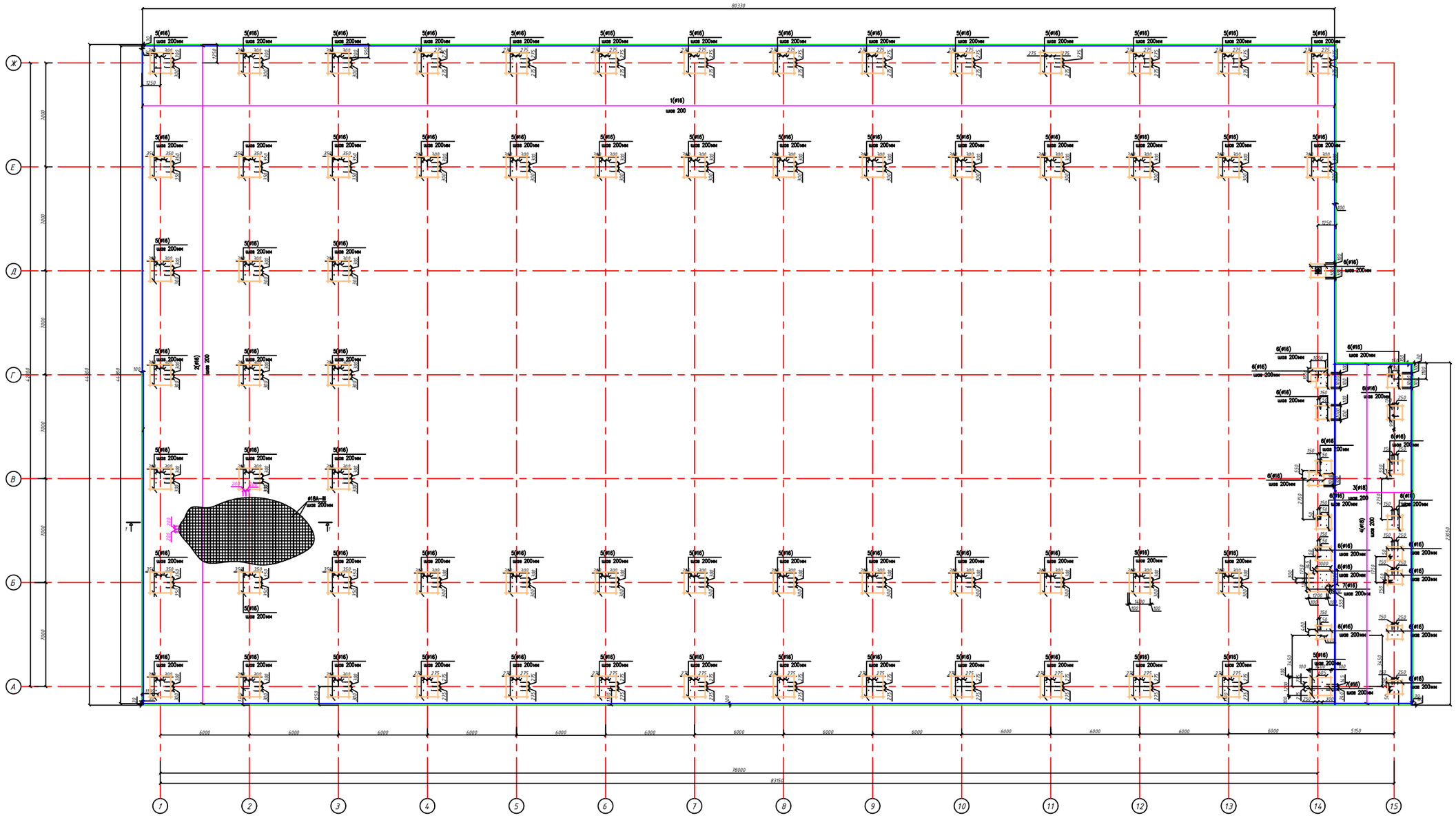

Спецификация

Марка поз.	Обозначение	Наименование	Кол.	Масса ед.кг	Примеч.
		Нижняя сетка			
1	ГОСТ 34028-2016	Ф18А-III L=44440мм	402	88,880	
2	ГОСТ 34028-2016	Ф18А-III L=80420мм	223	160,840	
3	ГОСТ 34028-2016	Ф18А-III L=22990мм	27	46,0	
4	ГОСТ 34028-2016	Ф18А-III L=5310мм	115	10,62	
		Дополнительная арматура			
5		Ф16А-III L=1800	1015	2,520	
6		Ф16А-III L=1200	200	1,90	
7		Ф16А-III L=1400	22	2,2	
		Материалы			
	фундамент	бетон кл С16/20 F100, W10			1850,2м3
	подготовка	бетон кл С8/10 F100, W8			344,10м3
	подготовка	щебень пропитанный битумом М800,коэф.уплотнения -1,25			370,0м3
		Гидроизоляция			
	Обмазочная гидроизоляция	Горячий битум 2 слоя м²	3948,0		

РАЗРЕЗ 1-1 М1:10

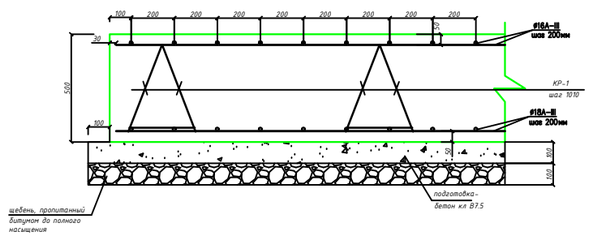

							2022-11-17-АС
							Строительство много функционального спортивной зал в поселке Макат Макатского района
Изм.	Кол.уч.	Лист	№док.	Подпись	Дата		
ГИП		Утежанов				Стадия: РП	Лист: 10	Листов:
Разраб.		Тлегенов					
Н. контр.		Шукеев					
Проверил		Утежанов				Схема расположения нижней сетки фундаментной плиты	ТОО "STROYCONSALTING" г. Уральск

Формат А1

План фундамента
М1:100

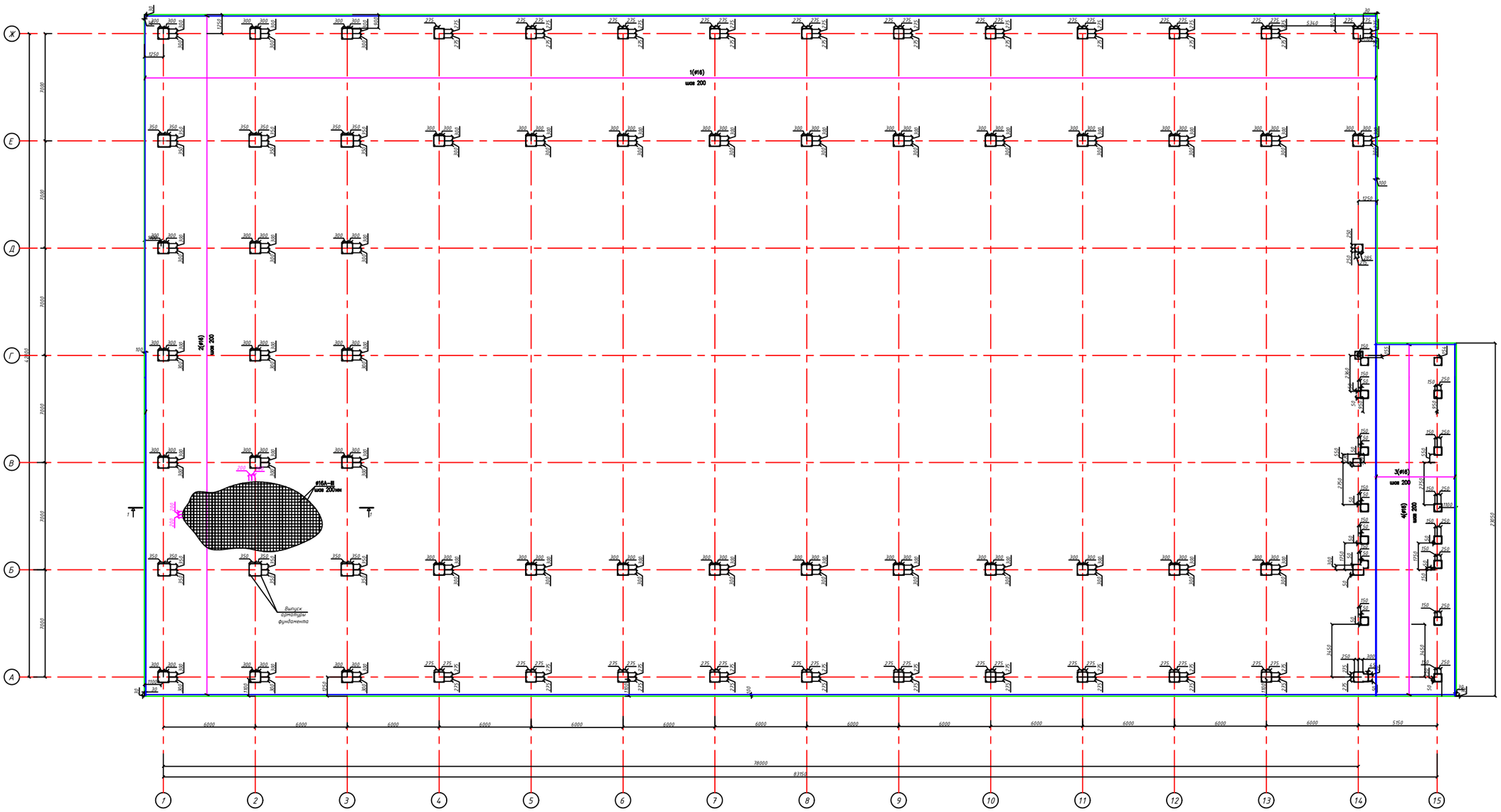

Спецификация

Марка поз.	Обозначение	Наименование	Кол.	Масса ед.кг	Примеч.
		Нижняя сетка			
1	ГОСТ 34028-2016	ф16А-III L=44440мм	402	70,2	
2	ГОСТ 34028-2016	ф16А-III L=80420мм	223	127,06	
3	ГОСТ 34028-2016	ф16А-III L=22990мм	27	36,3	
4	ГОСТ 34028-2016	ф16А-III L=5310мм	115	8,40	
КР-1	лист 6	Каркас Кр-1	2236	4,18	

РАЗРЕЗ 1-1 М1:10

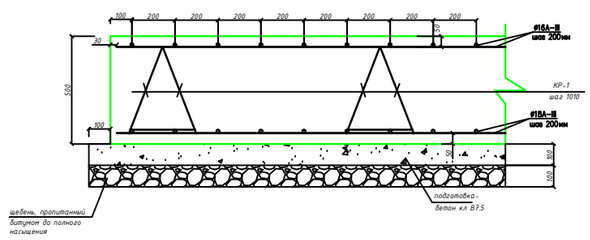

							2022-11-17-АС	
							Строительство много функционального спортивной зал в поселке Макат Макатского района	
Изм.	Кол.уч.	Лист	№док.	Подпись	Дата			
ГИП		Утежанов				Стадия	Лист	Листов
Разраб.		Тлегенов				РП	11	
Н. контр.		Шукеев				Схема расположения верхней сетки фундаментной плиты	ТОО "STROYCONSALTING" г. Уральск	
Проверил		Утежанов						

Формат А1

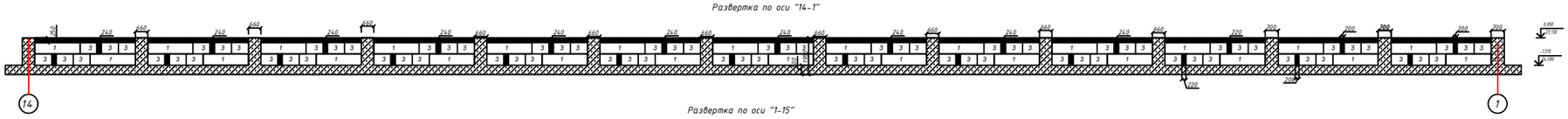
Развертка по оси "14-1"

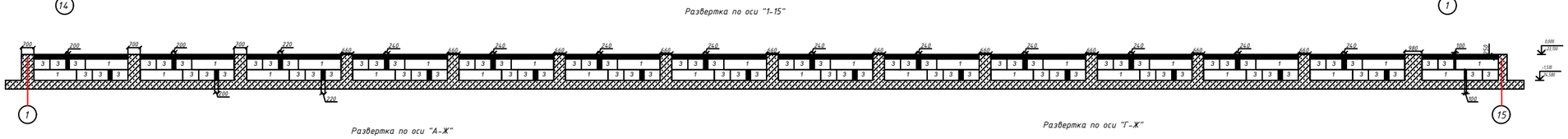
Развертка по оси "1-15"

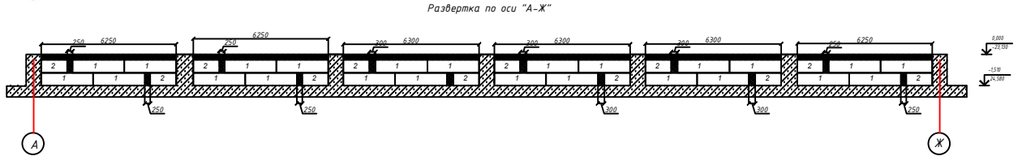
Развертка по оси "А-Ж"

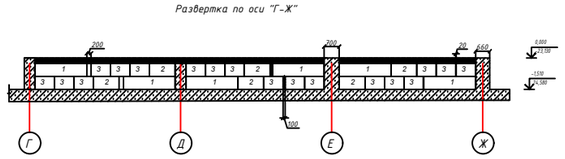
Развертка по оси "Г-Ж"

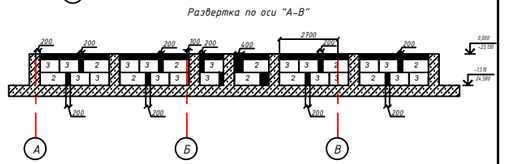
Развертка по оси "А-В"

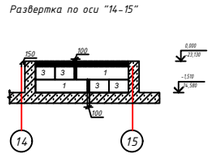
Развертка по оси "14-15"

Спецификация

Марка поз.	Обозначение	Наименование	Кол.	Масса ед.кг	Примеч.
		Бетонные блоки			
1	ГОСТ 13579-2018	ФБС 24.4.6-Т	87	1300	
2	ГОСТ 13579-2018	ФБС 12.4.6-Т	29	640	
3	ГОСТ 13579-2018	ФБС 9.4.6-Т	202	470	
	Монолитные участки фундамента				
		Бетон кл.В20 м3	4,58		
	Отмостка бетонная				
		Бетон кл.В15 м3	25,4		
С-1	ГОСТ 23279-85	4С $\frac{\text{КАН-200}}{\text{КОН-200}}$ 1450х3050 шт.	86	19,30	
		Гидроизоляция	Кол-во	Масса ед.кг	Примечания
	Обмазочная гидроизоляция	Горячий битум м²	600,0		
	Горизонтальная гидроизоляция	Рубероид 350б м²	85,86		

Изм.	Кол.уч.	Лист	№док.	Подпись	Дата
ГИП		Утежанов			
Разраб.		Тлегенов			
Н. контр.		Шукеев			
Проверил		Утежанов			

2022-11-17-АС

Строительство много функционального спортивной зал в поселке Макат Макатского района

Стадия	Лист	Листов
РП	12	

Развертки

ТОО "STROYCONSALTING" г. Уральск

Формат А3х4

1–1

M1:50

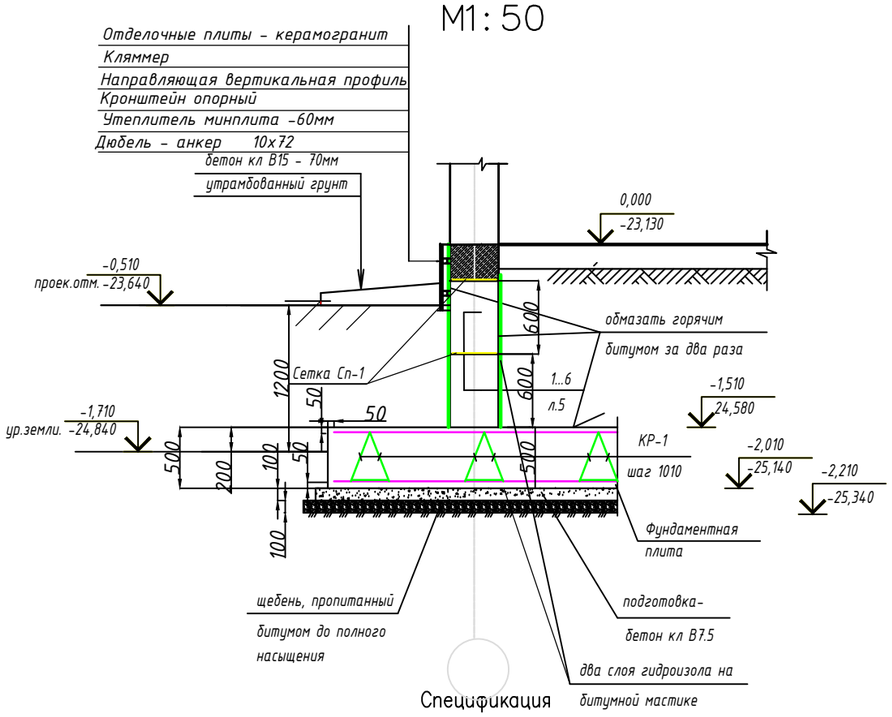

Спецификация

Марка поз.	Обозначение	Наименование	Кол.	Масса ед,кг	Примеч.
		Каркас КР–1		4.18	
1	ГОСТ 5781–82*	ø14А–III L=600	3	0.73	
2	ГОСТ 5781–82*	ø14А–III L=350	3	0.423	
3	ГОСТ 5781–82*	ø14А–III L=300	2	0.36	

Каркас КР–1

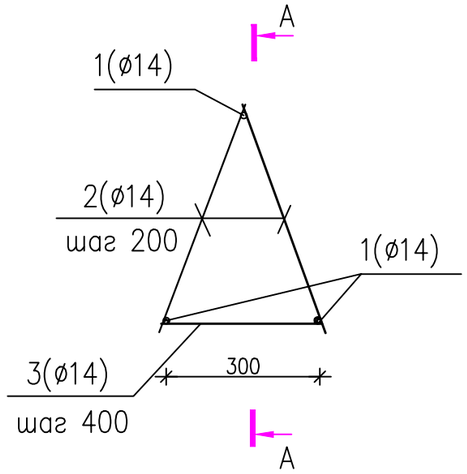

А–А

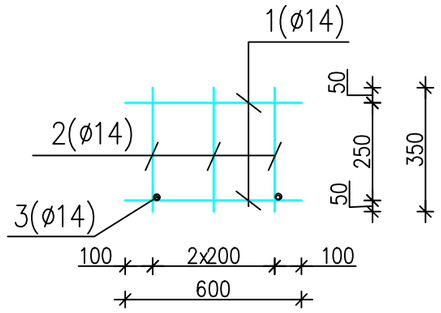

Взам. инв. N | Подпись и дата | Инв. N подл.

Изм.	Кол.уч	Лист	№док	Подпись	Дата
ГИП		Утежанов			
Разраб.		Тлегенов			
Н. контр.		Шукеев			
Проверил		Утежанов			

2022-11-17-АС

Строительство много функционального спортивной зал в поселке Макат Макатского района

Стадия	Лист	Листов
РП	13	

Сечения фундамента

ТОО "STROYCONSALTING" г. Уральск

Формат А3

Ф1 М 1:20

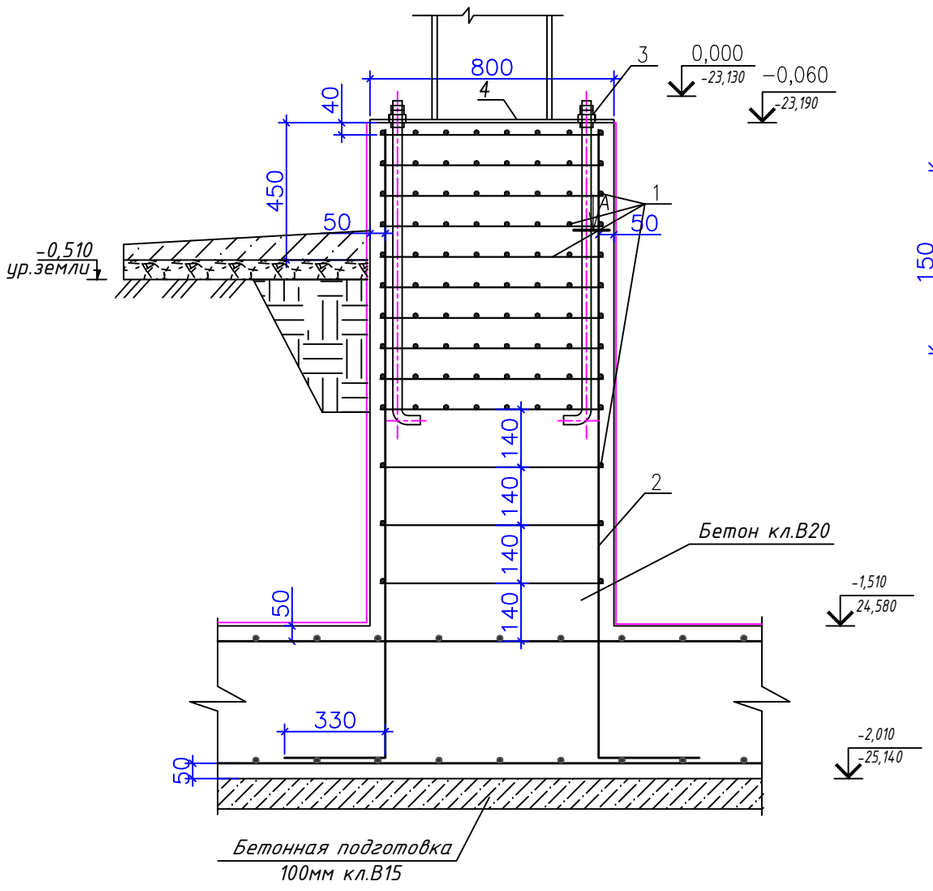

поз.5 М1:20

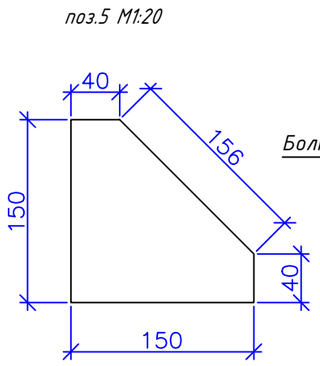

Ф1 М 1:20

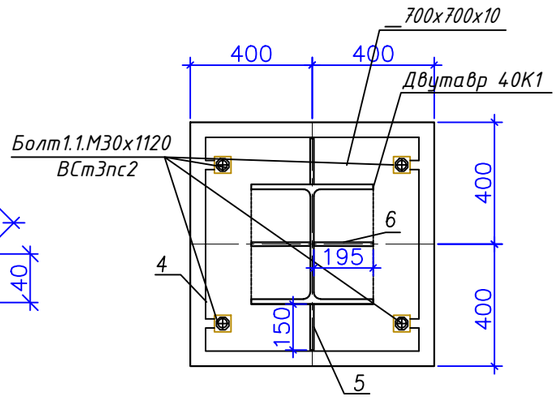

А-А
М1:25

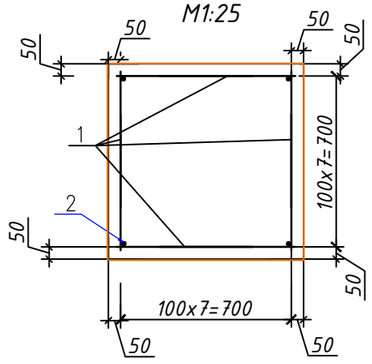

поз.6 М1:20

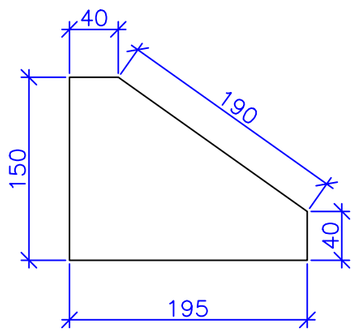

поз.7 М1:10

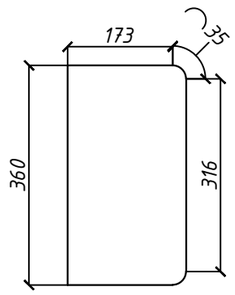

Спецификация элементов фундамента Ф-1

Марка Поз.	Обозначение	Наименование	Кол. штук	Масса ед., кг	Масса общ., кг	Примечание
		Разрез 1-1	15			
1	ГОСТ 34028-2016	Арматура ø14 AIII L=720мм	172	0,87	149,64	
2	ГОСТ 34028-2016	Арматура ø18 AIII L=2390мм	4	4,80	19,20	
3	ГОСТ 24379.1-2012	Болт1.1. М30х1120	4	7,43	29,72	КОМПЛЕКТ
4	ГОСТ 19903-74	Мет.пластинка _700х700х10	1	34,465	34,465	
5	ГОСТ 103-76	Полоса b=150мм,толщ.12мм	2	2,10	4,20	
6	ГОСТ 103-76	Полоса b=150мм,толщ.12мм	2	2,80	5,60	
7	ГОСТ 103-76	Полоса b=360мм,толщ.12мм	2	4,40	8,80	
		МАТЕРИАЛЫ	за ед. $м^3$			
		Бетон В20	1,056			
	Обмазочная гидроизоляция	Горячий битум $м^2$	10,56			

Взам. инв. N | Подпись и дата | Инв. N подл.

Изм.	Кол.	Лист	№док	Подпись	Дата
ГИП		Утежанов			
Разраб.		Макаров			

2022-11-17-АС

Строительство много функционального спортивной зал в поселке Макат Макатского района .

Стадия	Лист	Листов
РП	14	

Ф-1

ТОО "STROYCONSALTING" г. Уральск

Ф2 М 1:20

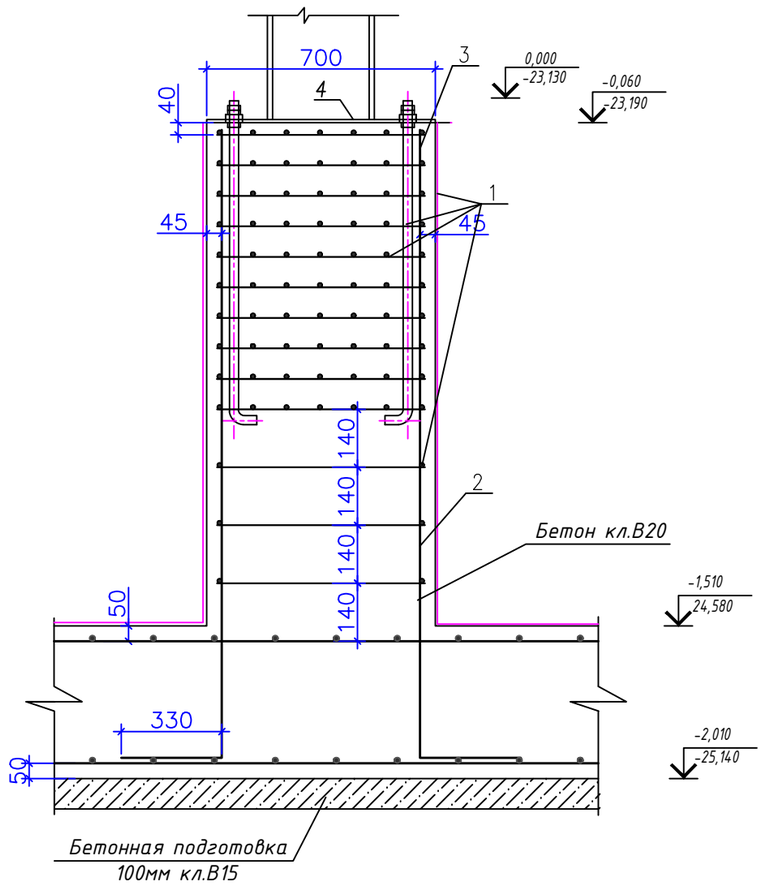

поз.5 М1:20

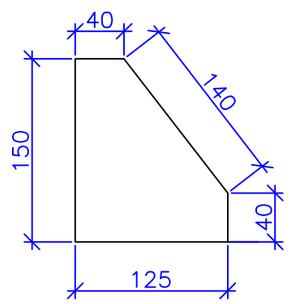

Ф2М 1:20

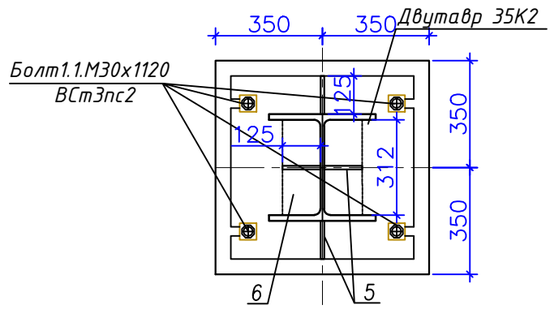

А-А
М1:25

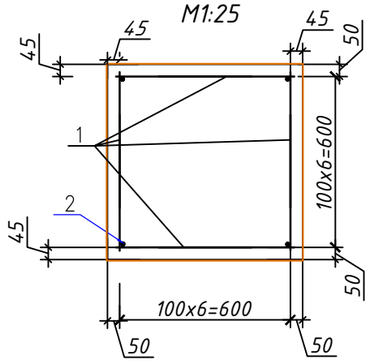

поз.6 М1:10

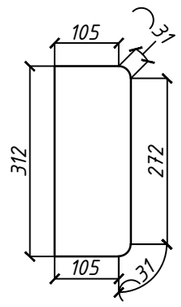

Спецификация элементов фундамента Ф-2

Марка Поз.	Обозначение	Наименование	Кол. штук	Масса ед., кг	Масса общ., кг	Примечание
		Разрез 1-1	28			
1	ГОСТ 34028-2016	Арматура ø14 AIII L=610мм	152	0,74	122,50	
2	ГОСТ 34028-2016	Арматура ø18 AIII L=2390мм	4	4,80	19,20	
3	ГОСТ 24379.1-2012	Болт1.1. М30х1120	4	7,43	29,72	КОМПЛЕКТ
4	ГОСТ 19903-74	Мет.пластинка _650х650х10	1	33,17	33,17	
5	ГОСТ 103-76	Полоса b=125мм,толщ.12мм	2	1,75	3,50	
6	ГОСТ 103-76	Полоса b=312мм,толщ.12мм	2	3,0615	6,123	
		МАТЕРИАЛЫ	за ед. $м^3$			
		Бетон В20	0,928			
	Обмазочная гидроизоляция	Горячий битум $м^2$	9,90			

Взам. инв. N | Подпись и дата | Инв. N подл.

Изм.	Кол.	Лист	№док	Подпись	Дата
ГИП		Утежанов			
Разраб.		Макаров			

2022-11-17-АС

Строительство много функционального спортивной зал в поселке Макат Макатского района .

Стадия	Лист	Листов
РП	15	

Ф-2

ТОО "STROYCONSALTING" г. Уральск

Ф3 М 1:20

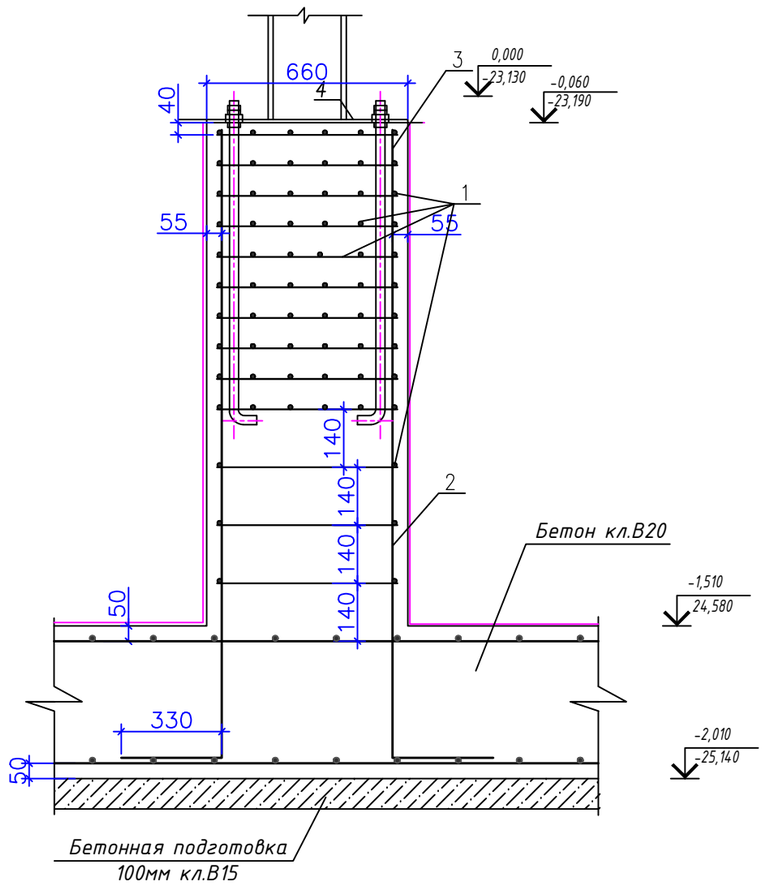

поз.5 М1:20

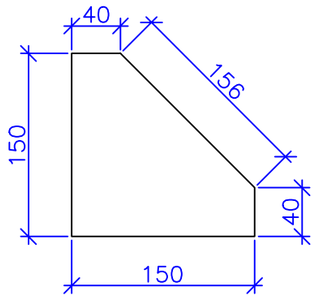

Ф3 М 1:20

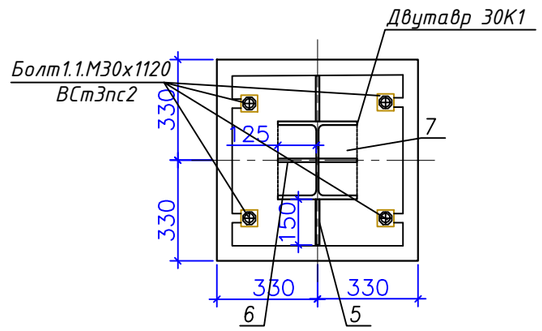

А-А
М1:25

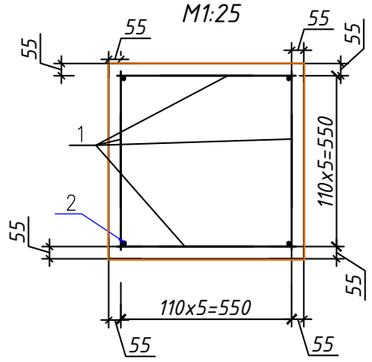

поз.6 М1:20

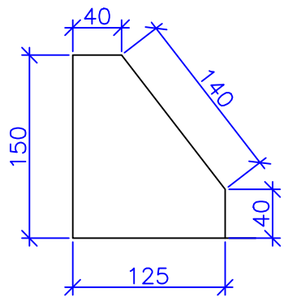

поз.7 М1:10

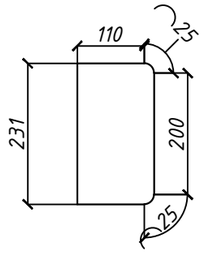

Спецификация элементов фундамента Ф-3

Марка Поз.	Обозначение	Наименование	Кол. штук	Масса ед., кг	Масса общ., кг	Примечание
		Разрез 1-1	21			
1	ГОСТ 34028-2016	Арматура ø14 AIII L=570мм	132	0,69	91,08	
2	ГОСТ 34028-2016	Арматура ø18 AIII L=2390мм	4	4,80	19,20	
3	ГОСТ 24379.1-2012	Болт1.1. М30х1120	4	7,43	29,72	КОМПЛЕКТ
4	ГОСТ 19903-74	Мет.пластинка _560х560х10	1	24,62	24,62	
5	ГОСТ 103-76	Полоса b=150мм,толщ.12мм	2	2,10	4,20	
6	ГОСТ 103-76	Полоса b=125мм,толщ.12мм	2	1,75	3,50	
7	ГОСТ 103-76	Полоса b=231мм,толщ.12мм	2	3,30	6,60	
		МАТЕРИАЛЫ	за ед. $м^3$			
		Бетон В20	0,928			
	Обмазочная гидроизоляция	Горячий битум $м^2$	9,90			

Взам. инв. N | Подпись и дата | Инв. N подл.

Изм.	Кол.	Лист	№док	Подпись	Дата
ГИП		Утежанов			
Разраб.		Макаров			

2022-11-17-АС

Строительство много функционального спортивной зал в поселке Макат Макатского района .

Стадия	Лист	Листов
РП	16	

Ф-3

ТОО "STROYCONSALTING" г. Уральск

Ф4 М 1:20

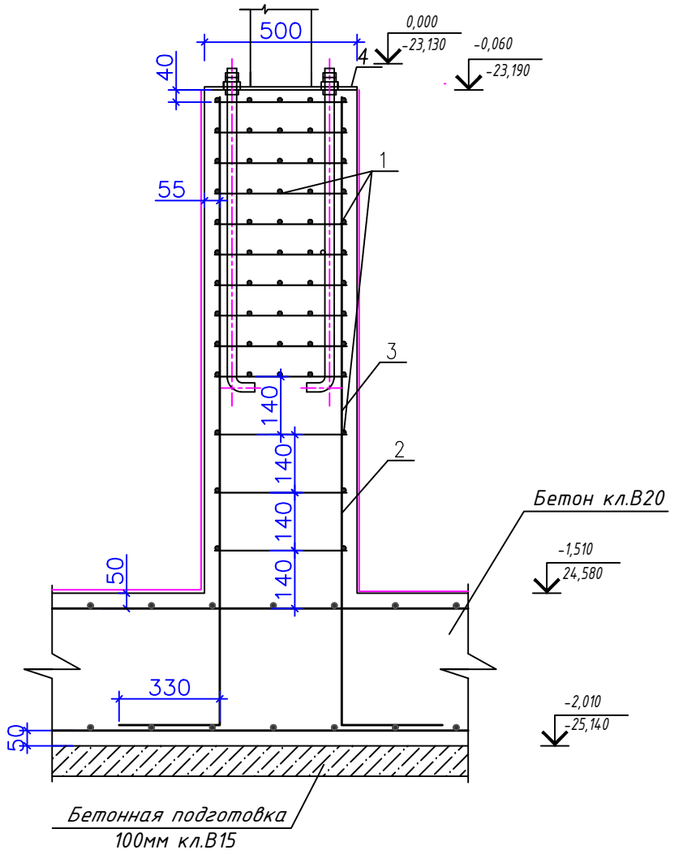

поз.5 М1:20

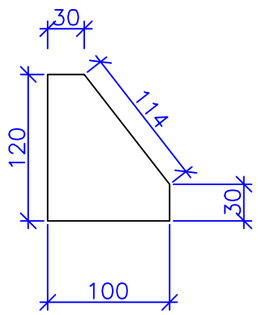

Фундамент Ф-4
М1:20

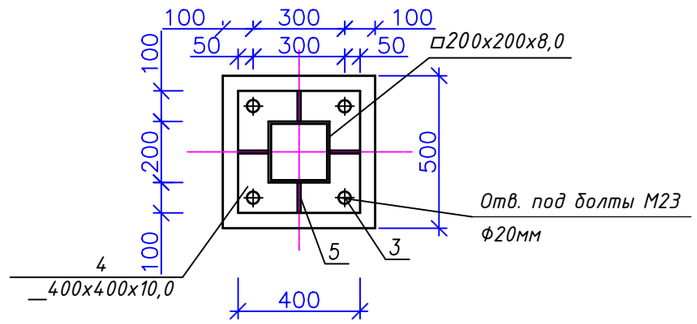

А-А
М1:25

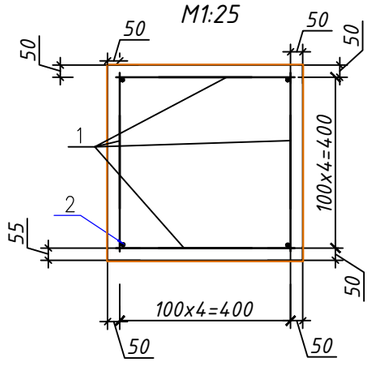

Спецификация элементов фундамента Ф-4

Марка Поз.	Обозначение	Наименование	Кол. штук	Масса ед., кг	Масса общ., кг	Примечание
		Разрез 1-1	17			
1	ГОСТ 34028-2016	Арматура ø10 AIII L=420мм	11	0,25	2,75	
2	ГОСТ 34028-2016	Арматура ø14 AIII L=2390мм	4	2,90	11,60	
3	ГОСТ 24379.1-2012	Болт1.1. М20х1120	4	3,10	12,40	КОМПЛЕКТ
4	ГОСТ 19903-74	Мет.пластинка _400х400х10	1	12,56	12,56	
5	ГОСТ 103-76	Полоса b=100мм,толщ.12мм	4	2,10	8,40	
		МАТЕРИАЛЫ	за ед. $м^3$			
		Бетон В15	0,41			
	Обмазочная гидроизоляция	Горячий битум $м^2$	6,60			

Изм.	Кол.	Лист	№док	Подпись	Дата	2022-11-17-АС		
						Строительство много функционального спортивной зал в поселке Макат Макатского района		
ГИП		Утежанов					Стадия	Лист	Листов
Разраб.		Макаров					РП	17	
						Ф-4	ТОО "STROYCONSALTING" г. Уральск		

Взам. инв. N | Подпись и дата | Инв. N подл.

Ф5 М 1:20

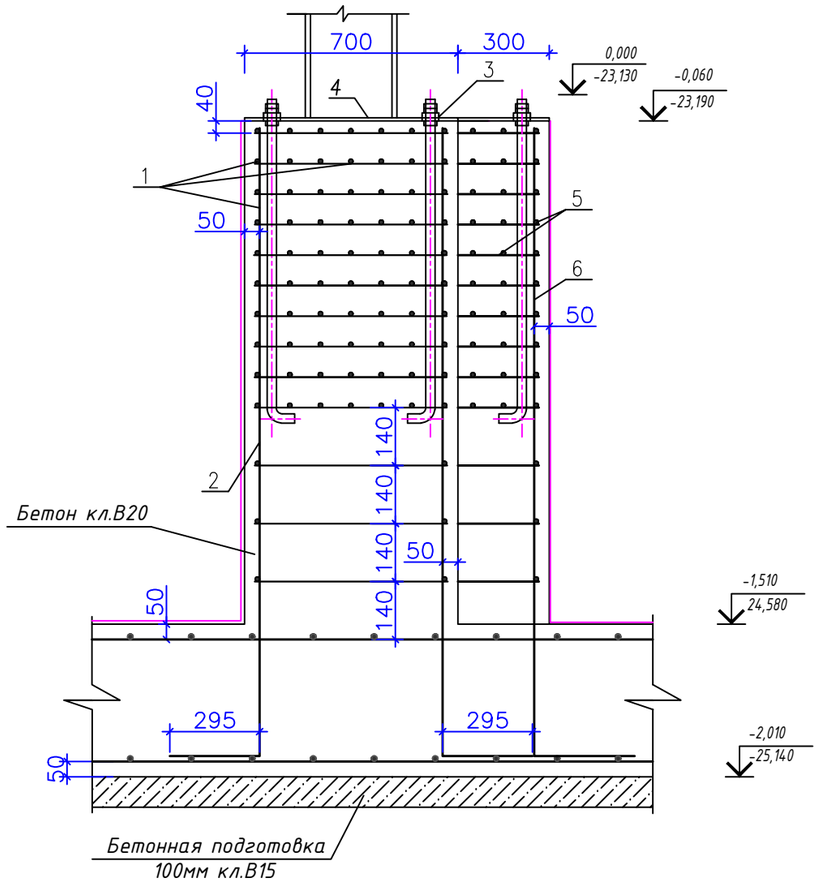

Ф5 М 1:20

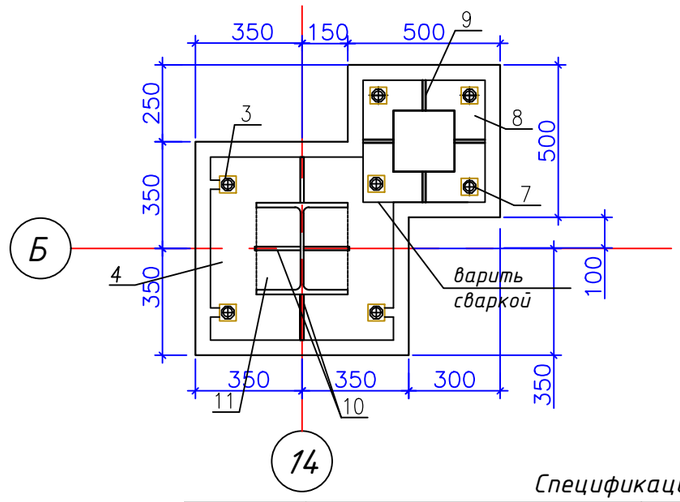

поз.9 М1:20

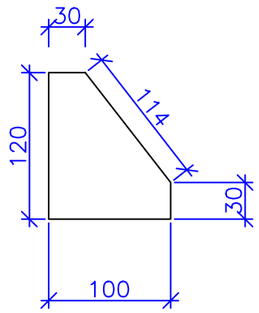

поз.10 М1:20

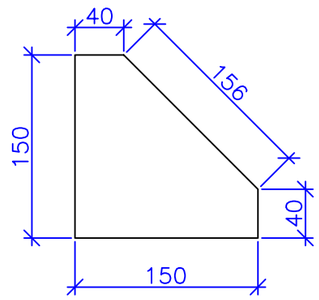

А-А
М1:25

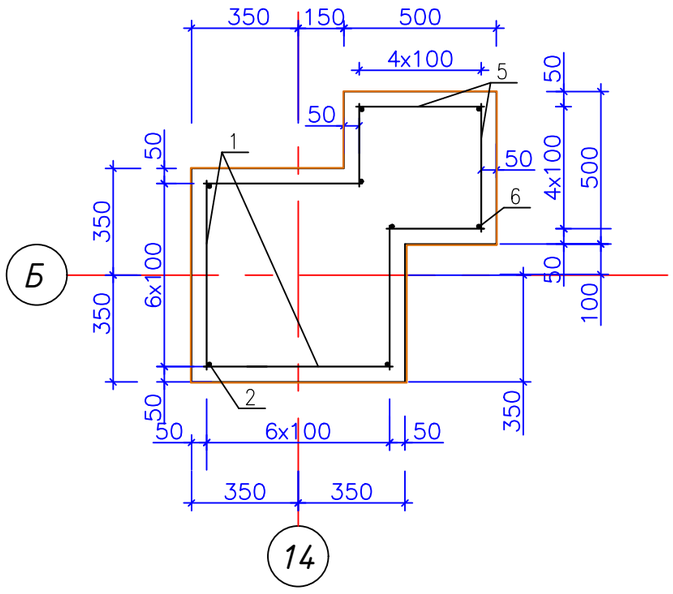

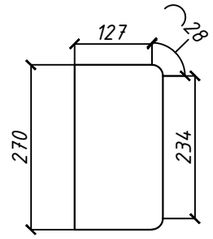

Спецификация элементов фундамента Ф-5

Марка Поз.	Обозначение	Наименование	Кол. штук	Масса ед., кг	Масса общ., кг	Примечание
		Разрез 1-1	1			
1	ГОСТ 34028-2016	Арматура ø14 AIII L=610мм	152	0,74	112,48	
2	ГОСТ 34028-2016	Арматура ø18 AIII L=2365мм	4	4,73	18,92	
3	ГОСТ 24379.1-2012	Болт1.1. М30х1120	4	7,43	29,72	КОМПЛЕКТ
4	ГОСТ 19903-74	Мет.пластинка _600х600х10	1	28,26	28,26	
5	ГОСТ 34028-2016	Арматура ø10 AIII L=410мм	112	0,26	29,12	
6	ГОСТ 34028-2016	Арматура ø14 AIII L=2390мм	4	2,90	11,60	
7	ГОСТ 24379.1-2012	Болт1.1. М20х1120	4	3,10	12,40	
8	ГОСТ 19903-74	Мет.пластинка _400х400х10	1	12,56	12,56	
9	ГОСТ 103-76	Полоса b=100мм,толщ.12мм	4	2,10	8,40	
10	ГОСТ 103-76	Полоса b=150мм,толщ.12мм	2	2,10	4,20	
11	ГОСТ 103-76	Полоса b=270мм,толщ.12мм	2	3,60	7,20	
		МАТЕРИАЛЫ	за ед. $м^3$			
		Бетон В20	1,1385			
	Обмазочная гидроизоляция	Горячий битум $м^2$	12,880			

Изм.	Кол.	Лист	№док	Подпись	Дата
ГИП		Утежанов			
Разраб.		Макаров			

2022-11-17-АС

Строительство много функционального спортивной зал в поселке Макат Макатского района .

Стадия	Лист	Листов
РП	18	

Ф-5

ТОО "STROYCONSALTING" г. Уральск

Взам. инв. N | Подпись и дата | Инв. N подл.

Ф6 М 1:20

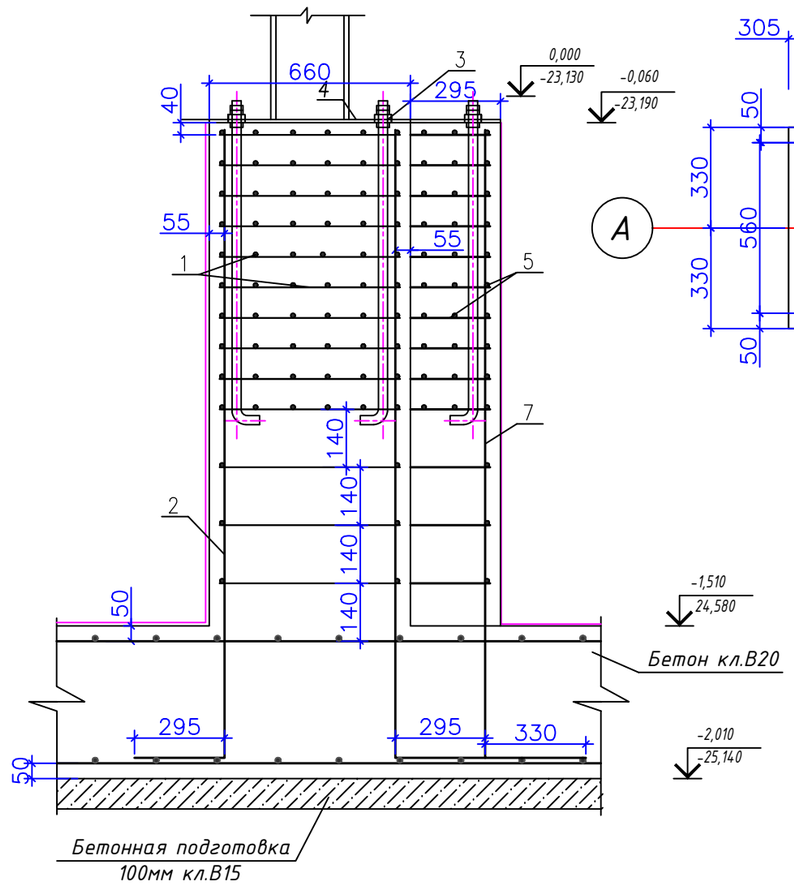

Ф6 М 1:20

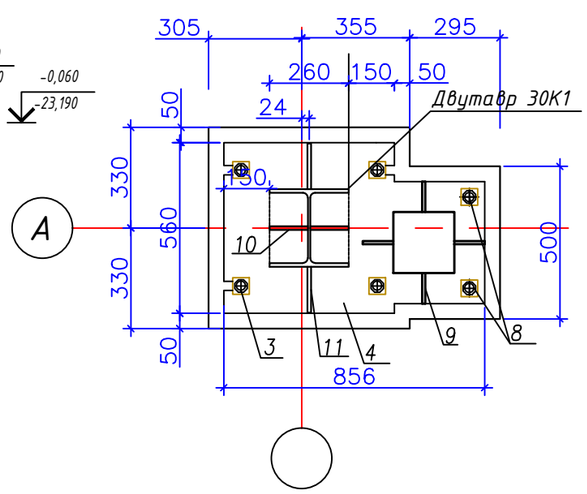

поз.9 М1:20

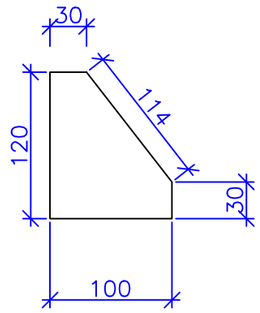

поз.10 М1:20

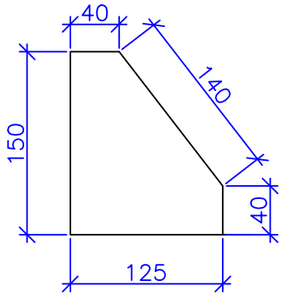

поз.11 М1:20

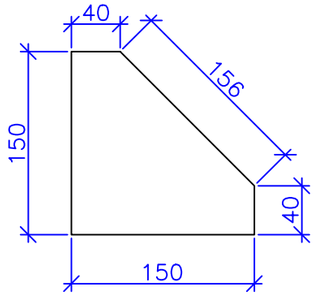

Спецификация элементов фундамента Ф-6

Марка Поз.	Обозначение	Наименование	Кол. штук	Масса ед., кг	Масса общ., кг	Примечание
		Разрез 1-1	1			
1		Арматура ø14 AIII L=570мм	132	0,69	91,08	
2	ГОСТ 34028-2016	Арматура ø18 AIII L=2365мм	4	4,73	18,92	
3	ГОСТ 24379.1-2012	Болт1.1. М30х1120	4	7,43	29,72	КОМПЛЕКТ
4	ГОСТ 19903-74	Мет.пластинка _560х856х10	1	37,63	37,63	
5	ГОСТ 34028-2016	Арматура ø10 AIII L=410мм	33	0,26	8,58	
6	ГОСТ 34028-2016	Арматура ø10 AIII L=310мм	52	0,19	9,88	
7	ГОСТ 34028-2016	Арматура ø14 AIII L=2390мм	4	2,90	11,60	
8	ГОСТ 24379.1-2012	Болт1.1. М20х1120	2	3,10	6,20	
9	ГОСТ 103-76	Полоса b=100мм,толщ.12мм	4	2,10	8,40	
10	ГОСТ 103-76	Полоса b=125мм,толщ.12мм	2	1,75	3,50	
11	ГОСТ 103-76	Полоса b=150мм,толщ.12мм	2	2,10	4,20	
12	ГОСТ 103-76	Полоса b=231мм,толщ.12мм	2	3,30	6,60	
		МАТЕРИАЛЫ	за ед. $м^3$			
		Бетон В20	0,96			
	Обмазочная гидроизоляция	Горячий битум $м^2$	10,70			

А-А
М1:25

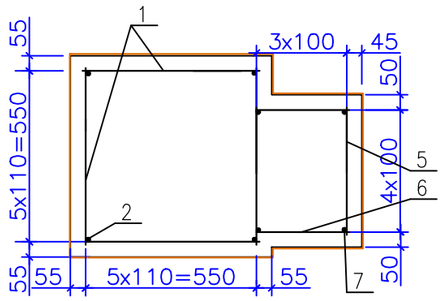

поз.7 М1:10

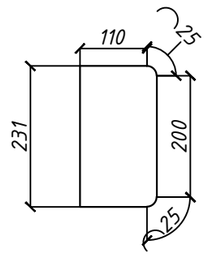

Изм.	Кол.	Лист	№док	Подпись	Дата
ГИП		Утежанов			
Разраб.		Макаров			

2022-11-17-АС

Строительство много функционального спортивной . зал в поселке Макат Макатского района

Стадия	Лист	Листов
РП	19	

Ф-6

ТОО "STROYCONSALTING" г. Уральск

Взам. инв. N | Подпись и дата | Инв. N подл.

План фундамента
М1:100

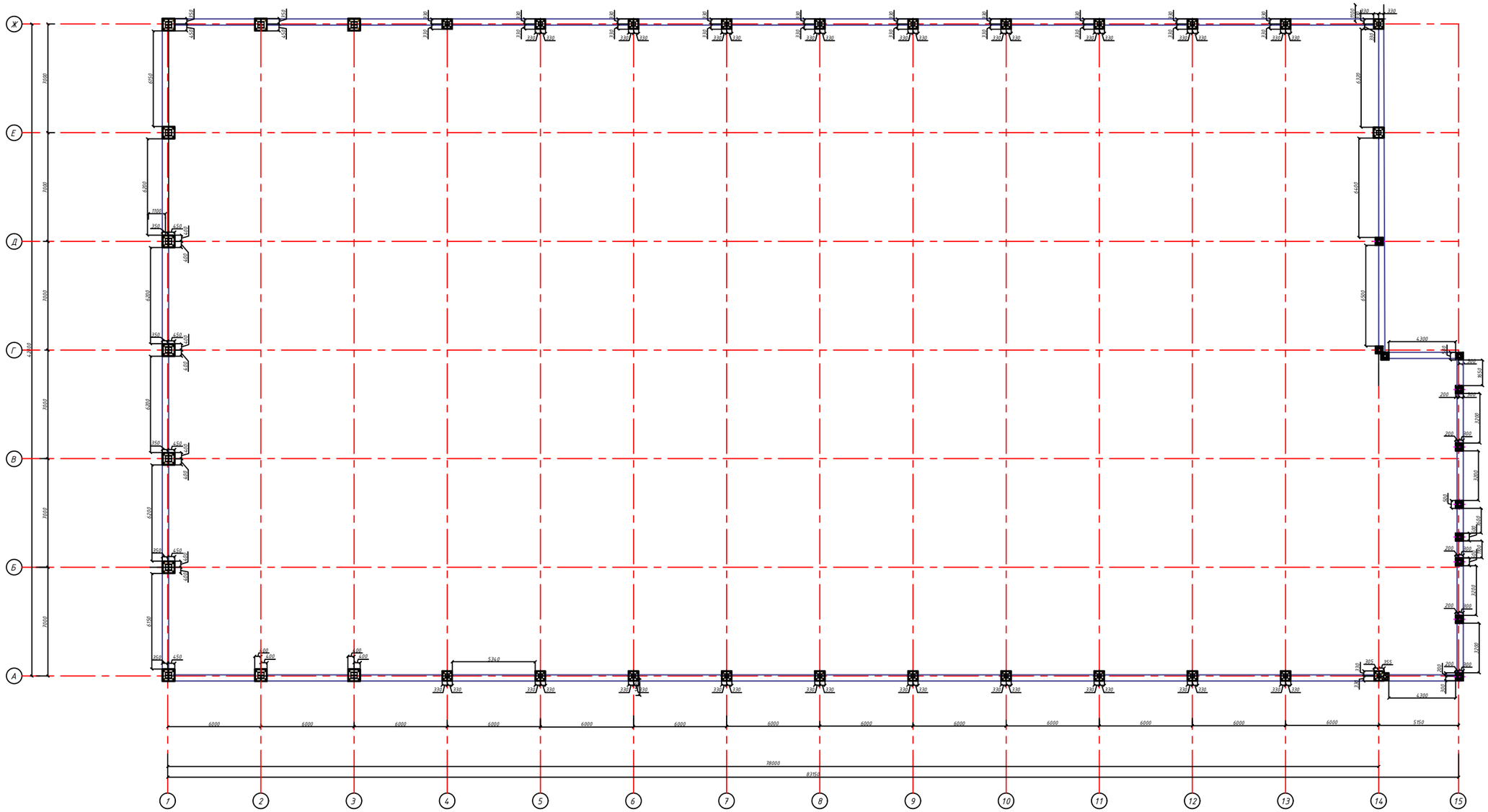

Спецификация на армапояс под фермы на отм.+3,500

Марка поз.	Обозначение	Наименование		Кол.	Масса ед.,кг	Примечание
		Разрез 1-1				
1	ГОСТ 34028-2016	Ф14 AIII	пог.м	1325,5	1,210	
2	ГОСТ 34028-2016	Ф10 AIII	L=230	2210	0,14	
3	ГОСТ 34028-2016	Ф10 AIII	L=320	14,73	0,2	
		Материалы				
		Бетон класса В20	м³	27,40		

1-1 М1:10

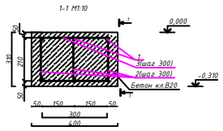

								2022-11-17-АС	
								Строительство много функционального спортивной зал в поселке Макат Макатского района	
Изм.	Кол.уч.	Лист	№док.	Подпись	Дата				
ГИП		Утежанов					Стадия	Лист	Листов
Разраб.		Тлегенов					РП	19.1	
Н. контр.		Шукеев							
Проверил		Утежанов					План мон.пояса М1:100	ТОО "STROYCONSALTING" г. Уральск	

Формат А1

План первого этажа
М1:100

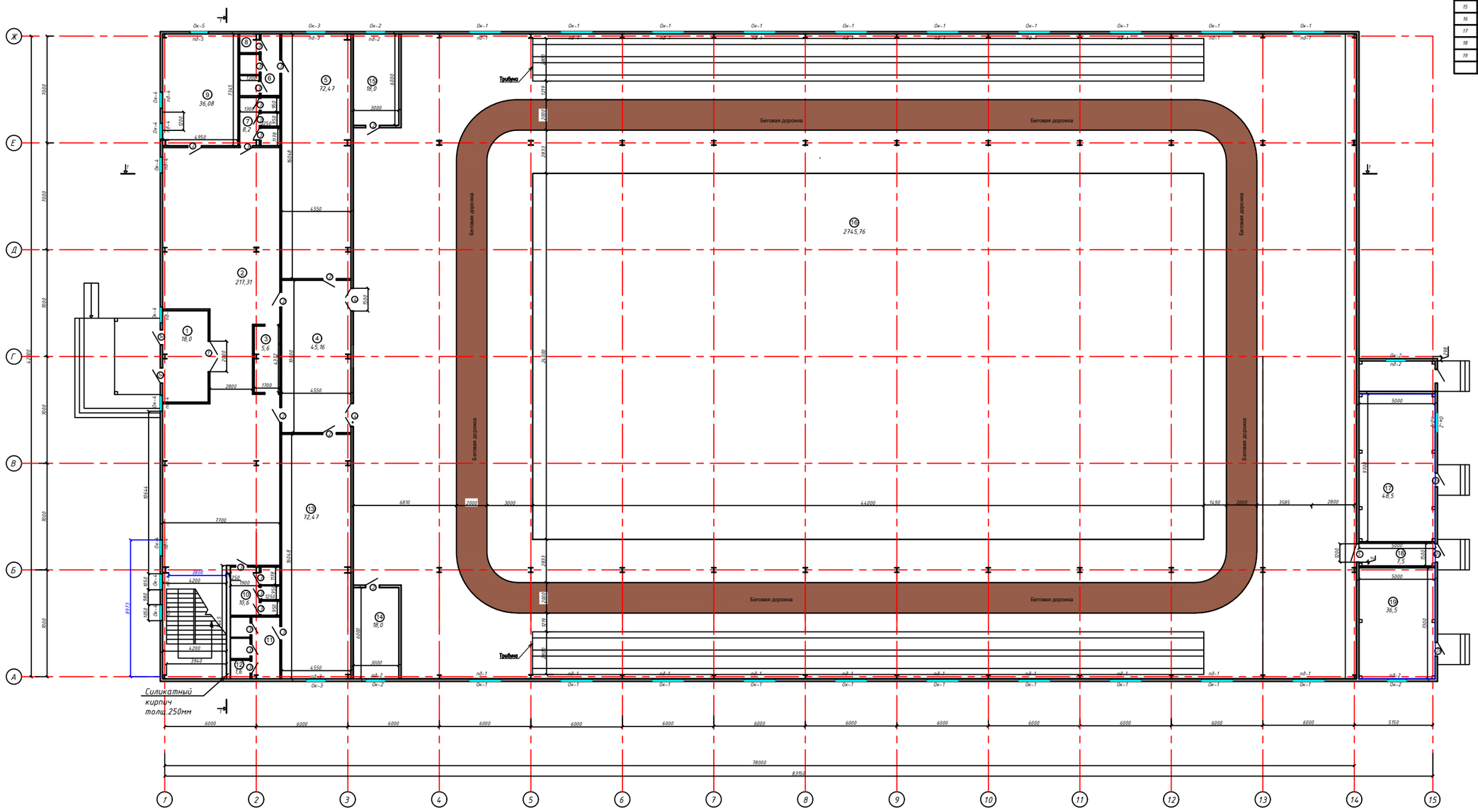

Экспликация помещений		
Номер помещения	Наименование	Площадь м2
1	Тамбур	18,00
2	Холл	217,31
3	Ресепшен	5,6
4	Холл	45,16
5	Мужраздевалка	72,47
6	Душевая	8,90
7	Санузел	8,2
8	Санузел	1,5
9	Гардеробная	36,08
10	Санузел	10,6
11	Душевая	11,95
12	Санузел	1,6
13	Женраздевалка	72,47
14	Склад(Снарядная)	18,0
15	Тренерская	18,0
16	Зал	2745,76
17	Вентиляционная	48,5
18	Коридор	7,5
19	Котельная	36,5
	Итого	3384,1

Изм.	Кол.уч.	Лист	№док.	Подпись	Дата
ГИП		Утежанов			
Разраб.		Ткеженов			
Н. контр.		Шукеев			
Проверил		Утежанов			

2022-11-17-АС

Строительство много функционального спортивной зал в поселке Макат Макатского района

Стадия	Лист	Листов
РП	20	

Отделочный план первого этажа М1:100

ТОО "STROYCONSALTING" г. Уральск

Формат А1

План второго этажа
М1:100

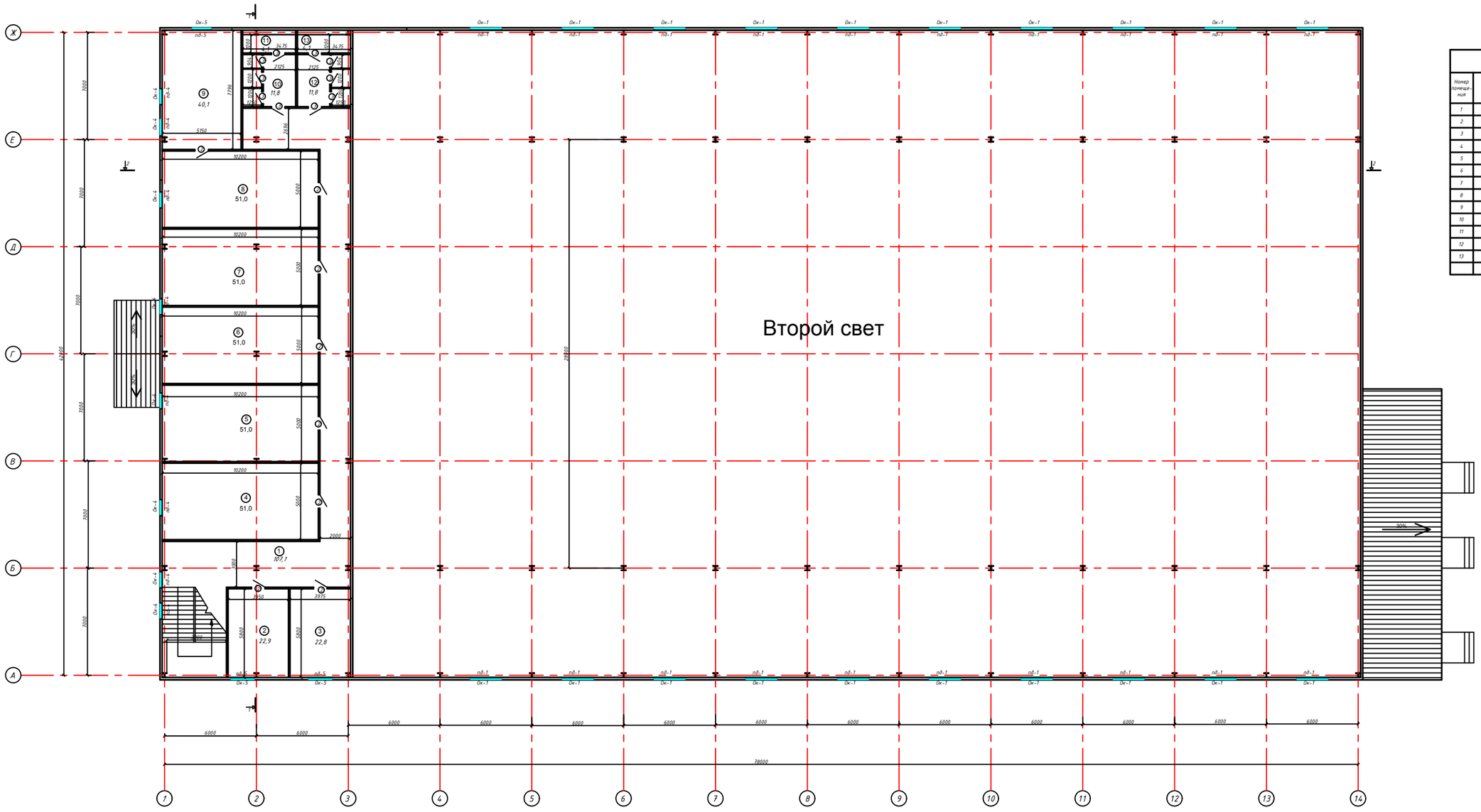

Экспликация помещений		
Номер помещения	Наименование	Площадь м2
1	Коридор	107,1
2	Кабинет	22,9
3	Кабинет	22,8
4	Комната	51,0
5	Комната	51,0
6	Комната	51,0
7	Комната	51,0
8	Комната	51,0
9	Комната	40,1
10	Жен.санузел	11,8
11	Душевая	4,1
12	Муж.санузел	11,8
13	Душевая	4,1
	Итого	479,7

						2022-11-17-АС	
Изм.	Кол.уч.	Лист	№док.	Подпись	Дата	Строительство много функционального спортивной зал в поселке Макат Макатского района	
ГИП	Утежанов					Стадия	Лист	Листов
Разраб.	Тлегенов					РП	21	
Н. контр.	Шукеев							
Проверил	Утежанов					Отделочный план второго этажа М1:100	ТОО "STROYCONSALTING" г. Уральск

Формат А1

Спецификация заполнения проемов окон, дверей и витражей

Позиция	Обозначение	Наименование	Кол-во 1 этаж	Кол-во 2 этаж	Масса ед.кг.	Примечания
Оконные блоки белые металлопластиковые с двухкамерным стеклопакетом						
Ок-1	ГОСТ 30674-99	ОП В2 (b x h) 2000х5000мм	20			
Ок-2	ГОСТ 30674-99	ОП В2 (b x h) 1200х1500 мм	4	1		
Ок-3	ГОСТ 30674-99	ОП В2 (b x h) 1200х600 мм	2	—		
Ок-4	ГОСТ 30674-99	ОП В2 (b x h) 1050х2300 мм	8	8		
Ок-5	ГОСТ 30674-99	ОП В2 (b x h) 1050х2300 мм	5	—		
Подоконники ПВХ с заглушками						
пд-1	ГОСТ 30674-99	2100 x 250 x 20 (40)	20			
пд-2	ГОСТ 30674-99	1300 x 250 x 20 (40)	4	1		
пд-3	ГОСТ 30674-99	1300 x 250 x 20 (40)	2	—		
пд-4	ГОСТ 30674-99	1150 x 250 x 20 (40)	8	8		
пд-5	ГОСТ 30674-99	1600 x 250 x 20 (40)	5	—		
Дверные блоки наружные						
1н	ГОСТ 30970-2002	Д 21-10 Остекленные	2			
2н	ГОСТ 31173-2003	Д 21-9 Металлические утепл.	3			
Дверные блоки внутренние						
1	ГОСТ 30970-2002	ДПВ О Б2100х2000	1	—		
2	ГОСТ 6629-88	ДГ 21-9	7	8		
3	ГОСТ 6629-88	ДГ 21-8	16	10		
4	ГОСТ 30970-2002	ДПВ О Б2100х1500	2	—		
5	ГОСТ 6629-88	ДГ 21-12	1	—		
		Фальшвитраж				
Вт-1	ГОСТ Р 54858-2011	фальшвитраж 550х8090мм	2			
Вт-2	ГОСТ Р 54858-2011	фальшвитраж 1050х10095мм	2			
Вт-3	ГОСТ Р 54858-2011	фальшвитраж 1050х8440мм	2			
Вт-4	ГОСТ Р 54858-2011	фальшвитраж Вт-4	2			13,437м^2
Вт-5	ГОСТ Р 54858-2011	фальшвитраж Вт-5	2			10,906м^2
Вт-6	ГОСТ Р 54858-2011	фальшвитраж Вт-6	2			9,737м^2
Вт-7	ГОСТ Р 54858-2011	фальшвитраж Вт-7	2			19,648м^2
Вт-8	ГОСТ Р 54858-2011	фальшвитраж Вт-8	2			3,65м^2

Примечание:

1. Дверные блоки металлические утепленные.
2. В оконных блоках открывание внутрь.
3. Крепление и заделку пластиковых оконных блоков выполнять по ГОСТу 30971-2002.
4. Основные размеры блоков и витражей уточняются фирмой изготовителя после выполнения кладочных и монтажных работ.

Экспликация полов

Наименование или номер помещения по проекту	Тип пола	Схема пола	Элементы пола и их толщина	Площадь пола м2
1 этаж 1-15,17-19	1	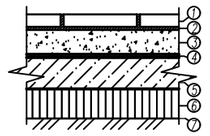	1. Керамическая плитка 10 мм 2. Клеющий состав-5 мм 3. Стяжка из бетона кл. В12,5 - 50 мм 4. Гидроизол ГОСТ 7415-86 на прослойке из битумной мастики - 2 слоя 5. Бетонная подготовка кл. В7.5 - 80мм 6. Слой из щебня втрамбованного в грунт - 80мм 7. Уплотненный грунт	638,34
1 этаж 16	2	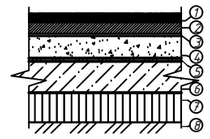	1. Покрытие спортивное TARKETT OMNISPORTS EXCEL на клею - 8мм; 2. Слой ДСП Р5-I-Ш-Е1 2750х1830(ГОСТ 32399-2013) - 10мм; 3. Наливной пол Витонит 3000 - 2мм; 4. Стяжка из бетона кл. В12,5 - 45мм 5. Гидроизол ГОСТ 7415-86 - 2 слоя 6. Бетонная подготовка кл. В15 - 80мм 7. Щебоночная подготовка - 100мм 8. Уплотненный грунт	2745,76
2 этаж 2-9	3	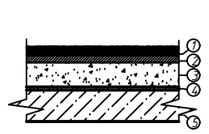	1. Линолеум на теплоизолирующей подоснове ГОСТ 18102-80-3,6мм 2. Прослойка из клеящей мастики 3. Стяжка из бетона кл. В12,5 - 45мм 4. Гидроизол ГОСТ 7415-86 - 2 слоя 5. Плита перекрытия - 220мм	340,80
2 этаж 1, 10-13	4	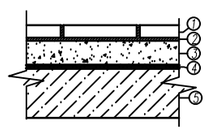	1. Керамическая плитка 10 мм 2. Клеющий состав - 5 мм 3. Стяжка из бетона кл. В7,5 - 70мм 4. Гидроизол ГОСТ 7415-86 на прослойке из битумной мастики - 2 слоя 5. Плита перекрытия - 220 мм	138,90

Изм.	Кол.уч	Лист	№док	Подпись	Дата
ГИП		Утежанов			
Разраб.		Тлегенов			
Н. контр.		Шукеев			
Проверил		Утежанов			

2022-11-17-АС

Строительство много функционального спортивной зал в поселке Макат Макатского района

Стадия	Лист	Листов
РП	22	

Спецификация заполнения проемов окон, дверей и витражей

ТОО "STROYCONSALTING" г. Уральск

Взам. инв. N | Подпись и дата | Инв. N подл.

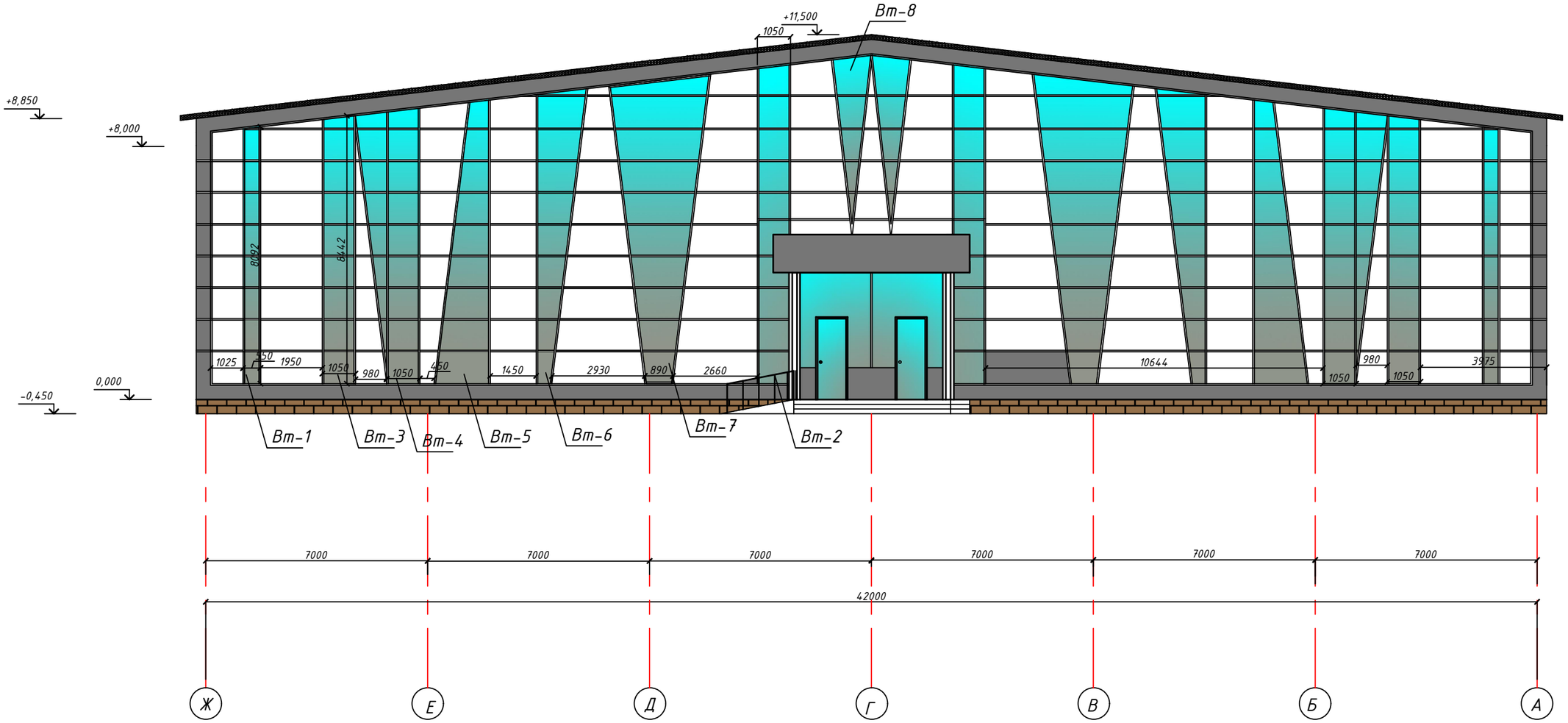

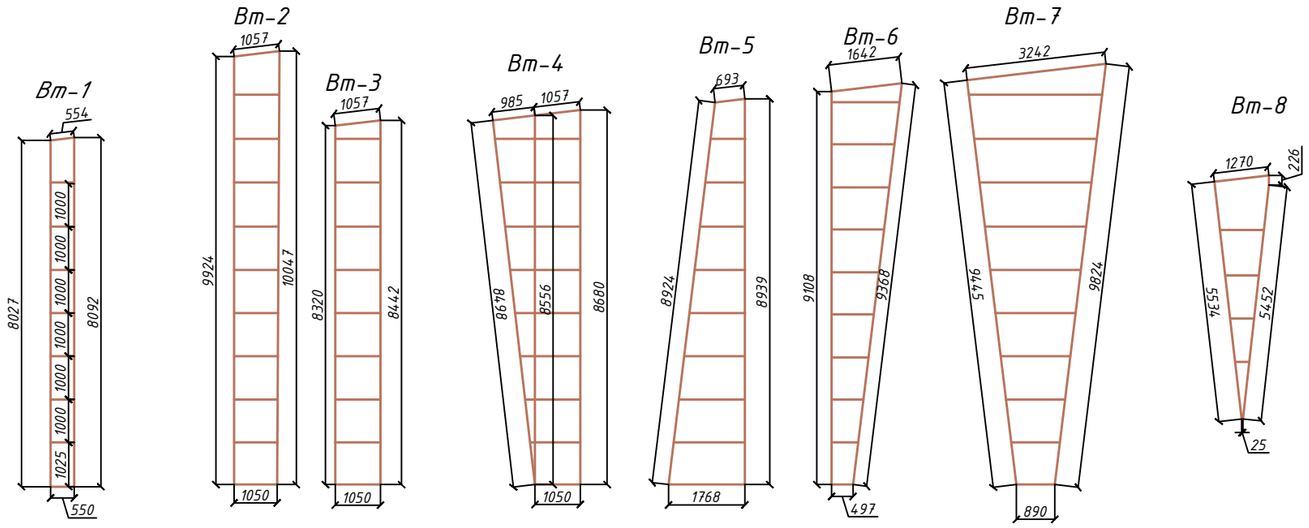

						2022-11-17-АС
						Строительство много функционального спортивной зал в поселке Макат Макатского района
Изм.	Кол.уч	Лист	№док	Подпись	Дата	
ГИП		Утежанов				Стадия: РП; Лист: 23; Листов:
Разраб.		Тлегенов				
Н. контр.		Шукеев				Расположения витражей
Проверил		Утежанов				ТОО "STROYCONSALTING" г. Уральск

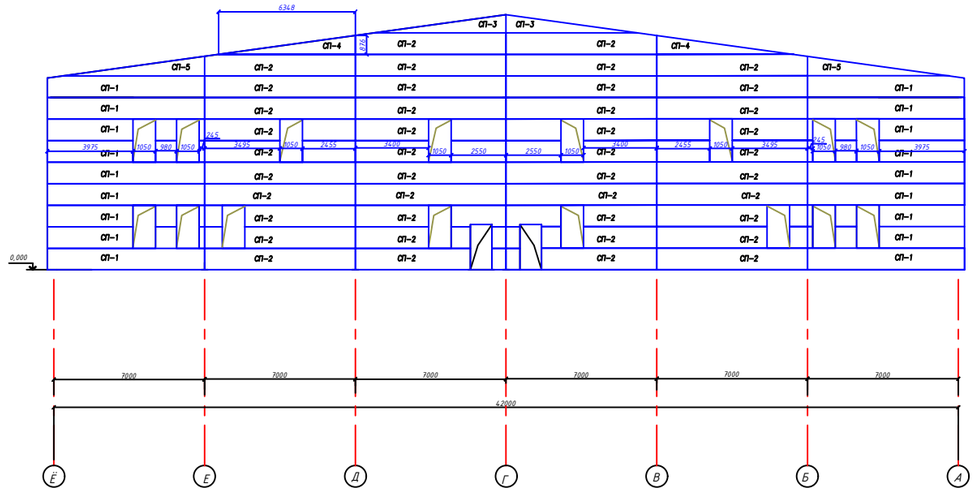

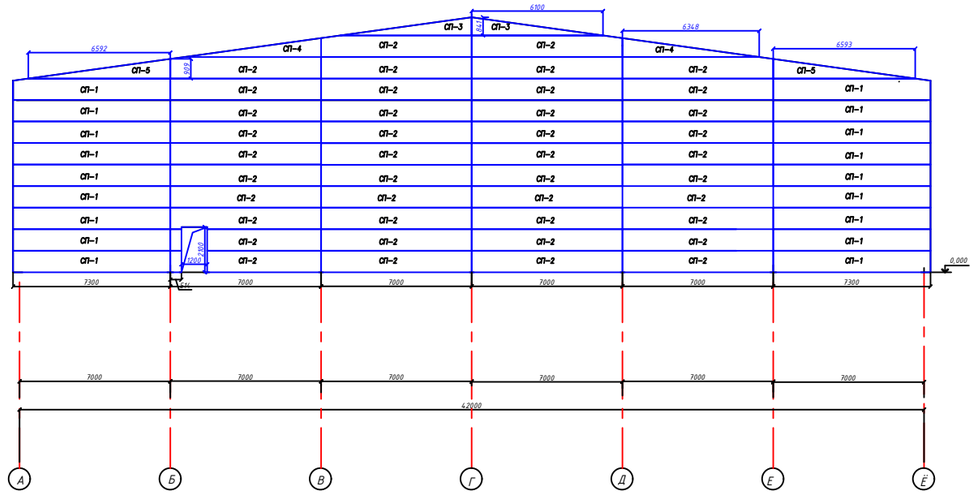

Спецификация Сэндвич панели стеновые толщ 150мм

Марка поз.	Обозначение	Наименование	Кол-во	Масса кг/м2
СП-1	ТУ 5804-001-14715894-06	ППС-Н(С)-1000х150х7300	36	
СП-2	ТУ 5804-001-14715894-06	ППС-Н(С)-1000х150х7000	92	
СП-3	ТУ 5804-001-14715894-06	ППС-Н(С)-841х150х6100	4	
СП-4	ТУ 5804-001-14715894-06	ППС-Н(С)-878х150х6350	4	
СП-5	ТУ 5804-001-14715894-06	ППС-Н(С)-909х150х6592	4	

						2022-11-17-АС	
						Строительство много функционального спортивной зал в поселке Макат Макатского района	
Изм.	Кол.уч.	Лист	№док.	Подпись	Дата		
ГИП		Утежанов				Стадия: РП	Лист: 24 / Листов:
Разраб.		Глегенов					
Н. контр.		Шукеев					
Проверил		Утежанов				Стеновые сэндвич панели	ТОО "STROYCONSALTING" г. Уральск

Формат А1

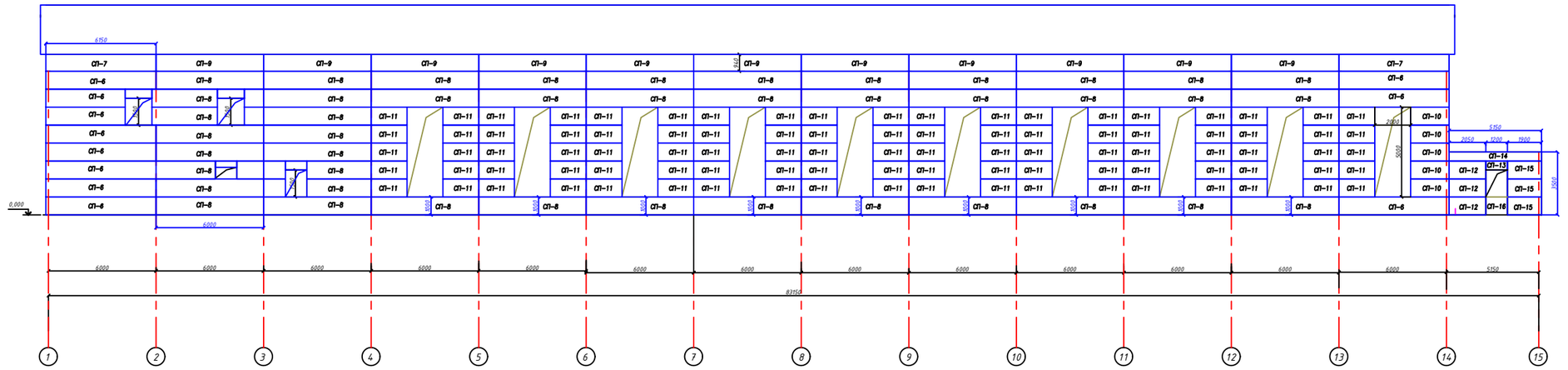

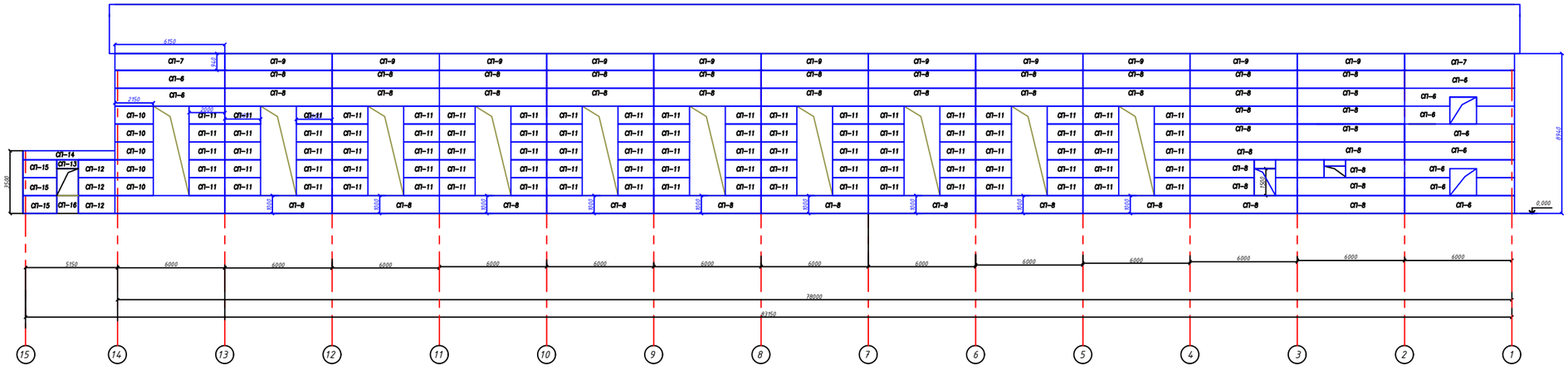

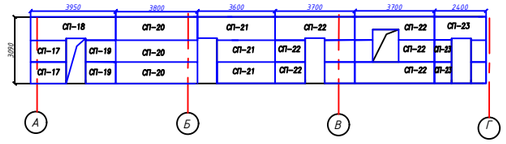

Спецификация Сэндвич панели стеновые толщ 150мм

Марка поз.	Обозначение	Наименование	Кол-во	Масса кг/м2
СП-6	ТУ 5904-001-14715694-06	ППС-М(С)-1000х150х6150	19	
СП-7	ТУ 5904-001-14715694-06	ППС-М(С)-940х150х6150	4	
СП-8	ТУ 5904-001-14715694-06	ППС-М(С)-1000х150х6000	68	
СП-9	ТУ 5904-001-14715694-06	ППС-М(С)-940х150х6000	22	
СП-10	ТУ 5904-001-14715694-06	ППС-М(С)-1000х150х2150	10	
СП-11	ТУ 5904-001-14715694-06	ППС-М(С)-1000х150х2000	170	
СП-12	ТУ 5904-001-14715694-06	ППС-М(С)-1000х150х2050	6	
СП-13	ТУ 5904-001-14715694-06	ППС-М(С)-500х150х1200	2	
СП-14	ТУ 5904-001-14715694-06	ППС-М(С)-500х150х5150	2	
СП-15	ТУ 5904-001-14715694-06	ППС-М(С)-1000х150х1900	6	
СП-16	ТУ 5904-001-14715694-06	ППС-М(С)-1000х150х1200	2	
СП-17	ТУ 5904-001-14715694-06	ППС-М(С)-1000х150х1650	2	
СП-18	ТУ 5904-001-14715694-06	ППС-М(С)-1090х150х3950	4	
СП-19	ТУ 5904-001-14715694-06	ППС-М(С)-1000х150х1400	2	
СП-20	ТУ 5904-001-14715694-06	ППС-М(С)-1000х150х3800	3	
СП-21	ТУ 5904-001-14715694-06	ППС-М(С)-1000х150х3600	3	
СП-22	ТУ 5904-001-14715694-06	ППС-М(С)-1000х150х3700	6	
СП-23	ТУ 5904-001-14715694-06	ППС-М(С)-1000х150х2400	3	

							2022-11-17-АС	
							Строительство много функционального спортивной зал в поселке Макат Макатского района	
Изм.	Кол.уч.	Лист	№док.	Подпись	Дата			
ГИП		Утежанов					Стадия	Лист	Листов
Разраб.		Тлегенов					РП	25	
Н. контр.		Шукеев							
Проверил		Утежанов					Стеновые сэндвич панели	ТОО "STROYCONSALTING" г. Уральск	

Формат А1

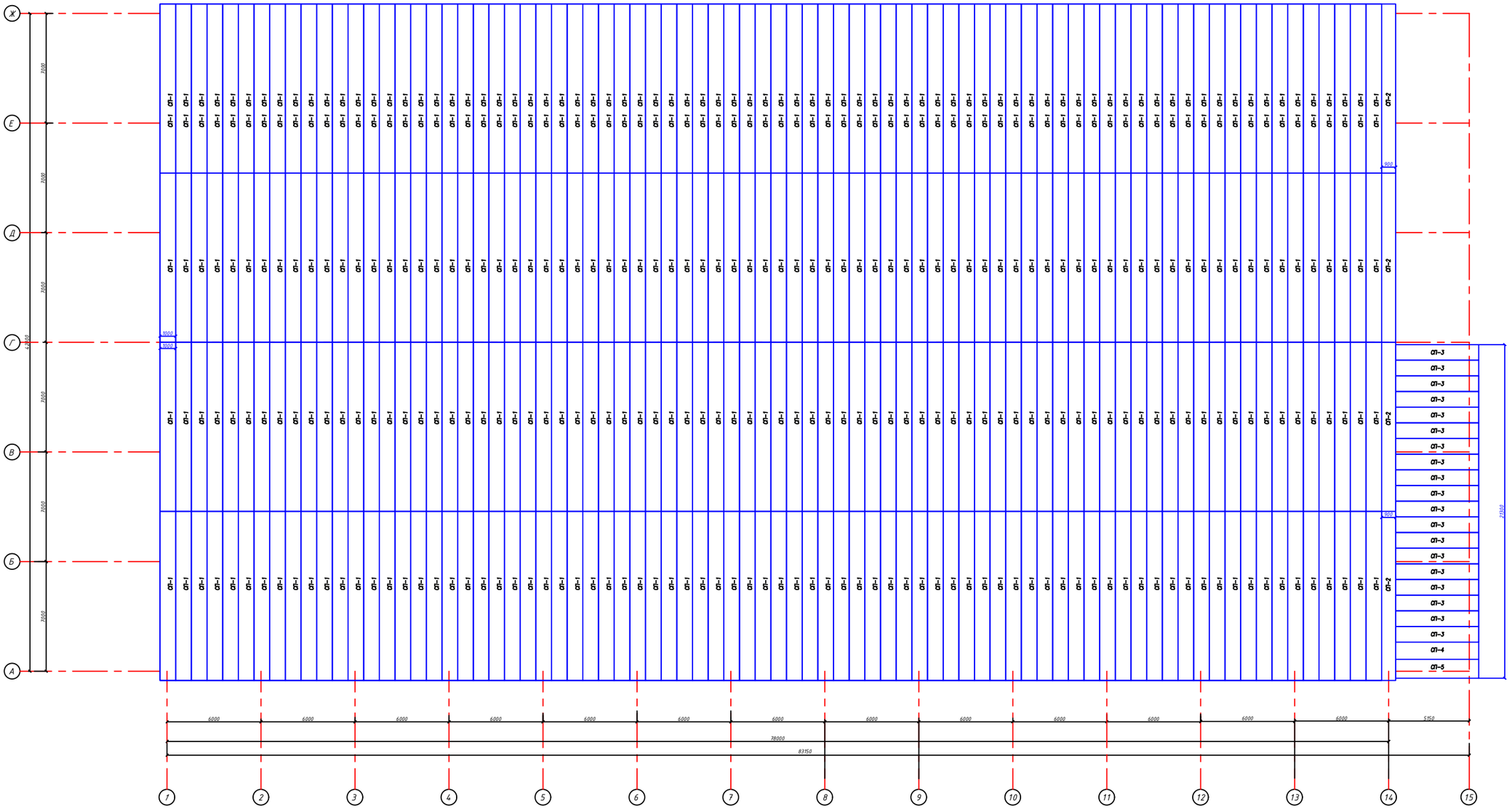

Спецификация

Марка поз.	Обозначение	Наименование	Кол-во	Масса кг/м2	Примеч.
СП-1	ТУ 5761-007-01395087-01 ГОСТ 30246-94	ПКБ-Н-10973х1000х150	312		
СП-2		ПКБ-Н-10973х900х150	2		
СП-3		ПКБ-Н-5650х1000х150	19		
СП-4		ПКБ-Н-5650х1100х150	1		
СП-5		ПКБ-Н-5650х1200х150	1		

							2022-11-17-АС
							Строительство много функционального спортивной зал в поселке Макат Макатского района
Изм.	Кол.уч.	Лист	№док.	Подпись	Дата		
ГИП		Утежанов				Стадия: РП	Лист: 26
Разраб.		Тлегенов					
Н. контр.		Шукеев				Кровельный сэндич панель	ТОО "STROYCONSALTING" г. Уральск
Проверил		Утежанов					

Формат А1

План перекрытия М1:100

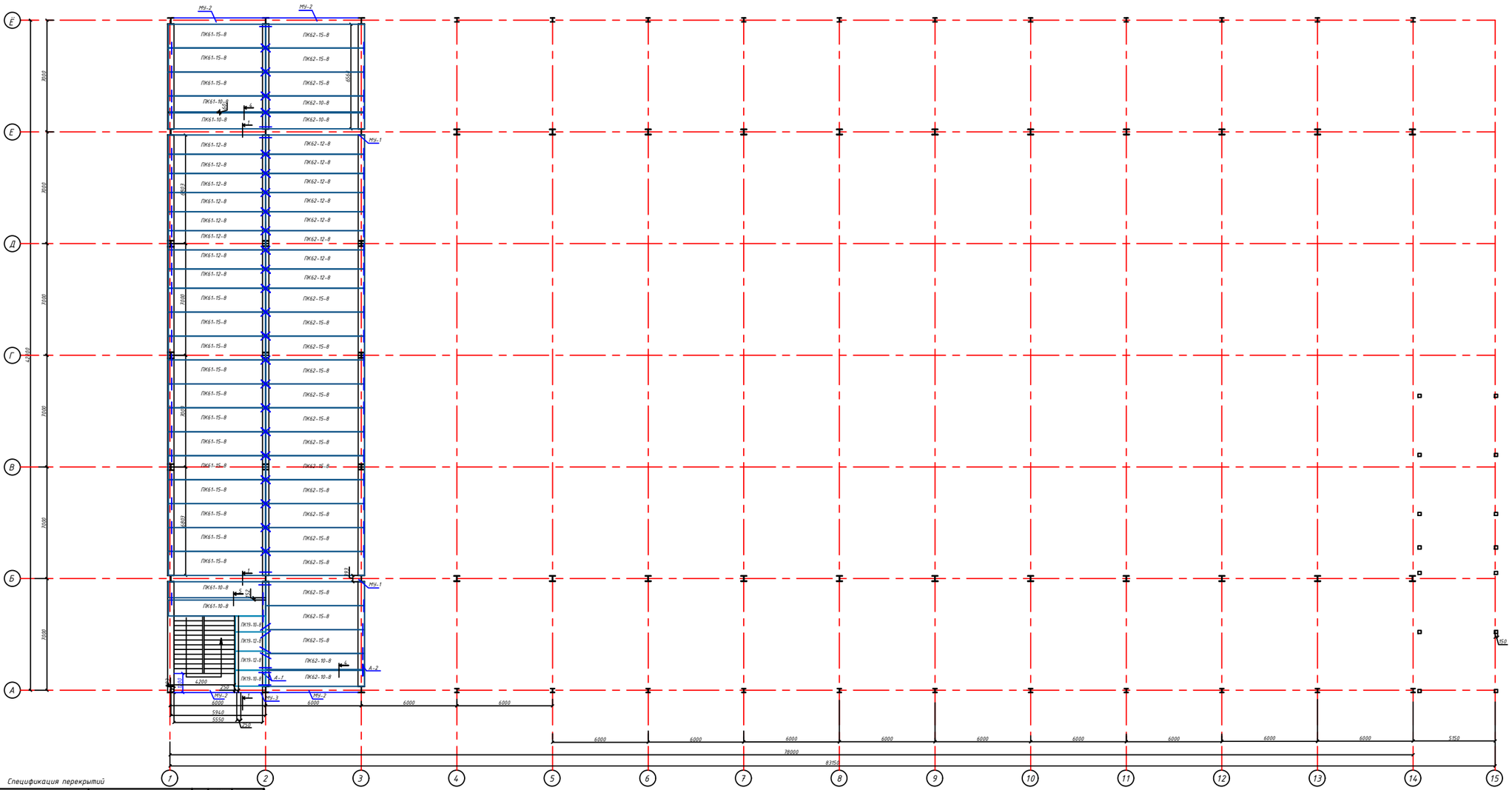

Спецификация перекрытий

Позиция	Обозначение	Наименование		Кол.	Масса ед., кг	Примечание
		Плиты перекрытия				
1	ГОСТ 9561-91	1ПК61-15-8		15	2885	
2	ГОСТ 9561-91	1ПК61-12-8		8	2440	
3	ГОСТ 9561-91	1ПК61-10-8		4	1925	
4	ГОСТ 9561-91	1ПК62-15-8		18	2894	
5	ГОСТ 9561-91	1ПК62-12-8		8	2225	
6	ГОСТ 9561-91	1ПК62-10-8		4	1825	
7	Серия 1.141-1	1ПК19-12-8		2	672	
8	ГОСТ 9561-91	1ПК19-10-8		2	575	
		Монолитный участки (МУ-1) разрез 1-1		2		
1*	ГОСТ 34028-2016	Ø12 А-III	L=1160мм шт.	42	1,03	
2	ГОСТ 34028-2016	Ø10 А-III	L=5990мм шт.	3	6,70	
3	ГОСТ 34028-2016	Ø10 А-III	L=780мм шт.	42	0,48	
		Бетон кл.В15	м³	0,52		
		Анкер				
А-1	ГОСТ 34028-2016	Ø10 А-III	L=1000мм	60	0,62	
А-2	ГОСТ 34028-2016	Ø10 А-III	L=700мм	51	0,43	
		Монолитный участки (МУ-2)		2		
1	ГОСТ 8240-89	⌀24 У	L=5550мм шт.	2	133,2	
2	ГОСТ 34028-2016	Ø12 А-III	L=5940мм шт.	3	5,30	
3	ГОСТ 8639-82	▢ 80х60х2	L=393мм	13	1,24	
		Бетон кл.В20	м³	0,51		
		Монолитный участки (МУ-3)		1		
1	ГОСТ 8240-89	⌀24 У	L=1710мм шт.	2	41,04	
2	ГОСТ 34028-2016	Ø12 А-III	L=1810мм шт.	3	1,6	
3	ГОСТ 8639-82	▢ 80х60х2	L=393мм	4	1,24	
		Бетон кл.В20	м³	0,15		
		Разрез 4-4		2		
4	ГОСТ 34028-2016	Ø10 А-III	п.м	18,0	0,617	
5	ГОСТ 34028-2016	Ø8 А-I	L=190мм	20	0,075	
		Разрез 5-5		1		
1*	ГОСТ 34028-2016	Ø12 А-III	L=930мм шт.	21	0,825	
2	ГОСТ 34028-2016	Ø10 А-III	L=6100мм шт.	1	3,76	
3	ГОСТ 34028-2016	Ø10 А-III	L=530мм шт.	21	0,32	
		Бетон кл.В20	м³	0,2		

Разрез 1-1 М1:25

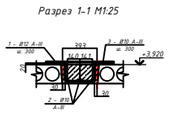

УМ-2 М1:25

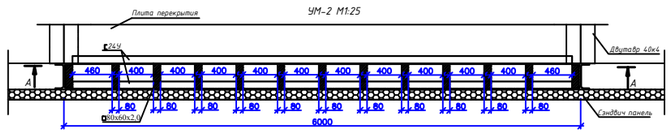

УМ-3 М1:25

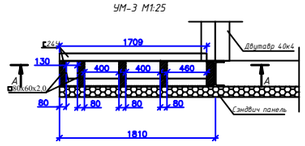

Разрез А-А
(УМ-2,УМ-3) М1:20

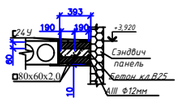

Разрез 4-4 М1:25

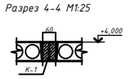

К-1 М1:20

Разрез 5-5 М1:20

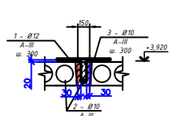

Ведомость деталей

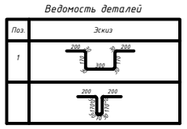

								2022-11-17-АС	
								Строительство много функционального спортивной зал в поселке Макат Макатского района	
Изм.	Кол.уч.	Лист	№док.	Подпись	Дата				
ГИП		Утежанов						Спортзал	Стадия: РП; Лист: 27; Листов:
Разраб.		Тлежанов							
Н. контр.		Шукеев						План перекрытия М1:100	ТОО "STROYCONSALTING" г. Уральск
Проверил		Утежанов							

Формат А1

Монолитная лестничная площадка
М1:20

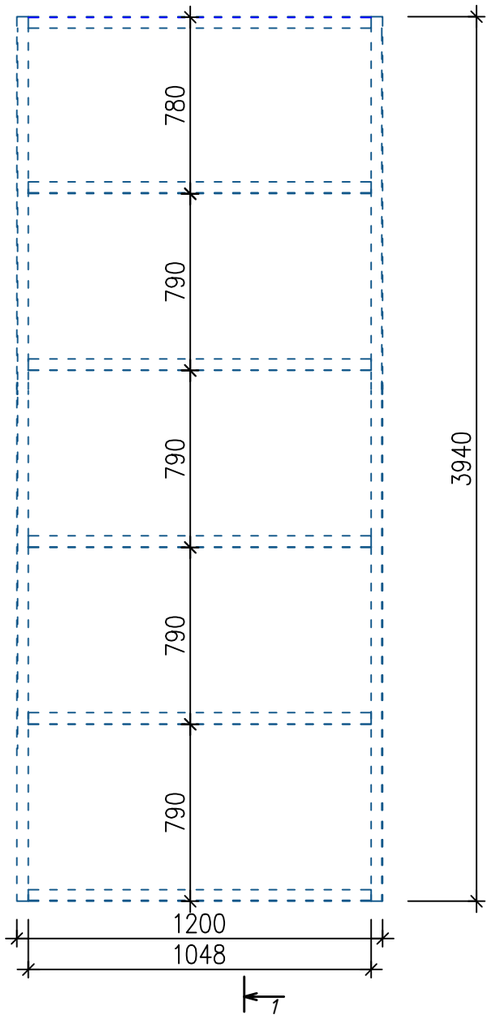

Разрез 1-1 М1:20

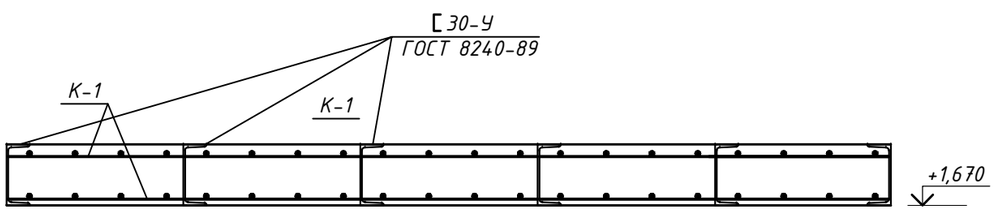

К-1 М1:10

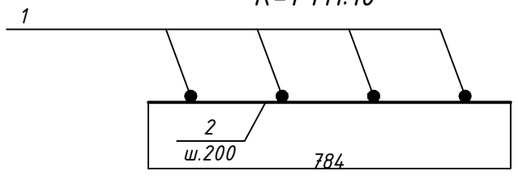

Спецификация материалов на лестничную клетку

Марка поз.	Обозначение	Наименование	Кол. шт.	Масса ед.кг.	Примечание
	Монолитная лестничная площадка		1		
	ГОСТ 8240-89	[30У пог. м	15,08	31,80	
1	ГОСТ 34028-2016	Ø10 А-III L=1048мм шт.	40	0,65	
2	ГОСТ 34028-2016	Ø14 А-III L=784мм шт.	50	0,84	
		Бетон кл.В15 $м^3$	1,26		
	Металлическая опора		1		
	ГОСТ 30245-2003	□200х200х5,0 L=1670мм	4	51,36	
	ГОСТ 19903-74	_200х200х5,0 шт.	4	3,14	
	ГОСТ 19903-74	_250х250х5,0 шт.	4	4,9	
	ГОСТ 30245-2003	□60х60х2,0 пог.м	20,520		

Металлическая опора
(с двух сторон) М1:50

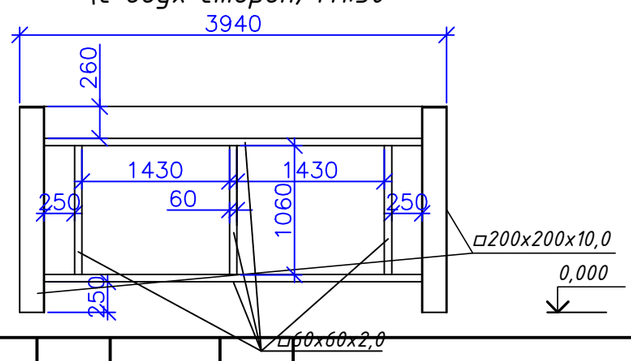

Изм.	Кол.уч	Лист	№док	Подпись	Дата
ГИП		Утежанов			
Разраб.		Тлегенов			
Н. контр.		Шукеев			
Проверил		Утежанов			

2022-11-17-АС

Строительство много функционального спортивной зал в поселке Макат Макатского района

Спортзал

Стадия	Лист	Листов
РП	28	

Монолитная лестничная площадка
М1:20

ТОО "STROYCONSALTING"
г. Уральск

Формат А3

ЛК-1 М1:50

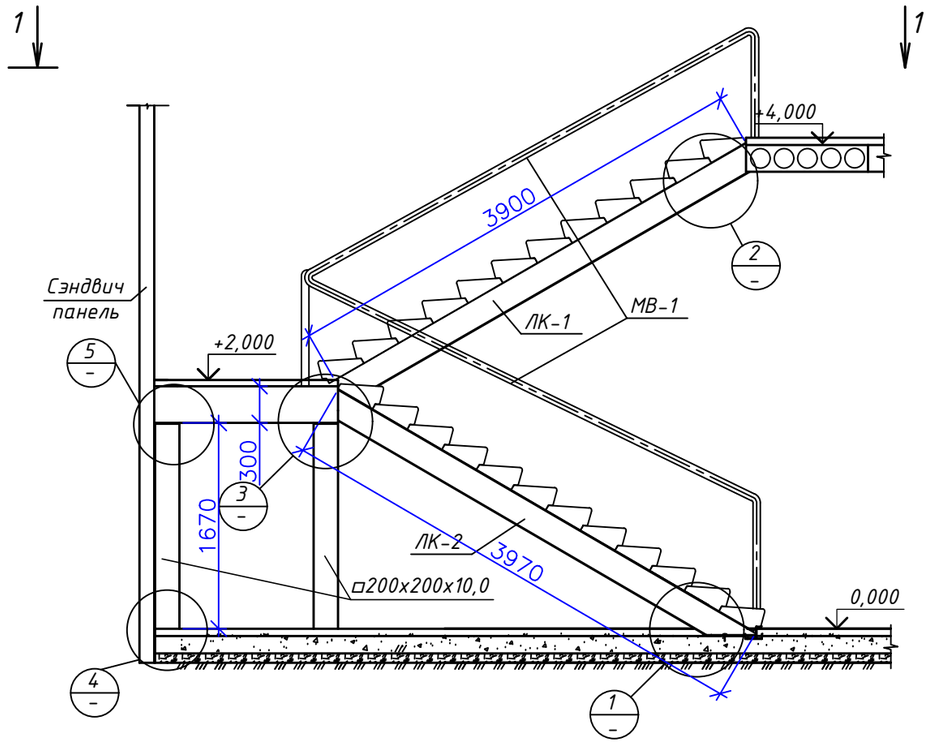

Узел 3 М1:25

Узел 1 М1:25

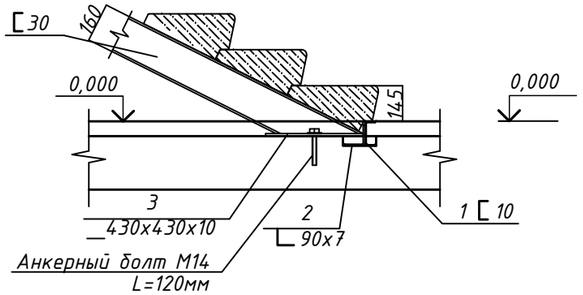

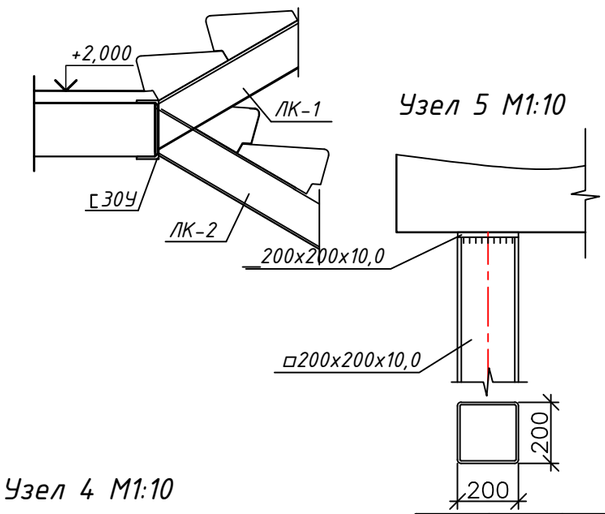

Узел 5 М1:10

Узел 4 М1:10

Узел 2 М1:25

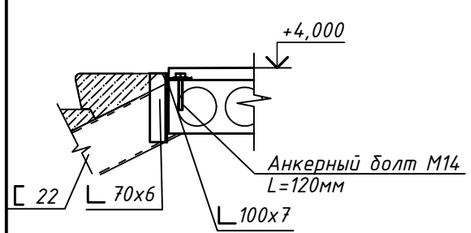

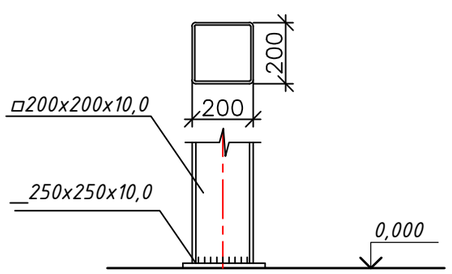

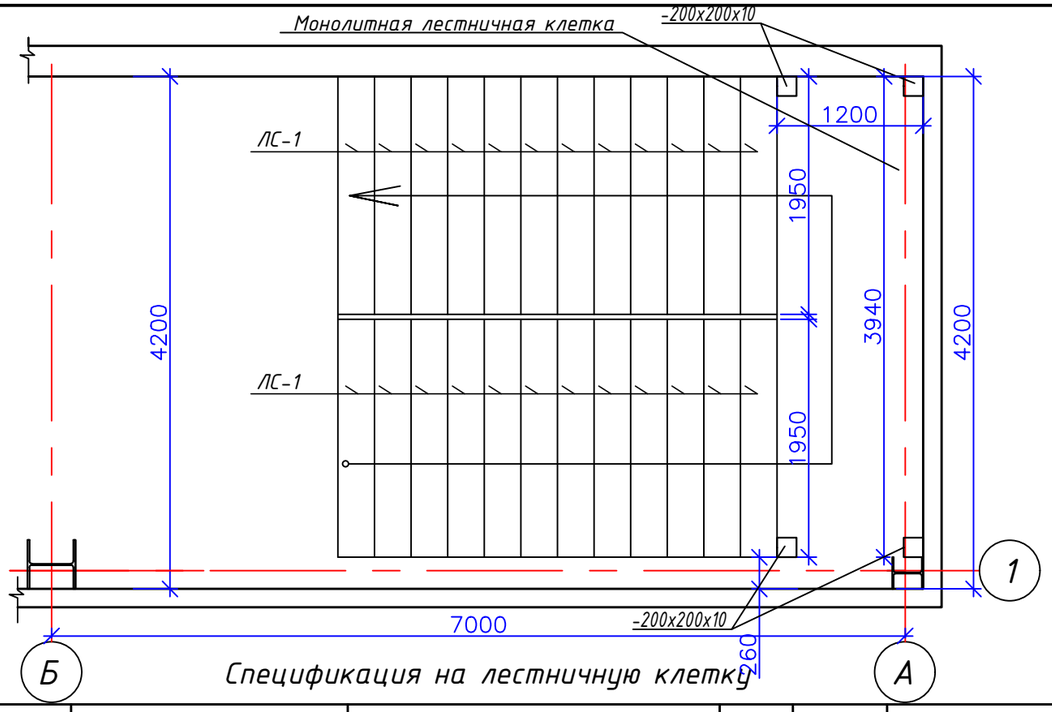

Спецификация на лестничную клетку

Марка поз.	Обозначение	Наименование	Кол. шт.	Масса ед.кг.	Масса общ. кг
		Ограждение лестниц			
МВ-1	Серия 1.256.2-2 вып.1	МВ 39.21-39.9.р	3		
		ЛК1т, ЛК2т			
ЛК-1	ГОСТ 8240-89	[22 L=3900мм	2	69,73	139,46
ЛК-2	ГОСТ 8240-89	[22 L=3970мм	2	65,80	131,6
1	ГОСТ 8240-89	[10 L=1500мм	1	12,89	12,89
2	ГОСТ 8509-93	∟90х7 L=1500мм	1	11,58	11,58
3	ГОСТ 19903-74	_10х430х430 шт.	2	12,56	25,12
	HNM2c-1420120	Анкерный болт М14 L=120мм	12	0,21	
	ГОСТ 8509-93	∟70х6 L=280мм	4	2,75	11,0
	ГОСТ 8509-93	∟100х7 L=1550мм	2	16,7	33,4
	ГОСТ 8240-89	[24У L=3115мм	2	85,2	
ЛС-1	ГОСТ 8717.0-84	Ступень основная ЛС20	24		

Изм.	Кол.уч	Лист	№док	Подпись	Дата
ГИП		Утежанов			
Разраб.		Тлегенов			
Н. контр.		Шукеев			
Проверил		Утежанов			

2022-11-17-АС

Строительство много функционального спортивной зал в поселке Макат Макатского района

Стадия	Лист	Листов
РП	29	

Лестница М1:50

ТОО "STROYCONSALTING" г. Уральск

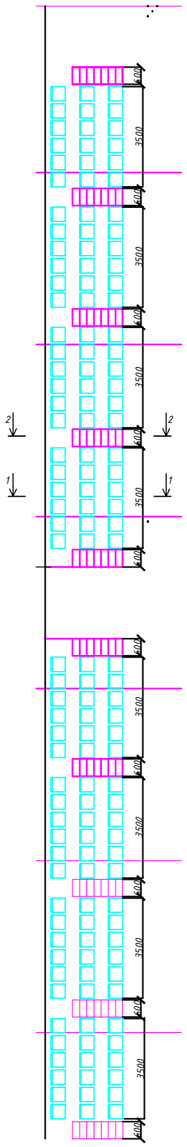

Пластиковые сиденья для трибун

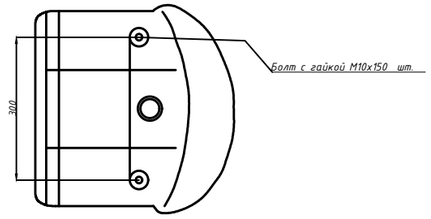

Разрез 1-1 М1:50

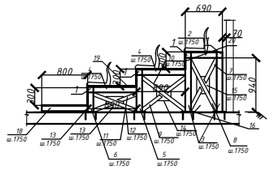

Разрез 2-2 М1:50
(Лестница)

Пластиковые сиденья для трибун

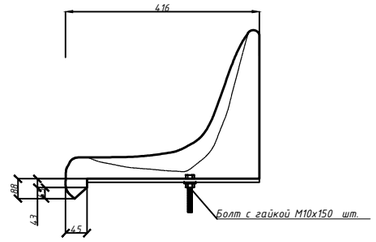

Спецификация

Позиция	Обозначение	Наименование	Кол-во	Масса ед. кг	Примечание
	Материалы				
1	ГОСТ 8639-82	□ 80х80х3,0 пог.м	154,0	7,13	
2	ГОСТ 8639-82	□ 80х80х3,0 L=450мм	44	3,2	
3	ГОСТ 8639-82	□ 80х80х3,0 L=940мм	48	6,70	
4	ГОСТ 8639-82	□ 80х80х3,0 L=750мм	48	5,3	
5	ГОСТ 8639-82	□ 80х80х3,0 L=645мм	44	4,6	
6	ГОСТ 8639-82	□ 80х80х3,0 L=380мм	44	2,70	
7	ГОСТ 8639-82	□ 60х60х2,0 L=540мм	48	1,795	
8	ГОСТ 8639-82	□ 60х60х2,0 L=1100мм	24	3,80	
9	ГОСТ 8639-82	□ 60х60х2,0 L=495мм	48	1,63	
10	ГОСТ 8639-82	□ 60х60х2,0 L=990мм	24	3,50	
11	ГОСТ 8639-82	□ 60х60х2,0 L=425мм	48	1,38	
12	ГОСТ 8639-82	□ 60х60х2,0 L=850мм	24	2,98	
13	ГОСТ 19903-74	_300х200х5,0	24	2,355	
14	ГОСТ 19903-74	_250х250х5,0	24	2,45	
15	ГОСТ 19903-74	_300х225х5,0	24	3,0	
16	ГОСТ 19903-74	_240х240х10,0	236	4,50	
17	ГОСТ 24379.1-2012	Анкерный болт М14 L=120	944	0,21	4 шт на каждую стойку
18	ГОСТ 8639-82	□ 80х80х3,0 L=795мм	24	7,13	
19	ГОСТ 8568-77	Лист с чечев. рифлением t=6мм м2	118,90	48,5	
20	ГОСТ 8568-77	Лист с чечев. рифлением t=3мм м2	31,5	24,20	
21	ГОСТ 8639-82	□ 80х80х3,0 L=440мм	50	3,13	
22	ГОСТ 8639-82	□ 80х80х3,0 L=790мм	20	5,63	
23	ГОСТ 8639-82	□ 80х80х3,0 L=500мм	20	3,56	
24	ГОСТ 8639-82	□ 80х80х3,0 L=200мм	20	1,42	
25	ГОСТ 8639-82	□ 80х80х3,0 L=345мм	80	2,45	
26	ГОСТ 8639-82	□ 80х80х3,0 L=350мм	20	2,50	
27					
28					
		Пластиковые сиденья для трибун шт.	144		
	ГОСТ 7798-70	Болт с гайкой М10х150 шт.	288	0,10218	

Примечание

1.Данный лист смотреть с листом АС-8.
2.Покрытие профтрубы – лист с чечевичным рифлением по ГОСТу 8568-77.
3.Стойки крепятся к бетонной плите с помощью закладных детали.
4. Изготовление конструкций производить в соответствий ГОСТ 23118-99, СП 53-101-98;
5. В размерах детали не учтены припуски на механическую обработку и усадку после сварки;
6. Предельные отклонения от геометрических размеров в соответствий с СП 53-101-98;
7. Минимальный катет нерасчетных сварных швов принимать согласно СП 16.13330.2011, таблица 38;
8. Разделку кромок выполнить в соответствии с ГОСТ 8713-79;
9. Контроль качества сварных соединений проводить по ГОСТ 23118-99;
10. Антикоррозийную защиту стальных анкерных и сварных соединений следует выполнять в соответствии с требованиями СН РК 2.01-01-2013 и СП РК 2.01-101-2013 "Защита строительных конструкций от коррозии".
11. Все металлические элементы покрыть эмалью ПФ 170 по ГОСТ 926-82 за 2 раза по грунтовке ГФ-021.

Взам. инв. N | Подпись и дата | Инв. N подл.

Изм.	Кол.уч	Лист	№док	Подпись	Дата
ГИП		Утежанов			
Разраб.		Тлегенов			
Н. контр.		Шукеев			
Проверил		Утежанов			

2022-11-17-АС

Строительство много функционального спортивной зал в поселке Макат Макатского района

Стадия	Лист	Листов
РП	30	

Трибуна М1:100

ТОО "STROYCONSALTING" г. Уральск

Разрез 2-2 М1:25

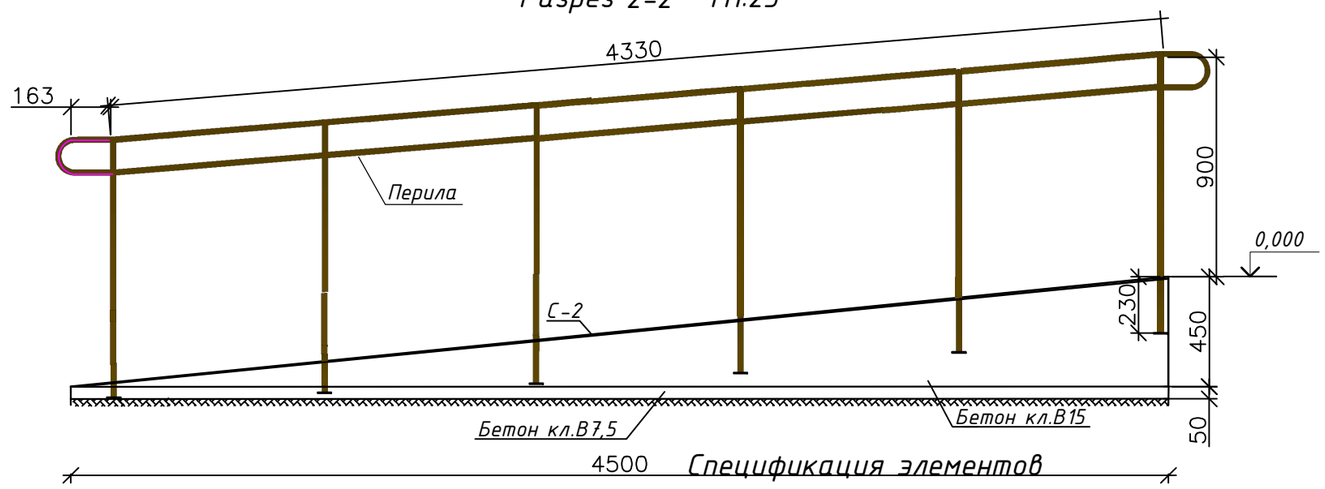

Разрез М1:25

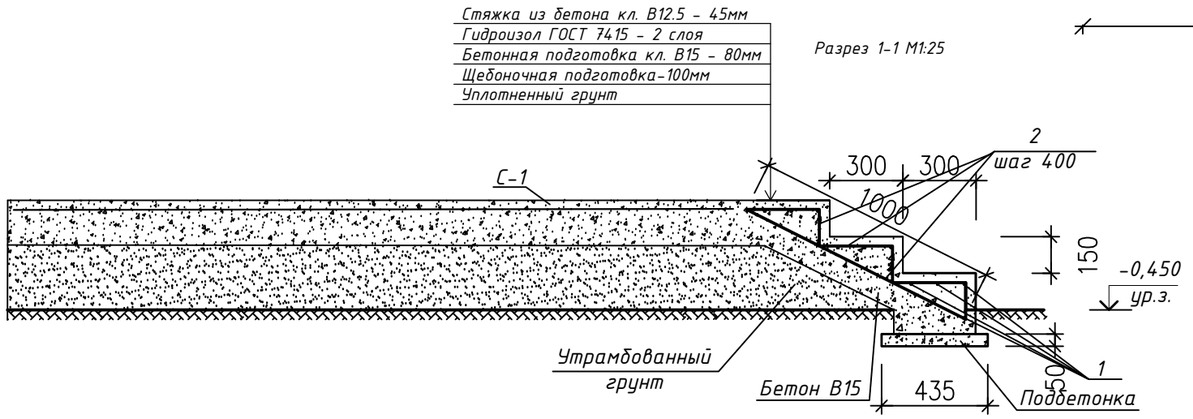

Спецификация элементов

Позиция	Обозначение	Наименование		Кол-во	Масса ед. кг	Масса общ. кг
	Крыльцо					
С-1	ГОСТ 23279-85	4С $\frac{8AI-200}{8AI-200}$ 490х580см	шт.	1	112,3	
1	ГОСТ 34028-2016	ф10 А-III	L=4900мм	12	3,02	
2	ГОСТ 34028-2016	ф8 А-I	L=2350мм	13	0,93	
	Материалы					
		Бетон кл.В15	м3	2,40		
		Бетон кл.В12.5	м3	1,5		
		Бетон кл.В7,5	м3	1,0		
		Щебень	$м^3$	2,95		
	Пандус					
		Бетон кл.В15	м3		1,01	
		Бетон кл.В7,5	м3		0,225	
1	ГОСТ 10704-91	ф32х2,8	пог. м	16,5	2,02	33,33
С-2	ГОСТ 23279-85	4С $\frac{8AI-200}{8AI-200}$ 440х90см		1	16,9	
2	ГОСТ 19903-74	-70х70х5		6	0,2	

Изм.	Кол.уч	Лист	№док	Подпись	Дата			
						2022-11-17-АС		
						Строительство много функционального спортивной зал в поселке Макат Макатского района		
ГИП		Утежанов					Стадия	Лист	Листов
Разраб.		Тлегенов					РП	31	
Н. контр.		Шукеев				Крыльцо и пандус	ТОО "STROYCONSALTING" г. Уральск		
Проверил		Утежанов							

Взам. инв. №

Подп. и дата

Инв. № подл.

Формат А3

План крыльца №3
М1:50

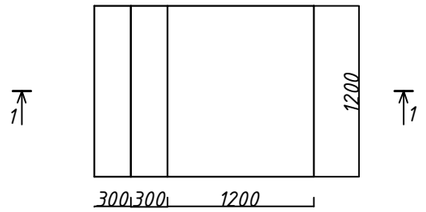

Разрез1-1 М1:25

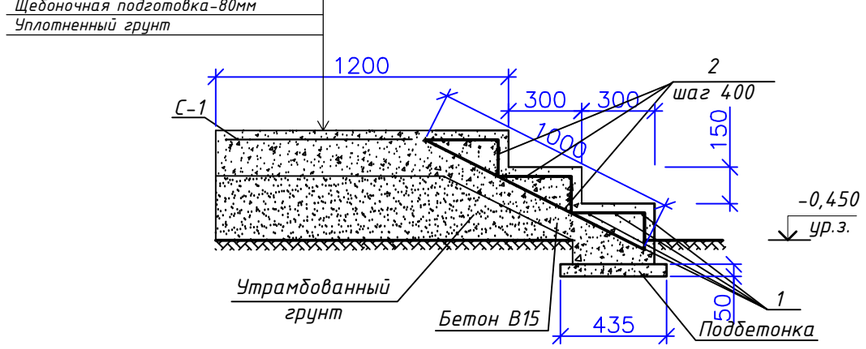

Спецификация элементов

Позиция		Наименование			Кол-во	Масса ед. кг	Масса общ. кг	Примечание
	Крыльцо №3				4			
С-1	ГОСТ 23279-85	4С $\frac{8AI-200}{8AI-200}$	110х110см	шт.	1	5,22		
1	ГОСТ 5781-82	Ф10 А-III	L=1100		12	1,33		
2	ГОСТ 5781-82	Ф8 А-I	L=2350		3	0,93		
	Материалы							
		Бетон кл.В12.5		м3	0,112			
		Бетон кл.В7,5		м3	0.35			
		Щебень		$м^3$	0,173			
	ГОСТ 7415-86	Гидроизол 2 слоя		$м^2$	4,32			

Взам. инв. №

Подп. и дата

Инв. № подл.

Изм.	Кол.уч	Лист	№док	Подпись	Дата
ГИП		Утежанов			
Разраб.		Тлегенов			
Н. контр.		Шукеев			
Проверил		Утежанов			

2022-11-17-АС

Строительство много функционального спортивной зал в поселке Макат Макатского района

Стадия	Лист	Листов
РП	32	

План крыльца №3
М1:50

ТОО "STROYCONSALTING"
г. Уральск

Формат А3