ТОО "Корпорация Казахмыс"

Головной проектный институт

Государственная лицензия №001039 от 17.11.2022 г.

РАБОЧИЙ ПРОЕКТ

ГУ "Отдел строительства г. Жезказган"

Строительство магистральной теплосети к новому микрорайону

Западного района г.Жезказган

Тепловой комплекс ТК7

Альбом КЖ – П-22А-06/34-00.00-106428 – Альбом КЖ.7

Конструкции железобетонные

г. Астана – 2023 г.

ТОО "Корпорация Казахмыс"
Головной проектный институт
Государственная лицензия №001039 от 17.11.2022 г.

РАБОЧИЙ ПРОЕКТ

ГУ "Отдел строительства г. Жезказган"
Строительство магистральной теплосети к новому микрорайону
Западного района г.Жезказган
Тепловой комплекс ТК7

Альбом КЖ – П-22А-06/34-00.00-106428 – Альбом КЖ.7
Конструкции железобетонные

Проектировщик: ТОО "Корпорация Казахмыс"
Головной проектный институт

Главный инженер проекта: Кенжалинов А.И.

г. Астана – 2023 г.

Ведомость основных комплектов рабочих чертежей

Обозначение	Наименование	Примечание
П-22А-06/34-00.00-106428-АС	Архитектурно-строительные решения	
П-22А-06/34-00.00-106428-КЖ	Конструкции железобетонные	
П-22А-06/34-00.00-106428-КЖ.1	Конструкции железобетонные	
П-22А-06/34-00.00-106428-КЖ.2	Конструкции железобетонные	
П-22А-06/34-00.00-106428-КЖ.3	Конструкции железобетонные	
П-22А-06/34-00.00-106428-КЖ.4	Конструкции железобетонные	
П-22А-06/34-00.00-106428-КЖ.5	Конструкции железобетонные	
П-22А-06/34-00.00-106428-КЖ.6	Конструкции железобетонные	
П-22А-06/34-00.00-106428-КЖ.7	Конструкции железобетонные	
П-22А-06/34-00.00-106428-КЖ.8	Конструкции железобетонные	
П-22А-06/34-00.00-106428-КЖ.9	Конструкции железобетонные	
П-22А-06/34-00.00-106428-КЖ.10	Конструкции железобетонные	
П-22А-06/34-00.00-106428-КЖ.11	Конструкции железобетонные	
П-22А-06/34-00.00-106428-КЖ.12	Конструкции железобетонные	
П-22А-06/34-00.00-106428-КЖ.13	Конструкции железобетонные	
П-22А-06/34-00.00-106428-КЖ.14	Конструкции железобетонные	
П-22А-06/34-00.00-106428-КЖ.15	Конструкции железобетонные	
П-22А-06/34-00.00-106428-КЖ.16	Конструкции железобетонные	
П-22А-06/34-00.00-106428-КЖ.17	Конструкции железобетонные	
П-22А-06/34-00.00-106428-КЖ.18	Конструкции железобетонные	
П-22А-06/34-00.00-401877-ТС	Тепломеханические решения тепловых сетей	
П22-06/21-00.00-Ж702551-ТГ	Топография	
П22-06/21-00.00-Ж702552-ИГ	Инженерная геология	

Ведомость спецификаций

Лист	Наименование	Примечание
2, 3, 4	Спецификация элементов к маркировочным схемам	
5	Спецификация элементов монолитной конструкции	

Перечень актов освидетельствования скрытых работ

Наименование актов	Обоснование	Примечание
Геодезические работы		
Акт сдачи-приемки геодезической разбивочной основы для строительства	по СН РК 1.03-03-2018 – п.п. 4.3.9, 6.2.14,	с исполнительной схемой
Акт результатов геодезических работ при строительстве зданий, сооружений	по СН РК 1.03-03-2018 – п. 7.3	с исполнительной и разбивочными схемами
Основания и фундаменты		
Акт приемки естественного основания	по СН РК 5.01-01-2013 – п.п. 5.1.16, 5.1.17, 5.1.20, 5.1.21	
Акт приемки обратных засыпок и оснований под полы	по СН РК 5.01-01-2013 – п.п. 5.6.22, 5.9.25	
Монолитные бетонные и железобетонные конструкции		
Акт приемки опалубки	по СП РК 5.03-107-2013 – п.п. 4.2.15.7, 4.2.15.8	
Акт приемки арматурной стали, закладных деталей и анкеров	по СП РК 5.03-107-2013 – п.п. 4.1.12, 4.1.13 по СН РК 5.03-07-2013 – п. 5.2.7.1	
Акт приемки смонтированной арматуры, закладных деталей и конструкций, закрываемых при бетонировании	по СП РК 5.03-107-2013 –п.п. 4.1.42, 4.1.44, 4.1.45, 4.1.46, 4.1.47 по СН РК 5.03-07-2013 – п. 5.2.2.5	
Акты приемки готовых конструкций	по СП РК 5.03-107-2013 – п. 4.2.16 по СН РК 5.03-07-2013 – п. 5.2.9	с исполнительной схемой
Бетонные и железобетонные конструкции сборные		
Акт приемки конструкций	по СП РК 5.03-107-2013 – п.п. 4.1.12, 4.1.13, 4.1.50 по СН РК 5.03-07-2013 – п. 5.1.3	
Промежуточные акты приемки смонтированных конструкций	по СП РК 5.03-107-2013 – п. 4.1.49	с исполнительными схемами каждого яруса и типа конструкций
Акт приемки замоноличиваемых стыков и швов	по СП РК 5.03-107-2013 – п.п. 4.1.47, 4.1.48, 4.1.49 по СН РК 5.03-07-2013 – п. 5.3.5.1	
Акт приемки антикоррозионной защиты соединений	по СН РК 5.03-07-2013 – п. 5.3.4.5	
Антикоррозионная защита по СП РК 2.01-101-2013*		
Акт приемки изоляционных материалов		
Акт приемки защищаемых поверхностей конструкций		
Акт приемки швов, примыканий и стыков защиты		
Акт приемки защитного покрытия в целом		

Примечание:

Акты освидетельствования скрытых работ должны быть составлены на все виды строительно-монтажных работ, регламентированные нормативно-технической документацией по организации строительства, правилами производства и приемки работ.

Ведомость ссылочных и прилагаемых документов

Обозначение	Наименование	Примечание
	Ссылочные документы	
Серия 3.006.1-8, вып.3-1	Каналы и тоннели сборные железобетонные из лотковых элементов. Трассы. Плиты, опорные подушки	
Серия 3.900.1-14, вып.1	Изделия железобетонные для круглых колодцев водопровода и канализации	
Серия 3.006.1-8, вып.1-2	Каналы и тоннели сборные железобетонные из лотковых элементов. Узлы трасс. Лотки, плиты, балки	
ГОСТ 3634-99	Люки смотровых колодцев и дождеприемники ливнесточных колодцев	
ГОСТ 13579-78	Блоки бетонные для стен подвалов. Технические условия	
Серия 1.400-15, вып.1	Унифицированные закладные изделия железобетонных конструкций для крепления технологических коммуникаций и устройств	
	Прилагаемые документы	
П-22А-06/34-00.00-106428-КЖ.7И-С-1	Стремянка С-1	

Ведомость рабочих чертежей основного комплекта КЖ

Лист	Наименование	Примечание
1	Общие данные (начало)	
1.1	Общие данные (окончание). Ситуационная схема теплового комплекса ТК7	
2	План СК-1. Разрез 1-1. План плит покрытия. Раскладка блоков по сеч. 2-2	
3	План СК-2, СК-3. Разрез 1-1, 3-3. Планы плит покрытия. Раскладка блоков по сечениям	
4	План дренажного колодца ДК-1. План покрытия. Разрезы	
5	Армирование днища, стен, покрытия. Сечения	

Настоящий рабочий проект разработан в соответствии с государственными нормативными требованиями и межгосударственными нормативами, действующими в Республике Казахстан.

Главный инженер проекта Кенжалинов А.И.

Изм.	Кол. уч.	Лист	№док.	Подп.	Дата	П-22А-06/34-00.00-106428-КЖ.7			
						ГУ "Отдел строительства г. Жезказган" Строительство магистральной теплосети к новому микрорайону Западного района г.Жезказган			
ГИП		Кенжалинов			06.03	Тепловой комплекс ТК7	Стадия	Лист	Листов
Нач.отд.		Коровченко			06.03		РП	1	5
Исполнил		Жандосова			06.03	Общие данные (начало)	ТОО "Корпорация Казахмыс" Головной проектный институт г. Астана Строительный отдел 2023 г.		
Проверил		Морозова			06.03				
Н.контр.		Морозова			06.03				

Согласовано
Раздел ТС — Байсалбаева — 06.03
Раздел ТГ, ИГ — Салихова — 06.03

Взам. инв. №

Подп. и дата

Инв. № подл.

Формат А2

Основные исходные данные

1. Настоящий рабочий проект разработан на основании задания сантехнического отдела Головного проектного института и включает в себя строительство магистральной теплосети к новому микрорайону Западного района г. Жезказган.

2. Настоящим комплектом чертежей предусмотрена разработка строительных конструкций. Остальные части проекта смотреть таблицу "Ведомость основных комплектов рабочих чертежей".

3. Технические решения, принятые проектом, соответствуют заданию на проектирование и требованиям:

– СН РК 5.01-01-2013 "Земляные сооружения, основания и фундаменты";

– СН РК 5.01-02-2013 "Основания зданий и сооружений";

– СП РК EN 1992-1-1:2004/2011 Проектирование железобетонных конструкций. Часть 1";

– СНиП РК 2.02-05-2009* "Пожарная безопасность зданий и сооружений";

– НТП РК 01-01-3.1/4.1-2017 "Нагрузки и воздействия на здания. Снеговые нагрузки. Ветровые воздействия";

– СН РК 2.01-01-2013 "Защита строительных конструкций от коррозии";

– СП РК 2.03-30-2017* "Строительство в сейсмичных зонах"

и обеспечивают безопасную эксплуатацию при соблюдении предусмотренных в проекте мероприятий.

Климатические характеристики района строительства

4. Район строительства – Республика Казахстан, Улытауская обл, г. Жезказган.

5. Значение снеговой нагрузки на грунт по НТП РК 01-01-3.1/4.1-2017 (приложение В) для V снегового района – 1,2 (120) кПа (кгс/м^2).

6. Нормативное давление ветра по базовой скорости 30 м/с по НТП РК 01-01-3.1/4.1-2017 (приложение Х) для III ветрового района – 0,56 (56) кПа (кгс/м^2).

7. Климатический район по СП РК 2.04-01-2017* – IIIВ.

8. Расчетная средняя температура наиболее холодной пятидневки с обеспеченностью 0,92 по СП РК 2.04-01-2017* – минус 29,6°С.

9. Сейсмичность района согласно СП РК 2.03-30-2017* приложению "Б" по ОСЗ-2$_{0,75}$ – 6 баллов.

Инженерно-геологические условия площадки

10. На основании инженерно – геологических изысканий, выполненных Головным проектным институтом, основанием под подошвой фундаментов служит мергель темно-серый, серый, плитчатый, слабовыветрелый, сильнотрещиноватый, средней прочности (ρ_{dn}=2,46 г/см^3, R_c=22,4 МПа), разрез с.22-813 и с.22-814.

11. Согласно СП РК 2.01-101-2013 * таблицы Б.1, Б.2 рыхлые грунты являются к бетонам марки W4 по водонепроницаемости на портландцементе по ГОСТ 31108-2020, шлакопортландцементе и портландцементе по ГОСТ 31108-2020 с минеральными добавками – сильноагрессивными, на сульфатостойком цементе по ГОСТ 22266-2013 – слабоагрессивными; к железобетонным конструкциям грунты – среднеагрессивные (содержание ионов Cl=310 ÷ 568 и SO_4=3266,0 ÷ 7680,0 мг на 1 кг грунта)

12. Характеристику грунтов площадки уточнить по месту при разработке котлована под фундаменты. При обнаружении грунтов, не соответствующих указанным в проекте, характеристики грунтов необходимо направлять в Головной проектный институт для согласования с авторами проекта и, при необходимости, выполнения корректировки конструкции фундаментов.

Конструктивные решения

13. Все отметки приняты абсолютными.

14. Уровень ответственности – I (повышенный), технически сложные.

15. Степень огнестойкости сооружения – I.

16. Категория сооружения по взрывопожарной и пожарной опасности –Д.

17. Класс конструктивной пожарной опасности здания – К0.

18. Класс пожарной опасности строительных конструкций – С0.

19. Расчетный срок службы сооружений по ГОСТ 27751-2014 – 50 лет.

20. Стены смотровых колодцев – сборные бетонные блоки по ГОСТ 13579-78.

21. Балки покрытия – сборные железобетонные по серии 3.006.1-8, вып.1-2.

22. Плиты покрытия – сборные железобетонные по серии 3.006.1-8, вып.3-1 и 3.006.1-8, вып.1-2.

23. Кольца опорные и стеновые – сборные железобетонные по серии 3.900.1-14, вып. 1.

24. Дренажный колодец – монолитный железобетонный из бетона класса С20/25 F150 W6.

25. Под фундаменты выполнить бетонную подготовку толщиной 100 мм из бетона класса С8/10 F100 W4.

26. Обратную засыпку производить мягкими незасоленными грунтами плотностью не менее 1,6 т/м^3 с послойным трамбованием и проливкой водой. Применение несжимаемых грунтов (песок, дресва и пр.) не допускается.

27. Расположение и привязку сооружений см. сантехническую часть проекта.

Указания по производству монолитных бетонных и железобетонных конструкций

28. Для обеспечения работоспособности железобетонных конструкций, надежности и долговечности при эксплуатации, работы должны выполняться в соответствии с СН РК 5.03-07-2013 "Несущие и ограждающие конструкции", СП РК EN 1992-1-1:2004/2011 "Проектирование железобетонных конструкций. Часть 1", СН РК 5.01-01-2013 "Земляные сооружения основания и фундаменты".

29. При производстве работ в зимнее время необходимо соблюдать требования СН РК 5.03-07-2013, не допуская промораживания и уплотнения основания. Производство и приемку всех видов строительных работ в зимних условиях производить с соблюдением требований к производству работ при отрицательных температурах.

30. Бетонирование вести непрерывно. В случае перерыва в бетонировании, рабочий шов должен быть очищен от грязи и пыли, обработан пескоструйным агрегатом и промыт водой.

Указания по разработке и устройству котлована

31. Разработку котлована производить непосредственно перед устройством фундаментов, не допуская замораживания, замачивания, выветривания грунтов.

32. Не допускается оставлять фундаменты незагруженными на зимний период. Для этого вокруг фундаментов следует устраивать временные теплоизоляционные покрытия из опилок, шлака, керамзита и других материалов, предохраняющих грунт от промерзания.

33. Запрещается устраивать фундаменты на промерзшем основании.

34. Не допускать аварийных утечек из водонесущих коммуникаций во избежание разупрочнения грунтов основания.

35. Для уплотнения грунта, обратной засыпки, подсыпки использовать местный грунт, получаемый при отрыве котлована с оптимальной влажностью 10%.

36. Грунты, используемые для уплотнения и обратной засыпки, не должны содержать мусор, чернозем, отходы строительного производства, органические включения весом более 0,05, комья мерзлого грунта.

Мероприятия по антикоррозионной защите конструкций

37. Антикоррозионная защита строительных конструкций выполняется в соответствии с требованиями СН РК 2.01-01-2013 "Защита строительных конструкций от коррозии", ГОСТ 21513-83 "Антикоррозионная защита конструкций зданий и сооружений".

38. Все бетонные и железобетонные конструкции выполнять из бетона марки W6 на сульфатостойком цементе по ГОСТ 22266-2013.

39. Все бетонные поверхности, соприкасающиеся с грунтом, обмазать горячим битумом за 2 раза. Битум принять марки БН 90/10 по ГОСТ 6617-76. Перед устройством гидроизоляции бетонные поверхности должны быть очищены от пыли и грязи.

40. Все внутренние поверхности дренажных колодцев обмазать горячим битумом марки БН 90/10 по ГОСТ 6617-76 за 2 раза.

41. Все металлоконструкции после окончания сварочных работ очистить от грязи и пыли и окрасить краской БТ-177 по ГОСТ 5631-79 по грунтовке ГФ-021 по ГОСТ 25129-82.

Общие указания по производству работ

42. До начала выполнения строительно-монтажных работ необходимо производить очистку территории. В случае обнаружения на территории строительства существующих зданий и сооружений, не учтенных в проекте, необходимо предоставить информацию Заказчику и автору проекта. При принятии решения о демонтаже существующих зданий и сооружений, объемы демонтажных работ принять по дефектной ведомости.

43. Гидравлическое испытание конструкций производить при положительной температуре наружной поверхности стен и после набора 100% прочности бетона.

44. На период производства строительно-монтажных работ выполнить установку временных ограждений зоны ведения работ, а также участков, на которых должно быть ограничено или запрещено движение автотранспорта. Временное ограждение строительной площадки принимать по ГОСТ 23407-78 "Ограждения инвентарные строительных площадок и участков производства строительно-монтажных работ".

45. До начала выполнения всех видов строительно-монтажных работ организация, осуществляющая строительство, разрабатывает проекты производства работ (ППР), а также иные документы, в которых содержатся решения по организации и технологии производства.

Состав и содержание ППР принимать в соответствии с СН РК 1.03-00-2022 "Строительное производство. Организация строительства предприятий, зданий и сооружений", а также нормативно-технической документацией по организации и технологии строительства, правилами производства и приемки работ.

ППР должны быть согласованы со всеми заинтересованными службами и организациями и утверждены Заказчиком.

Выполнение СМР производить в соответствии с утвержденными ППР с обязательным документированием результатов, с отражением отклонений от проектных решений и ППР в журналах производства работ, регламентированных нормативно-технической документацией по организации и технологии строительства, правилами производства и приемки работ.

Выполнение СМР без проектов производства работ не допускается.

46. Производство работ при отрицательных температурах воздуха вести в соответствии с СН РК 5.03-07-2013 "Несущие и ограждающие конструкции".

47. Все общестроительные работы выполнять в соответствии с требованиями СН РК 5.03-07-2013 "Несущие и ограждающие конструкции" и СН РК 1.03-05-2011 "Охрана труда и техника безопасности в строительстве", а также указаниями в примененных стандартах и типовых сериях.

48. Любые изменения, вносимые в настоящий рабочий проект, подлежат согласованию с генпроектировщиком – Головным проектным институтом ТОО "Корпорация Казахмыс". Изменения, вносимые без данного согласования, считать недействительными.

Ситуационная схема теплового комплекса ТК7

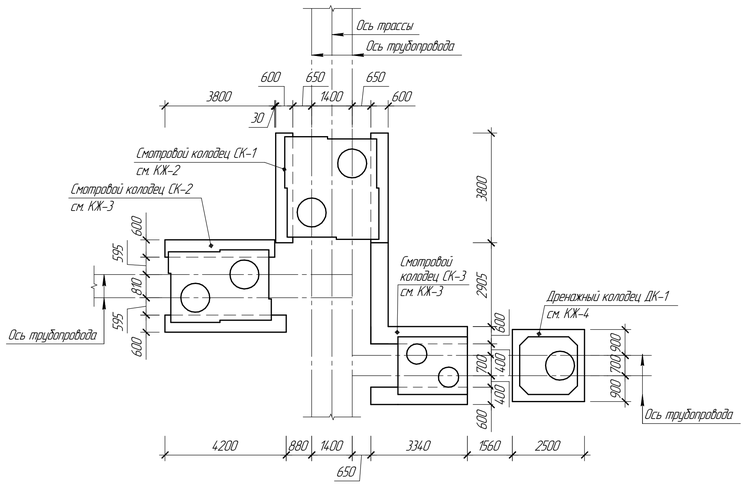

						П-22А-06/34-00.00-106428-КЖ.7			
Изм	Кол.уч.	Лист	№Док.	Подп.	Дата	ГУ "Отдел строительства г. Жезказган" Строительство магистральной теплосети к новому микрорайону Западного района г.Жезказган			
						Тепловой комплекс ТК7	Стадия	Лист	Листов
							РП	11	
Начальник		Коробченко			06.03	Общие данные (окончание). Ситуационная схема теплового комплекса ТК7	ТОО "Корпорация Казахмыс" Головной проектный институт г. Астана Строительный отдел 2023 г.		
Исполнил		Жандосова			06.03				
Проверил		Морозова			06.03				
Нконтр.		Морозова			06.03				

Формат А3х3

Согласовано
Разделы ТС, Разделы ТГ, ВК — Байгозиева — 06.03
Разделы ТС — Сапарова — 06.03

Взам. инв. №

Подп. и дата

Инв. № подл.

План СК-1

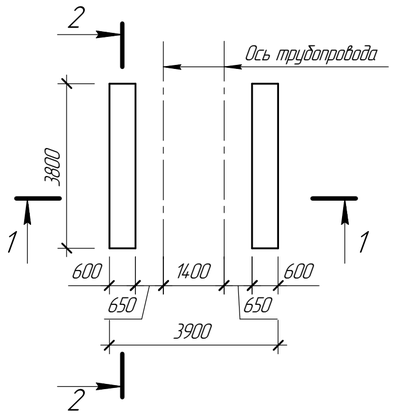

План плит покрытия

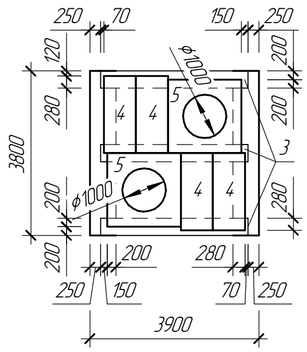

Раскладка блоков по сеч. 2-2 (2 шт.)

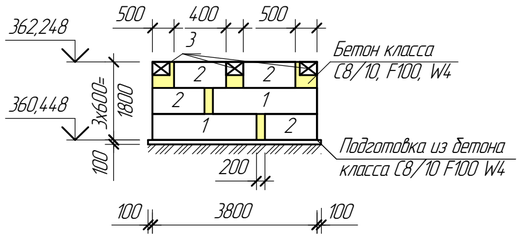

Разрез 1 – 1

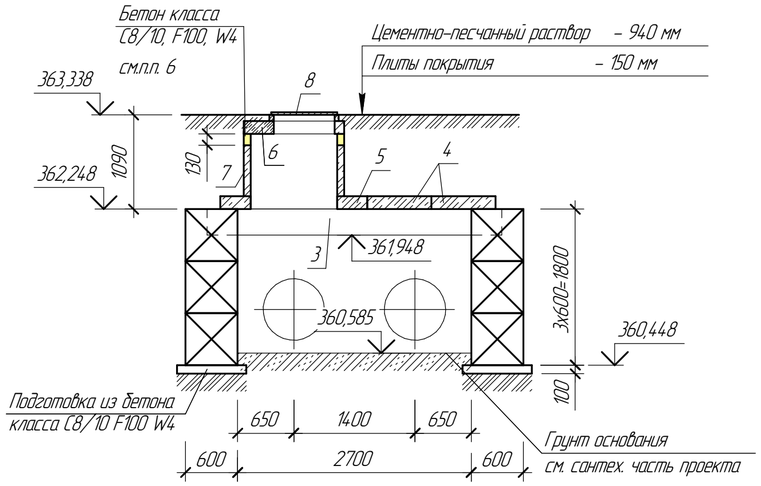

Спецификация элементов к маркировочным схемам, расположенным на листе КЖ-2

Марка, поз.	Обозначение	Наименование	Кол.	Масса ед. кг	Примечание
		Элементы сборных конструкций			
1	ГОСТ 13579-78	Фундаментный блок ФБС 24.6.6-Т	4	1960	
2	-//-	То же, ФБС 12.6.6-Т	8	960	
3	3.006.1-8, вып.1-2	Балка Б6	3	960	
4	3.006.1-8, вып.3-1	Плита ПТ 75.180.20-15	4	650	
5	3.900.1-14, вып. 1	Плита опорная П010	2	800	
6	-//-	Плита перекрытия ПП 10-1	2	250	
7	-//-	Кольцо стеновое КС 10.6	2	400	
		Стальные и другие изделия			
8	ГОСТ 3634-2019	Люк типа "Л"	2		

1. Перечень чертежей и общие примечания см. лист КЖ-1.
2. Монолитные заделки между блоками выполнить из бетона класса С8/10 F100 W4. Расход бетона – 0,86 м^3.
3. Под фундаментные блоки выполнить подготовку из бетона класса С8/10 F100 W4 толщиной 100 мм. Расход бетона – 0,64 м^3.
4. Плиты покрытия колодцев на проезд автотранспорта не рассчитаны.
5. Швы между плитами покрытия заделать цементно-песчаным раствором марки М100.
6. Монолитные заделки на устройство горловины колодца выполнить из бетона класса С8/10 F100 W4. Расход бетона – 0,04 м^3.

Согласовано
Раздел ТС
Байсолтаева
06.03

Взам. инв. №

Подп. и дата

Инв. № подл.

Изм.	Кол. уч.	Лист	№док.	Подп.	Дата	П-22А-06/34-00.00-106428-КЖ.7		
						ГУ "Отдел строительства г. Жезказган" Строительство магистральной теплосети к новому микрорайону Западного района г.Жезказган		
						Тепловой комплекс ТК7	Стадия	Лист	Листов
Начальник		Коробченко			06.03		РП	2	
Исполнил		Жандосова			06.03	План СК-1. Разрез 1-1. План плит покрытия. Раскладка блоков по сеч. 2-2.	ТОО "Корпорация Казахмыс" Головной проектный институт г. Астана Строительный отдел 2023 г.	
Проверил		Морозова			06.03			
Н.контр.		Морозова			06.03			

Формат А2

План СК-2

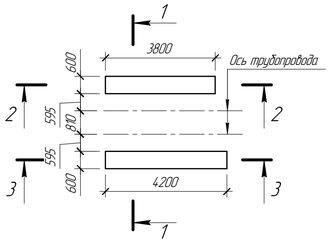

Разрез 1 – 1

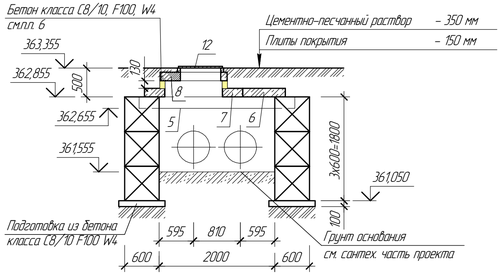

План СК-3

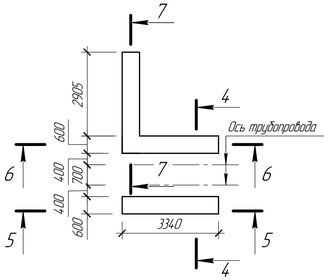

Разрез 4 – 4

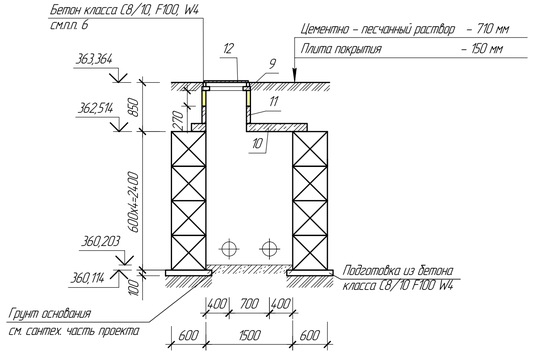

План плит покрытия СК-2

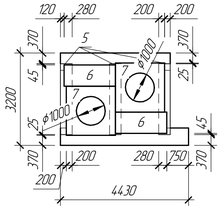

План плиты покрытия СК-3

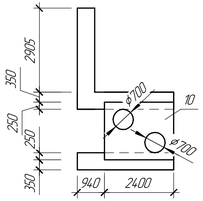

Раскладка блоков по сеч. 5-5

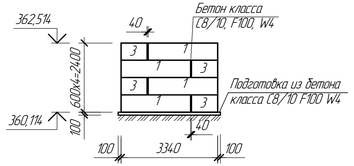

Раскладка блоков по сеч. 6-6

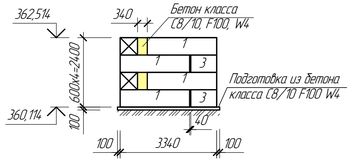

Раскладка блоков по сеч. 2-2

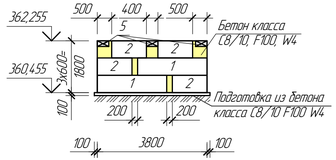

Раскладка блоков по сеч. 3-3

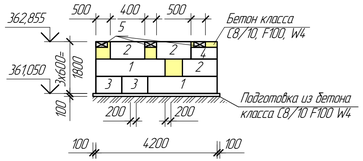

Раскладка блоков по сеч. 7-7

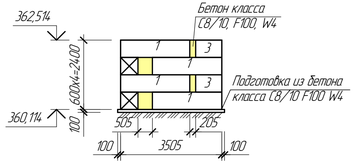

Спецификация элементов к маркировочным схемам, расположенным на листе КЖ-3

Марка поз.	Обозначение	Наименование	Кол.	Масса ед. кг	Примечание
		Элементы сборных конструкций			
1	ГОСТ 13579-78	Фундаментный блок ФБС 24.6.6-Т	16	1960	
2	-//-	То же, ФБС 12.6.6-Т	7	960	
3	-//-	То же, ФБС 9.6.6-Т	10	700	
4	-//-	То же, ФБС 9.4.6-Т	1	390	
5	3.006.1-8, вып.1-2	Балка Б3	3	467	
6	3.006.1-8, вып.3-1	Плита ПТ 75.180.20-15	2	650	
7	3.900.1-14, вып. 1	Плита опорная ПО10	2	800	
8	-//-	Плита перекрытия ПП 10-1	2	250	
9	-//-	Кольцо опорное КО6	2	50	
10	3.006.1-8, вып.1-2	Плита перекрытия ПТО 200.240.14-6	1	1675	
11	3.900.1-14, вып. 1	Кольцо стеновое КС7.3	2	130	
		Стальные и другие изделия			
12	ГОСТ 3634-2019	Люк типа "Л"	4		

1. Перечень чертежей и общие примечания см. лист КЖ-1.
2. Монолитные заделки между блоками выполнить из бетона класса С8/10 F100 W4. Расход бетона – 1,85 м^3.
3. Под фундаментные блоки выполнить подготовку из бетона класса С8/10 F100 W4 толщиной 100 мм. Расход бетона – 1,48 м^3.
4. Плиты покрытия колодцев на проезд автотранспорта не рассчитаны.
5. Швы между плитами покрытия заделать цементно-песчаным раствором марки М100.
6. Монолитные заделки на устройство горловины колодца выполнить из бетона класса С8/10 F100 W4. Расход бетона – 0,10 м^3.

Изм	Кол.уч.	Лист	№док.	Подп.	Дата	П-22А-06/34-00.00-106428-КЖ.7			
						ГУ "Отдел строительства г. Жезказган" Строительство магистральной теплосети к новому микрорайону Западнаго района г.Жезказган			
						Тепловой комплекс ТК7	Стадия	Лист	Листов
							РП	3	
Начальник		Коробченко			06.03				
Исполнил		Жандосова			06.03	План СК-2, СК-3. Разрез 1-1, 3-3.	ТОО "Корпорация Казахмыс" Головной проектный институт г. Астана		
Проверил		Морозова			06.03	Планы плит покрытия.			
Нконтр.		Морозова			06.03	Раскладка блоков по сечениям	Строительный отдел 2023 г.		

Согласовано
Разраб. ТС
Взам. инв. №
Подп. и дата
Инв. № подл.

Формат А2

План дренажного колодца ДК-1

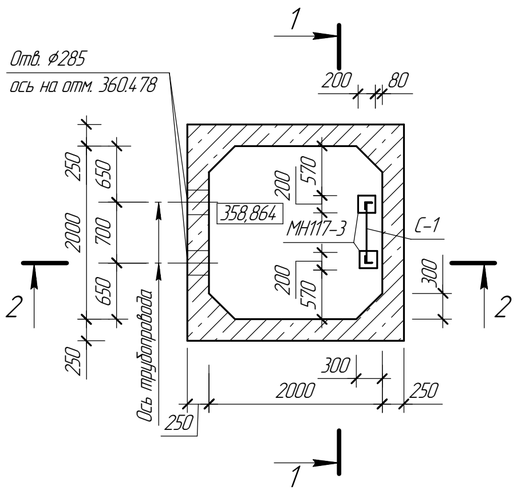

План покрытия

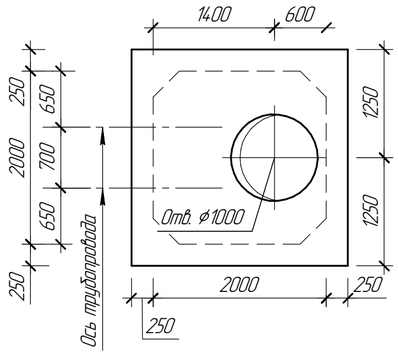

Разрез 1 – 1

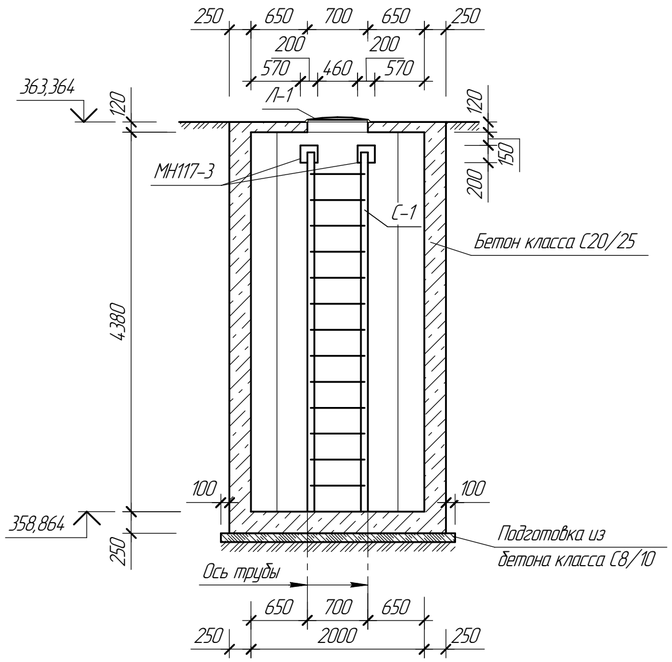

Разрез 2 – 2

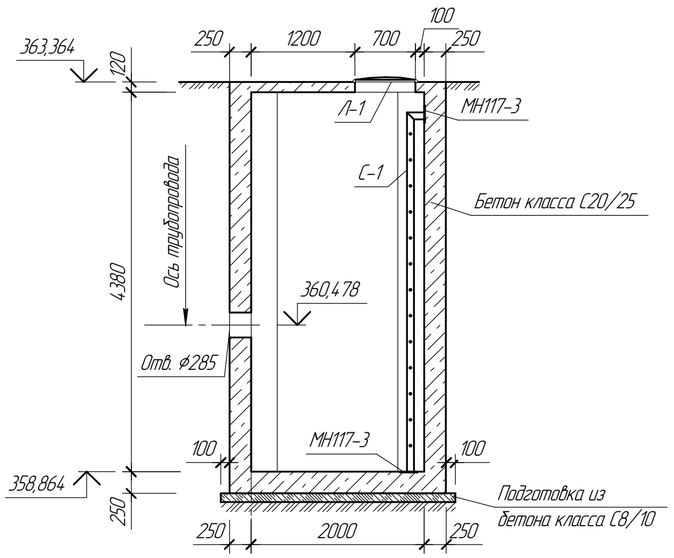

Спецификация элементов к маркировочным схемам, расположенным на листе КЖ-4

Марка, поз.	Обозначение	Наименование	Кол.	Масса ед. кг	Примечание
		Изделия металлические			
Л-1	ГОСТ 3634-99	Люк типа "Л"	1	60	
С-1	П-22А-06/34-00.00-106428-КЖ.7.И-С-1	Стремянка С-1	1	97,48	
МН117-3	1.400-15, вып. 1	Закладное изделие МН117-3	4	2,20	

1. Перечень чертежей и общие примечания см. лист КЖ-1.
2. Под днище дренажного колодца выполнить подготовку из бетона класса С8/10 толщиной 100 мм. Расход бетона класса С8/10 F100 W4 – 0,68 $м^3$.
3. Внутреннюю поверхность днища и стен с отм. 358,864 до отм. 360,478 затереть с железнением.
4. Обратную засыпку котлована выполнять равномерно со всех сторон слоями по 0,2-0,3м с трамбованием грунта.
5. Проезд транспорта над дренажным колодцем категорически запрещен.
6. Бетонирование дренажного колодца вести непрерывно. В случае перерыва в бетонировании рабочий шов должен быть очищен от грязи и пыли, обработан пескоструйным агрегатом и промыт водой.

Согласовано
Ресурсы ТС — Байсалбаева — 06.03

Взам. инв. №
Подп. и дата
Инв. № подл.

Изм.	Кол. уч.	Лист	№док.	Подп.	Дата
Начальник	Коровченко				06.03
Исполнил	Каргаева				06.03
Проверил	Морозова				06.03
Н.контр.	Морозова				06.03

П-22А-06/34-00.00-106428-КЖ.7

ГУ "Отдел строительства г. Жезказган"
Строительство магистральной теплосети к новому микрорайону Западного района г.Жезказган

Тепловой комплекс ТК7

Стадия	Лист	Листов
РП	4	

План дренажного колодца ДК-1.
План покрытия. Разрезы

ТОО "Корпорация Казахмыс"
Головной проектный институт
г. Астана
Строительный отдел 2023 г.

Формат А2

Армирование стен

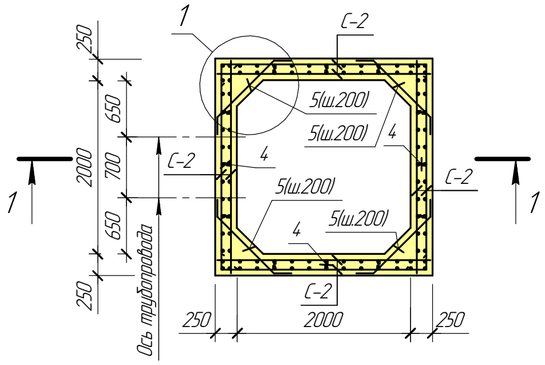

Армирование днища (выпуски)

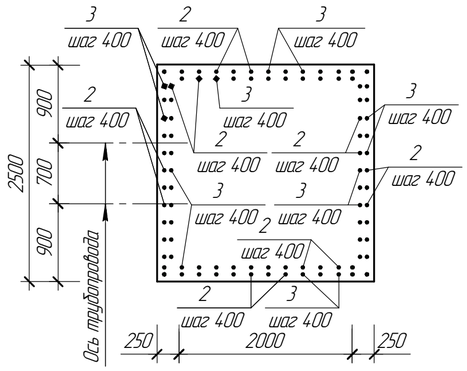

Армирование покрытия

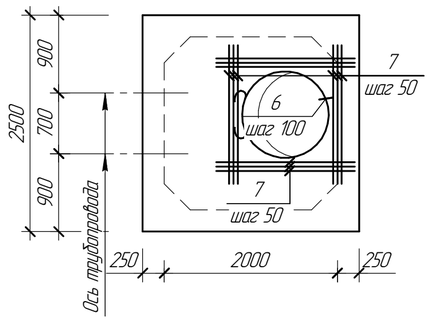

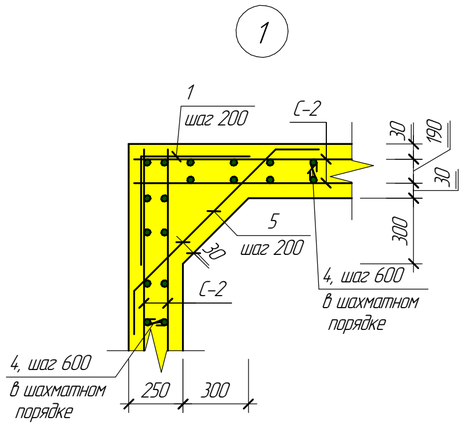

1 – 1

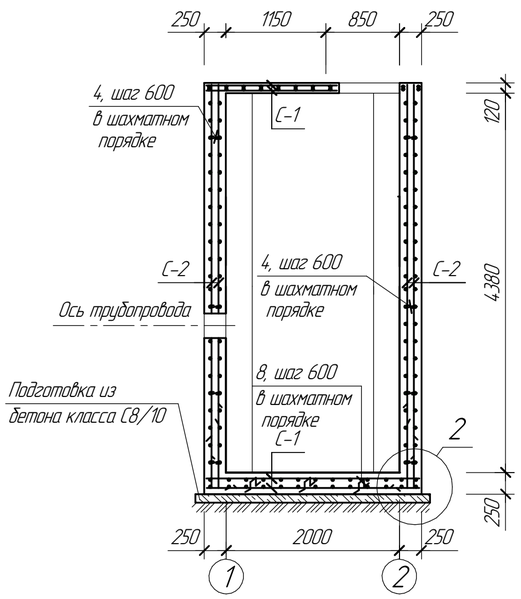

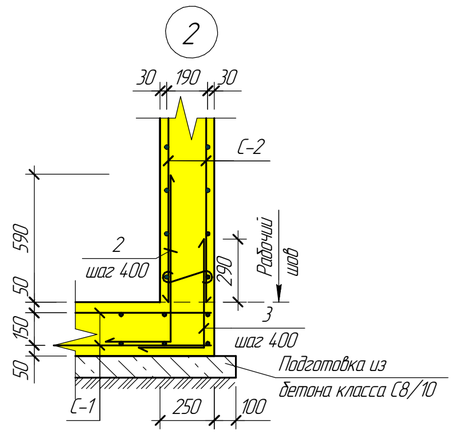

Ведомость деталей

Поз.	Эскиз
1	500; 500
2	760; 300
3	510; 300
4	75; 75; 210
5	135°; 135°; 200; 990; 200
6	250; 75; ∅770; 75
8	200; 200; 200; 100

Спецификация элементов монолитной конструкции

Поз.	Обозначение	Наименование	Кол.	Масса ед. кг	Примечание
		Дренажный колодец ДК-1			
		Сборочные единицы и детали			
		Прокат ГОСТ 34028-2016			
1		1ф-10-А400, l=1000	92	0,62	
2		1ф-10-А400, l=1060	50	0,42	
3		1ф-10-А400, l=810	50	0,32	
4		8-А240, l=360	108	0,14	
5		1ф-10-А400, l=1390	92	0,55	
6		1ф-10-А400, l=2420	2	1,49	
7		1ф-10-А400, l=1600	24	0,99	
8		8-А240, l=800	25	0,32	
С-1	ГОСТ 23279-2012	Сетка 2С $\frac{10А400}{10А400}$ 245х245	4	39,30	
С-2	-//-	То же, 2С $\frac{10А400}{10А400}$ 445х245	8	70,46	
		Материалы			
		Бетон класса С20/25 F150 W6, $м^3$	12,87		

1. Перечень чертежей и общие примечания см. лист КЖ-1.
2. Защитный слой бетона для рабочей арматуры стен – 30 мм, днища – 35 мм.
3. Арматуру, попадающую в отверстия, вырезать по месту.

Ведомость расхода стали на элемент, кг

Марка элемента	Изделия арматурные							Общий расход
	Прокат класса						Всего	
	А240			А400				
	ГОСТ 34028-2016							
	∅8		Итого	∅10		Итого		
Дренажный колодец ДК-1	23,12		23,12	892,26		892,26	915,38	915,38

Изм.	Кол. уч.	Лист	№док.	Подп.	Дата	П-22А-06/34-00.00-106428-КЖ.7			
						ГУ "Отдел строительства г. Жезказган" Строительство магистральной теплосети к новому микрорайону Западного района г.Жезказган			
						Тепловой комплекс ТК7	Стадия	Лист	Листов
							РП	5	
Нач.отд.		Коровченко			06.03	Армирование днища, стен, покрытия. Сечения	ТОО "Корпорация Казахмыс" Головной проектный институт г. Астана Строительный отдел 2023 г.		
Исполнил		Каргаева			06.03				
Проверил		Морозова			06.03				
Н.контр.		Морозова			06.03				

Формат А2

Взам. инв. №
Подп. и дата
Инв. № подл.

Стремянка С-1

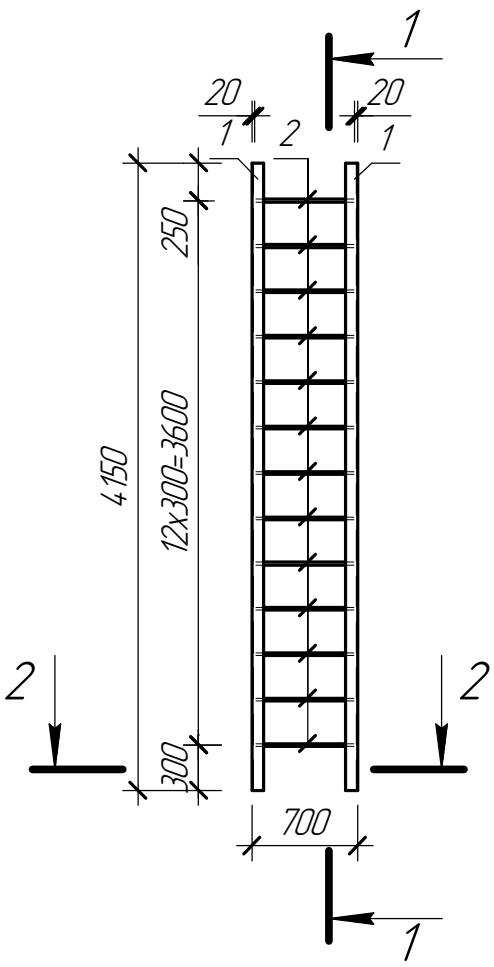

1 – 1

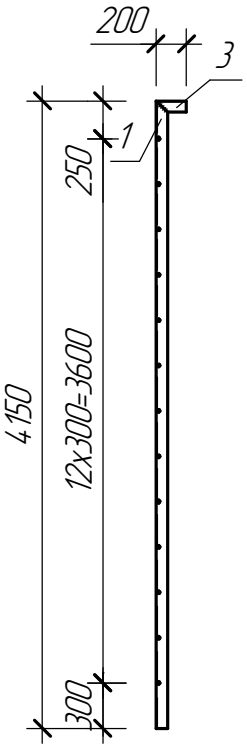

2 – 2

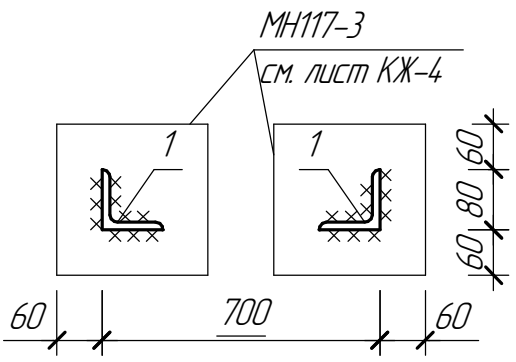

Марка изделия	Поз. дет.	Наименование	Кол.	Масса 1 дет. кг	Масса изделия, кг
С-1	1	Уголок $\frac{80x8\ ГОСТ\ 8509-93}{С245\ ГОСТ\ 27772-2015}$, l=4150	2	40,05	97,48
	2	1ф-16-А400, ГОСТ 34028-2016, l=660	13	1,04	
	3	Уголок $\frac{80x8\ ГОСТ\ 8509-93}{С245\ ГОСТ\ 27772-2015}$, l=200	2	1,93	

1. Общие примечания см. лист КЖ-1.

Взам. инв. №

Подп. и дата

Инв. № подл.

Изм.	Кол. уч.	Лист	№док.	Подпись	Дата

П-22А-06/34-00.00-106428-КЖ.7.И-С-1

Нач.отд.	Коровченко		06.03
Исполнил	Каргаева		06.03
Проверил	Морозова		06.03
Н.контр.	Морозова		06.03

Стремянка С-1

Стадия	Лист	Листов
РП	1	1

ТОО "Корпорация Казахмыс"
Головной проектный институт
г. Астана
Строительный отдел 2023 г.

Формат А4