72 кв. ж. д. №3
Валиханова, 1/7

Утверждена приказом
Министра по инвестициям и развитию
Республики Казахстан
от 24 апреля 2015 года № 334

форма

Акт приемки объекта в эксплуатацию

"01" декабря 2022 год

Заказчик Руководитель КГУ «Отдел строительства, архитектуры и градостроительства акимата города Петропавловска» Сабралин С.А., БИН 050240007370, тел.:46-59-56. Северо-Казахстанская область г.Петропавловск, ул.Конституции Казахстана, 23, каб.306

фамилия, имя, отчество (при его наличии) ИИН, телефон – для физических лиц, наименование организации – для юридических лиц, БИН, телефон, почтовый индекс, область, город, район, населенный пункт, наименование улицы, номер дома/здания (стационарного помещения)

на основании:

Декларации о соответствии (прилагается) от « 30 » 11 2022 г., ТОО «Основания» директор Тимофеев С.П., Северо-Казахстанская область, г.Петропавловск, ул. Мусрепова, 30а, БИН 950440000566, тел.:42-66-66,

дата подписания декларации, наименование подрядной (генподрядной) организации, фамилия, имя, отчество (при его наличии) руководителя, юридический адрес, БИН, телефон

Заключения о качестве строительно-монтажных работ (прилагается) от « 30 » 11 2022 г., Филиал ТОО «Есиль Строй-Экспертиза» по городу Петропавловск, эксперт Шевелев Е.Ю., свидетельство об аттестации KZ46VJE00074447, KZ79VJE00074435 от 20.05.2022 г., KZ82VJE00074866 от 15.06.2022 г.

дата подписания заключения, наименование организации, фамилия, имя, отчество (при его наличии) экспертов технического надзора, № и дата получения аттестатов, БИН, телефон

Заключения о соответствии выполненных работ проекту (прилагается) от « 30 » 11 2022 г., ТОО «СЕВГРАЖДАНПРОЕКТ» лицензия №12013109 от 31.08.2012 г., ГИП Хуснутдинов Р.К.,

дата подписания заключения, наименование организации, фамилия, имя, отчество (при его наличии) экспертов авторского надзора, № и дата получения аттестатов, БИН, телефон

произведя осмотр готовности предъявленного подрядчиком (генеральным подрядчиком) к приемке в эксплуатацию объекта: Стоительство 72-х квартирного жилого дома №3 в границах улиц Чкалова-Ш.Валиханова-Г.Мусрепова-Н.Назарбаева в г. Петропавловске, СКО (с внешними инженерными сетями и благоустройством территории) Заказ № 8138-б, новое строительство, уровень ответственности- II, относящийся к технически сложному уровню ответственности

наименование объекта, вид строительства (новое, расширение, реконструкция, техническое перевооружение, модернизация, капитальный ремонт), уровень ответственности, техническая и технологическая сложность объекта

по адресу

Северо-Казахстанская область, г.Петропавловск, в границах улиц Чкалова-Ш.Валиханова-Г.Мусрепова-Н.Назарбаева

(область, район, населенный пункт, микрорайон, квартал, улица, номер дома (корпуса)

проверив комплектность исполнительной технической документации, в том числе посредством электронного модуля исполнительной технической документации "___"_____20___ года, дата ознакомления подтверждает что:

1. Строительство объекта осуществлено на основании:

1) правоустанавливающего документа на земельный участок от 11.09.2020 г. №873 решение о предоставлении соответствующего права на землю выданное Акиматом города Петропавловска Северо-Казахстанской области.

документ, подтверждающий наступление юридических фактов (юридических составов), на основании которых возникают, изменяются или прекращаются права на земельный участок, в том числе договоры, решения судов, правовые акты исполнительных органов, свидетельство о праве на наследство, передаточный акт или разделительный баланс при реорганизации негосударственных юридических лиц, владеющих земельным участком на праве собственности или выкупивших право временного возмездного землепользования (аренды)

либо решения о реконструкции (перепланировке, переоборудовании) помещений (отдельных частей) существующих зданий от "___"_____20___года №_____;

наименование органа вынесшего решение

2) талона о приеме уведомления о начале строительно-монтажных работ Коммунальное государственное учерждение «Управление государственного архитектурно-строительного контроля и лицензирования акимата Северо-Казахстанской области» №KZ11REA00225905 от 08.06.2021 г., №KZ77REA00275642 от 20. 05. 2022 г.,

наименование органа принявшего уведомление, дата и № принятия талона

3) проекта (проектно-сметной документации) ТОО «СЕВГРАЖДАНПРОЕКТ», № 8138-б ,

наименование проектной организации, номер проекта

утвержденного(й)

Заказ №8138-б, КГУ «Отдел строительства, архитектуры и градостроительства акимата г.Петропавловска», № 18 от 18.01.2021 г. ,

дата и номер проекта, наименование организации утвердившей (переутвердившей) проект и дата утверждения

2. Строительно-монтажные работы осуществлены в сроки:

начало работ: июнь 2021 года;

окончание работ: ноябрь 2022 года;

при продолжительности строительства, месяц: по норме или по проекту организации строительства, месяц: 10 месяцев;

фактически, месяц: 18 месяцев.

3. Объект (комплекс) имеет следующие основные технико-экономические показатели

(мощность, производительность, производственная площадь, протяженность, вместимость, объем, пропускная способность, провозная способность, число рабочих мест и тому подобное, заполняется по всем объектам (кроме жилых домов) в единицах измерения соответственно целевой продукции или основным видам услуг):

Мощность, производительность и так далее	Единица измерения	По проекту		Фактически	
		общая (с учетом ранее принятых)	в том числе пускового комплекса или очереди	общая (с учетом ранее принятых)	в том числе пускового комплекса или очереди
Наружное электроснабжение	м	107		107	
Наружное телефонизация	м	578		578	
Наружные сети водоснабжения	м	53,4		53,4	
Наружные сети канализации	м	96,4		96,4	
Наружные сети теплоснабжения	м	130		130	
Дорожное покрытие	м2	1307		1307	
Озеленение	м2	1440,24		1440,24	
Брусчатка	м2	449		449	

Выпуск продукции (оказания услуг), предусмотренной проектом в объеме, соответствующем нормам освоения проектных мощностей в начальный период _____;

факт начала выпуска продукции с указанием объема

Жилой дом имеет следующие показатели:

Показатели	Единица измерения	По проекту	Фактически
Общая площадь	метр в квадрате (далее – м2)	5773,5	5773,5
Число этажей	этаж	9	9
Общий строительный объем	метр в кубе (далее – м3)	20707,91	20707,91
В том числе подземной части	м3	1556,68	1556,68
Площадь встроенных, встроенно-пристроенных и пристроенных помещений	м2	41,49	41,49

Показатели	По проекту			Фактически		
	число квартир	площадь квартир, м2		число квартир	площадь квартир, м2	
		общая	жилая		общая	жилая

Всего квартир. в том числе:	72	4444,1	2513,19	72	4444,1	2513,19
однокомнатных	3	133,04	61,01	3	133,04	61,01
двухкомнатных	33	1765,78	967,18	33	1765,78	967,18
трехкомнатных	36	2545,28	1485	36	2545,28	1485
четырехкомнатных и более						

4. Технологические и архитектурно-строительные решения по объекту характеризуются следующими данными:

Несущими конструкциями здания являются наружные и внутренние продольные стены.

Пространственная жесткость и устойчивость здания обеспечивается совместной работой наружных и внутренних стен с горизонтальными дисками перекрытия.

Фундаменты – свайные с монолитным железобетонным ростверком.

Блоки стен подвала – сборные бетонные блоки по ГОСТ 13579-2018.

Наружные стены – колодцевая кладка из керамического кирпича марки КР-р-пу 250х120х88/1,4 НФ (F25) ГОСТ 530-2012 с облицовкой лицевым керамическим кирпичом марки КР-л-пу 250х120х88/1,4НФ/150/2.0/35 ГОСТ 530-2012. Утеплитель – пенополистирол ПСБ-С-25 (Ф).

Внутренние стены – сплошная кладка из керамического кирпича марки КР-р-пу 250х120х88/1,4НФ (F25) ГОСТ 530-2012/

Перегородки – межкомнатные из легкобетоных блоков Y не более 1200 кг/м3, межквартирные толщиной 200 мм Y не более 800 кг/м3, в санузлах кирпичные из керамического кирпича марки КР-р-по 250х120х65/1НФ/100/2.0/25 ГОСТ 530-2012 на растворе М25. Перекрытия – сборные, железобетонные многопустотные плиты.

Лестницы – сборные железобетонные марши, площадки – железобетонные многопустотные плиты. Перемычки – железобетонные. Ограждение лоджий, балконов – металлические. Крыша – чердачная (теплый чердак). Кровля – рулонная. Водосток - внутренний. Окна – индивидуальные из ПВХ конструкций с металлическим каркасом (2х камерный стеклопакет). Двери – индивидуальные металлические. Полы – линолеум, керамическая плитка. Внутренняя отделка – эмалевая и водоэмульсионная покраска, глазурованная плитка. Отопление – центральное, водяное от городских сетей. Параметры теплоносителя 80-55°С. Вентиляция – естественная. Водопровод – хозяйственно-питьевой от городской сети. Канализация – бытовая в городскую сеть. Горячее водоснабжение – от теплообменников, расположенных в подвале.

Электроснабжение – от городских сетей напряжением – 10/0,4кВ.

Устройство связи – телефонизация, домофонная связь, видеонаблюдение.

Лифт пассажирский, грузоподъемностью 630 кг. Проектом предусматривается прокладка теплосети из труб с индустриальной ППУ-изоляцией в полиэтиленовой оболочке, подземная в непроходимых железобетонных лотковых каналах. Сеть телефонизации выполнена бронированным волоко-оптическим кабелем ВОК-8 марки КС-ОКЛО-G.652.D-CF. Электроснабжение электроустановок проектируемого жилого дома на

напряжение 0,4 кВ выполнено кабельной линией, прокладываемой в земле в траншее. К прокладке принят кабель АВБбШв. Наружные сети водопровода прокладываются из полиэтиленовых труб, стальные участки и фасонные части подвергаются антикоррозийной изоляции типа «усиленная». Наружное пожаротушение предусмотрено от проектируемых пожарных гидрантов. Внутриплощадочная сеть канализация выполняется из двухслойных гофрированных труб «Optima» DN/OD200 SN8. Канализационные колодцы приняты из сборных железобетонных элементов. По проекту предусмотрено благоустройство территории, озеленение, утройство площадок и мафов.

(краткие технические характеристики по особенностям его размещения, по основным материалам и конструкциям, инженерному и технологическому оборудованию)

5. На объекте установлено предусмотренное проектом оборудование в количестве согласно актам о его приемке после индивидуального испытания и комплексного опробования;
6. Наружные инженерные коммуникации (холодное и горячее водоснабжение, канализация, теплоснабжение, газоснабжение, электроснабжение и связь) обеспечивают нормальную эксплуатацию объекта (здания, сооружения, помещения) и приняты городскими эксплуатационными организациями;
7. Сметная стоимость по утвержденному проекту (проектной-сметной документации): всего 1 175 411,000 тысяч тенге, в том числе строительно-монтажных работ 968 672,000 тысяч тенге, оборудования, инструмента и инвентаря 27 776,254 тысяч тенге;
8. Сметная стоимость основных фондов, принимаемых в эксплуатацию 1 051 731 588,220 тысяч тенге, в том числе: стоимость строительно-монтажных работ 1 044 473,461 тысяч тенге; стоимость оборудования, инструмента и инвентаря _____ тысяч тенге;
9. Доля местного содержания предусмотрена в проектно-сметной документации 99,22% и фактически применено 95,51 % (на объектах, финансируемых за счет государственных инвестиций и средств квазигосударственного сектора);
10. Класс энергоэффективности здания - С;
11. Объект построен в соответствии с утвержденным проектом (проектно-сметной документацией) и требованиями государственных нормативных документов в области архитектуры, градостроительства и строительства.

РЕШИЛ:

«Стоительство 72-х квартирного жилого дома №3 в границах улиц Чкалова-Ш.Валиханова-Г.Мусрепова-Н.Назарбаева в г. Петропавловске, СКО (с внешними инженерными сетями и благоустройством территории)»

наименование объекта (комплекса)

принять в эксплуатацию.

Заказчик Руководитель КГУ «Отдел строительства, архитектуры и градостроительства акимата г .Петропавловска» Сабралин С.А. ,

(фамилия, имя, отчество (при его наличии), подпись руководителя)

Место печати (при наличии)

Технический надзор:

1) аттестованный (-ые) эксперт (-ы) Шевелев Е.Ю., KZ46VJE00074447, KZ79VJE00074435 от 20.05.2022 г., KZ82VJE00074866 от 15.06.2022 г.

(фамилия, имя, отчество (при его наличии) эксперта, специализация аттестата, подпись, дата)

Место печати (при наличии)

2) аккредитованная организация Филиал ТОО "Есиль Строй-Экспертиза" по городу Петропавловск директор Темешев А.Б.

(наименование организации) имеющей в своем составе аттестованного (-ых) эксперта (-ов), фамилия, имя, отчество (при его наличии) руководителя, подпись, дата

Место печати (при наличии)

Шевелев Е.Ю., KZ46VJE00074447, KZ79VJE00074435 от 20.05.2022 г., KZ82VJE00074866 от 15.06.2022 г.

(фамилия, имя, отчество (при его наличии) эксперта, специализация аттестата), подпись, дата

Место печати (при наличии)

Авторский надзор:

1) разработчик проекта ТОО «СЕВГРАЖДАНПРОЕКТ», директор Бралин К.Е. ,

(наименование организации, фамилия, имя, отчество (при его наличии), должность), подпись, дата

Место печати (при наличии)

2) организация ТОО «СЕВГРАЖДАНПРОЕКТ», директор Бралин К.Е.

(наименование организации) имеющей в своем составе аттестованного (-ых) эксперта (-ов), фамилия, имя, отчество (при его наличии) руководителя, подпись, дата

Место печати (при наличии)

Хуснутдинов Р.К. ,

(фамилия, имя, отчество (при его наличии) эксперта, специализация аттестата), подпись, дата

Место печати (при наличии)

Подрядчик (генеральный подрядчик) директор ТОО «Основание» Тимофеев С.П. ,

фамилия, имя, отчество (при его наличии), подпись руководителя

Место печати (при наличии)

Приложение 2
к акту приемки объекта
в эксплуатацию
форма

Технические характеристики объекта
(многоквартирные жилые дома, промышленные, торговые объекты и тому подобное)

Общие сведения

Наименование (многоквартирный жилой дом, промышленные, торговые объекты и т.п.)	количество этажей (этаж)	количество квартир	количество помещений. комнат	площадь застройки ($м^2$)	объем здания ($м^3$)	общая площадь ($м^2$)	жилая площадь ($м^2$)	площадь не жилых помещений ($м^2$)	площадь парковочных мест ($м^2$)	площадь балкона. лоджии ($м^2$)
1	2	3	4	5	6	7	8	9	10	11
Строительство 72 квартирного жилого дома № 3 в границах улиц Чкалова-Ш.Валиханова-Г.Мусрепова-Н.Назарбаева в г. Петропавловске Северо-Казахстанской области (с внешними инженерными сетями и благоустройством территории)	9	72	177	728,57	20707,91	5773,5	2513,19	1927,06	-	517,34

продолжение таблицы

Описание конструктивных элементов			Вид отопления	Благоустройство				
фундамент	стены	кровля		электроснабжение	водоснабжение	горячее водоснабжение	канализация	газоснабжение
12	13	14	15	16	17	18	19	20
Свайный фундамент	Кирпичные трехслойные	Кровля рулонная	Система отопления - поквартирная горизонтальная двухтрубная, проложенная в конструкции пола металлополимерными трубами в защитном кожухе из гофрированной трубы. Предусматривается установка автоматизированного теплового узла с насосами и системой теплового учета.	Выполняется от вводно-распределительного устройства , состоящие из 2-х панелей (ВРУ1-13 УХЛ4, ВРУ1-48 УХЛ4) Расположены под лестничным маршем на 1 этаже в осях дома 1-2.	Хозяйственно-питьевой	Горячее водоснабжение предусматривается согласно задания на проектирование предусмотрено с циркуляционным трубопроводом от пластинчатого теплообменникас установкой циркуляционного насоса.	Из пластмассовых канализационных труб d50; d110 по ГОСТ 22689-2014, d110 по ГОСТ 18599-2001.	Не предусмотрено

Распределение площади

№		В отдельных квартирах	В помещениях коридорного типа	В общежитиях	В гостиницах
1	Количество жилых квартир	72			
2	Количество жилых комнат	178			
3	Общая площадь ($м^2$)	5773,68			
4	Жилая площадь ($м^2$)	2516,05			

продолжение таблицы

Из общего числа площади				Распределение квартир по числу комнат				
в мансардах	в подвалах	в цокольных этажах	в бараках	1-комнатные	2-комнатные	3-комнатные	4-комнатные	5-комнатные
				3 шт.	33 шт.	36 шт.		

Нежилые помещения

Площадь ($м^2$)	Жилая площадь в нежилых помещениях	Торговая	Промышленно-производственных зданий и сооружений	Складская	Бытового обслуживания	Гаражи	Организаций и учреждений управления, научных, банковский, общественных и т.п.
1	2	3	4	5	6	7	8
Основная							
Вспомогательная							

продолжение таблицы

Общественного питания	Учреждений образования	Транспортных зданий и сооружений	Здравоохранения, лечебного назначения	Физкультуры и спорта	Учреждений культуры и искусства	Сооружений инженерных сетей	Прочие	Всего
9	10	11	12	13	14	15	16	17

Перечень документов, прилагаемых к техническим характеристикам объекта:

1. Поэтажные планы 72 квартирного жилого дома № 3
2. Экспликация к поэтажным планам 72 квартирно жилого дома №3

Экспликация земельного участка ($м^2$)

Общая площадь земельного участка	Застроенная площадь			Незастроенная площадь		
	всего	под основными строениями	под прочими постройками и сооружениями	асфальтовые покрытия	прочие замощения	грунт
1	2	3	4	5	6	7
4,8991 га	728,57	687,08	-	-	-	

продолжение таблицы

Незастроенная площадь ($м^2$)									
оборудованные площадки				зеленые насаждения					
					в том числе				
всего	спортивные	детские	хозяйственные	всего	газон с деревьями	плодовый сад	газоны, цветочные клумбы	огород	прочие
8	9	10	11	12	13	14	15	16	17
-	-	-	-						

Экспликация к плану объекта

Этаж	Номер помещения, квартиры	Номера частей помещения, квартиры	Назначение частей помещения, квартиры	Площадь по внутреннему обмеру ($м^2$), в том числе			
				Общая	Полезная	Жилая	Нежилая
1	2	3	4	5	6	7	8
	1 подъезд						
1 этаж	1 (3-ком.)		Кухня, гостиная, спальная, лоджия, ванная, сан.узел, коридор, спальная.	69,71	66,09	40,34	29,37
1 этаж	2 (1-ком.)		Коридор, сан.узел, гостиная, кухня, лоджия.	38,98	36,95	17,34	21,64
1 этаж	3 (2-ком.)		Кухня, гостиная, лоджия, ванная, сан.узел, коридор, спальная.	53,3	49,68	29,1	24,2
1 этаж	4 (3-ком.)		Кухня, гостиная, спальная, лоджия, ванная, сан.узел, коридор, спальная.	71,74	68,12	42,16	29,58
2 этаж	5 (3-ком.)		Кухня, гостиная, спальная, лоджия, ванная, сан.узел, коридор, спальная.	69,71	66,09	40,34	29,37
2 этаж	6 (2-ком.)		Кухня, гостиная, лоджия, ванная, сан.узел, коридор, спальная.	53,73	50,11	29,53	24,2
2 этаж	7 (2-ком.)		Кухня, гостиная, лоджия, ванная, сан.узел, коридор, спальная.	53,3	49,68	29,1	24,2
2этаж	8 (3-ком.)		Кухня, гостиная, спальная, лоджия, ванная, сан.узел, коридор, спальная.	71,74	68,12	42,16	29,58
3 этаж	9 (3-ком.)		Кухня, гостиная, спальная, лоджия, ванная, сан.узел, коридор, спальная.	69,71	66,09	40,34	29,37
3 этаж	10 (2-ком.)		Кухня, гостиная, лоджия, ванная, сан.узел, коридор, спальная.	53,73	50,11	29,53	24,2
3 этаж	11 (2-ком.)		Кухня, гостиная, лоджия, ванная, сан.узел, коридор, спальная.	53,3	49,68	29,1	24,2
3 этаж	12 (3-ком.)		Кухня, гостиная, спальная, лоджия, ванная, сан.узел, коридор, спальная.	71,74	68,12	42,16	29,58
4 этаж	13 (3-ком.)		Кухня, гостиная, спальная, лоджия, ванная, сан.узел, коридор, спальная.	69,71	66,09	40,34	29,37
4 этаж	14 (2-ком.)		Кухня, гостиная, лоджия, ванная, сан.узел, коридор, спаль-	53,73	50,11	29,53	24,2

4 этаж	15 (2-ком.)	Кухня, гостиная, лоджия, ванная, сан.узел, коридор, спальная.	53,3	49,68	29,1	24,2
4 этаж	16 (3-ком.)	Кухня, гостиная, спальная, лоджия, ванная, сан.узел, коридор, спальная.	71,74	68,12	42,16	29,58
5 этаж	17 (3-ком.)	Кухня, гостиная, спальная, лоджия, ванная, сан.узел, коридор, спальная.	69,71	66,09	40,34	29,37
5 этаж	18 (2-ком.)	Кухня, гостиная, лоджия, ванная, сан.узел, коридор, спальная.	53,73	50,11	29,53	24,2
5 этаж	19 (2-ком.)	Кухня, гостиная, лоджия, ванная, сан.узел, коридор, спальная.	53,3	49,68	29,1	24,2
5 этаж	20 (3-ком.)	Кухня, гостиная, спальная, лоджия, ванная, сан.узел, коридор, спальная.	71,74	68,12	42,16	29,58
6 этаж	21 (3-ком.)	Кухня, гостиная, спальная, лоджия, ванная, сан.узел, коридор, спальная.	69,71	66,09	40,34	29,37
6 этаж	22 (2-ком.)	Кухня, гостиная, лоджия, ванная, сан.узел, коридор, спальная.	53,73	50,11	29,53	24,2
6 этаж	23 (2-ком.)	Кухня, гостиная, лоджия, ванная, сан.узел, коридор, спальная.	53,3	49,68	29,1	24,2
6 этаж	24 (3-ком.)	Кухня, гостиная, спальная, лоджия, ванная, сан.узел, коридор, спальная.	71,74	68,12	42,16	29,58
7 этаж	25 (3-ком.)	Кухня, гостиная, спальная, лоджия, ванная, сан.узел, коридор, спальная.	69,71	66,09	40,34	29,37
7 этаж	26 (2-ком.)	Кухня, гостиная, лоджия, ванная, сан.узел, коридор, спальная.	53,73	50,11	29,53	24,2
7 этаж	27 (2-ком.)	Кухня, гостиная, лоджия, ванная, сан.узел, коридор, спальная.	53,3	49,68	29,1	24,2
7 этаж	28 (3-ком.)	Кухня, гостиная, спальная, лоджия, ванная, сан.узел, коридор, спальная.	71,74	68,12	42,16	29,58
8 этаж	29 (3-ком.)	Кухня, гостиная, спальная, лоджия, ванная, сан.узел, коридор, спальная.	69,71	66,09	40,34	29,37
8 этаж	30 (2-ком.)	Кухня, гостиная, лоджия, ванная, сан.узел, коридор, спальная.	53,73	50,11	29,53	24,2
8 этаж	31 (2-ком.)	Кухня, гостиная, лоджия, ванная, сан.узел, коридор, спальная.	53,3	49,68	29,1	24,2
8 этаж	32 (3-ком.)	Кухня, гостиная, спальная, лоджия, ванная, сан.узел, коридор, спальная.	71,74	68,12	42,16	29,58
9 этаж	33 (3-ком.)	Кухня, гостиная, спальная, лоджия, ванная, сан.узел, коридор, спальная.	69,71	66,09	40,34	29,37
9 этаж	34 (2-ком.)	Кухня, гостиная, лоджия, ванная, сан.узел, коридор, спальная.	53,73	50,11	29,53	24,2
9 этаж	35 (2-ком.)	Кухня, гостиная, лоджия, ванная, сан.узел, коридор, спальная.	53,3	49,68	29,1	24,2

		лоджия, ванная, сан.узел, коридор, спальная.				
	2 подъезд					
1 этаж	37 (3-ком.)	Кухня, гостиная, спальная, лоджия, ванная, сан.узел, коридор, спальная.	69,71	66,29	40,78	29,13
1 этаж	38 (1-ком.)	Коридор, сан.узел, гостиная, кухня, лоджия.	38,52	36,49	17,00	21,52
1 этаж	39 (1ком.)	Кухня, гостиная, лоджия, ванная, сан.узел, коридор.	55,54	50,71	26,67	28,87
1 этаж	40 (3-ком.)	Кухня, гостиная, спальная, лоджия, ванная, сан.узел, коридор, спальная.	70,72	67,1	41,72	29
2 этаж	41 (3-ком.)	Кухня, гостиная, спальная, лоджия, ванная, сан.узел, коридор, спальная.	69,91	66,29	40,78	29,13
2 этаж	42 (2-ком.)	Кухня, гостиная, лоджия, ванная, сан.узел, коридор, спальная.	53,3	49,68	29,1	24,2
2 этаж	43 (2-ком.)	Кухня, гостиная, лоджия, ванная, сан.узел, коридор, спальная.	53,73	50,11	29,53	24,2
2этаж	44 (3-ком.)	Кухня, гостиная, спальная, лоджия, ванная, сан.узел, коридор, спальная.	71,54	67,92	41,72	29,82
3 этаж	45 (3-ком.)	Кухня, гостиная, спальная, лоджия, ванная, сан.узел, коридор, спальная.	69,91	66,29	40,78	29,13
3 этаж	46 (2-ком.)	Кухня, гостиная, лоджия, ванная, сан.узел, коридор, спальная.	53,3	49,68	29,1	24,2
3 этаж	47 (2-ком.)	Кухня, гостиная, лоджия, ванная, сан.узел, коридор, спальная.	53,73	50,11	29,53	24,2
3 этаж	48 (3-ком.)	Кухня, гостиная, спальная, лоджия, ванная, сан.узел, коридор, спальная.	71,54	67,92	41,72	29,82
4 этаж	49 (3-ком.)	Кухня, гостиная, спальная, лоджия, ванная, сан.узел, коридор, спальная.	69,91	66,29	40,78	29,13
4 этаж	50 (2-ком.)	Кухня, гостиная, лоджия, ванная, сан.узел, коридор, спальная.	53,3	49,68	29,1	24,2
4 этаж	51 (2-ком.)	Кухня, гостиная, лоджия, ванная, сан.узел, коридор, спальная.	53,73	50,11	29,53	24,2
4 этаж	52 (3-ком.)	Кухня, гостиная, спальная, лоджия, ванная, сан.узел, коридор, спальная.	71,54	67,92	41,72	29,82
5 этаж	53 (3-ком.)	Кухня, гостиная, спальная, лоджия, ванная, сан.узел, коридор, спальная.	69,91	66,29	40,78	29,13
5 этаж	54 (2-ком.)	Кухня, гостиная, лоджия, ванная, сан.узел, коридор, спальная.	53,3	49,68	29,1	24,2
5 этаж	55 (2-ком.)	Кухня, гостиная, лоджия, ванная, сан.узел, коридор, спальная.	53,73	50,11	29,53	24,2
5 этаж	56 (3-ком.)	Кухня, гостиная, спальная, лоджия, ванная, сан.узел, коридор, спальная.	71,54	67,92	41,72	29,82
6 этаж	57 (3-ком.)	Кухня, гостиная, спальная, лоджия, ванная, сан.узел, ко-	69,91	66,29	40,78	29,13

6 этаж	58 (2-ком.)	Кухня, гостиная, лоджия, ванная, сан.узел, коридор, спальная.	53,3	49,68	29,1	24,2
6 этаж	59 (2-ком.)	Кухня, гостиная, лоджия, ванная, сан.узел, коридор, спальная.	53,73	50,11	29,53	24,2
6 этаж	60 (3-ком.)	Кухня, гостиная, спальная, лоджия, ванная, сан.узел, коридор, спальная.	71,54	67,92	41,72	29,82
7 этаж	61 (3-ком.)	Кухня, гостиная, спальная, лоджия, ванная, сан.узел, коридор, спальная.	69,91	66,29	40,78	29,13
7 этаж	62 (2-ком.)	Кухня, гостиная, лоджия, ванная, сан.узел, коридор, спальная.	53,3	49,68	29,1	24,2
7 этаж	63 (2-ком.)	Кухня, гостиная, лоджия, ванная, сан.узел, коридор, спальная.	53,73	50,11	29,53	24,2
7 этаж	64 (3-ком.)	Кухня, гостиная, спальная, лоджия, ванная, сан.узел, коридор, спальная.	71,54	67,92	41,72	29,82
8 этаж	65 (3-ком.)	Кухня, гостиная, спальная, лоджия, ванная, сан.узел, коридор, спальная.	69,91	66,29	40,78	29,13
8 этаж	66 (2-ком.)	Кухня, гостиная, лоджия, ванная, сан.узел, коридор, спальная.	53,3	49,68	29,1	24,2
8 этаж	67 (2-ком.)	Кухня, гостиная, лоджия, ванная, сан.узел, коридор, спальная.	53,73	50,11	29,53	24,2
8 этаж	68 (3-ком.)	Кухня, гостиная, спальная, лоджия, ванная, сан.узел, коридор, спальная.	71,54	67,92	41,72	29,82
9 этаж	69 (3-ком.)	Кухня, гостиная, спальная, лоджия, ванная, сан.узел, коридор, спальная.	69,91	66,29	40,78	29,13
9 этаж	70 (2-ком.)	Кухня, гостиная, лоджия, ванная, сан.узел, коридор, спальная.	53,3	49,68	29,1	24,2
9 этаж	71 (2-ком.)	Кухня, гостиная, лоджия, ванная, сан.узел, коридор, спальная.	53,73	50,11	29,53	24,2
9 этаж	72 (3-ком.)	Кухня, гостиная, спальная, лоджия, ванная, сан.узел, коридор, спальная.	71,54	67,92	41,72	29,82

продолжение таблицы

Площадь по внутреннему обмеру (м2), в том числе								
В отдельных квартирах	В общежитиях	В гостиницах	Торговая	Промышленно-производственных зданий сооружений	Складская	Учреждений образования	Предприятий бытового обслуживания	Организаций и учреждений управления, научных, банковских, общественных и т.п.
9	10	11	12	13	14	15	16	17

продолжение таблицы

Площадь по внутреннему обмеру (м2), в том числе

Предприятий общественного питания	Организации здравоохранения	Физкультурно-спортивная	Учреждений культуры искусства	Транспортных и зданий и сооружений	Сооружений инженерных сетей	Гаражей	Прочие
18	19	20	21	22	23	24	25

Техническое описание конструктивных элементов основного строения

№ п.п.	Наименование конструктивных элементов		Описание конструктивных элементов (материал, отделка и т.д.)
1	2		3
1	Фундамент		Забивные ж/б сваи с монолитным ж/б ростверком
2	1) наружные и внутренние капитальные стены		Наружные стены – колодцевая кладка из керамического кирпича марки КР-р-пу 250х120х88/1,4 НФ (F25) ГОСТ 530-2012 с облицовкой лицевым керамическим кирпичом марки КР-л-пу 250х120х88/1,4НФ/150/2.0/35 ГОСТ 530-2012. Утеплитель – пенополистирол ПСБ-С-25 (Ф). Внутренние стены – сплошная кладка из керамического кирпича марки КР-р-пу 250х120х88/1,4НФ (F25) ГОСТ 530-2012/
	2) перегородки		Межкомнатные – из легкобетонных блоков Y не более 1200 кв/м3 Межквартирные - из легкобетонных блоков Y не более 800 кв/м3 В санузлах – кирпичные из керамического кирпича КР-р-по 250х120х65/1НФ/100/2.0/25 ГОСТ 530-2012
3	Перекрытия	чердачное	Сборные железобетонные панели
		междуэтажное	Сборные железобетонные панели
4	Крыша		Чердачная, с теплым чердаком
5	Полы	1-го этажа	Линолеум, керамическая плитка
		последующих этажей	Линолеум керамическая плитка
6	Проемы	окна	индивид. из ПВХ конструкций с металлическим каркасом
		двери	инд.металлические, деревянные
7	Отделочные работы	внутренние	Масляная и водоэмульсионная покраска, глазурованная плитка
		наружные	Цоколь – оштукатуривание и покраска кремнийорганическая
8	Горячее водоснабжение		Система горячее водоснабжение с циркуляционным трубопроводом от пластинчатого теплообменникас установкой циркуляционного насоса. .
9	Водопровод		Хозяйственно-питьевой из полипропиленовых труб
10	Канализация		Из пластмассовых труб d50; d110 по ГОСТ 22689-2014, d110 по ГОСТ 18599-2001.
11	Электроосвещение		Выполняется от вводно-распределительного устройства , состоящие из 2-х панелей (ВРУ1-13 УХЛ4, ВРУ1-48 УХЛ4) Расположены под лестничным маршем на 1 этаже в осях дома 1-2.
12		печное	
13	Отопление	печное газовое	
			Система отопления - поквартирная горизонтальная двухтруб-

трубами в защитном кожухе из гофрированной трубы. Предусматривается установка автоматизированного теплового узла с насосами и системой теплового учета.

15		от АГВ	
16		от индивидуальной отопительной установки	на газе
17			на твердом топливе
18		от районной котельной	на газе
19			на твердом топливе
20	Разные работы		

Техническое описание служебных построек

	Наименование служебных построек
Показатели	
Площадь (м 2)	
Высота строения (м)	
Объем строения (м 3)	
Фундамент	
Стены	
Перекрытие	
Крыша	
Полы	
Окна	
Двери	
Внутренняя отделка	
Наружная отделка	
Печи	

Техническое описание внутридворовых сооружений

Наименование сооружений	Размер в метрах					Материал
	длина	ширина	площадь	высота или глубина	Объем (м3)	
1	2	3	4	5	6	7

Техническое описание отдельных частей строения (подвалов, полуподвалов, мезонинов, мансард)

Наименование	Застройщик	Описание элементов

№	назначение отдельных частей строения	спланированной поверхности земли до пола подвала	стены	перекрытия	полы	внутренняя отделка	крыша	дополнительные устройства
1		2	3	4	5	6	7	8
	Техническое подполье, размещение инженерных сетей и вспомогательных помещений.	1800 мм	Сборные бетонные блоки по ГОСТ 13579-78.	Сборные ж/б многопустотные плиты	Грунт уплотненный щебнем; В водомерном узле и тепловом пункте – бетонный.	Утеплитель наружных стен подвала, с последующим оштукатуриванием по сетке		

Техническое описание нежилых пристроек к основному строению

Наименование конструктивных элементов	Техническое описание конструктивных элементов
1	2
Фундамент	
Стены и перегородки	
Крыша	
Полы	
Перекрытия	
Проемы	окна
	двери
Отделочные работы	внутренние
	наружные
Разные работы	
Итого:	
Фундамент	
Стены и перегородки	
Крыша	
Полы	
Перекрытия	
Проемы	окна
	двери
Отделочные работы	внутренние
	наружные
Разные работы	

Фундамент

Стены и перегородки

Крыша

Полы

Перекрытия

Проемы — окна

двери

внутренние

Отделочные работы

наружные

Разные работы

Итого:

Исчисление площадей и объемов основной и отдельных частей строения (подвалов, полуподвалов, мезонинов, мансард, крыш, пристроек и т.п.)

Наименование частей строения и пристроек	Формула для подсчета площадей по наружному обмеру	Площадь (м 2)	Высота (м)	Объем (м 3)	Наименование частей строения и пристроек	Формула для подсчета площадей по наружному обмеру	Площадь (м 2)	Высота (м)	Объем (м 3)
1	2	3	4	5	6	7	8	9	10
Подвал		539,75	1,8						
Чердак теплый		530,42	2,45						
Крыша (с двускатной кровлей)		621,6							

Заказчик КГУ «Отдел строительства, архитектуры и градостроительства акимата г.Петропавловска» руководитель Сабралин С.А. ,

фамилия, имя, отчество (при его наличии), подпись руководителя

Место печати (при наличии)

Авторский надзор ТОО «СЕВГРАЖДАНПРОЕКТ», ГИП Хуснутдинов Р.К. ,

фамилия, имя, отчество (при его наличии), подпись эксперта

Место печати (при наличии)

Приложение 12 к акту приемки
объекта в эксплуатацию
форма

Технические характеристики объекта (зеленые насаждения)

№ п.п.	Наименование	Ед. изм.	Количество	Примечание
1	2	3	4	5
1	Длина улицы	м		
2	В том числе построенная часть	м2		
3	Средняя ширина проезда	м	6	
4	Общая площадь объекта (проезд, сквер, парк, бульвар)	м2	5773.5	
5	Под зелеными насаждениями, из них		1865.99	
	под деревьями	м2	27	
	под кустарниками	м2	398.75	
	под цветниками	м2	75	
	под газонами	м2	1365.24	
	в т.ч. –обыкновенные	м2	1365.24	
	–партерные	м2		
	–луговые	м2		
6	Под покрытием, из них			
	асфальтовое покрытие	м2	1307	
	бетонное покрытие	м2		
	Плитами (брусчатка)	м2	449	
	грунтовые улучшенные	м2		
	грунтовые	м2		
7	Под строениями	м2		
8	Под сооружениями	м2		
9	Под водоемами	м2		
10	Прочие	м2		
11	деревья	шт	5	
12	кусты	шт		
13	кустарники	шт	344	
	продолжение таблицы			
14	цветники	м2	75	
15	газоны	м2	1365,24	
16	породы деревьев			Липа, Клен татарский
17	возраст	лет	7-10	

Заказчик
КГУ «Отдел строительства, архитектуры и градостроительства акимата города Петропавловска», руководитель Забродин С.А.

фамилия, имя, отчество (при его наличии), подпись руководителя

Место печати (при наличии)

Авторский надзор
ГИП ТОО "Севгражданпроект" Хуснутдинов Р.К.

фамилия, имя, отчество (при его наличии), подпись эксперта

Место печати (при наличии)

Приложение 13 к акту приемки
объекта в эксплуатацию
форма

Технические характеристики объекта (сети, водоводы, коллекторы и тому подобное)

№ п/п	Наименование	Единицы измерения	Количество, протяженность	Примечание
1	2	3	4	5
Водопровод				
1	Водоводы (общая протяженность)	м	53,4	
	1) из стальных труб	м		
	2) из чугунных труб	м		
	3) из асбестоцементных труб	м		
	4) из железобетонных труб	м		
	5) ПЭ 100 SD26	м	53,4	
2	Распределительная сеть (общая протяженность)	м		
	1) из стальных труб	м		
	2) из чугунных труб	м		
	3) из асбестоцементных труб	м		
	4) из полиэтиленовых труб	м		
	5) ПЭ 100 SD26	м		
3	Прочие устройства			
	Смотровой колодец	шт		
	Задвижка d- 100	шт		
	" d- 50	шт		
	" d-	шт		
	Вентили d-	шт		
	" d-	шт		
	" d-	шт		
	Кран d-	шт		
	" d-	шт		
	" d-	шт		
	Гидрант	шт		
	Водопроводный ввод	шт	1	
	Водоразборная колонка	шт		

	Стальной футляр	шт	
	Питьевой фонтанчик	шт	
Канализация:			
1	Коллекторы (общая протяженность)	м	
	1) из керамических труб	м	
	2) из чугунных труб	м	
	3) из бетонных труб	м	
	4) из асбестоцементных труб	м	
	5) из железобетонных труб	м	
	6)	м	
	7)	м	
2	Канализационная сеть (общая протяженность)	м	96,4
	1) из керамических труб	м	
	2) из чугунных труб	м	
	3) из бетонных труб	м	
	4) из асбестоцементных труб	м	
	5) из железобетонных труб	м	
	6) гофрированная труба РР	м	96,4
3	Прочие устройства		
	Смотровой колодец	шт	4
	Выпуск	шт	1

Горизонтальный разрез колодцаВ1

Масштаб _____

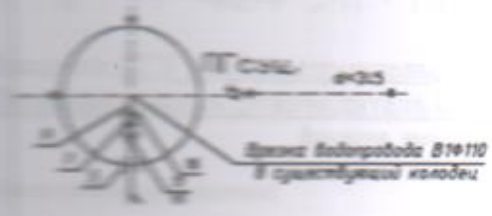

Вертикальный разрез колодцаВ1

Масштаб _____

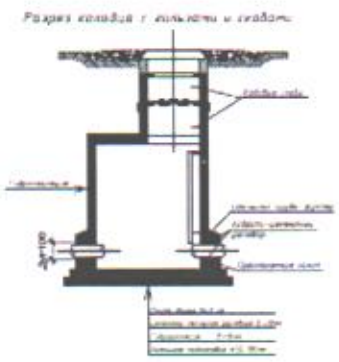

Горизонтальный разрез колодца К1

Масштаб _____

Вертикальный разрез колодца К1

Масштаб _____

Спецификация

№ поз.	Наименование	Марка	Материал	Диаметр (мм) (размеры)	Количество	Примечание
К1						
	Плита днища	ПН15	ж/б		4	шт
	Кольцо стеновое	КС15.6	ж/б		8	шт
	Плита перекрытия	ПП10-1	ж/б		4	шт
		1ПП15-1	ж/б		4	шт
	Кольцо опорное	К06	ж/б		4	
		К03			3	
	Люк	Л	Композитные материалы		4	шт

Схема привязки колодца к постоянным точкам-ориентирам

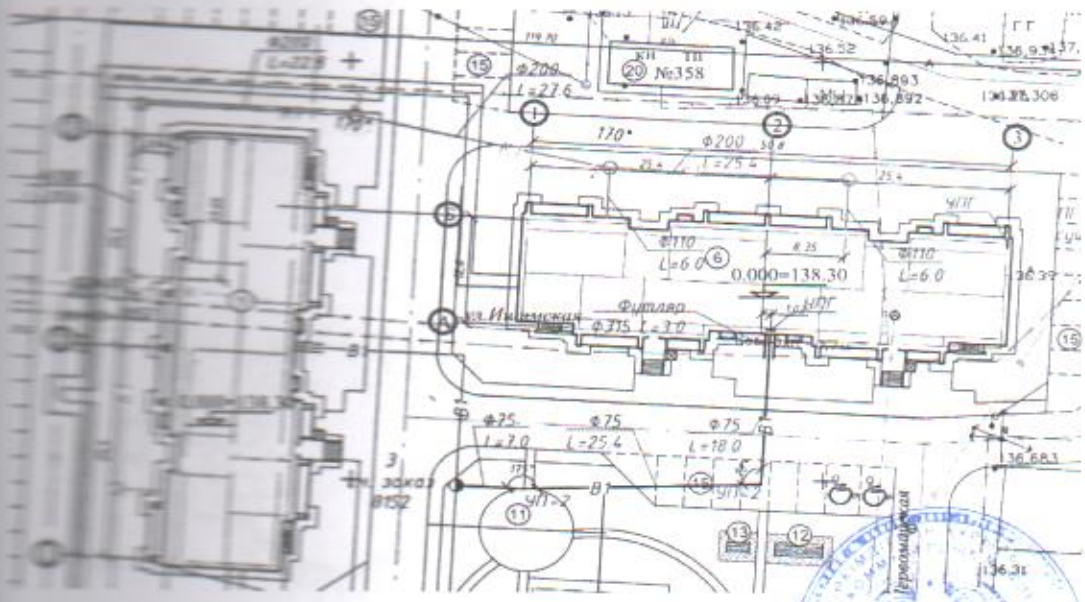

Заказчик: КГУ «Отдел строительства, архитектуры и градостроительства акимата города Петропавловск», руководитель Сабралин С.А.

фамилия, имя, отчество (при его наличии), подпись руководителя

Место печати (при наличии)

Авторский надзор: ТОО "Севгражданпроект" Хуснутдинов Р.К.

фамилия, имя, отчество (при его наличии), подпись эксперта

Приложение 14 к акту приемки
объекта в эксплуатацию
форма

Технические характеристики объекта (тепловая трасса)

№ п/п	Наименование	Единицы измерения	Количество, протяженность	Примечание
1	Протяженность тепловой трассы	м	130	
	Протяженность воздушной прокладки:	м		
	1) на эстакадах	м		
	2) на опорах	м		
	Количество опор	шт		
	Протяженность подземной прокладки:	м		
	1) в проходных каналах	м		
	2) в полупроходных каналах	м		
	3) бесканальная прокладка	м		
	4) не проходные каналы	м		
2	Количество колодцев (камер)	шт	2	
3	Количество компенсаторов	шт		
4	Количество вводов	шт	2	
5	Количество задвижек	шт		

Горизонтальный разрез колодца (камеры)

Масштаб _____

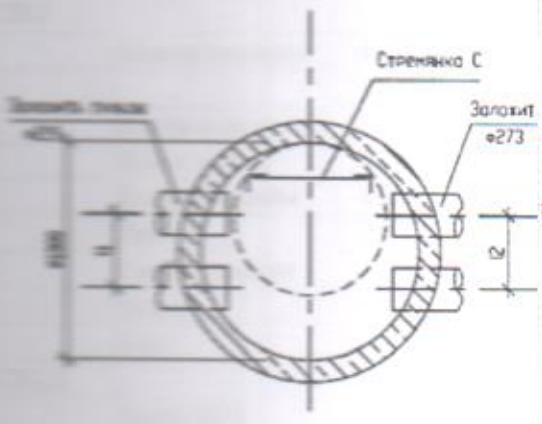

Вертикальный разрез колодца (камеры)

Масштаб _____

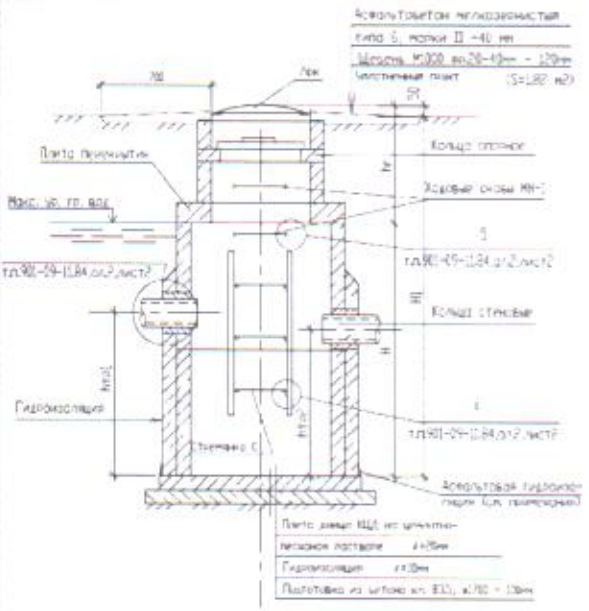

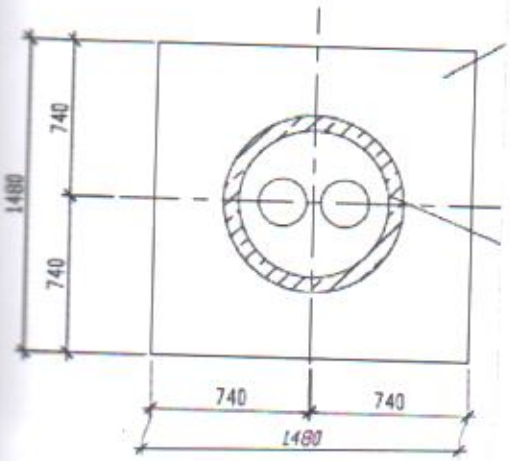

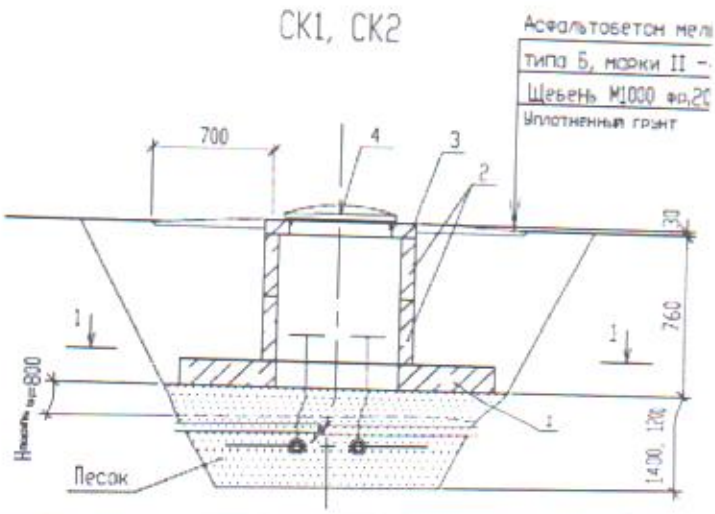

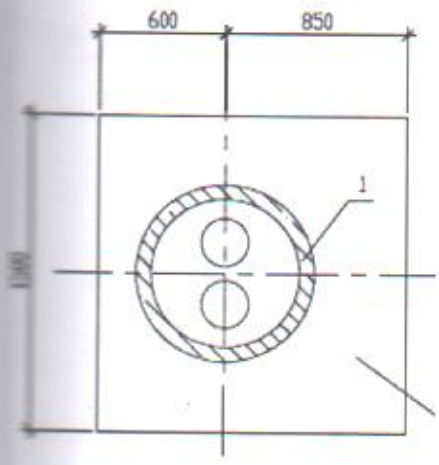

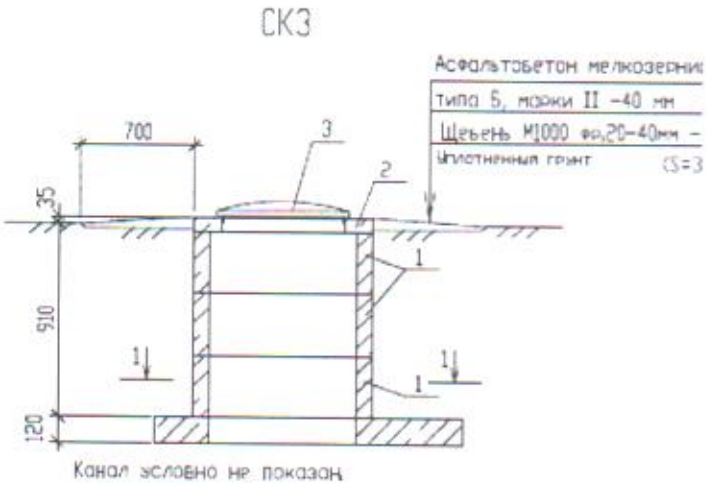

Спецификация

№ п/п	Наименование	Марка	Материал	Диаметр (размеры) (мм)	Количество	Примечание
ДК1						
	Кольцо стеновое	КС7.3	ж/б		2	шт
		КС10.6	ж/б		3	шт
	Плиты перекрытия	ПП10-1	ж/б		1	шт
	Плита днища	ПН10	ж/б		1	шт
	Кольцо опорное	К06	ж/б		1	шт
	Люк	Т	чугунный		1	шт
	Скобы ходовые		А-1	д16	2	шт
	Уголок		стальной	50х5	6	шт
	Лист			5х80х300	6	шт
СК1,2						
	Плита ПО2		ж/б		1	шт
	Кольцо стеновое	КС7.3	ж/б		6	шт
	Кольцо опорное	К06	ж/б		1	шт
	Люк	Л	чугунный		1	шт

продолжение таблицы

Схема привязки колодца (камеры) к постоянным точкам-ориентирам

СХЕМА СЕТЕЙ

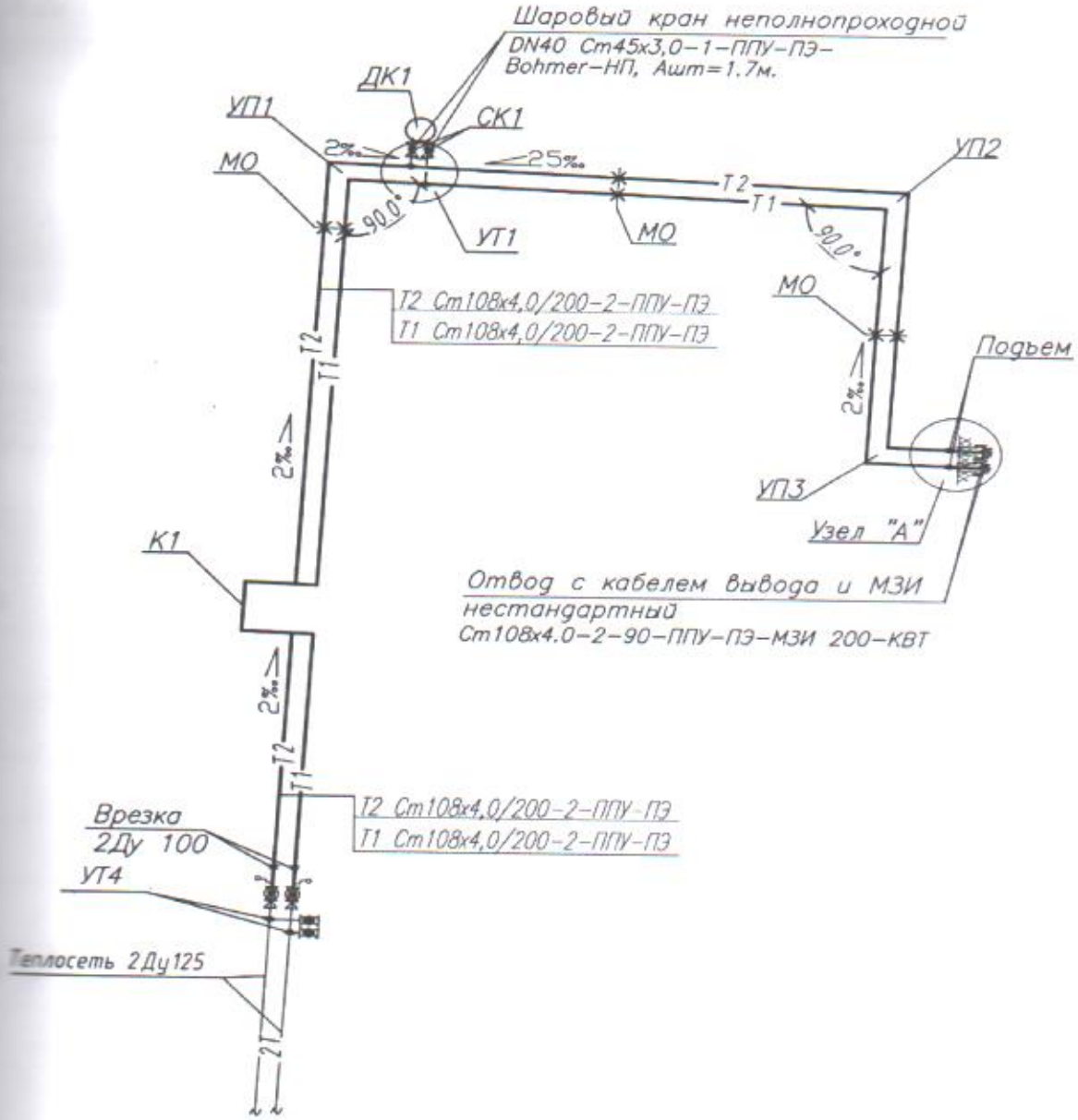

ЗаказчикКГУ «Отдел строительства, архитектуры и градостроительства акимата города Петропавловска», руководитель Сабралин С.А.

фамилия, имя, отчество (при его наличии), подпись руководителя

Место печати (при наличии)

Авторский надзор ТОО "Севгражданпроект" Хуснутдинов Р.К.

фамилия, имя, отчество (при его наличии), подпись эксперта

Место печати (при наличии)

Приложение 16 к акту приемки
объекта в эксплуатацию
форма

Технические характеристики объекта (линии связи)

№ п/п	Наименование	Единицы измерения	Количество, протяженность
1	2	3	4
1	Воздушные линии связи, в том числе:	км	
	1) марка	км	
	2) марка	км	
	3) марка	км	
2	Кабельные линии связи, в том числе:	км	
	1) марка КС-ОКЛО-П-8-G.652.D-CF	км	0.578
	2) марка	км	
	3) марка	км	
3	Опоры, в том числе:	шт	
	1) металлические	шт	
	2) деревянные	шт	
	3) анкерные	шт	
	4) железобетонные	шт	
	5) тросовые подвесы	шт	
4	Колодцы сетевые, в том числе:	шт	
	1) ККС 1	шт	
	2) ККС 2	шт	
	3) ККС-3-10	шт	
	4) ККС 4	шт	
	5) ККС 5	шт	
	6) ККСр-3-10	шт	
5	Муфты соединительные	шт	
	Муфта оптическая ответвительная до 48 волокон	шт	
6	Коллекторы коммуникационные, в том числе:		
	1) керамические	км	
	2) бетонные	км	
	3) асбесто-цементные	км	

	4) пластмассовые	км
7	НУП (необслуживаемые усилительные пункты)	шт
8	Прочие устройства	
	Полка оптическая на 32 порта	шт

Горизонтальный разрез колодца
Масштаб _____

Вертикальный разрез колодца
Масштаб _____

Спецификация

№ п/п	Наименование	Марка	Материал	Диаметр (мм) (размеры)	Количество	Примечание

Горизонтальный разрез НУП
Масштаб _____

Вертикальный разрез НУП
Масштаб _____

Спецификация

№ п/п	Наименование	Марка	Единицы измерения	Материал	Количество (размеры)	Примечание

Схема привязки колодцев кабельной линии связи и НУП к постоянным точкам-ориентирам

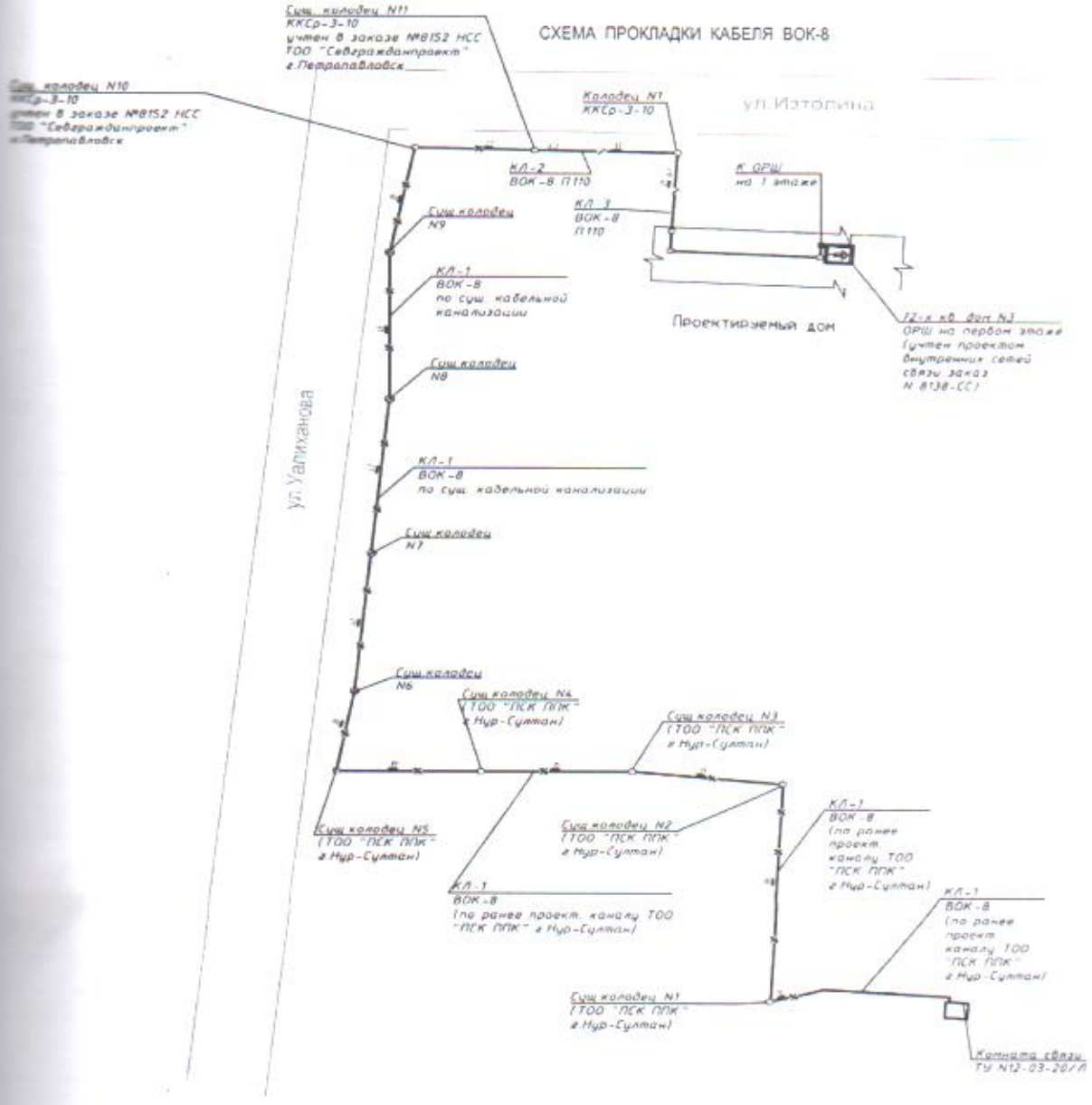

Заказчик КГУ «Отдел строительства, архитектуры и градостроительства акимата города Петропавловска», руководитель Сабралин С.А.

фамилия, имя, отчество (при его наличии), подпись руководителя

Место печати (при наличии)

Авторский надзор ТОО "Севгражданпроект" Хуснутдинов Р.К.

фамилия, имя, отчество (при его наличии), подпись эксперта

Место печати (при наличии)

Приложение 16 к акту приемки
объекта в эксплуатацию
форма

Технические характеристики объекта (кабельная линия-0,4 кВ)

№ п/п	Наименование	Единицы измерения	Количество, протяженность
1	2	3	4
1	Воздушные линии связи, в том числе:	км	
	1) марка	км	
	2) марка	км	
	3) марка	км	
2	Кабельные линии связи, в том числе:	км	
	1) марка АВБбШв	км	0.214
	2) марка	км	
	3) марка	км	
3	Опоры, в том числе:	шт	
	1) металлические	шт	
	2) деревянные	шт	
	3) анкерные	шт	
	4) железобетонные	шт	
	5) тросовые подвесы	шт	
4	Колодцы сетевые, в том числе:	шт	
	1) ККС 1	шт	
	2) ККС 2	шт	
	3) ККС-3-10	шт	
	4) ККС 4	шт	
	5) ККС 5	шт	
	6) ККСр-3-10	шт	
5	Муфты соединительные	шт	
	Муфта оптическая ответвительная до 48 волокон	шт	
6	Коллекторы коммуникационные, в том числе:		
	1) керамические	км	
	2) бетонные	км	
	3) асбесто-цементные	км	

	4) пластмассовые	км
7	НУП (необслуживаемые усилительные пункты)	шт
8	Прочие устройства	
	Полка оптическая на 32 порта	шт

Горизонтальный разрез колодца
Масштаб _____

Вертикальный разрез колодца
Масштаб _____

Спецификация

№ п/п	Наименование	Марка	Материал	Диаметр (мм) (размеры)	Количество	Примечание

Горизонтальный разрез НУП
Масштаб _____

Вертикальный разрез НУП
Масштаб _____

Спецификация

№ п/п	Наименование	Марка	Единицы измерения	Материал	Количество (размеры)	Примечание

Схема привязки колодцев кабельной линии связи и НУП к постоянным точкам-ориентирам

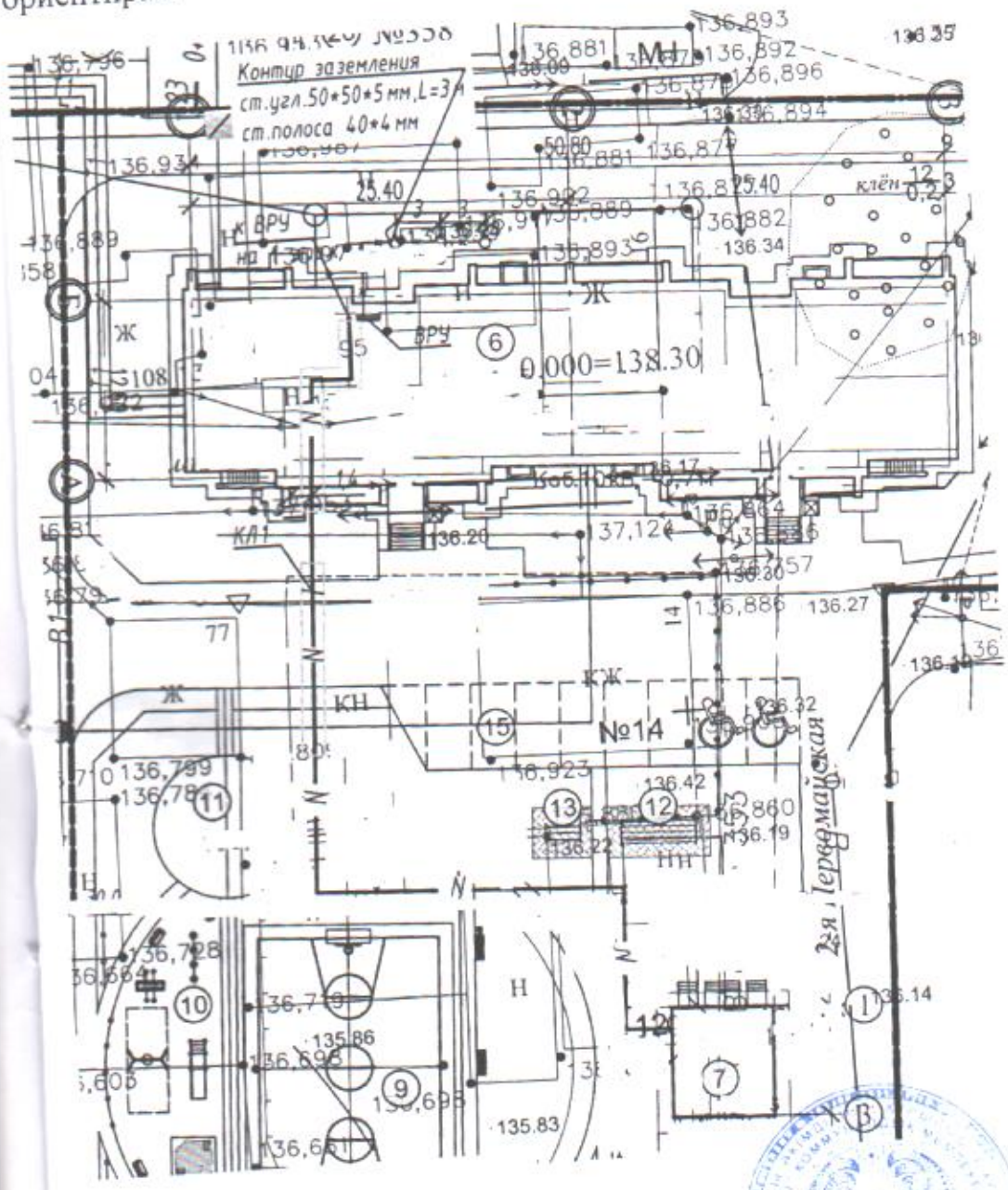

Заказчик КГУ «Отдел строительства, архитектуры и градостроительства акимата города Петропавловска», руководитель Сабралин С.А.

фамилия, имя, отчество (при его наличии), подпись руководителя

Место печати (при наличии)

Авторский надзор ТОО "Севгражданпроект" Хуснутдинов Р.К.

фамилия, имя, отчество (при его наличии), подпись эксперта

Место печати (при наличии)

Всего прошито, пронумеровано и скреплено печатью

29 (двадцать девять) листов

цифрами прописью

Должность зав. сектором

Подпись [illegible] / Ванкенова А.Р.

« 01 » декабря 20 22 г. М. П.

адрес

3 7029

Өтінішті № 0022352570 29	Тіркеу ісі №
Идентрлық № 15:234:007:981	Тіркелген күні 02.12.22
	Тіркелген уақыты 16:24

Жылжымайтын мүлік объектісінің мекен жайы:
СКО, г. Петропавловск
ул. им. Ч. Валиханова дом 1/7

Тіркеуші (маман) Трюкова Т.В.	Қолы
Бөлім басшысы Пилипушко Я.Ю.	Қолы

5501

Өтінішті № 0022352555 01	Тіркеу ісі №
Идентрлық № 15:234:007:981	Тіркелген күні 02.12.22
	Тіркелген уақыты 16:12

Жылжымайтын мүлік объектісінің мекен жайы:
СКО, г. Петропавловск
ул. им. Ч. Валиханова дом 1/7