МПК-ПРОЕКТ

Туркестанская область
ТОО «МПК-Проект»
ГСЛ №13001017 от 28.01.2013г.

г. Шымкент, ул Тамерлановское шоссе 18/6, РНН 582100242271, БИН 050140010009 ИИК KZA36017291000003082, АО «Народный Банк Казахстана» БИК HSBKKZKX, тел./факс: 8 /7252/92-11-84
эл.почта: toompkproekt@mail.ru

Заказ: 118-2022
Заказчик: ГУ «Отдел строительства города Аксу»

РАБОЧИЙ ПРОЕКТ

«Строительство культурно-досугового центра в селе Алгабас Алгабасского сельского округа города Аксу Павлодарской Области»

Альбом I.
Генеральный план. Наружные инженерные сети.

г.Шымкент - 2022г.

МПК-ПРОЕКТ

Туркестанская область
ТОО «МПК-Проект»
ГСЛ №13001017 от 28.01.2013г.

г. Шымкент, ул Тамерлановское шоссе 18/6, РНН 582100242271, БИН 050140010009 ИИК KZA36017291000003082, АО «Народный Банк Казахстана» БИК HSBKKZKX, тел./факс: 8 /7252/92-11-84
эл.почта: toompkproekt@mail.ru

Заказ: 118-2022
Заказчик: ГУ «Отдел строительства города Аксу»

РАБОЧИЙ ПРОЕКТ

«Строительство культурно-досугового центра в селе Алгабас Алгабасского сельского округа города Аксу Павлодарской Области»

Альбом I.
Генеральный план. Наружные инженерные сети.

Директор: **Жамбаев А.**

ГИП: **Додабаев Д.**

г.Шымкент - 2022г.

ВЕДОМОСТЬ ОСНОВНЫХ КОМПЛЕКТОВ РАБОЧИХ ЧЕРТЕЖЕЙ

Обозначение	Наименование	Примечание
ГП	Генплан	
ТС	Тепловые сети	
НВК	Внутри площадочные сети водопровода иканализации	
ЭС	Электроснабжение	

ВЕДОМОСТЬ ССЫЛОЧНЫХ И ПРИЛОГАЕМЫХ ДОКУМЕНТОВ

Обозначение	Наименование	Примечание
	ССЫЛОЧНЫЕ ДОКУМЕНТЫ	
Серия 4.900-10	Альбом оборудования,фасонных частей и	
Выпуск 1,2,5	арматуры для сетей и сооружений водо-	
	провода и канализации	
Серия 4,900-9 выпуск 0-1	Узлы и детали трубопроводов из пласт-	
	массовых труб для систем водоснабжения	
	и канализации	
СН СК 4.01-05-2002	Инструкция по проектированию и монтажу	
	водопроводных и канализационных сетей	
	из пластмассовых труб	
Серия 3.008.9-6/86	Подземные безнапорные трубопроводы	
	из керамических,асбестоцементных и чугунных труб	
Т.п 901-09-22.84	Колодцы канализационные	
Серия 3.900.1-14	Колодцы водопроводные	
	Прилогаемые документы	
НВК.С	Спецификация оборудование	2л
НВ	Таблица параметров канализационных колодцев	1л
НВ	Таблица параметров водопроводных колодцев	1л

Рабочий проект разработан в соответствии с действующими на территории РК нормами и правилами и мероприятия, обеспечивающие взрыво-пожаро- безопасность и исключающие вредные предусматривает воздействия на окружающую среду и воздушный бассейн, а так же предупреждающие чрезвычайные ситуации природного и техногенного характера.

Главный инженер проекта: _____ Додабаев Д

Согласовано

Разрел ГП	Ержигитов		17.02
Разрел ТС	Аманжол		17.02
Разрел ЭСН	Бейсенбай		17.02

Взамениин№

Подпись и дата

Инв. N подл.

Общие данные.

Внутриплощадочные сети водопровода и канализации разработаны в соответствии с требованиями.

- СНиП РК 4.01-02-2009 Водоснабжение. Наружные сети и сооружения.
- СН. РК 4.01-03-2011 -"Канализация. Наружные сети и сооружения".
- ТУ выдан ГКП на ПХВ "Аксу су арнасы ". №116 от 04.08.2022г.

Инженерные - геологические изыскания выполненный ТОО «А-Геоинжиринг»

На участке изысканий выделено 1 литологические разновидности грунтов:

ИГЭ-1 глина коричневая, плотная, вскрытой мощностью 6,0 и более метров.

Насыпной грунт, нами как ИГЭ не рассматривается.

Нормативная глубина промерзания, м: -для суглинков и глин-2,0 м

Глубина проникновения 0°С в грунт, м: -для суглинков и глин-2,2 м

Сейсмичность площадки менее 6 баллов.

Подземные воды, в пределах изучаемой площадки, пройденными разведочными скважинами, глубиной по 6,0 в период изыскания (сентябрь 2022 года) не были вскрыты.

Водоснабжение.

Источником водоснабжения являются наружные сети централизованного водопровода с.Акжол.

Точкой подключения служит существующая сеть диаметром Ø110мм, сеть закольцована. Напор в точке подключение P=2,5 кгс/см2.(25 метров).Проектируемые сети водопровода запроектированы из полиэтиленовых питьевых труб по ГОСТ 18599-2001 марки PE100 SDR17 Ø90х5,4мм,32х2.0мм

Вводы водопровода в здания выполнить из труб стальных электросварных ГОСТ 10704-91.

Трубопроводная арматура и фасонные части в колодцах - стальные.

Проектируемые водопроводные колодцы приняты по ТПР 901-09-11.84 из сборных ж/б элементов по серии 3.900.1-14 выпуск 1 диаметром 1500 мм. Вокруг горловины водопроводных колодцев предусмотрено устройство отмостки с уклоном 0,03 от сооружения. Ширина отмостки должна быть 1 м, бетон марки кл. В7.5, толщиной 150мм. В качестве уплотняющего материала во фланцевых соединениях применяется мягкая эластичная резина толщиной 5мм. Пересечение пластмассовыми трубопроводами стенок колодцев предусмотрено в стальных гильзах. Зазор между гильзой и трубопроводом заделать водонепроницаемым эластичным материалом. Соединение пластмассовых труб со стальными фасонными частями или трубами в колодцах следует выполнить при помощи втулок и свободных фланцев.

Под пластиковые трубопроводы предусмотрено устройство песчаного основания толщиной 10 см. При обратной засыпке траншеи с пластмассовым трубопроводом над верхом трубы следует предусматривать защитный слой толщиной 30см из мягкого местного грунта, не содержащего твердых включений (щебня,камней,кирпичей и т.д) При этом применении ручных и механических трамбовок непосредственно над трубопроводом не допускается. Для пластиковых труб предусмотреть подбивку пазух труб вручную.

Наружное пожаротушение предусмотрено согласно нормам.

Наружное пожаротушение осуществляется от существующих пожарных гидрантов . Расход воды на наружное пожаротушение принят 10 л/сек, согласно приложению 4 к Техническому регламенту "Общие требования к пожарной безопасности". Строительный объем здания дома культуры - 2592,0 м3 и количество этажей 2.

Канализация К3.

Для сброса производственных сточных вод от котельной предусмотрено устройство сети производственной канализации К3. Канализационная сеть К3 выполнена из стальных электросварных Ф108х4,0 по ГОСТ 10704-91, предусмотрена их "весьма усиленная" изоляция. Сброс условно чистых производственных стоков предусмотрен в колодец охладитель. Стоные воды образуются при опорожнении котлов или аварийном сбросе. Для аварийного спуска в помещении котельной предусмотрено водосборный приямок. Колодец-охладитель по мере наполнения опорожняется специальной машиной.

Канализация К1.

Хозяйственно-бытовые сточные воды от здания детского сада собираются запроектированной внутриплощадочной канализационной сетью и самотеком поступают в запроектированный выгреб емкостью 20 $м^3$. Суточный объем сточных вод от садика составляет 0,86$м^3$/сут. Выгреб емкостью 20 $м^3$ рассчитан на хранение 23-и суточного объема сточных вод. Выгреб, по мере заполнения опорожняется специальной ас машиной. Сточные воды вывозятся в места согласованные с СЭС.

Канализационная сеть выполнена из полипропиленовых гофрированных канализационных труб с раструбом DN/ID 150 SN 8, ГОСТ Р 54475-2011 . Под полипропиленовые трубопроводы предусмотрено устройство песчаного основания толщиной 10 см. При обратной засыпке траншеи над верхом трубы следует предусматривать защитный слой толщиной 30см из мягкого местного грунта, не содержащего твердых включений (щебня,камней,кирпичей и т.д) При этом применении ручных и механических трамбовок непосредственно над трубопроводом не допускается. Для полипропиленовых труб предусмотреть подбивку пазух труб вручную.

Под стальные трубопроводы предусмотрено устройство основания из мягкого местного грунта толщиной 10 см. При обратной засыпке траншеи над верхом трубы следует предусматривать защитный слой толщиной 20см из мягкого местного грунта, не содержащего твердых включений (щебня,камней,кирпичей и т.д).

Пересечение полипропиленовыми трубами стен колодцев выполнить в стальных гильзах длиной 0,2 м с заделкой зазором между гильзой и трубопроводом асбестовым шнуром с герметизацией концов гильзы. Канализационные и водопроводные колодцы выполнить из сборных ж/б элементов ГОСТ 8020-90, по т. пр 3.900.1-14 и 901-09-11.84. Предусмотреть отмостку шириной 1м, t=150мм. с уклоном 0,03.

Перечень видов работ, для которых необходимо составление актов освидетельствования скрытых работ.

1. Подготовка оснований под трубопроводы
2. Величина зазоров и выполнение уплотнений стыковых соединений
3. Устройство противокоррозийной защиты трубопроводов
4. Устройство колодцев и камер
5. Герметизация мест прохода трубопроводов через стенки колодцев
6. Обратная засыпка трубопроводов с уплотнением
7. Уплотнение обратных засыпок траншеи под усовершенствованным покрытием
8. Результаты проверки качества сварных стыковых полиэтиленовых трубопроводов физическими методами контроля.
9. Предварительные и приемочные испытания на прочность и герметичность безнапорных трубопроводов
10. Предварительные и приемочные испытания на прочность и герметичность напорных трубопроводов
11. Испытания колодцев безнапорных трубопроводов на герметичность
12. Промывка и дезинфекция трубопроводов хозяйственно питьевого водоснабжения

Основные показатели водоснабжение и канализации

Наименование сети	Расчетный расход воды			Примечание
	м3/сут	м3/ч	л/с	
Хозяйственно-питьевой водопровод В1	0,86	0,4	0,29	
Хозяйственно-бытовая канализация К1	0,86	0,4	0,46	
Наружное пожаротушение			10,0	

ВЕДОМОСТЬ РАБОЧИХ ЧЕРТЕЖЕЙ ОСНОВНОГО КОМПЛЕКТА.

Лист	Наименование	Примечание
1	Общие данные .	118-2022- НВК
2	Генплан с сетями В1 и К1	118-2022- НВК
3	Деталировка водопрводных колодцев В1.	118-2022- НВК
4	Продольный профиль В1.	118-2022- НВК
5	Продольный профиль К1.	118-2022- НВК
6	Водомерный узел В1-1	118-2022- НВК
7	Люк утепленный Лу-1 для колодца Вк-3 Спецификация.	118-2022- НВК
8	Таблица водопроводных колодцев	118-2022- НВК
9	Таблица канализационных колодцев	118-2022- НВК

Ведомость на скрытые работы при строительстве наружных и внутренних сетей

Лист	Наименование	Примечание
1	АКТ О ПРОВЕДЕНИИ ПРИЕМОЧНОГО ГИДРАВЛИЧЕСКОГО ИСПЫТАНИЯ НАПОРНОГО ТРУБОПРОВОДА НА ПРОЧНОСТЬ И ГЕРМЕТИЧНОСТЬ.	
2	АКТ О ПРОВЕДЕНИИ ПНЕВМАТИЧЕСКОГО ИСПЫТАНИЯ НАПОРНОГО ТРУБОПРОВОДА НА ПРОЧНОСТЬ И ГЕРМЕТИЧНОСТЬ	
3	АКТ О ПРОВЕДЕНИИ ПРИЕМОЧНОГО ГИДРАВЛИЧЕСКОГО ИСПЫТАНИЯ БЕЗНАПОРНОГО ТРУБОПРОВОДА НА ГЕРМЕТИЧНОСТЬ	
4	АКТ О ПРОВЕДЕНИИ ПРОМЫВКИ И ДЕЗИНФЕКЦИИ ТРУБОПРОВОДОВ (СООРУЖЕНИЙ) ХОЗЯЙСТВЕННО-ПИТЬЕВОГО ВОДОСНАБЖЕНИЯ	

Изм.	Кол.уч.	Лист	N°док.	Подпись	Дата
					2023
ГИП		Додабаев			13.02
Выполнил		Несипбек А			13.02
Проверил		Тилеушов			13.02
Н.контроль		Арысбаев			13.02

118-2022-НВК

«Строительство культурно-досугового центра в селе Алгабас Алгабасского сельского округа города Аксу Павлодарской Области»

Наружные сети водопровода канализаций

Стадия	Лист	Листов
РП	1	9

Общие данные.

ТОО "МПК-Проект" г.Шымкент- 2023 г.

План сетями В1 и К1.
М 1:500

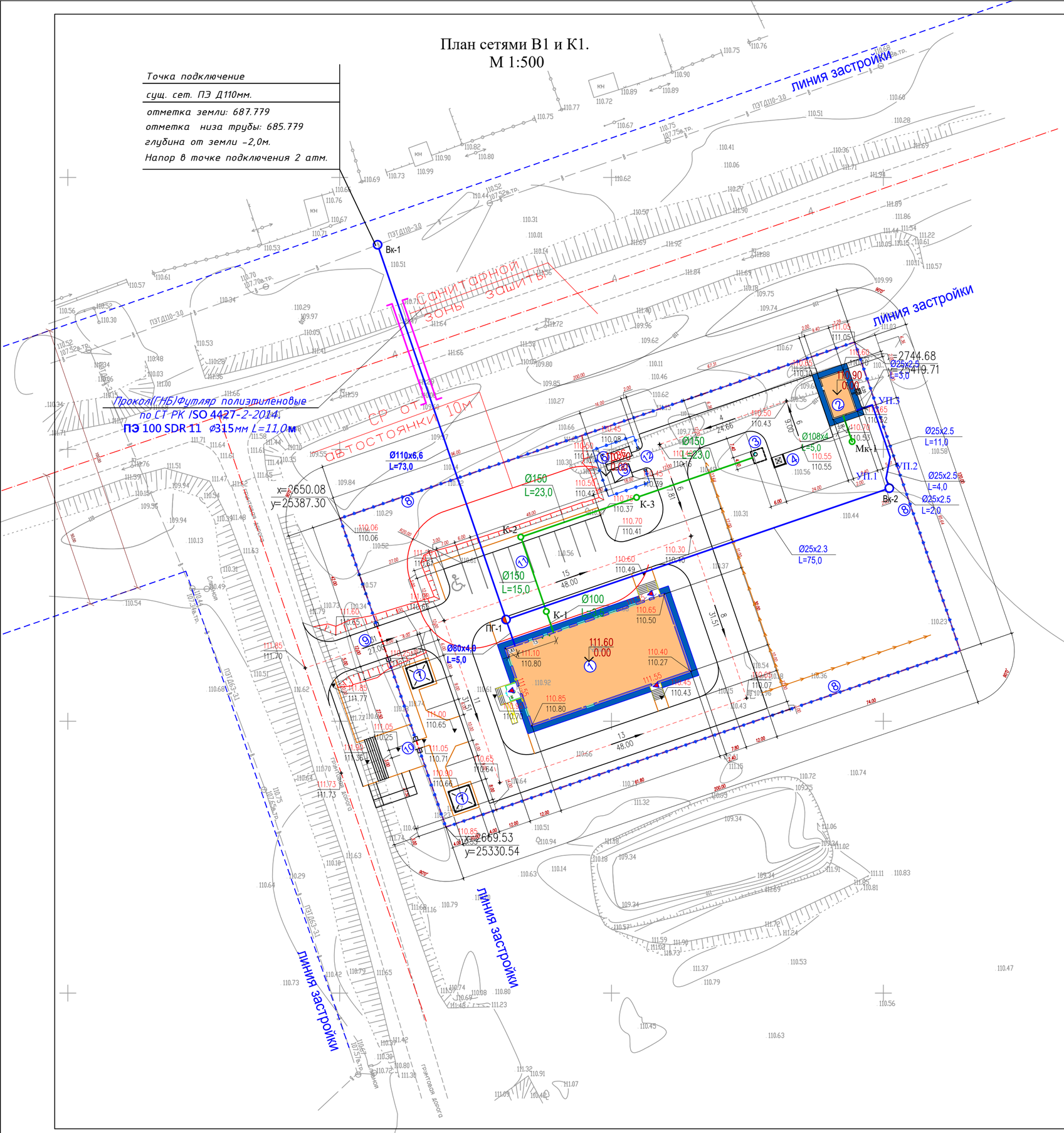

ВЕДОМОСТЬ ЗДАНИЙ И СООРУЖЕНИЙ

Номер на плане	Наименование и обозначение	Этажность	Количество			Площадь, м²		объем, м3		Примечание
			зданий	квартир		застройки		здания	всего	
				зда-ния	все-го	здания	всего			
1	Дом культуры (инд.раз)	1-2	1	–	–	–	506.85	–	–	см. АС
2	Котельная (инд.раз)	1	1	–	–	–	37.60	–	–	см. АС
3	Выгреб 20м3 (Инд.разраб.)	–	1	–	–	–	(5.30)	–	–	см. АС
4	Навес для мусорного контейнера Таблица 8601-0307-0103	–	1	–	–	–	4.0	–	–	УСН РК 8.02-03-2021
5	ТП (модульное)	–	1	–	–	–	8.75	–	–	
6	ДЭС (модульное)	–	1	–	–	–	9.40	–	–	
7	Площадка с теневым навесом таб: 8601-0106-0305	–	2шт.	–	–	9.00	18.00	–	–	УСН РК 8.02-03-2021
8	Ограждение из профельных труб, по таб. 8601-0602-0403	–	–	–	–	–	343.0мп	–	–	УСН РК 8.02-03-2021
9	Ворота распашные,из профельных труб с металл.стойками, таб. 8601-0605-0301	–	–	–	–	–	1шт.	–	–	УСН РК 8.02-03-2021
10	Металлическая калитка Таблица 8601-0605-0601	–	–	–	–	–	1шт.	–	–	УСН РК 8.02-03-2021
11	Автостоянка 10м.м для посетителей (по ГП)	–	–	–	–	–	–	–	–	см. ГП-6
12	Ворота распашные,из профельных труб с металл.стойками, таб. 8601-0605-0101	–	–	–	–	–	1шт.	–	–	УСН РК 8.02-03-2021

Условные обозначения.

- **В1 -** проектируемый водопроводные сети
- **К1 -** проектируемая каналтзация
- **-** пожарный гидрант

Изм.	Кол. уч.	Лист	№док	Подп.	Дата	119-2022- НВК		
					2023	«Строительство культурно-досугового центра в селе Акжол Алгабасского сельского округа города Аксу Павлодарской Области»		
ГИП		Тилеушов			13.02	Наружные сети водопровода канализаций	Стадия	Лист	Листов
Проверил		Тилеушов			13.02		РП	2	9
Разработал		Несипбек А			13.02	План сетями В1 и К1. М 1:500	ТОО «МПК-Проект» г.Шымкент-2022г.		
Н.контроль		Арыскаев			16.03				

Деталировка водопроводных колодцев В1

Точка подключение

сущ. сет. ПЭ Д110мм.

отметка земли: 110.607

отметка низа трубы: 107.607

глубина от земли -3,0м.

Напор в точке подключения 2,5 атм.

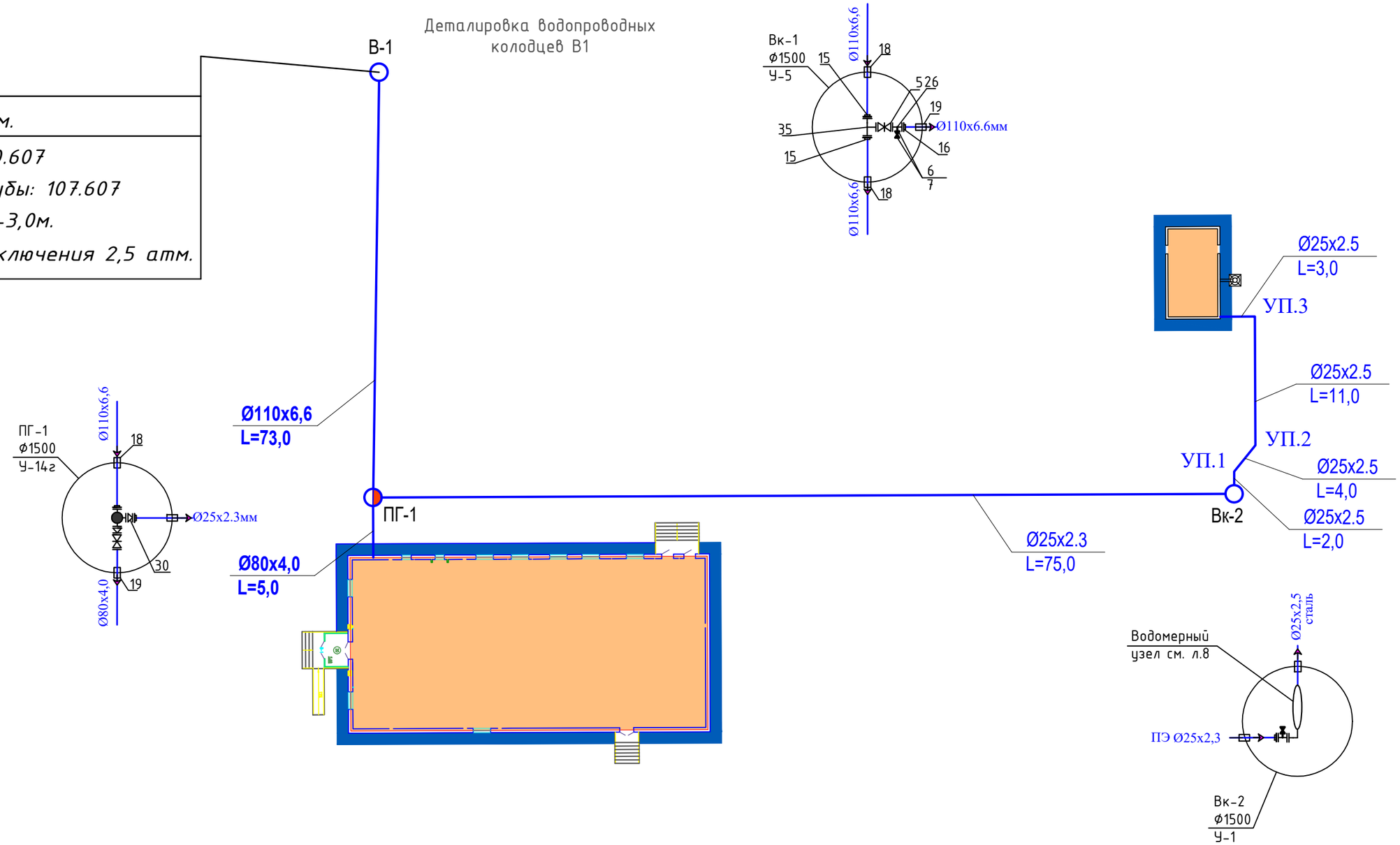

Соединения стали(в колодцах) и ПЭ труб

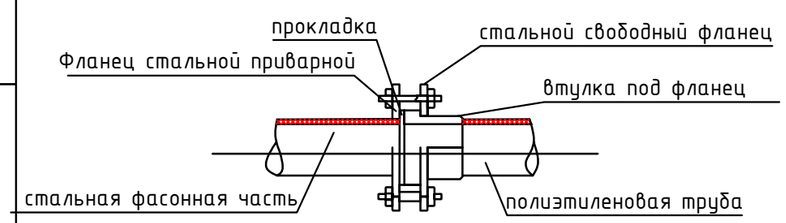

					2023	119-2022- НВК
Изм.	Кол. уч.	Лист	№док.	Подп.	Дата	«Строительство культурно-досугового центра в селе Акжол Алгабасского сельского округа города Аксу Павлодарской Области»
ГИП		Тилеушов			13.02	Наружные сети водопровода канализаций — Стадия: РП; Лист: 3; Листов: 9
Проверил		Тилеушов			13.02	
Разработал		Несипбек А			13.02	Деталировка водопроводных колодцев В1 — ТОО «МПК-Проект» г.Шымкент-2022г.
Н.контроль		Арысбаев			16.03	

Взамен инв.N

Подпись и дата

инв.Nподл.

Продольный профиль В1

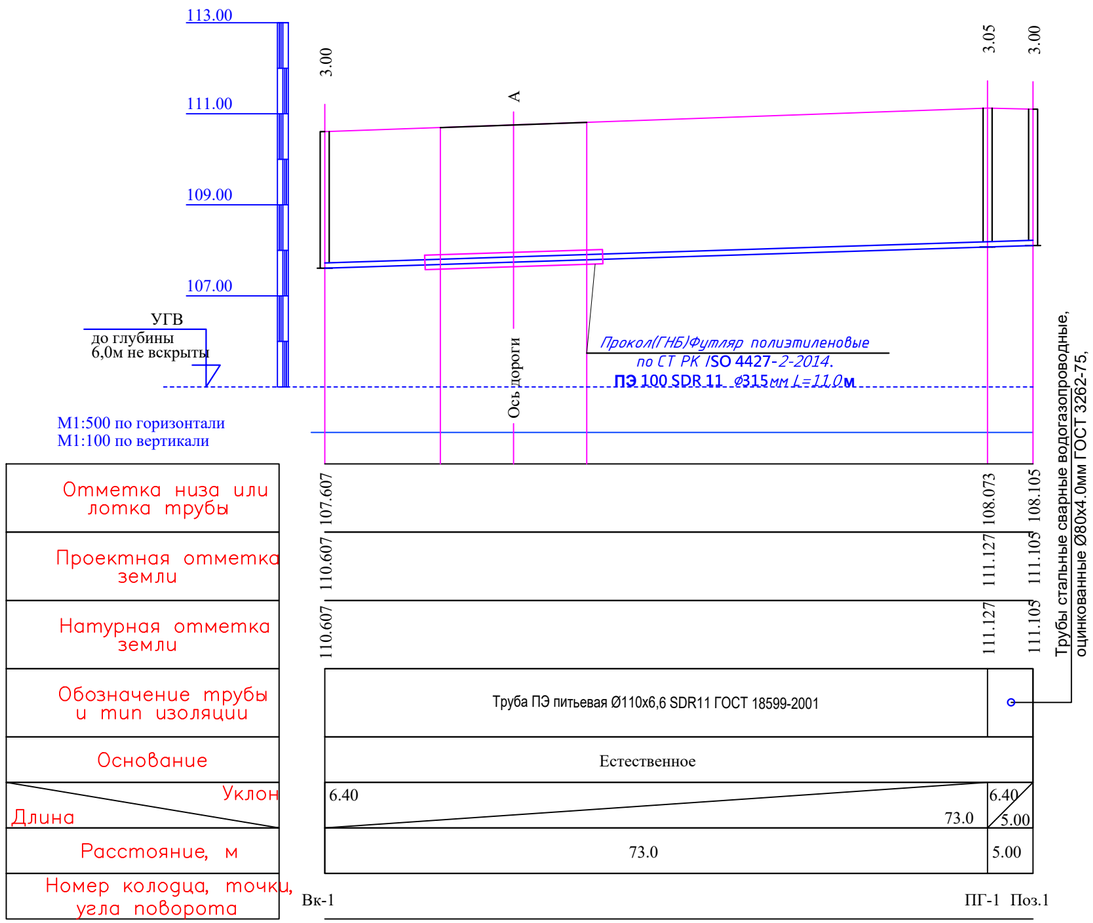

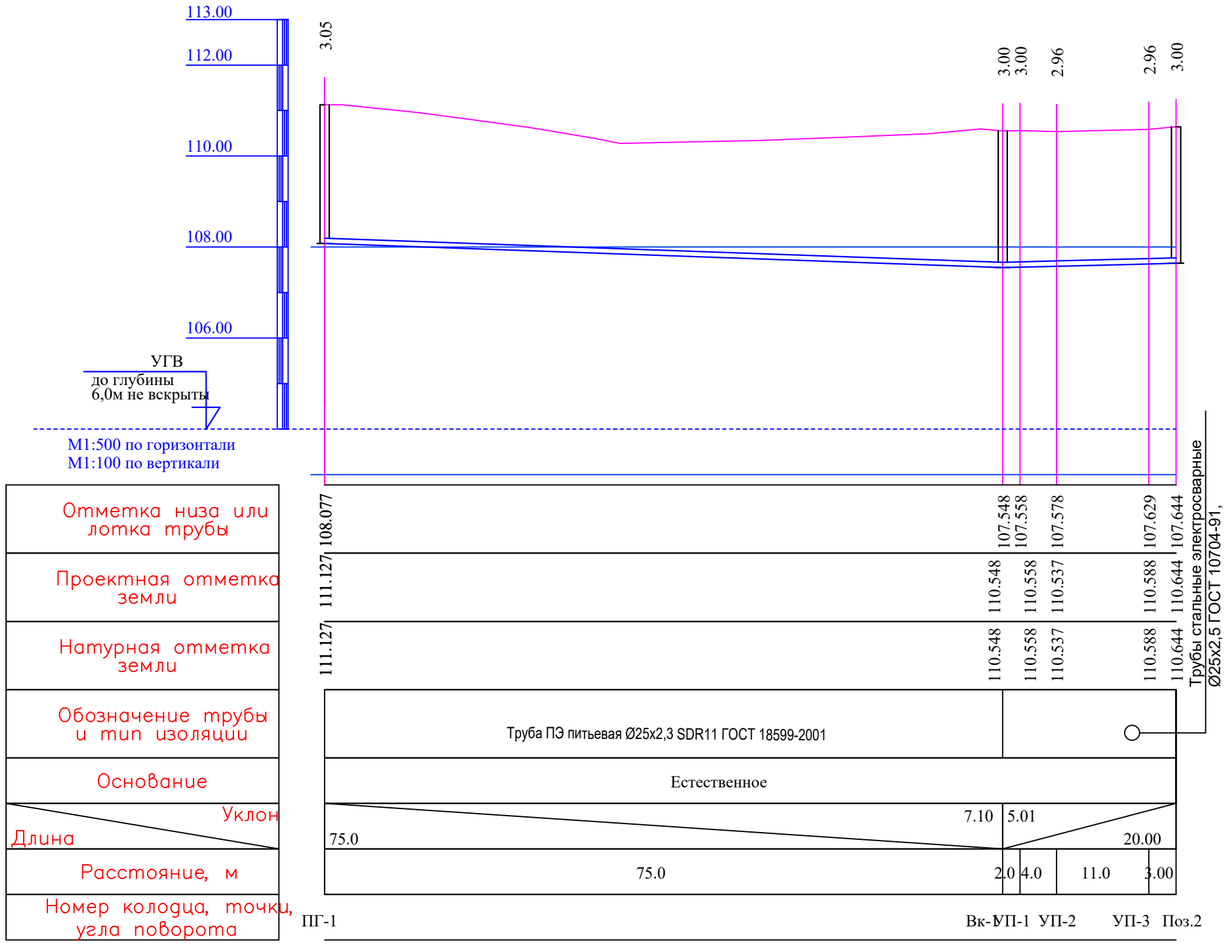

ПОПЕРЕЧНЫЙ РАЗРЕЗ ТРАНШЕИ В1

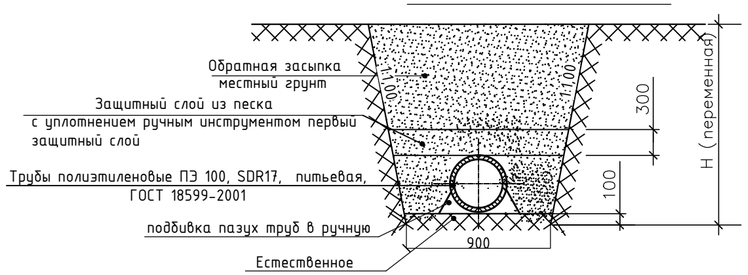

					2023	119-2022- НВК
Изм.	Кол. уч.	Лист	№док	Подп.	Дата	«Строительство культурно-досугового центра в селе Акжол Алгабасского сельского округа города Аксу Павлодарской Области»
ГИП	Тилеулов				13.02	Наружные сети водопровода канализаций — Стадия: РП; Лист: 4; Листов: 9
Проверил	Тилеулов				13.02	
Разработал	Несипбек А				13.02	Продольный профиль В1 — ТОО «МПК-Проект» г.Шымкент-2022г.
Н.контроль	Арыскаев				16.03	

Взамен инв.N

Подпись и дата

инв.Nподл.

Продольный профиль К1

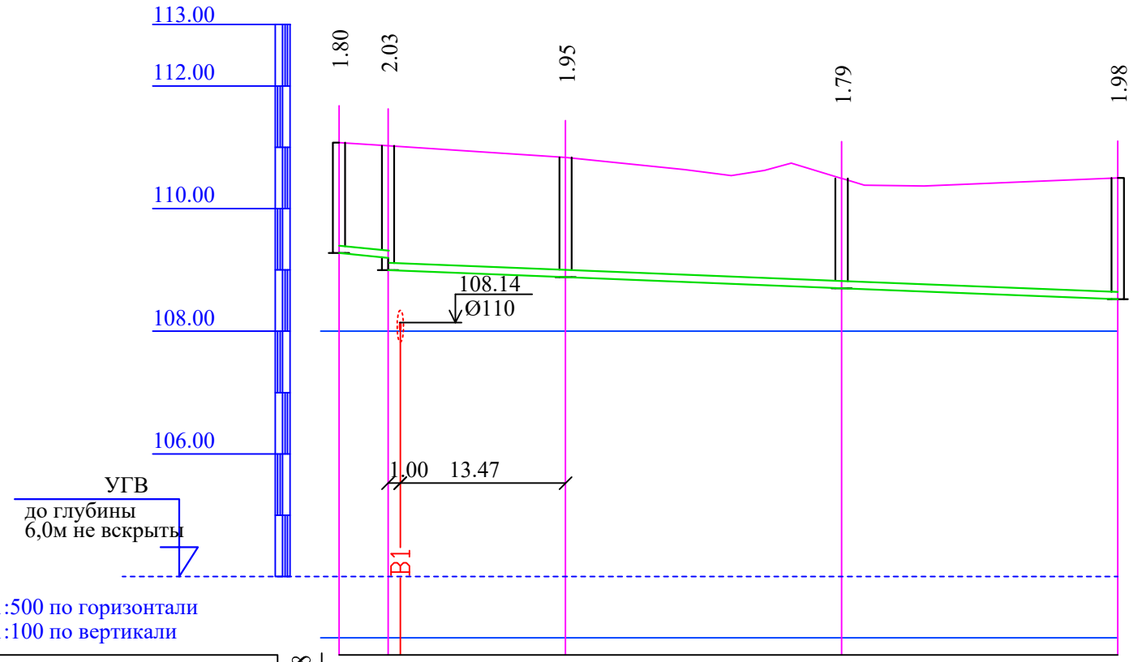

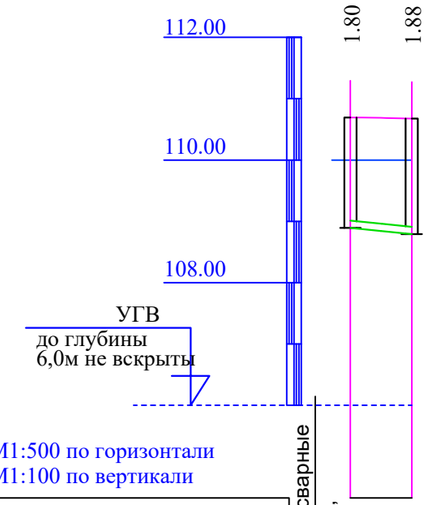

Отметка низа или лотка трубы	109.277	109.197 108.997	108.881	108.701	108.521
Проектная отметка земли	111.077	111.024	110.835	110.492	110.500
Натурная отметка земли	111.077	111.024	110.835	110.492	110.500
Обозначение трубы и тип изоляции	Труба чугунная Ø100 ГОСТ 6942-98	Труба полиэтеленовые безнапорные гофрированные DN/ID 150 SN8 PE ГОСТ Р 54475-2011			
Основание		Естественное			
Уклон / Длина	20.00 / 4.00	61.0 / 8.00			
Расстояние, м	4.00	15.0	23.0	23.0	
Номер колодца, точки, угла поворота	Поз.1	К-1	К-2	К-3	Поз.3

Отметка низа или лотка трубы	108.892	108.792	
Проектная отметка земли	110.692	110.674	
Натурная отметка земли	110.692	110.674	
Обозначение трубы и тип изоляции	Трубы стальные электросварные Ø108х4,0 ГОСТ 10704-91,		
Основание	Естественное		
Уклон / Длина	20.00 / 5.00		
Расстояние, м	5.00		
Номер колодца, точки, угла поворота	Поз.3	Мк-1	

ПОПЕРЕЧНЫЙ РАЗРЕЗ ТРАНШЕИ В1

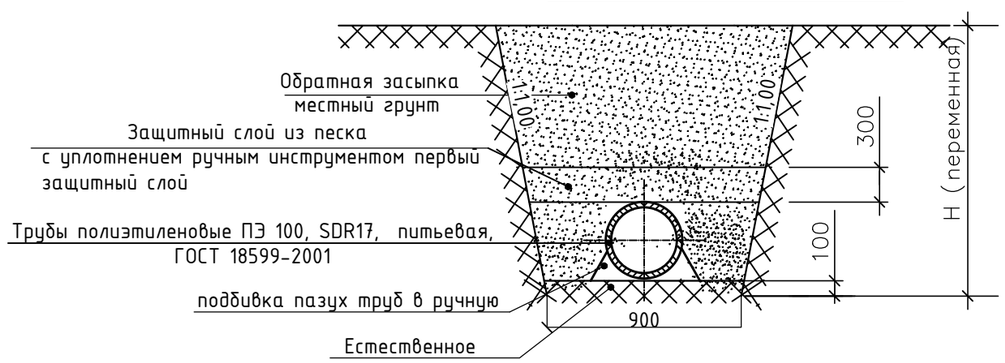

Изм.	Кол. уч.	Лист	№док.	Подп.	Дата
					2023
ГИП		Тилеуов			13.02
Проверил		Тилеуов			13.02
Разработал		Несипбек А			13.02
Н.контроль		Арысбаев			16.03

119-2022- НВК

«Строительство культурно-досугового центра в селе Акжол Алгабасского сельского округа города Аксу Павлодарской Области»

Наружные сети водопровода канализаций

Стадия	Лист	Листов
РП	5	

Продольный профиль К1

ТОО «МПК-Проект» г.Шымкент-2022г.

Взамениннв№ | Подпись и дата | Инв. №подл.

Копировал | Формат А3

Водомерный узел В1-1

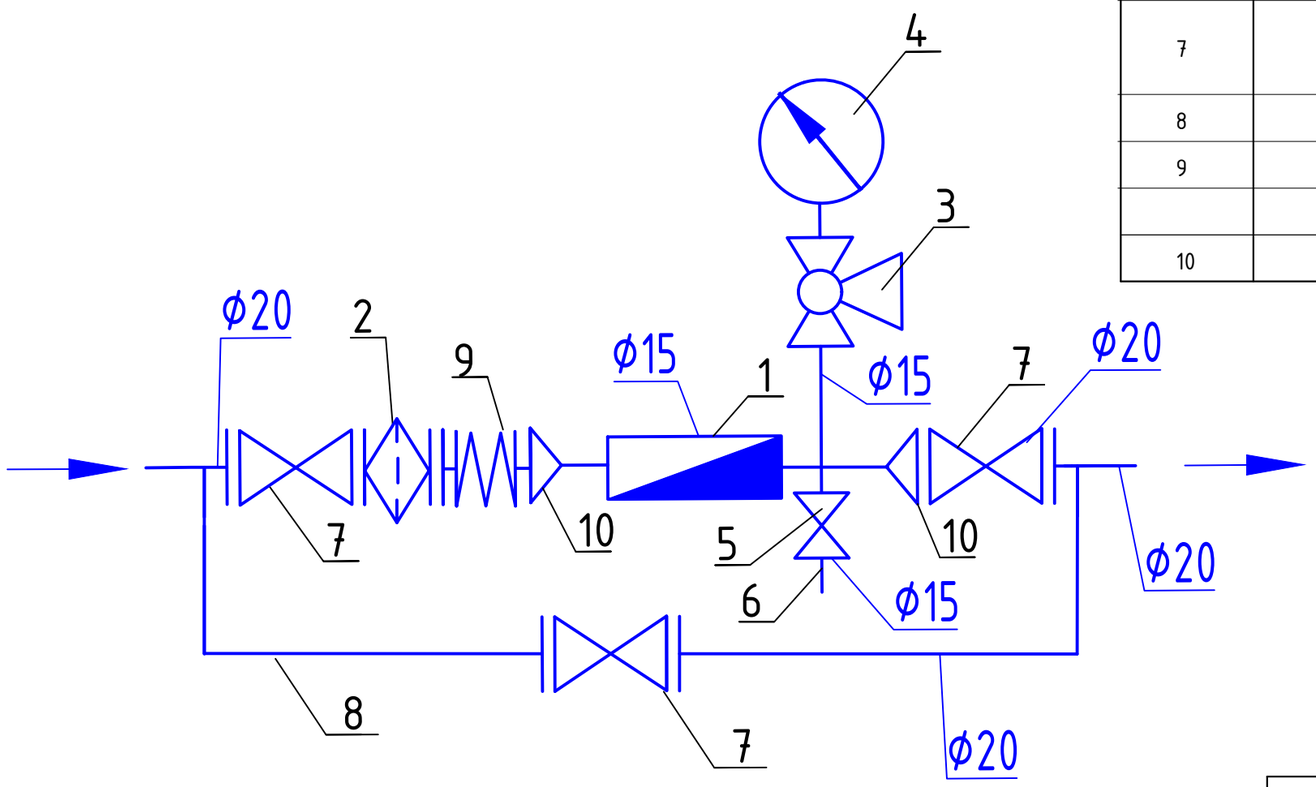

Спецификация материалов

Марка поз.	Обозначение	Наименование	Коли-че-ство	Единица измере-ния	Примечание
А		Водомерный узел. Состав комплекта:			
1		Счетчик холодной воды с импульсным выходом DN 15 в комплекте с радиомодулем, IP 68	шт	1	
2	СТ РК ГОСТ Р 50553-2010 код 242-404-0102	Фильтр сетчатый фланцевый Y-образный, корпус из серого чугуна, для систем водоснабжения, Т до +200°С, PN 16	шт	1	
3	11б18бк	Кран латунный, трехходовой натяжной, муфтовый с контрольным фланцем для манометра ø15	шт	1	
4	МП3-У	Манометр ø15	шт	1	
5	11б18бк	Кран пробно-спускной сальниковый ø15	шт	1	
6	ГОСТ 8969-75	Сгон стальной ø15	шт	1	
7	ГОСТ 21345- 2005 код 242-201-0202	Кран чугунный муфтовый, конусный сальниковый, для воды, нефти и масла, Т до +100°С, PN 10, марки 11ч6бк DN20	шт	3	
8	ГОСТ 3262-75	Трубы стальные сварные водогазопро водные оцинкованные DN 25х2,8	м	1	
9	ГОСТ 27036-86 код 242-403-0501	Компенсатор муфтовый (гибкая вставка), Т до +115°С, PN 10 DN20	шт	1	
	ГОСТ 33259-2015	Фланцы стальные плоские приварные Ф20 PN=1,6мпа	шт	6	
10	изгот. на месте	Переход стальной приварной 20х14	шт	2	вес 1 шт. 0,1 кг

Изм.	Кол. уч.	Лист	№док.	Подп.	Дата
					2023
ГИП		Тилеушов			13.02
Проверил		Тилеушов			13.02
Разработал		Несипбек А			13.02
Н.контроль		Арысбаев			16.03

119-2022- НВК

«Строительство культурно-досугового центра в селе Акжол Алгабасского сельского округа города Аксу Павлодарской Области»

Наружные сети водопровода канализаций

Стадия	Лист	Листов
РП	6	

Водомерный узел В1-1

ТОО «МПК-Проект» г.Шымкент-2022г.

Взамениннв№ | Подпись и дата | Инв. Nподл.

Копировал | Формат А3

Люк утепленный Лу-1

колодца В-4

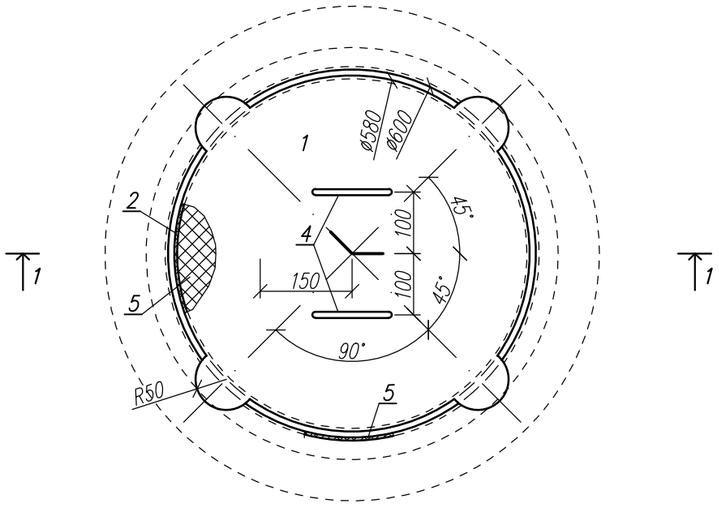

Разрез 1-1

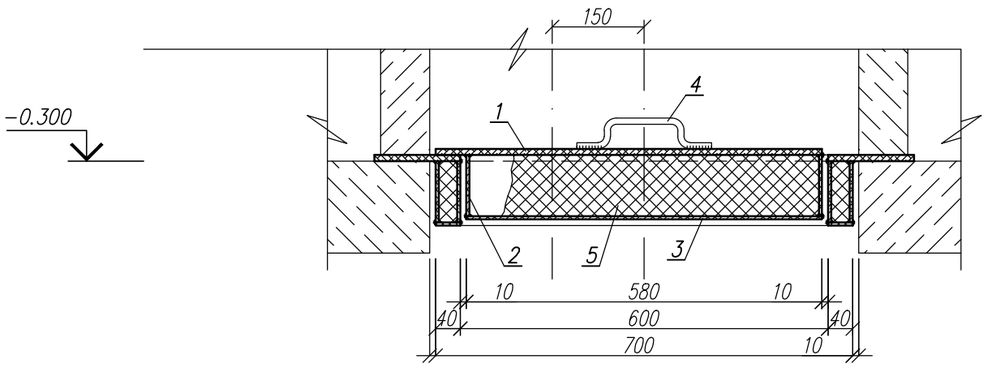

Спецификация элементов

Поз.	Обозначение	Наименование	Кол.	Масса ед., кг.	Примеч.
		Люк утепленный Лу-1			
1	ГОСТ 19903-74	Лист 8х720х720 ГОСТ 19903-74 / С235 ГОСТ 27772-88*	1	32.56	32.56
2	ГОСТ 103-2006	Полоса 5х100 ГОСТ 103-2006 / С235 ГОСТ 27772-88* L=1825	1	7.15	7.15
3	ГОСТ 19903-74	Лист 3х580х580 ГОСТ 19903-74 / С235 ГОСТ 27772-88*	1	7.92	7.92
4	ГОСТ 5781-82*	ø10 А-I L=300	2	0.19	0.38
5		пенополиуретан р=40кг/м3,(толщ.100мм), м3	0,1	40.0	4,0

1. Сталь для конструкции С235 по ГОСТ 27772-88*.
2. Изготовление вести на сварке ручной электродуговой по ГОСТ5264-80 электродами типа Э42А по ГОСТ9467-75.
Длина сварного шва по контуру сопряжения деталей. Катет сварного шва по наименьшей толщине свариваемых деталей.
3. Металлоконструкции после монтажа окрасить красками ГФ 021 один слой и ПФ 115 два слоя (толщина слоя 50...60мкм).

Данный лист смотреть совместно с листом НВК

Окраска стальных труб ПФ-115-2р по ГФ-021

					2023	119-2022- НВК
Изм.	Кол. уч.	Лист	№док.	Подп.	Дата	«Строительство культурно-досугового центра в селе Акжол Алгабасского сельского округа города Аксу Павлодарской Области»
ГИП		Тилеушов			13.02	Наружные сети водопровода канализаций
Проверил		Тилеушов			13.02	
Разработал		Несипбек А			13.02	Люк утепленный Лу-1 для колодца Вк-3 Спецификация.
Н.контроль		Арысбаев			16.03	

Стадия	Лист	Листов
РП	7	

ТОО «МПК-Проект» г.Шымкент-2022г.

Согласовано

Взам. инв. N

Подпись и дата

Инв. N подл.

Копировал

Формат А3

ТАБЛИЦА ПАРАМЕТРОВ ВОДОПРОВОДНЫХ КОЛОДЦЕВ,

N колодца по плану	Марка колодца по грунтовым условиям	Диаметры трубопроводов,мм		N схемы узла	Диаметр колодца,Дк мм	Полная глубина колодца Нмм	Высота рабочей части,Нмм	N строительно-монтажной схемы	Высота горловины с перекрытием,h	Объем бетона на упоры,м3	Расход материалов																												
											Днище			Рабочая часть											Плита перекрытия									Горловина			Тип люка	Стремянка	Гидроизоляция
											Сборные железобетонные элементы.Серия 3.900.1-14																											
		$Д_у$	$d_у$								ПН10	ПН15	ПН20	КС10.6	КС10.9	КС10.9а	КС15.6	КС15.9	КС15.6б	КС15.9а	КС20.6	КС20.9	КС20.6б	КС20.9б	ПП10-1	ПП10-2	1ПП15-1	2ПП15-1	1ПП20-1	1ПП20-2	2ПП15-1	2ПП15-2	2ПП20-1	2ПП20-2	КО-6	КС7.3	КС7.9			
1	2	3	4	5	6	7	8	9	10	11	12	13	14	15	16	17	18	19	20	21	22	23	24	25	26	27	28	29	30	31	32	33	34	35	36	37	38	39	40	41
хоз. пит водопроводные колодцы																																								
ПГ1	В-1	110	110	СМ-7	1500	3350	2700	СМ-7	650	0,09		1						2		1								1							2	1		Л	С-5 26,74	+
В1	В-1	90	80	СМ-7	1500	3350	2700	СМ-7	650	0,09		1						2		1							1								2	1		Л	С-5 26,74	+
В2	В-1	25	25	СМ-7	1500	3350	2700	СМ-7	650	0,09		1						2		1							1								2	1		см.л. НВК-7	С-5 26,74	+
Мк-1	В-1	100	---	СМ-7	1000	3050	2400	СМ-7	650	0,09	1			1	1	1									1										2	1		Л	С-5 26,74	+

Взаим. инв.N

Подп. и дата

Инв.N подп.

Изм.	Кол. уч.	Лист	№док.	Подп.	Дата
					2023
ГИП		Тилеушов			13.02
Проверил		Тилеушов			13.02
Разработал		Несипбек А			13.02
Н.контроль		Арысбаев			16.03

119-2022- НВК

«Строительство культурно-досугового центра в селе Акжол Алгабасского сельского округа города Аксу Павлодарской Области»

Наружные сети водопровода канализаций

Стадия	Лист	Листов
РП	8	9

Таблица водопроводных колодцев

ТОО «МПК-Проект» г.Шымкент-2022г.

ТАБЛИЦА ПАРАМЕТРОВ КАНАЛИЗАЦИОННЫХ КОЛОДЦЕВ

Nколодца по плану	Марка колодца по грунтовым условиям	Марка колодца	Полная глубина колодца по профилю Нмм	Диаметр колодца Дк мм	Глубина лотка hл мм	Высота рабоч части колодца Нр мм	Высота горловины hгор мм	Расход материалов																															
								Днище				Рабочая часть						Плита перекрытия								Горловина												Гидроизоляция
									Сборные железобетонные элементы серия3.900.1-14 выпуск 1																														
								Объем бетона на лоток м3	ПН10	ПН15	ПН20	КС10.6	КС10.9	КС15.6	КС15.9	КС20.6	КС20.9	ПП10-1	ПП10-2	ПП15-1	ПП15-2	2ПП15-1	2ПП15-2	1ПП20-1	1ПП20-2	2ПП20-1	2ПП20-2	КС7.3	КС7.9	КС10.3	КС10.6	КО6	ПО10	ПД6	ПД10	Кирпич кладка,ряды	Тип люка	Стремянка	
1	2	3	4	5	6	7	8	9	10	11	12	13	14	15	16	17	18	19	20	21	22	23	24	25	26	27	28	29	30	31	32	33	34	35	36	37	38	39	40
1	I	КСП	2060	1500	200	1500	360	0,36		1				1	1					1												1				1	Л	С1-03 / 16,2	+
2	I	КСУ	2060	1500	200	1500	360	0,68		1				1	1					1												1				2	Л	С1-03 / 16,2	+
3	I	КСУ	1840	1000	200	1200	440	0,48		1		2						1														1				1	Л	С1-02 / 12,9	+

Взаим. инв.N					
Подп. и дата					
Инв.N подл.					

Изм.	Кол. уч.	Лист	№док.	Подп.	Дата
					2023
ГИП		Тилеушов			13.02
Проверил		Тилеушов			13.02
Разработал		Несипбек А			13.02
Н.контроль		Арысбаев			16.03

119-2022- НВК

«Строительство культурно-досугового центра в селе Акжол Алгабасского сельского округа города Аксу Павлодарской Области»

Наружные сети водопровода канализаций

Стадия	Лист	Листов
РП	9	9

Таблица канализационных колодцев

ТОО «МПК-Проект» г.Шымкент-2022г.

Позиция	Наименование и техническая характеристика	Тип, марка обозначение документа, опросного листа	Код оборудования, изделия материала	Завод изготовитель	Единица измерения	Коли-чество	Масса единицы кг	Примечание
1	2	3	4	5	6	7	8	9
1	Трубы полиэтиленовые ПЭ 100 SDR17 - Ø110х6,6 питьевая	ГОСТ 18599-2001			м	73,0	1,45	
2	Трубы полиэтиленовые ПЭ 100 SDR11 - Ø25х2.3 питьевая	ГОСТ 18599-2001			м	75,0	0,169	
3	Трубы стальные электросварные Ø25х2,5	ГОСТ 10704-91			м	20,0		
4	Задвижка с обрезиненным клином со штурвалом (класс герметичности А) Ø80 Ру1,6	ГОСТ 5762-2002			шт	1		
5	Задвижка с обрезиненным клином со штурвалом (класс герметичности А) Ø100 Ру1,6	ГОСТ 5762-2002			шт	1		
6	Сгон стальной Ø 15	ГОСТ 8969-75			шт.	2	0,094	
7	Кран шаровый латунный муфтовый (В-В), для воды,пара,Т до +150 PN 16, марки 11Б27п1 DN15 мм	ГОСТ 2145-2005			шт	2		
8	Тройник равнопроходной с пожарной подставкой ППТФ Ø100х100	ГОСТ 5525-88			шт	1	68,7	
9	Отвод полиэтиленовые 90° Ø25	ГОСТ 18599-2001			шт	3		
10	Фланец стальной свободный Ø100 PN=1,6мпа	ГОСТ 33259-2015			шт	4	4,73	
11	Фланец стальной свободный Ø20 PN=1,6мпа	ГОСТ 33259-2015			шт	2	1,17	
12	ФЛАНЦЫ СТАЛЬНЫЕ ПЛОСКИЕ ПРИВАРНЫЕ Ø100 PN=1,0 мпа	ГОСТ 33259-2015			шт	7	3,96	
13	ФЛАНЦЫ СТАЛЬНЫЕ ПЛОСКИЕ ПРИВАРНЫЕ Ø80 PN=1,0 мпа	ГОСТ 33259-2015			шт	1	2,80	
14	ФЛАНЦЫ СТАЛЬНЫЕ ПЛОСКИЕ ПРИВАРНЫЕ Ø20 PN=1,0 мпа	ГОСТ 33259-2015			шт	4	0,75	
15	Втулка под фланец ПЭ100 SDR17 Ø110	ГОСТ 18599-2001			шт	4		
16	Втулка под фланец ПЭ100 SDR17 Ø25	ГОСТ 18599-2001			шт	2		
17	Трубы стальные сварные электросварные Ø325х5мм (гильзы L=0,2 м)	ГОСТ 10704-91			шт	4	7,292	
18	Трубы стальные сварные электросварные Ø273х5мм (гильзы L=0,2 м)	ГОСТ 10704-91			шт	4	6,61	
19	Хомут из полосовой стали 50х8 L=400мм	ГОСТ 103-93			шт	4	101,55	
20	Болт анкерный М20 150мм	ГОСТ 1759.0-87			шт	8	0,438	
21	Опора бетонный под задвижки В 7,5 - 0,01 м3				шт	2		
22	Отвод стальной 90° на Ру=10мпа Ø25	ГОСТ 17375-2001			шт	2	0,1	
23	Промывка труб с дезинфекцией /гидравлическое испытание труб	ГОСТ 10704-91			м	168 / 168		
24								
25								

Взам.инв. №

Подпись и дата

Инв. № подл.

Изм.	Кол. уч.	Лист	№док.	Подп.	Дата
					2023
ГИП		Тилеушов			13.02
Проверил		Тилеушов			13.02
Разработал		Несипбек А			13.02
Н.контроль		Арысбаев			16.03

119-2022- НВК

«Строительство культурно-досугового центра в селе Акжол Алгабасского сельского округа города Аксу Павлодарской Области»

Наружные сети водопровода канализаций

Стадия	Лист	Листов
РП	1	2

Спецификация оборудования

ТОО «МПК-Проект» г.Шымкент-2022г.

Позиция	Наименование и техническая характеристика	Тип, марка обозначение документа, опросного листа	Код оборудования, изделия материала	Завод изготовитель	Единица измерения	Коли-чество	Масса единицы кг	Примечание
1	2	3	4	5	6	7	8	9
26	Сигнальная лента "Не копать! водопровод "	ЛСС-50			м	168,0		
26	Водомерный узел для котельной	см. лист НВК-5			комп	1		
27	Колодцы из сборных ж/б элементов Ø1500мм	по серии 3.900.1-14, см.л.НВК-10			шт	3		
28	Патрубок стальной приварной L=0,3 м Ø25х2,5	ГОСТ 10704-91			шт	1	0,42	
29	Переход стальной 100х25	изготовить на месте			шт	1	0,3	
30	Переход стальной 108х4 - 89х3,5 Ру=16 МПа	ГОСТ 17378-2001			шт	1	1,0	
31	Патрубок гладкий конец L=1,0 м Ø108х3,5	ГОСТ 10704-91			шт	1	5,4	
32	Отмостка для водопроводных колодцев расход бетона на 1 колодец - 0,55м3	В 7,5			шт	3		
33	Пожарный гидрант h=1,25м / указатель пожарного гидранта	ГОСТ 8220-85*Е			м.кв	1/1	53,0 / ---	
34	Врезка в сущ. водопроводную сеть ф110 мм из ПЭ труб				шт	1		
35	Антикоррозийное покрытие стальной фасонины в колодцах с наружной стороны	Лак ХС 0,76, 010.			м.кв	7,4		
36	Прокол(ГНБ)Футляр полиэтиленовые ПЭ 100 SDR 11 Ø315мм L=15,0м	ГОСТ 18599-2001			шт	1		
37	Тройники штампованные равнопроходные Ø108х4,0мм	ГОСТ 17376-2001			шт	1	3,2	
	Канализация К1							
1	Труба полиэтиленовые безнапорные гофрированные SN8 DN/ID 150мм	ГОСТ Р 54475-2011			м	61,0		
2	Канализационные колодцы Д1000мм	по серии 3.900.1-14, см.л.НВК-10			шт	1		
3	Канализационные колодцы Д1500мм	по серии 3.900.1-14, см.л.НВК-10			шт	2		
4	Гидравлическое испытание сетей				м	66,0		
5	Трубы стальные электросварные Ø108х4,0 с "весьма усиленой" нар. изоляцией	ГОСТ 10704-91			м	5,0		
6	Сигнальная лента "Осторожно! канализация "	ЛСС-50			м	130,0		
7	Отмостка для канализионных колодцев расход бетона на 1 колодец - 0,55м3				шт	9		

Взам.инв. №

Подпись и дата

Инв. № подл.

Изм.	Кол. уч.	Лист	№док.	Подп.	Дата
					2023
ГИП		Тилеушов			13.02
Проверил		Тилеушов			13.02
Разработал		Несипбек А.			13.02
Н.контроль		Арыскаев			16.03

119-2022- НВК

«Строительство культурно-досугового центра в селе Акжол Алгабасского сельского округа города Аксу Павлодарской Области»

Наружные сети водопровода канализаций

Стадия	Лист	Листов
РП	2	2

Спецификация оборудование

ТОО «МПК-Проект» г.Шымкент-2022г.