МПК-ПРОЕКТ

Туркестанская область
ТОО «МПК-Проект»
ГСЛ №13001017 от 28.01.2013г.

г. Шымкент, ул Тамерлановское шоссе 18/6, РНН 582100242271, БИН 050140010009 ИИК KZA36017291000003082, АО «Народный Банк Казахстана» БИК HSBKKZKX, тел./факс: 8 /7252/92-11-84
эл.почта: toompkproekt@mail.ru

**Заказ: 118-2022**
**Заказчик: ГУ «Отдел строительства города Аксу»**

# РАБОЧИЙ ПРОЕКТ

## «Строительство культурно-досугового центра в селе Алгабас Алгабасского сельского округа города Аксу Павлодарской Области»

## Альбом II.
## Архитектурно-строительные решения.

**г.Шымкент - 2022г.**

МПК-ПРОЕКТ

Туркестанская область
ТОО «МПК-Проект»
ГСЛ №13001017 от 28.01.2013г.

г. Шымкент, ул Тамерлановское шоссе 18/6, РНН 582100242271, БИН 050140010009 ИИК KZA36017291000003082, АО «Народный Банк Казахстана» БИК HSBKKZKX, тел./факс: 8 /7252/92-11-84
эл.почта: toompkproekt@mail.ru

**Заказ: 118-2022**
**Заказчик: ГУ «Отдел строительства города Аксу»**

# РАБОЧИЙ ПРОЕКТ

## «Строительство культурно-досугового центра в селе Алгабас Алгабасского сельского округа города Аксу Павлодарской Области»

## Альбом II.
## Архитектурно-строительные решения.

**Директор:** **Жамбаев А.**

**ГИП:** **Додабаев Д.**

**г.Шымкент - 2022г.**

## Марки основных комплектов рабочих чертежей

| N п/п | Наименование основного комплекта рабочих чертежей | Марка | Примечание |
|---|---|---|---|
| 1 | Генеральный план. | ГП | |
| 2 | Технологические решения. | ТХ | |
| 3 | Архитектурно-строительные решения | АС | |
| 4 | Водопровод и канализация. | ВК | |
| 5 | Отопление и вентиляция. | ОВ | |
| 6 | Электрооборудование и электроосвещение. | ЭОМ | |
| | | | |

## Обьемно-планировочные показатели

| N п/п | Наименование | Кол-во |
|---|---|---|
| 1 | Площадь застройки | 518.0 м2 |
| 2 | Общая площадь | 892.0 м2 |
| 3 | Полезная площадь | 611.24 м2 |
| 4 | Расчетная площадь | 486.13 м2 |
| 5 | Строительный объем выше отм. 0.000 | 4521.4 м3 |
| | | |

## Ведомость ссылочных и прилагаемых документов

| Обозначение | Наименование | Примечание |
|---|---|---|
| СН РК 1.02-03-2011 | Порядок разработки, согласования, утверждения и состав проектной документации на строительство | |
| ГОСТ 21.101-97 (изд. 2003) | СПДС. Основные требования к проектной и рабочей документации | |
| СП РК 2.02-101-2014 | Пожарная безопасность зданий и сооружений | |
| НТП РК 08-01.1-2012 | Проектирование сейсмостойких зданий и сооружений | |
| СН РК 5.01-02-2013 | Основания зданий и сооружений | |
| СП РК 5.01-102-2013 | Основания зданий и сооружений | |
| СН РК 3.02-37-2013 | Крыши и кровли | |
| СП РК 3.02-137-2013 | Крыши и кровли | |
| СН РК 2.01-01-2013 | Защита строительных конструкций от коррозии | |
| СН РК 3.06-01-2011 | Доступность зданий и сооружений для маломобильных групп | |
| СН РК 1.02-03-2011 | Доступность зданий и сооружений для маломобильных групп | |
| НТП РК 02-01-1.1-2011 | Проектирование бетонных и железобетонных конструкций из тяжелых бетонов без предварительного напряжения арматуры | |
| НТП РК 01-01-3.1(4.1)-2012 | Нагрузки и воздействия на здания. Снеговые нагрузки. Ветровые воздействия | |
| ГОСТ 14098-2014 | Соединения сварные арматуры и закладных изделий железобетонных конструкций. Типы, конструкции и размеры | |
| СН РК 2.04-04-2013 | Строительная теплотехника | |
| СН РК 3.02-36-2012 | Полы | |
| СН РК EN 1992-1- 1:2004/2011 | Проектирование бетонных и железобетонных конструкций | |
| СН РК 5.03-07-2013 | Несущие и ограждающие конструкции | |
| ГОСТ 34028-2016** | Сталь горячекатаная для армирования железобетонных конструкций. | |
| НТП РК 06.1-2011 | Проектирование каменных конструкций | |

Согласовано:

| | | |
|---|---|---|
| Раздел ВК | Несипбек | 17.02 |
| Раздел ОВ | Аманжол | 17.02 |
| Раздел ЭОМ | Бейсенбай | 17.02 |

Взам. инв. №

Подп. и дата

Инв. № подл.

Рабочий проект«Строительство культурно-досугового центра в селе Алгабас Алгабасского сельского округа города Аксу Павлодарской области» разработан в соответствии с действующими на территории Республики Казахстан нормами и правилами и предусматривает мероприятия, обеспечивающие взрыво-пожаро-безопасность, исключающие вредные воздействия на окружающую среду и воздушный бассейн, а также предупреждающие чрезвычайные ситуации природного и техногенного характера

Главный инженер проекта: _____Додабаев Д.

| Изм. | Кол. уч. | Лист | N док. | Подп. | Дата |
|---|---|---|---|---|---|
| ГИП | | Додабаев Д. | | | |
| Проверил | | Дуйсенбаев Н. | | | |
| Разработ. | | Сабирова Н. | | | |
| Н. контроль | | Дуйсенбаев Н. | | | |

118-2022 АС

«Строительство культурно-досугового центра в селе Алгабас Алгабасского сельского округа города Аксу Павлодарской области»

| Стадия | Лист | Листов |
|---|---|---|
| РП | 1 | |

Общие данные (начало)

ТОО "МПК Прект"
г. Шымкент-2022г.

Формат

## Общие данные

Рабочий проект «Строительство культурно-досугового центра в селе Алгабас Алгабасского сельского округа города Аксу Павлодарской Области» разработан на основании:

- задание на проектирование, утвержденное руководителем ГУ «Отдел строительства города Аксу»;
- АКТ на право постоянного землепользования (Гос Акт) №0001414 выданный отделом города Аксу по регистрации и земельному кадастру – филиала НАО «Государственная корпорация «Правительство для граждан» по Павлодарской области»;
- договора на выполнение проектных работ №58 от 07.07.2022 года;
- эскизный проект, согласованный главным архитектором города Аксу в 2022 году;
- отчет об инженерно-геологических условиях, выполненный ТОО «А-Геоинжиниринг» в 2022 году;
- топографическая съемка, выполненная ТОО «МПК-Проект» в 2022 году.

Вид строительства – Новое строительство.

Источник финансирования – государственные инвестиции.

Заказчик- ГУ «Отдел строительства города Аксу».

Генподрядчик – победитель тендера.

ГЕНПРОЕКТИРОВЩИК: ТОО «МПК-ПРОЕКТ». Государственная лицензия №19020272 от 07.10.2019 года, выданная ГУ «Управление государственного архитектурно-строительного контроля Туркестанской области» акимата Туркестанской области.

### Характеристика здания

Уровень ответственности – I

Категория здания по взрывопожарной и пожарной опасности – Д

Степень огнестойкости – II

Характеристика участка строительства и место размещения объекта

Климатическая справка принята в соответствии с СП РК 2,04-01-2017 «Строительная климатология» (с изменениями от 01.04.2019 г.) и НТП РК 01-01-3.1 (4.1)-2017 – «НАГРУЗКИ И ВОЗДЕЙСТВИЯ НА ЗДАНИЯ».

Климатическая справка приведена по метеостанции Павлодар (СП 2.04-01-2017).

Климатический подрайон III-А

Температура воздуха, °С: абсолютно максимальная+41,1

абсолютно минимальная-45,5

Средняя максимальная температура воздуха наиболее теплого месяца года (июля), °С +28,0

Температура воздуха наиболее холодных (обеспеченностью 0,92), °С:

суток-40,1

пятидневки-34,6

периода-22,0

Средняя месячная амплитуда температуры воздуха наиболее холодного месяца, °С – 9,6

Средняя месячная амплитуда температуры воздуха наиболее теплого месяца, °С – 12,6,2

Продолжительность, сутки / Средняя суточная температура воздуха, °С, периода со средней суточной температурой воздуха:

≤0 °С – 153/-11,0

≤8 °С-205/-8,1

≤10 °С-220/-6,0

Средняя годовая температура воздуха, °С – 3,1

Количества осадков за ноябрь-март, мм – 93,0

Количества осадков за апрель-октябрь, мм – 205,0

Максимальная из средних скоростей ветра по румбам за январь -6,2 м/сек

Преобладающие направление ветра за декабрь-февраль – Ю3

Преобладающие направление ветра за июнь – август – З

Минимальная из средних скоростей ветра по румбам за июль -2,3 м/сек

Нормативная глубина промерзания, м:

- для суглинков и глин-2,0 м

Глубина проникновения 0°С в грунт, м: - для суглинков и глин-2,2 м

Высота снежного покрова средняя из наибольших декадных на зиму -27,3 см, максимально из наибольших декадных – 56,0 см,

максимальная суточная за зиму на последний день декады – 33,0 см,

продолжительность залегания устойчивого снежного покрова 137,0 дней.

Среднее число дней с пыльной бурей – 2,9 дней,

метелью – 16,0 дня,

грозой – 22,0 дней.

Зона влажности – (сухая).

Район территории по давлению ветра-IV.

Нормативное значение ветрового давления кПа- 0,77

Базовая скорость ветра-35 м/с

Нормативное значение снегового покрова, см-56.

Район территории по снеговой нагурзке-II.

Снеговая нагрузка на грунт кПа-1,2

### Рельеф.

В геоморфологическом отношении исследуемая площадка приурочена к I правобережной надпойменной террасе р.Иртыш.

Рельеф- относительно ровный, с общим уклоном с востока на запад.

Высотные отметки проектируемой площадки колеблется в пределах от 110,55 до 110,87 м и имеет незначительный уклон с юго-запада на юго-восток.

Гидрографическая сеть в районе работ представлена рекой Иртыш. Русло извилистое и неустойчивое, многорукавное. Ширина долины от 5 до 19 км.

### Засоленность и агрессивность грунтов.

По содержанию легко- и среднерастворимых солей грунты площадки- не-, слабо-, и среднезасоленные. Величина сухого остатка колеблется в пределах от 0,095-0,800 % (Приложение 3).

По нормативному содержанию сульфатов 1095,8 мг/кг в пересчете на ионы $SO^{-}_{4}$ – грунты площадки на бетон марки $W_4$ по водонепроницаемости на портландцементе по ГОСТ 10178-85 – сильноагрессивные, на портландцемент по ГОСТ 10178 с содержанием в клинкере C3S-не более 65% C3A-не более7%, C3A +C4AF-не более 22% и шлакопортландцемент – неагрессивные (Приложение 3).

По нормативному содержанию хлоридов в перерасчете на ионы Cl грунты площадки на арматуру железобетонных конструкции – среднеагрессивные. Нормативное содержание 995,0 мг/кг

### Подземные воды.

Подземные воды, в пределах изучаемой площадки, пройденными разведочными скважинами, глубиной по 6,0 в период изыскания (сентябрь 2022 года) не были вскрыты.

В связи с близостью глин с малым коэффициентом фильтрации возможно образование верховодки (появление техногенных вод) на глубине 1,0-2,5 м за счёт утечек из подземных инженерных коммуникаций и инфильтрации поверхностных вод в процессе строительства и эксплуатации зданий и сооружений.

### Физико-механические свойства грунтов

По номенклатурному виду и просадочным свойствам в пределах изучаемой территории, до глубины 6,0 м выделен один инженерно-геологический элемент (ИГЭ):

ИГЭ- глина коричневая, плотная, вскрытой мощностью 6,0 и более метров.

Насыпной грунт, нами как ИГЭ не рассматривается.

Элемент представлен одной литологической разновидностью – глиной, который характеризуется следующими показателями физико-механических свойств:

| Наименование, ед. измерения | Расчетные значения |
|---|---|
| | ИГЭ |
| 1 | 2 |
| Плотность твердых частиц, г/см3 | 2,75 |
| Плотность, г/см3 | 1,88 |
| Плотность в сухом состоянии, г/см3 | 1,74 |
| Влажность природная, % | 17,7 |
| Степень влажности | 0,84 |
| Пористость | 36,70 |
| Коэффициент пористости | 0,58 |
| Влажность на границе раскатывания, % | 24,0 |
| Влажность на границе текучести, % | 42,0 |
| Число пластичности | 18,0 |
| Показатель текучести | <0 |
| Коэффициент фильтрации, м/сут | 0,001 |
| При водонасыщенном состоянии и природной плотности:<br>- удельный вес, кН/м3<br>- угол внутреннего трения, град<br>- удельное сцепление, кПа | <br>19,0/19,0<br>19/17<br>8/7 |
| Модуль деформации в замоченном состоянии, МПа | 11,5 |

Согласовано:

| | | |
|---|---|---|
| Раздел ВК | Несипбек | 17.02 |
| Раздел ОВ | Аманжол | 17.02 |
| Раздел ЭОМ | Бейсенбай | 17.02 |

Взам. инв. №

Подп. и дата

Инв. № подл.

| Изм. | Кол. уч. | Лист | N док. | Подп. | Дата |
|---|---|---|---|---|---|
| ГИП | | Додабаев Д. | | | |
| Проверил | | Дуйсенбаев Н. | | | |
| Разработ. | | Сабирова Н. | | | |
| Н. контроль | | Дуйсенбаев Н. | | | |

118-2022 АС

«Строительство культурно-досугового центра в селе Алгабас Алгабасского сельского округа города Аксу Павлодарской области»

| Стадия | Лист | Листов |
|---|---|---|
| РП | 2 | |

Общие данные (продолжение)

ТОО "МПК Прект"
г. Шымкент-2022г.

Формат

## Обьемно-планировочные решения

Обьемно-планировочные решения разработаны в соответствии с заданием на проектирование и с требованиями СП РК 3.02-107-2014* «Общественные здания и сооружения», СП РК 3.02-137-2013 «Крыши и кровли», СП РК 3.06-101-2012* «Проектирование зданий и сооружений с учетом доступности для маломобильных групп населения. Общие положения», СН РК 2.04-21-2004 «Энергопотребление и тепловая защита гражданских зданий», СН РК 2.04-01-2009 «Нормы теплотехнического проектирования гражданских и промышленных зданий (сооружений) с учетом энергосбережения».
Культурно-досуговой центр – 2-х этажное, прямоугольной формы в плане с размерами в осях 30,9х15,0м.
Высота помещений 3,0м; 3,6м; 7,2м. За относительную отметку ±0.000 принят уровень чистого пола I-го этажа проектируемого здания что соответствует абсолютной отметке 111.60 на местности по генплану.
К зданию обеспечен свободный проезд пожарных машин.
В здание с поверхности земли выполнен вход – крыльцо и пандус приспособленный для маломобильных групп населения.
В культурно-досуговом центре расположены-основной зал на 100 мест, и вспомогательные помещения-кабинеты, кружки, библиотека, санузлы, техпомещения, лестничная клетка.

## Конструктивные решения

Конструктивная схема административного здания –стеновая, с продольными и поперечными несущими стенами , с опиранием на них сборных железобетонных плит перекрытия с замоноличенными антисейсмическими поясами.

Фундамент под стены – ленточная монолитная железобетонная из бетона класса С12/15 на сульфатостойком, под колонны столбчатая монолитная железобетонная из бетона класса С12/15;

Основанием фундаментов служит грунтовая подушка высотой 1.5м. из суглинка, с послойным уплотнением тяжелыми катками. После уплотнения, подушка из суглинка должна обладать следующими показателями прочностных и деформационных свойств

| | |
|---|---|
| плотность сухого грунта ρ, г/см3 | 1.65 |
| удельный вес грунта γ1, т/м3 | 2.04 |
| угол внутреннего трения ϕ1,град. | 25 |
| удельное сцепление С1, т/м2 | 0.9 |
| модуль деформации Е, т/м2 | 1050 |

Стены – из обожженного полнотелого глиняного кирпича пластического формования марки КОРПо 1НФ/100/2,0/50/ по ГОСТ 530-2012, толщиной 380мм на цементно-песчаном растворе М50, с горизонтальным армированием.

Колонны – монолитные железобетонные из бетона класса С16/20, сечением 400х400;

Ригели – монолитные железобетонные из бетона класса С16/20, сечением 400х400;

Перекрытие и покрытие – сборные железобетонные многопустотные плиты покрытия, монолитные железобетонные участки из бетона класса С20/25;

Утеплитель стен-ISOVER Polterm 100 плот.100кг/м3-100мм

Крыша – чердачная, вентилируемая, неотапливаемая;

Кровля из профнастиля, по деревянным обрешеткам;

Утеплитель чердачного перекрытия-плиты теплоизоляционные ISOVER Dachoterm S по ТУ 5763-003-56846022-06 толщ. 180мм.

Оконные блоки – ПВХ;

Входные двери наружные – витраж из алюминиевых профилей;

Дверные блоки внутренние – деревянные по ГОСТ 6629-88;

Полы в кабинетах и в зрительном зале дощатые, в коридорах, санузлах и душевых комнатах из керамогранитной плитки;

Внутренняя отделка – затирка, водоэмульсионная покраска. Потолки –подвесные, затирка швов с последующей водоэмульсионной покраской;

Отделка в санузлах и душевых комнатах – из керамических плиток;

Наружная отделка – керамогранитные плитки;

Цоколь – гранит.

Отмостка – из бетона 1.5м

## Защита строительных конструкций от коррозии.

Антикоррозийная защита строительных конструкций разработана согласно СН РК 2.01-01-2013 «Защита строительных конструкций от коррозии». Защита от коррозии металлических конструкций осуществляется лакокрасочными материалами 1-ой группы – пентафталевыми эмалями ПФ-115 ГОСТ 6465-76 и ПФ-133 ГОСТ 926-82 или пентафталевыми лаками ПФ-170 и ПФ-171 ГОСТ 15907-70* с добавлением 10-15% алюминиевой пудры наносимых на предварительно огрунтованые металлические поверхности глифталевыми грунтовками ГФ-021 по ГОСТ 25129-82 или ГФ-0163 по ТУ 6-27-12-90.

Поверхности стальных конструкций перед нанесением защитных лакокрасочных покрытий зачищают от окислов (окалины, ржавчины, шлаковых включений) до 3 степени очистки согласно ГОСТ 9.402-2004 «Подготовка металлических поверхностей перед окрашиванием».

Нарушенное в процессе электросварочных работ лакокрасочное покрытие зачищается согласно ГОСТ 9.402-2004 «Подготовка металлических поверхностей перед окрашиванием» и восстанавливается.

Защитный слой арматуры монолитных конструкции соответствует требованиям НТП РК 02-01-1.1-2011 "Проектирование бетонных и железобетонных конструкций из тяжелых бетонов без предварительного напряжения арматуры".

Закладные детали покрываются слоем цементно-песчаного раствора.

Грунты основания не агрессивные по отношению к бетонам на портландцементе.

## Мероприятия для доступности здания маломобильными группами населения

Проект разработан в соответствии с требованиями СН РК 3.06-01-2011 «Доступность зданий и сооружений для маломобильных групп», СП РК 3.06-101-2012* «Проектирование зданий и сооружений с учетом доступности для маломобильных групп населения. Общие положения».

На входах в здание для доступа инвалидов на креслах-колясках предусмотрены пандусы . Ширина входных дверей в здание составляет 1500 мм.

Акты освидетельствования скрытых работ.

При производстве строительных работ, согласно СН РК 1.03.00-2011* " Строительное производство. Организация строительства предприятий, зданий и сооружений" должны быть составлены акты освидетельствования следующих видов скрытых работ:

- на соответствие характеристик грунта дна котлована проектным;
- на соответствие данному проекту уложенной в опалубку арматуры и закладных элементов фундаментов;
- на устройство обратных засыпок и основания под полы;
- на прокладку всех инженерных сетей, попадающих в пол;
- на соответствие данному проекту уложенной в опалубку арматуры и закладных элементов монолитных конструкций (перемычек, опорных подушек, рам и т. п.)
- на устройство антикоррозийной защиты деревянных и открытых металлических элементов
- на устройство огнезащиты деревянных элементов крыши и стальных конструкций лестничной клетки

Запрещается выполнение последующих работ при отсутствии актов на предшествующие виды скрытых работ.

## Противопожарные мероприятия

Противопожарные мероприятия предусмотрены в соответствии с требованиями СП РК 2.02-101-2014 «Пожарная безопасность зданий и сооружений», СП РК 3.02-107-20149 «Общественные здания и сооружения», СП РК 3.01-101-2013 «Градостроительство. Планировка и застройка городских и сельских поселений».

Планировка помещений и пути эвакуации решены в соответствии с требованиями СП РК 2.02-101-2014.

Двери открываются по ходу эвакуации из здания..

Электропроводка предусматривается скрытой в слое штукатурки. Розетки заземлены.

Противопожарные мероприятия предусмотрены два эвакуационные выход из подвала в соответствии с требованиями СП РК 2.02-101-2014 «Пожарная безопасность зданий и сооружений»В обьекте применены несгораемые и трудносгораемые отделочные материалы, которые должны иметь сертификат качества, в обязательном порядке согласованный с Госпожинспекцией и санэпидстанцией. Двери на путях эвакуации открываются наружу.

Качество огнезащитной обработки должно быть таким, чтобы потеря массы огнезащищенной древесины при испытании СТ СЭВ 4686-84 не превышала 25%.

Деревянные элементы кровли обрабатываются огнезащитным составом ТХЭФ.

Огнезащитная пропитка для дерева КЕДР Защита – ППП-2. Предназначен для огнебиозащиты чердачных и других деревянных конструкции внутри помещения всех типов зданий (в том числе I степени огнестойкости) из свежей древесины, либо пропитанных ранее щелочными составами.

К зданию школы обеспечен свободный проезд пожарных машин.

Согласовано:

| | | |
|---|---|---|
| Раздел ВК | Несипбек | 17.02 |
| Раздел ОВ | Аманжол | 17.02 |
| Раздел ЭОМ | Бейсенбай | 17.02 |

Взам. инв. №

Подп. и дата

Инв. № подл.

| Изм. | Кол. уч. | Лист | N док. | Подп. | Дата | 118-2022 АС | | |
|---|---|---|---|---|---|---|---|---|
| | | | | | | «Строительство культурно-досугового центра в селе Алгабас Алгабасского сельского округа города Аксу Павлодарской области» | | |
| ГИП | | Додабаев Д. | | | | | Стадия | Лист | Листов |
| Проверил | | Дуйсенбаев Н. | | | | | РП | 3 | |
| Разработ. | | Сабирова Н. | | | | | | | |
| | | | | | | Общие данные (продолжение) | ТОО "МПК Прект" г. Шымкент-2022г. | |
| Н. контроль | | Дуйсенбаев Н. | | | | | | |

Формат

## Ведомость чертежей основного комплекта марки АС (начало)

| Лист | Наименование | Примечание |
|---|---|---|
| АС-1 | Общие данные (начало) | |
| АС-2 | Общие данные (продолжение) | |
| АС-3 | Общие данные (продолжение) | |
| АС-4 | Общие данные (продолжение) | |
| АС-5 | Общие данные (окончание) | |
| АС-6 | Фасад Ж-А | |
| АС-7 | Фасад А-Ж | |
| АС-8 | Фасад 1-4. | |
| АС-9 | Маркировочный план на отм. 0.000. | |
| АС-10 | Маркировочный план на отм. +3.600. | |
| АС-11 | Кладочный план на отм. 0.000. | |
| АС-12 | Кладочный план на отм. +3.600. | |
| АС-13 | Разрез 1-1 | |
| АС-14 | Экспликация полов. | |
| АС-15 | Ведомость отделки помещений | |
| АС-16 | Спецификация элементов заполнения проемов | |
| АС-17 | План перемычек на отм. 0.000. | |
| АС-18 | План перемычек на отм. +3.600 | |
| АС-19 | Монолитные перемычки Прм 1-9. | |
| АС-20 | Спецификация конструктивных элементов. Ведомость перемычек. | |
| АС-21 | План сцены. План стоек, прогонов и лаг. Спецификация материалов. | |
| АС-22 | Сечение 1-1, 2-2, 3-3. Узел А. | |
| АС-23 | План кровли | |
| АС-24 | Схема крепления утеплителя | |
| АС-25 | План котлована. Разрез 1-1 | |
| АС-26 | План фундамента. | |
| АС-27 | Монолитный фундамент Фм-1. | |
| АС-28 | Монолитный фундамент Фм-2. | |
| АС-29 | Схема расположения монолитных рам. | |

## Ведомость чертежей основного комплекта марки АС (продолжение)

| Лист | Наименование | Примечание |
|---|---|---|
| АС-30 | Рама монолитная Рм-1. | |
| АС-31 | Сечение 1-1, 2-2. Узлы Д,Е. | |
| АС-32 | Рама монолитная Рм-2. | |
| АС-33 | Сечение 1-1, 2-2. Узлы Д,Е. | |
| АС-34 | Рама монолитная Рм-3. | |
| АС-35 | Сечение 1-1, 2-2. Узлы Д,Е. | |
| АС-36 | Рама монолитная Рм-4. | |
| АС-37 | Узел А, Б. Сечение 1-1; 2-2. | |
| АС-38 | Узел В, Г. Сечение 3-3; 4-4 | |
| АС-39 | Схема расположения плит перекрытия на отм. +3.300. | |
| АС-40 | Схема расположения плит перекрытия на отм. +7.200. | |
| АС-41 | Узлы 21,3. Спецификация материалов. | |
| АС-42 | Монолитный участок Ум-1. | |
| АС-43 | Монолитный участок Ум-2. | |
| АС-44 | Монолитный участок Ум-3. | |
| АС-45 | Монолитный участок Ум-4. | |
| АС-46 | Монолитный участок Ум-5. | |
| АС-47 | Плита монолитная ПМ-1. | |
| АС-48 | Выход на чердак. | |
| АС-49 | Лестничная клетка. План на на отм. 0.000, +3.600 | |
| АС-50 | Разрез 1-1,2-2. Узел А. | |
| АС-51 | Разрез 3-3. Узлы Б, Г. Схема расположения опорных подушек ОП-1 для балок | |
| АС-52 | Косоур Кл-1, 1н, 2, 2н, 3, 3н. | |

Согласовано:

| | | |
|---|---|---|
| Раздел ВК | Несипбек | 17.02 |
| Раздел ОВ | Аманжол | 17.02 |
| Раздел ЭОМ | Бейсенбай | 17.02 |

Взам. инв. №

Подп. и дата

Инв. № подл.

| Изм. | Кол. уч. | Лист | N док. | Подп. | Дата |
|---|---|---|---|---|---|
| ГИП | | Додабаев Д. | | | |
| Проверил | | Дуйсенбаев Н. | | | |
| Разработ. | | Сабирова Н. | | | |
| Н. контроль | | Дуйсенбаев Н. | | | |

118-2022 АС

«Строительство культурно-досугового центра в селе Алгабас Алгабасского сельского округа города Аксу Павлодарской области»

| Стадия | Лист | Листов |
|---|---|---|
| РП | 4 | |

Общие данные (продолжение)

ТОО "МПК Прект"
г. Шымкент-2022г.

Формат

## Ведомость чертежей основного комплекта марки АС (продолжение)

| Лист | Наименование | Примечание |
|---|---|---|
| АС-53 | Балка Б-1. Лестничная площадка ЛП-1. ПО-1. ЗД-2. | |
| АС-54 | Лестничная площадка ЛП-1, ЛП-2. | |
| АС-55 | Схема расположения стоек ограждения | |
| АС-56 | Спецификация материалов. | |
| АС-57 | План парапета на отм +9,400 | |
| АС-58 | Монолитная перемычка Прм-1. Развертка парапета. | |
| АС-59 | Продух Пр-1. | |
| АС-60 | План кровли | |
| АС-61 | План стропил, стоек, связей и прогонов | |
| АС-62 | Разрез 1-1, 2-2. Узлы А,Б,В. | |
| АС-63 | Спецификация материалов | |
| АС-64 | Крыльцо Кр-1.Пандус Пн-1 Разрез 1-1. Спецификация материалов. | |
| АС-65 | План кровли козырька. Разрез 1-1. Схема расположения стоек и балок. | |
| АС-66 | Узел А. Спецификация материалов. | |
| АС-67 | Стойка Ст-1, Ст-2. Спецификация материалов. | |
| АС-68 | План кровли козырька. Разрезы 1-1, 2-2. Схема расположения стоек и балок. | |
| АС-69 | Крыльцо Кр-2. Разрез 1-1. Спецификация материалов. | |
| АС-70 | План кровли козырька. Разрез 1-1. Схема расположения стоек и балок. | |
| АС-71 | Узел А. Спецификация материалов. | |
| АС-72 | Стойка Ст-1, Ст-2. Спецификация материалов. | |
| АС-73 | План кровли козырька. Разрезы 1-1, 2-2. Схема расположения стоек и балок. | |
| АС-74 | Крыльцо Кр-3. Разрез 1-1. Спецификация материалов. | |
| АС-75 | План кровли козырька. Разрез 1-1. Схема расположения стоек и балок. | |
| АС-76 | Узел А. Спецификация материалов. | |
| АС-77 | Стойка Ст-1, Ст-2. Спецификация материалов. | |
| АС-78 | План кровли козырька. Разрезы 1-1, 2-2. Схема расположения стоек и балок. | |
| АС-79 | Вентшахта ВШ-1. | |
| АС-80 | Вентшахта ВШ-1. Спецификация материалов. | |

## Ведомость чертежей основного комплекта марки АС (окончание)

| Лист | Наименование | Примечание |
|---|---|---|
| АС-81 | Вентшахта Вш-2. Разрезы 1-1, 2-2. Спецификация материалов. | |
| АС-82 | Вентшахта ВШ-3. | |
| АС-83 | Вентшахта ВШ-3. Спецификация материалов. | |
| АС-84 | Вентшахта Вш-4. Разрезы 1-1, 2-2. Спецификация материалов. | |
| АС-85 | Вентшахта Вш-5. Разрезы 1-1, 2-2. Спецификация материалов. | |

Согласовано:

| | | |
|---|---|---|
| Раздел ВК | Несипбек | 17.02 |
| Раздел ОВ | Аманжол | 17.02 |
| Раздел ЭОМ | Бейсенбай | 17.02 |

Взам. инв. №

Подп. и дата

Инв. № подл.

| Изм. | Кол. уч. | Лист | N док. | Подп. | Дата |
|---|---|---|---|---|---|
| ГИП | | Додабаев Д. | | | |
| Проверил | | Дуйсенбаев Н. | | | |
| Разработ. | | Сабирова Н. | | | |
| Н. контроль | | Дуйсенбаев Н. | | | |

118-2022 АС

«Строительство культурно-досугового центра в селе Алгабас Алгабасского сельского округа города Аксу Павлодарской области»

| Стадия | Лист | Листов |
|---|---|---|
| РП | 5 | |

Общие данные (окончание)

ТОО "МПК Прект"
г. Шымкент-2022г.

Формат

# Фасад Ж–А

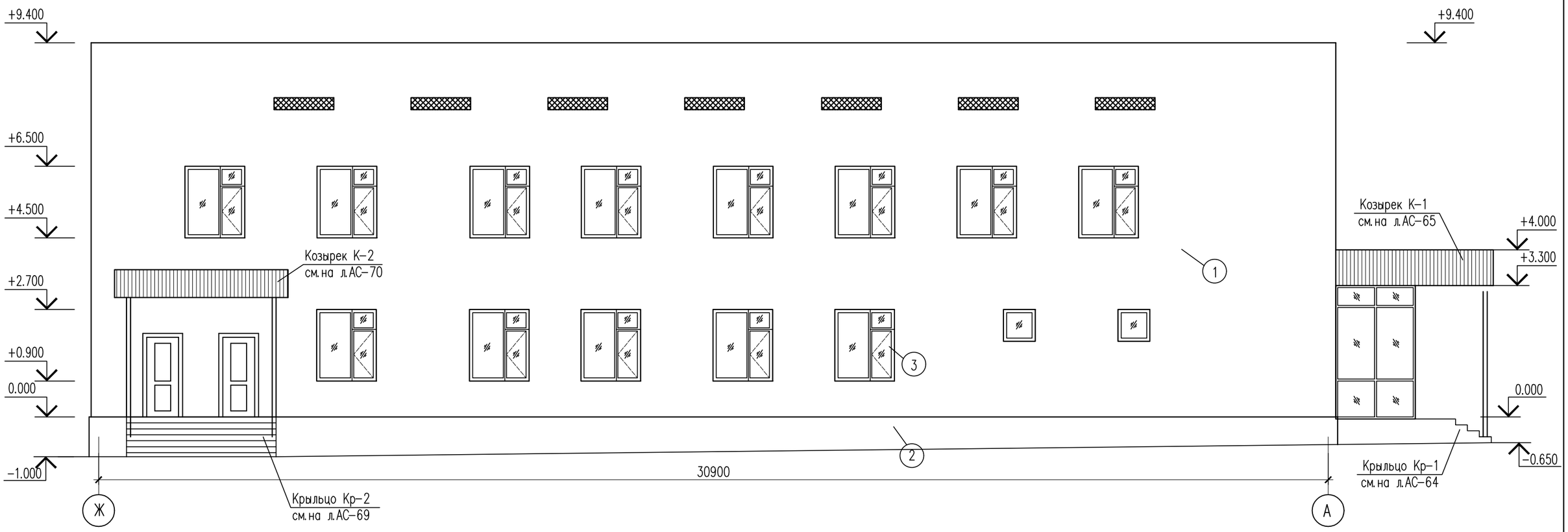


## Ведомость наружной отделки фасадов

| Позиция | Элемент фасада | Тип отделки | Цвет | Площадь м2 | Примечание |
|---|---|---|---|---|---|
| 1 | Наружные стены | Керамогранит | RAL 9003 Сигнальный белый | 804м2 | |
| | Утепление | Минплита толщ. 100мм ISOVER Polterm 100 | | 804м2 | |
| 2 | Цоколь | Гранит | RAL 6022 Корич.–оливковый | 75.2м2 | |
| 3 | Окна Двери | Металлопластиковые Деревянные, металлические | RAL 9003 Сигнальный белый | | |
| 4 | Покрытие крылец пандуса | Керамогранит с шероховатой поверхностью | RAL 6022 Корич.–оливковый | | |
| 5 | Кровля | Профнастил | RAL 3003 Рубиново–красный | | |

1. Маркировочные планы смотреть на л. АС–9–АС–10.
2. Разрез смотреть л. АС–13.

| Изм. | Кол. уч. | Лист | N док. | Подп. | Дата |
|---|---|---|---|---|---|
| ГИП | | Додабаев Д. | | | |
| Проверил | | Дуйсенбаев Н. | | | |
| Разработ. | | Сабирова Н. | | | |
| Н. контроль | | Дуйсенбаев Н. | | | |

118–2022 АС

«Строительство культурно–досугового центра в селе Алгабас Алгабасского сельского округа города Аксу Павлодарской области»

| Стадия | Лист | Листов |
|---|---|---|
| РП | 6 | |

Фасад Ж–А

ТОО "МПК Прект"
г. Шымкент–2022г.

Согласовано:

Взам. инв. №

Подп. и дата

Инв. № подл.

Формат

# Фасад А–Ж

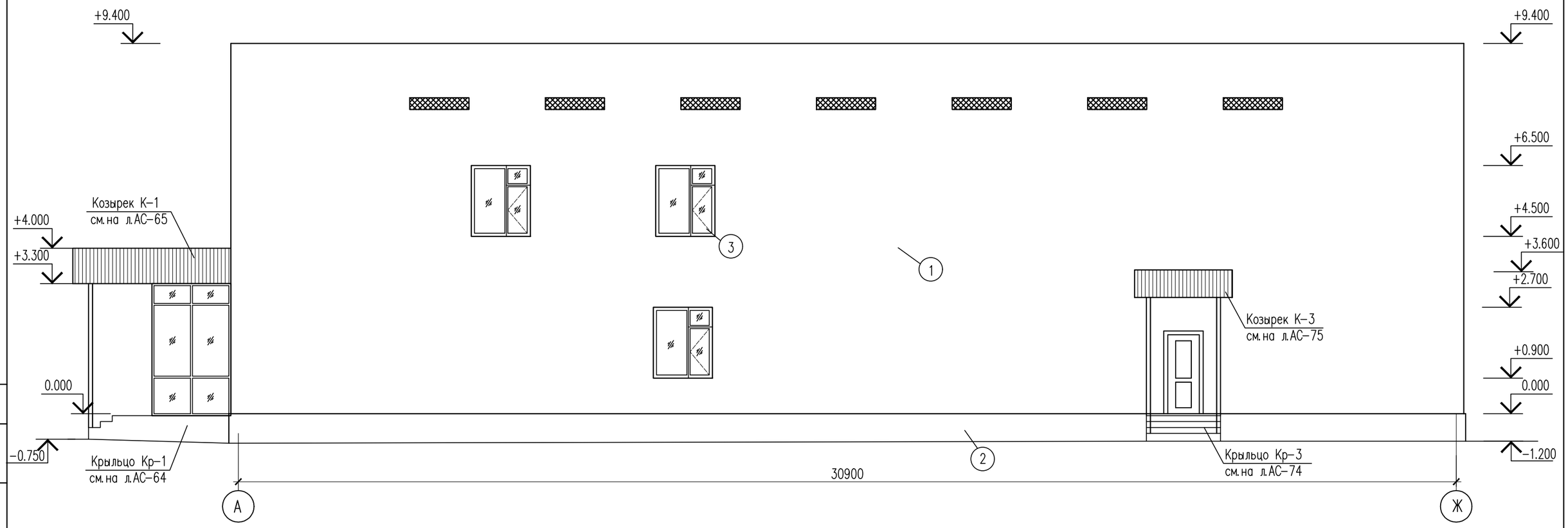


| | | | | | | |
|---|---|---|---|---|---|---|
| Изм. | Кол. уч. | Лист | N док. | Подп. | Дата | 118–2022 АС |
| | | | | | | «Строительство культурно–досугового центра в селе Алгабас Алгабасского сельского округа города Аксу Павлодарской области» |
| ГИП | | Додабаев Д. | | | | Стадия: РП; Лист: 7; Листов: |
| Проверил | | Дуйсенбаев Н. | | | | |
| Разработ. | | Сабирова Н. | | | | |
| Н. контроль | | Дуйсенбаев Н. | | | | Фасад А–Ж |
| | | | | | | ТОО "МПК Прект" г. Шымкент–2022г. |

Согласовано:

Взам. инв. №

Подп. и дата

Инв. № подл.

Формат

# Фасад 1–4

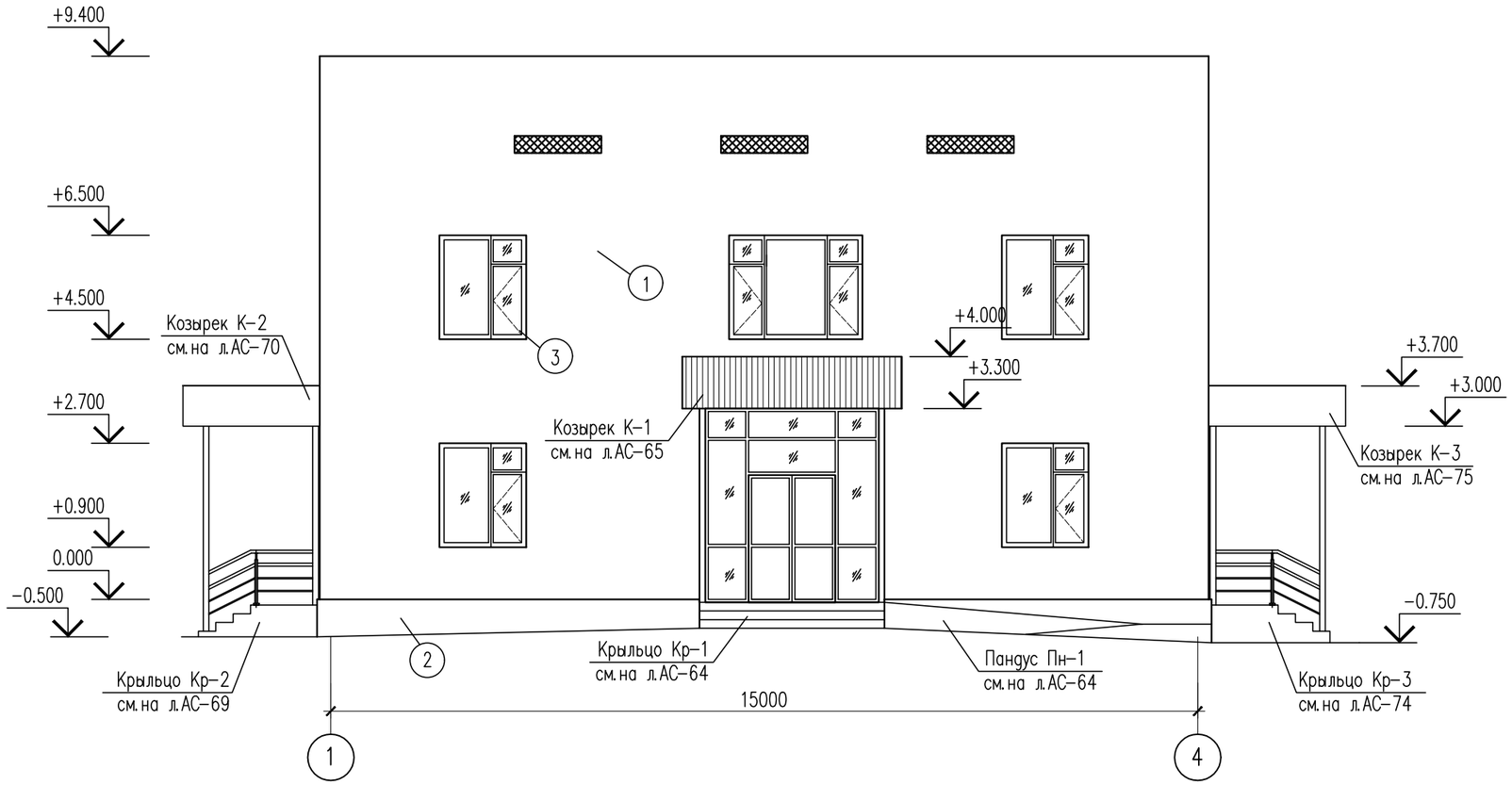


Согласовано:

Взам. инв. №

Подп. и дата

Инв. № подл.

| Изм. | Кол. уч. | Лист | N док. | Подп. | Дата |
|---|---|---|---|---|---|
| ГИП | | Додабаев Д. | | | |
| Проверил | | Дуйсенбаев Н. | | | |
| Разработ. | | Сабирова Н. | | | |
| Н. контроль | | Дуйсенбаев Н. | | | |

118–2022 АС

«Строительство культурно–досугового центра в селе Алгабас Алгабасского сельского округа города Аксу Павлодарской области»

| Стадия | Лист | Листов |
|---|---|---|
| РП | 8 | |

Фасад 1–4.

ТОО "МПК Прект"
г. Шымкент–2022г.

Формат

# Маркировочный план на отм. 0.000

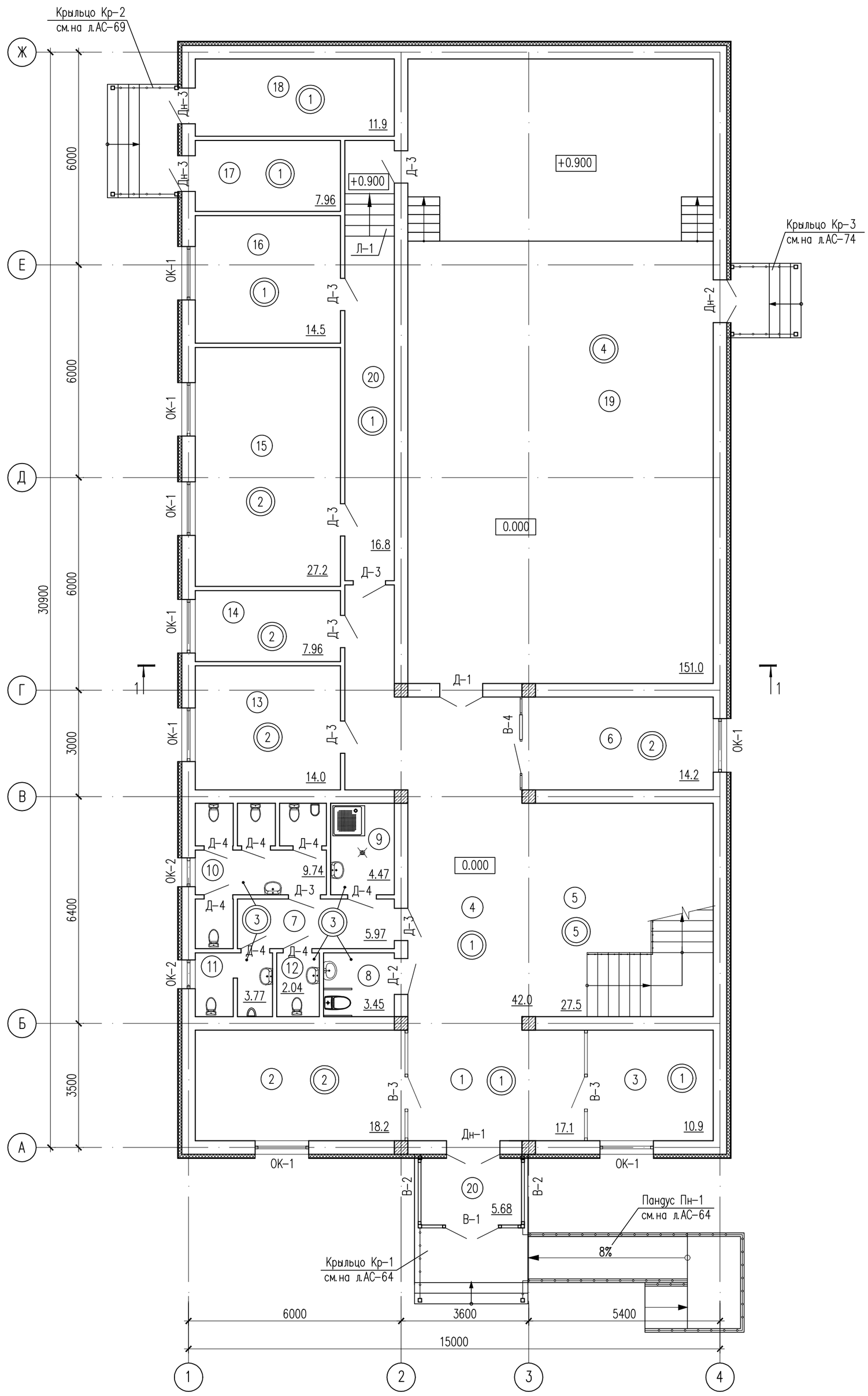


## Экспликация помещений

| Номер помещения | Наименование | Площадь, м2 | Кат. помещения |
|---|---|---|---|
| 1 | Вестибюль | 17.1 | Д |
| 2 | Охрана | 18.2 | Д |
| 3 | Кладовая уборного инвентаря | 10.9 | Д |
| 4 | Коридор | 42.0 | Д |
| 5 | Лестничная площадка | 27.5 | Д |
| 6 | Гардеробная | 14.2 | Д |
| 7 | Коридор | 5.97 | Д |
| 8 | Сан.узел МГН | 3.45 | Д |
| 9 | Кладовая уборочного инвентаря | 4.47 | Д |
| 10 | Сан.узел (Ж) | 9.74 | Д |
| 11 | Сан.узел (М) | 3.77 | Д |
| 12 | Сан.узел (М) | 2.04 | Д |
| 13 | Кабинет заведующего клуба | 14.0 | Д |
| 14 | Комната персонала | 7.96 | Д |
| 15 | Костьюмерная | 27.2 | Д |
| 16 | Кладовая сценического оборудования | 14.5 | Д |
| 17 | Электрощитовая | 7.96 | Д |
| 18 | Тепловой узел | 11.9 | Д |
| 19 | Зал на 100 мест | 151.0 | Д |
| 20 | Тамбур | 5.68 | Д |
| | | | |
| | Итого: | 399.54 | |

1. Фасады смотреть л. АС-6-АС-8.
2. Разрез смотреть л. АС-13.
3. Спецификацию элементов заполнения проемов см. л. АС-16.
4. Экспликацию полов смотреть л. АС-14.

| Изм. | Кол. уч. | Лист | N док. | Подп. | Дата |
|---|---|---|---|---|---|
| ГИП | | Додабаев Д. | | | |
| Проверил | | Дуйсенбаев Н. | | | |
| Разработ. | | Сабирова Н. | | | |
| Н. контроль | | Дуйсенбаев Н. | | | |

118-2022 АС

«Строительство культурно-досугового центра в селе Алгабас Алгабасского сельского округа города Аксу Павлодарской области»

| Стадия | Лист | Листов |
|---|---|---|
| РП | 9 | |

Маркировочный план на отм. 0.000.

ТОО "МПК Прект" г. Шымкент-2022г.

Согласовано:

Взам. инв. №

Подп. и дата

Инв. № подл.

Формат

# Маркировочный план на отм. +3.600

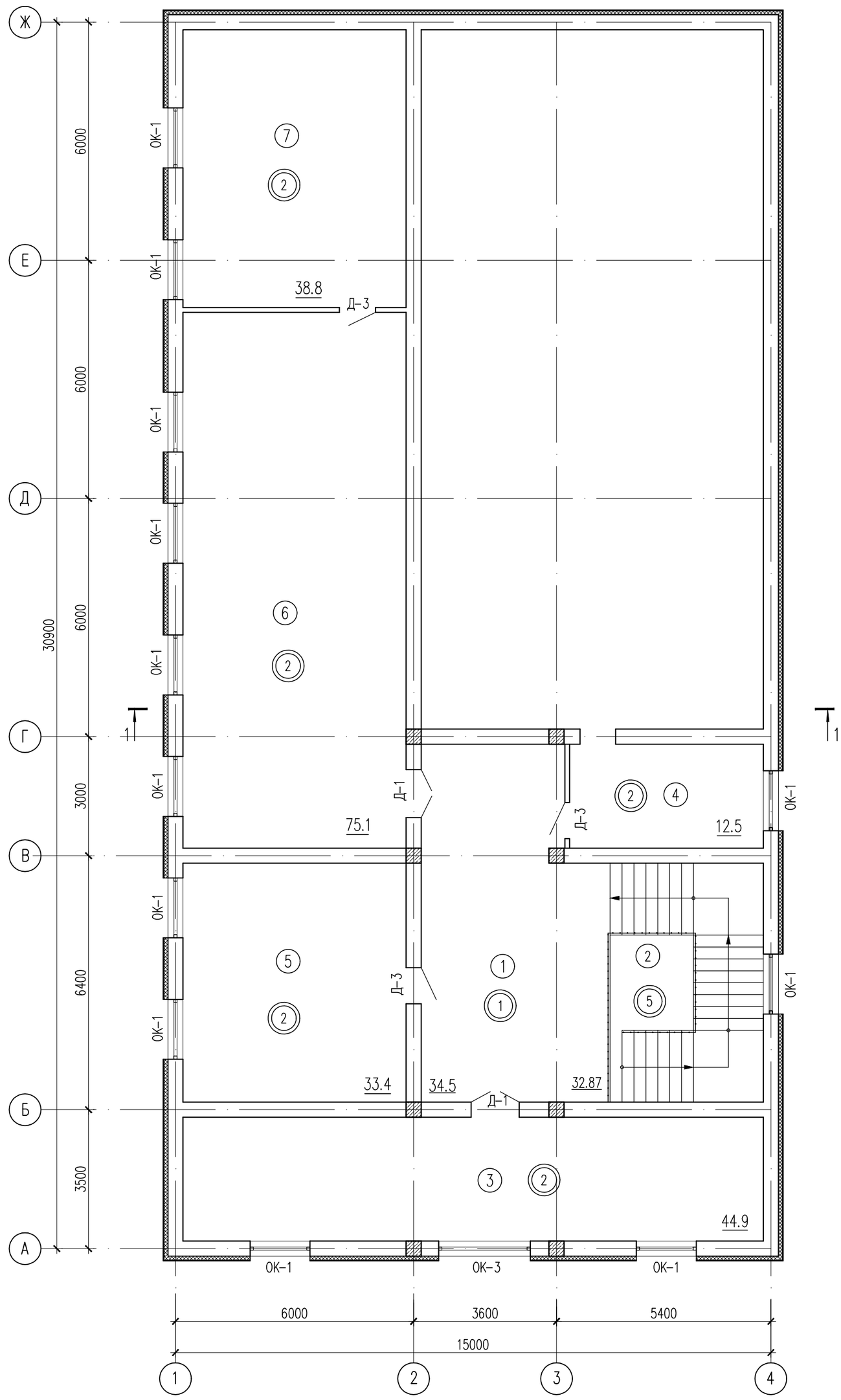


## Экспликация помещений

| Номер поме-щения | Наименование | Площадь, м2 | Кат. поме-ще-ния |
|---|---|---|---|
| 1 | Холл | 34.5 | |
| 2 | Лестничная площадка | 27.5 | |
| 3 | Танцевальный зал | 44.9 | |
| 4 | Кинопроекционая и тех. помещ. | 12.5 | |
| 5 | Кружки по интересам | 33.4 | |
| 6 | Библиотека | 75.1 | |
| 7 | Кладовая для хранения книг | 38.8 | |
| | Общая площадь | 266.70 | |

Согласовано:

Взам. инв. №

Подп. и дата

Инв. № подл.

| Изм. | Кол. уч. | Лист | N док. | Подп. | Дата |
|---|---|---|---|---|---|
| ГИП | | Додабаев Д. | | | |
| Проверил | | Дуйсенбаев Н. | | | |
| Разработ. | | Сабирова Н. | | | |
| Н. контроль | | Дуйсенбаев Н. | | | |

118–2022 АС

«Строительство культурно–досугового центра в селе Алгабас Алгабасского сельского округа города Аксу Павлодарской области»

| Стадия | Лист | Листов |
|---|---|---|
| РП | 10 | |

Маркировочный план на отм. +3.600.

ТОО "МПК Прект"
г. Шымкент–2022г.

Формат

# Кладочный план на отм. 0.000

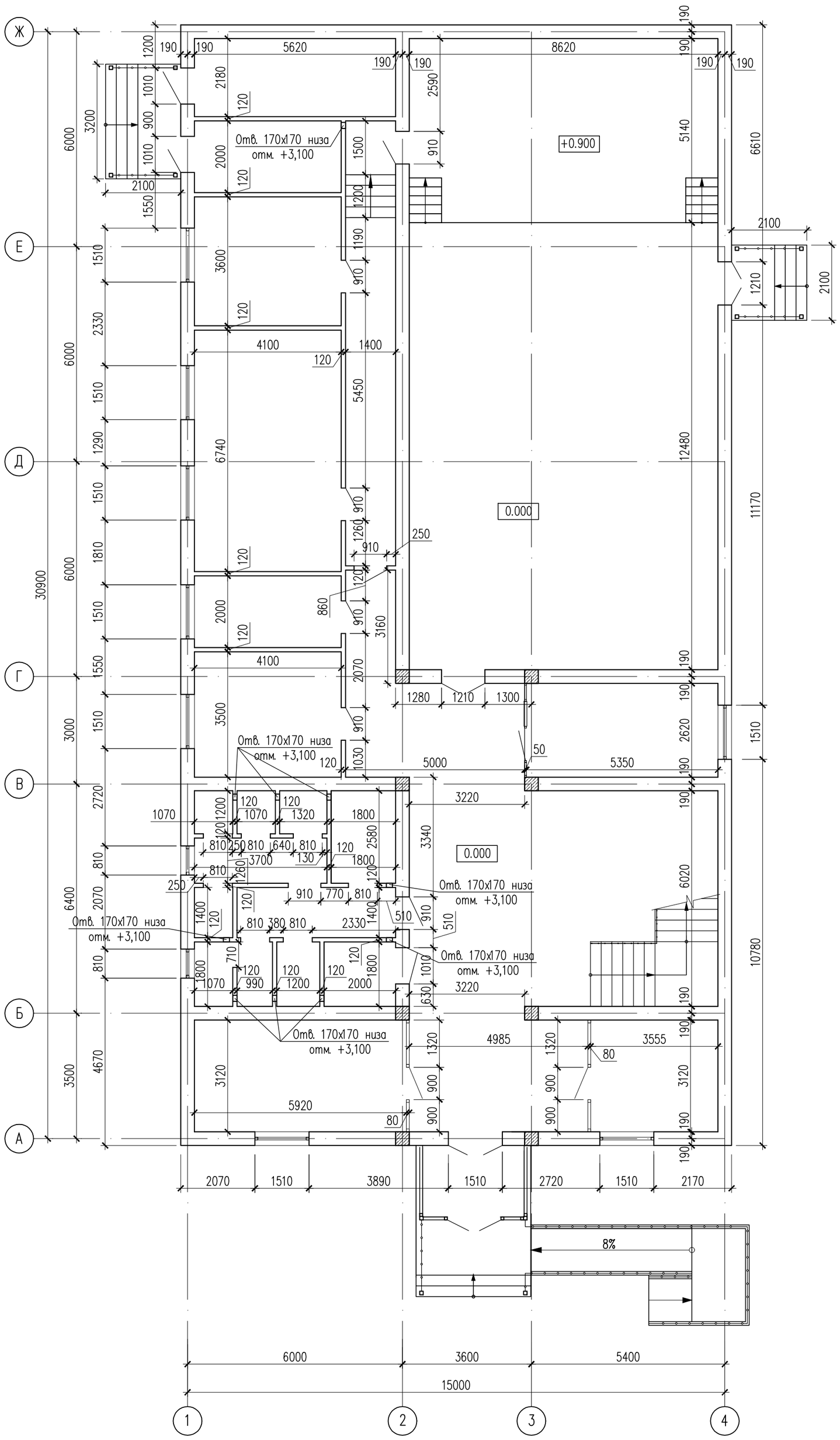


## Общие указания

1. За относительную отметку 0,000 принят уровень чистого пола 1 этажа проектируемого здания, которой соответствует отметка по генплану 111.6.

2. Стены наружные и внутренние выполняются из керамического кирпича, рядового, полнотелого, марки КР–р–по 250х120х65/1НФ/200/2,0/50/ГОСТ 530–2012 толщиной 380 мм на смешанном цементном растворе М 50 со специальными добавками, повышающими сцепление кладки. Значение временного сопротивления кирпичной кладки – осевому растяжению по неперевязанным швам должно быть не менее значения Rnt= 120 кПа. Для кладки применяется однорядная цепная система перевязки.

Необходимо произвести контрольные испытания кладки для определения фактической величины нормального сцепления. Возведение стен без проведения контрольных испытаний кладки – не допускается.

3. Утеплитель стен–ISOVER Polterm 100 плот.100кг/м3–100мм

4. Перегородки – кирпичные, толщиной 120 мм из керамического кирпича, рядового, полнотелого, марки КР–р–по 250х120х65/1НФ/200/2,0/50/ГОСТ 530–2012 на смешанном цементном растворе М25 со специальными добавками, повышающими сцепление кладки. Значение временного сопротивления кирпичной кладки – осевому растяжению по неперевязанным швам должно быть не менее значения Rnt= 60 кПа.

5. Ведомость отделки помещений см. листы АР–15.

6. Экспликацию полов см. лист АР–14.

7. Все работы, в том числе и в зимний период времени, вести в соответствии с требованиями СН РК 1.03–05–2011, СП РК 1.03–106–2012 «Охрана труда и техника безопасности в строительстве», СН РК 5.03–07–2013, СП РК 5.03–107–2013 «Несущие и ограждающие конструкции».

Согласовано:

Взам. инв. №

Подп. и дата

Инв. № подл.

| Изм. | Кол. уч. | Лист | N док. | Подп. | Дата |
|---|---|---|---|---|---|
| ГИП | | Додабаев Д. | | | |
| Проверил | | Дуйсенбаев Н. | | | |
| Разработ. | | Сабирова Н. | | | |
| Н. контроль | | Дуйсенбаев Н. | | | |

118–2022 АС

«Строительство культурно–досугового центра в селе Алгабас Алгабасского сельского округа города Аксу Павлодарской области»

| Стадия | Лист | Листов |
|---|---|---|
| РП | 11 | |

Кладочный план на отм. 0.000.

ТОО "МПК Прект" г. Шымкент–2022г.

Формат

# Кладочный план на отм. +3.600

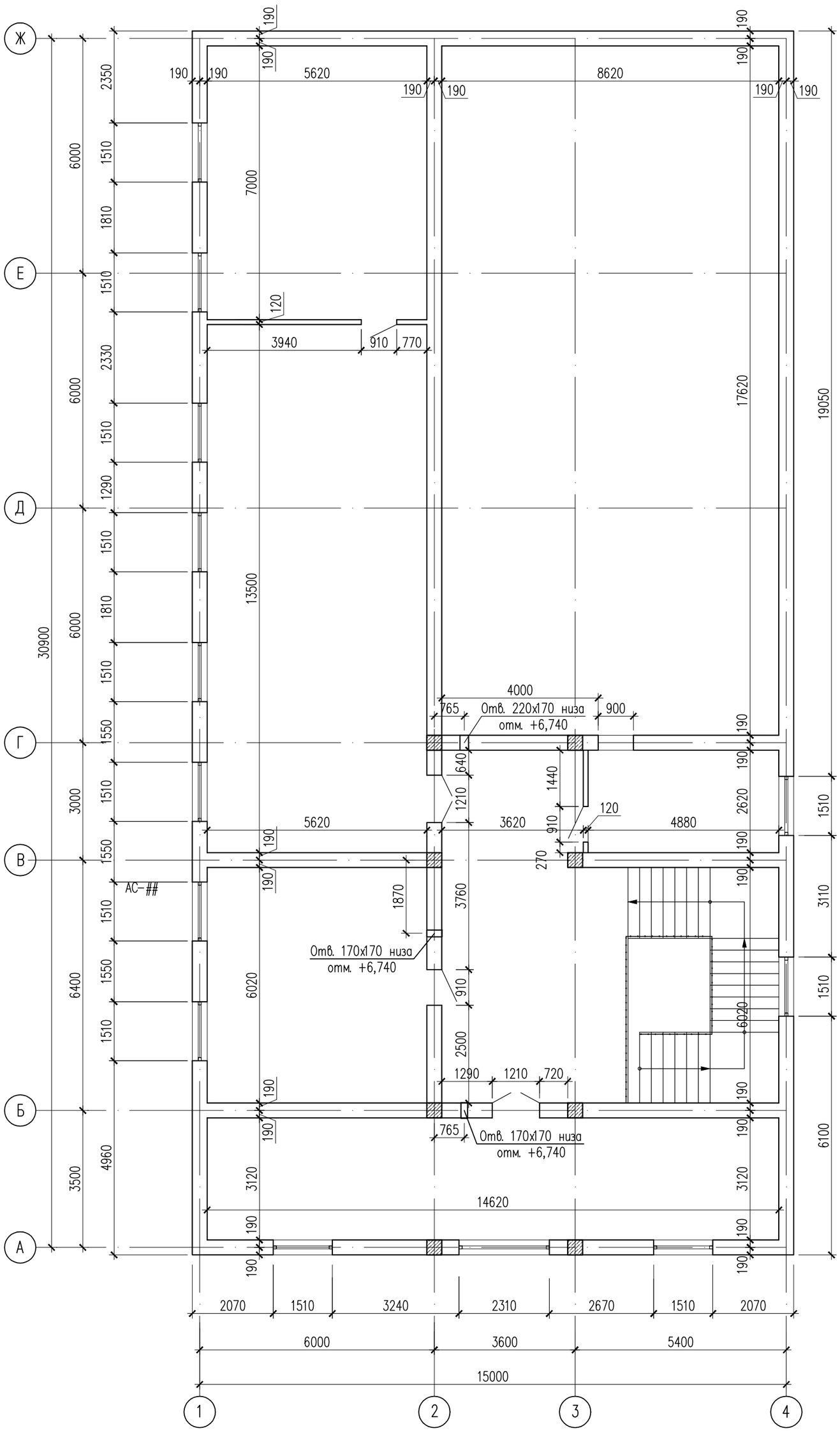


Согласовано:

Взам. инв. №

Подп. и дата

Инв. № подп.

| Изм. | Кол. уч. | Лист | N док. | Подп. | Дата |
|---|---|---|---|---|---|
| ГИП | | Додабаев Д. | | | |
| Проверил | | Дуйсенбаев Н. | | | |
| Разработ. | | Сабирова Н. | | | |
| Н. контроль | | Дуйсенбаев Н. | | | |

118–2022 АС

«Строительство культурно–досугового центра в селе Алгабас Алгабасского сельского округа города Аксу Павлодарской области»

| Стадия | Лист | Листов |
|---|---|---|
| РП | 12 | |

Кладочный план на отм. +3.600.

ТОО "МПК Прект"
г. Шымкент–2022г.

Формат

# Разрез 1–1

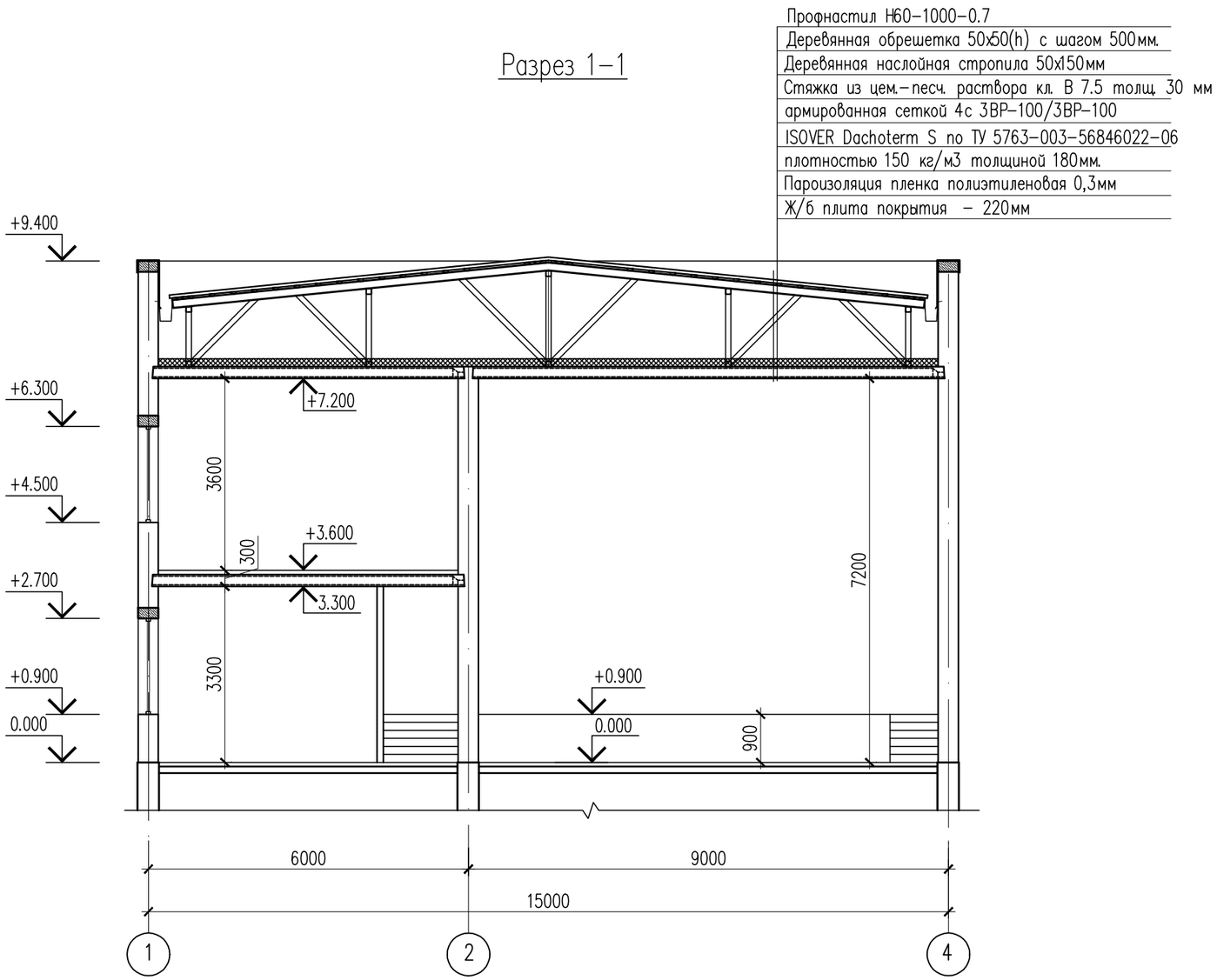


Данный лист смотреть совместно с листами АС–6–АС–10.

| | | | | | | |
|---|---|---|---|---|---|---|
| | | | | | | 118–2022 АС |
| Изм. | Кол. уч. | Лист | N док. | Подп. | Дата | «Строительство культурно–досугового центра в селе Алгабас Алгабасского сельского округа города Аксу Павлодарской области» |
| ГИП | | Додабаев Д. | | | | Стадия: РП; Лист: 13; Листов: |
| Проверил | | Дуйсенбаев Н. | | | | |
| Разработ. | | Сабирова Н. | | | | |
| Н. контроль | | Дуйсенбаев Н. | | | | Разрез 1–1 |
| | | | | | | ТОО "МПК Прект" г. Шымкент–2022г. |

Согласовано:

Взам. инв. №

Подп. и дата

Инв. № подл.

Формат

# Экспликация полов (начало)

| Номер помещения | Тип пола | Схема пола индивидуального изготовления | Элементы пола и их толщина | Площадь м2 |
|---|---|---|---|---|
| План на отм. 0.000 | | | | |
| 1,3,4, 17,18,20 | 1 | Индивидуального изготовления 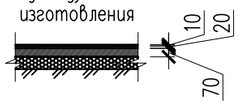  | Покрытие – керамогранит с шероховатой поверхностью – 10мм<br>Прослойка и заполнение швов из цементно-песчанного раствора М150 – 20мм<br>Подстилающий слой: бетон класса В7.5 – 70мм<br>Основание – уплотненный грунт с втрамбованным щебнем или гравием крупн. 40-60 мм | 95.54 |
| | | | Плинтус – керамогранит | 90.28 |
| 2,6,13, 14,15,16 | 2 | Индивидуального изготовления 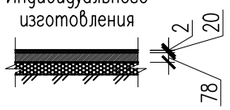  | Покрытие – линолеум многослойный<br>Мастика клеящая или клей – 2мм<br>Стяжка из цементно-песчанного раствора М150 – 20мм<br>Подстилающий слой: бетон класса В7.5 – 78мм<br>Основание – уплотненный грунт с втрамбованным щебнем или гравием крупн. 40-60 мм | 96.06 |
| | | | Плинтус – из ПВХ | 88.56 |
| 7,8,9, 10,11,12 | 3 | Индивидуального изготовления 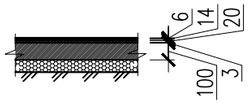  | Покрытие – керамическая плитка с шероховатой поверхностью – 6мм<br>Прослойка и заполнение швов из цементно-песчаннфого раствора М150 – 14мм<br>Стяжка из цементно-песчанного раствора М150 – 20мм<br>Гидроизоляционный слой 2 слоя из полиэтиленовой пленки – 0,3мм<br>Подстилающий слой: бетон класса В7.5 – 100мм<br>Основание – уплотненный грунт с втрамбованным щебнем или гравием крупн. 40-60 мм | 29.44 |
| | | | Плинтус – керамогранит | 55.00 |
| 19 | 4 | 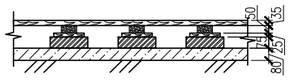  | Доски ДП-35 по ГОСТ 8242-88(Уст.) –35мм<br>Лага 100х50(пролет лаг 1000мм) по ГОСТ 24454-80 Е (Уст.) –50мм<br>Прокладки из доски 150х25х200(Уст.) –25мм<br>Кирпичный столбик 250х75х250 на цем. песч. растворе М25 (Уст.) –75мм<br>Подстилающий слой (Сущ.) –80мм<br>Грунт основания(Сущ.) | 151.0 |
| | | | Плинтус – из ПВХ | 48.99 |
| 5 | 5 | | Покрытие – керамогранит – 10мм<br>Прослойка и заполнение швов из цементно-песчанного раствора М150 – 20мм<br>Межэтажные лестничные площадки(Сущ.) –100мм | 25.73 |
| | | | Плинтус – из ПВХ | 17.46 |

# Экспликация полов (окончание)

| Номер помещения | Тип пола | Схема пола индивидуального изготовления | Элементы пола и их толщина | Площадь м2 |
|---|---|---|---|---|
| План на отм. +3.600 | | | | |
| 1 | 1 | Индивидуального изготовления 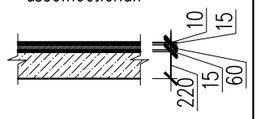  | Покрытие – керамогранит с шероховатой поверхностью – 10мм<br>Прослойка и заполнение швов из цементно-песчанного раствора М150 – 15мм<br>Стяжка из цементно-песчаного раствора М150 – 60мм<br>Звукоизоляционный слой плита ОСБ – 15мм<br>Основание – железобетонная плита – 220мм | 34.5 |
| | | | Плинтус – керамогранит | 14.25 |
| 3,4,5,6,7 | 2 | Индивидуального изготовления 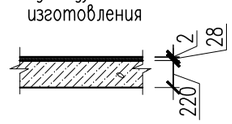  | Покрытие – линолеум многослойный<br>Мастика клеящая или клей – 2мм<br>Стяжка поризованная из цементно-песчаного раствора два слоя – 28мм<br>Основание – железобетонная плита – 220мм | 204.70 |
| | | | Плинтус – из ПВХ | 130.28 |

Данный лист смотреть совместно с листами АС-9,10.

| Изм. | Кол. уч. | Лист | N док. | Подп. | Дата | 118-2022 АС | | |
|---|---|---|---|---|---|---|---|---|
| | | | | | | «Строительство культурно-досугового центра в селе Алгабас Алгабасского сельского округа города Аксу Павлодарской области» | | |
| ГИП | | Додабаев Д. | | | | | Стадия | Лист | Листов |
| Проверил | | Дуйсенбаев Н. | | | | | РП | 14 | |
| Разработ. | | Сабирова Н. | | | | | | | |
| Н. контроль | | Дуйсенбаев Н. | | | | Экспликация полов. | ТОО "МПК Прект" г. Шымкент-2022г. | | |

Согласовано:

Взам. инв. №

Подп. и дата

Инв. № подл.

Формат

# Ведомость отделки помещений

| Наименование или номер помещения | Потолок | | Стены и перегородки | | Низ стен или перегородок(панель) | | | Прим. |
|---|---|---|---|---|---|---|---|---|
| | Площадь | Вид отделки | Площадь | Вид отделки | Площадь | Вид отделки | высота мм. | |
| План на отм. 0.000 | | | | | | | | |
| 5,13–18,20 | 116.7 | Затирка, Шпатлевка "Alinex" Простая водоэмульсионная окраска | 356.9 | Высококачественная штукатурка Грунтовка Праймер Шпаклевка "Alinex" Улучшенная водоэмульсионная окраска | — | — | — | — |
| 1–4,6,19 | 253.40 | Подвесной потолок "Армстронг" | 610.7 | Высококачественная штукатурка Грунтовка Праймер Шпаклевка "Alinex" Улучшенная водоэмульсионная окраска | — | — | — | — |
| 7–12 | 29.44 | Затирка, Шпатлевка "Alinex" Простая водоэмульсионная окраска | 100.7 | Высококачественная штукатурка Грунтовка Праймер Шпаклевка "Alinex" Улучшенная водоэмульсионная окраска | 99.0 | Простая штукатурка Кафельный клей Кафельная глазу-рированная плитка ГОСТ 6141–91 | 1800 | |
| План на отм. +3,600 | | | | | | | | |
| 4 | 12.5 | Затирка, Шпатлевка "Alinex" Простая водоэмульсионная окраска | 48.8 | Высококачественная штукатурка Грунтовка Праймер Шпаклевка "Alinex" Улучшенная водоэмульсионная окраска | — | — | — | — |
| 1,2,3,5,6,7 | 254.2 | Подвесной потолок "Армстронг" | 552.1 | Высококачественная штукатурка Грунтовка Праймер Шпаклевка "Alinex" Улучшенная водоэмульсионная окраска | — | — | — | — |

Данный лист смотреть совместно с листами АС–9,10.

Согласовано:

Взам. инв. №

Подп. и дата

Инв. № подл.

| Изм. | Кол. уч. | Лист | N док. | Подп. | Дата |
|---|---|---|---|---|---|
| ГИП | | Додабаев Д. | | | |
| Проверил | | Дуйсенбаев Н. | | | |
| Разработ. | | Сабирова Н. | | | |
| Н. контроль | | Дуйсенбаев Н. | | | |

118–2022 АС

«Строительство культурно–досугового центра в селе Алгабас Алгабасского сельского округа города Аксу Павлодарской области»

| Стадия | Лист | Листов |
|---|---|---|
| РП | 15 | |

Ведомость отделки помещений

ТОО "МПК Прект" г. Шымкент–2022г.

Формат

# Спецификация элементов заполнения проемов

| Поз. | Обозначение | Наименование | Количество по отм. 0.000 | Количество по отм. +3.600 | Всего | Масса ед., кг | Приме-чание |
|---|---|---|---|---|---|---|---|
| | | Окна | | | | | |
| Ок-1 | ГОСТ 30674-99 | ОП В2 1500-1800 (4М1-10-4М1-10-4М1) | 8 | 12 | 20 | | ПВХ |
| | ГОСТ 23166-99 | Доска подоконная из ПВХ 1.7-0.25 | 8 | 12 | 20 | | ПВХ |
| | Индивидального изготовления | Откос оконный наружный 1.7-0.20 | 8 | 12 | 20 | | лист металл |
| Ок-2 | ГОСТ 30674-99 | ОП В2 800-800 (4М1-10-4М1-10-4М1) | 2 | – | 2 | | ПВХ |
| | ГОСТ 23166-99 | Доска подоконная из ПВХ 0.9-0.25 | 2 | – | 2 | | ПВХ |
| | Индивидального изготовления | Откос оконный наружный 0.9-0.20 | 2 | – | 2 | | лист металл |
| Ок-3 | ГОСТ 30674-99 | ОП В2 2300-1800 (4М1-10-4М1-10-4М1) | – | 1 | 1 | | ПВХ |
| | ГОСТ 23166-99 | Доска подоконная из ПВХ 2.5-0.25 | – | 1 | 1 | | ПВХ |
| | Индивидального изготовления | Откос оконный наружный 2.5-0.20 | – | 1 | 1 | | лист металл |
| | | Витражи | | | | | |
| В-1 | Индивид. изг. | 3000-3350 (СПО 4М1-12-4М1) | 1 | – | 1 | | аллюмин. |
| В-2 | Индивид. изг. | 2000-3350 (СПО 4М1-12-4М1) | 1 | – | 1 | | аллюмин. |
| В-3 | Индивид. изг. | 3120-3300 (СПО 4М1-12-4М1) | 2 | – | 2 | | аллюмин. |
| В-4 | Индивид. изг. | 2620-3300 (СПО 4М1-12-4М1) | 1 | – | 1 | | аллюмин. |
| | | Двери | | | | | |
| Д-1 | ГОСТ 6629-88 | Дверной блок ДГ 21-12 | 2 | 2 | 4 | | |
| Д-2 | ГОСТ 6629-88 | Дверной блок ДГ 21-10 | 1 | – | 1 | | |
| Д-3 | ГОСТ 6629-88 | Дверной блок ДГ 21-9 | 8 | 3 | 11 | | |
| Д-4 | ГОСТ 6629-88 | Дверной блок ДГ 21-8 | 7 | – | 7 | | |
| Дн-1 | ГОСТ 31173-2003 | Дверной блок ДСН ДКН М2 У 2200-1500 | 1 | – | 1 | | |
| Дн-2 | ГОСТ 31173-2003 | Дверной блок ДСН ДКН М2 У 2200-1200 | 1 | – | 1 | | |
| Дн-3 | ГОСТ 31173-2003 | Дверной блок ДСН ДКН М2 У 2200-1000 | 2 | – | 2 | | |

Ок-1

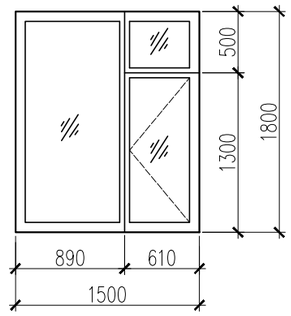


Ок-2

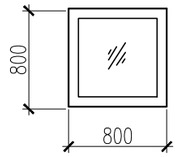


Ок-3

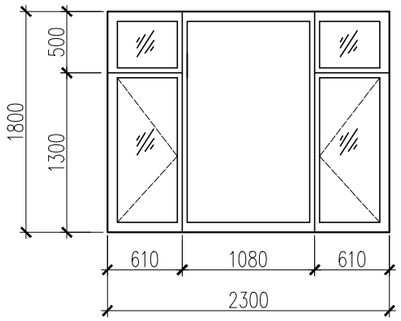


В-1

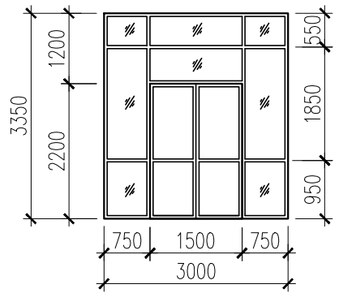


В-2

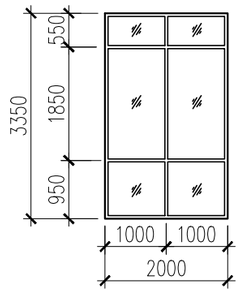


В-3

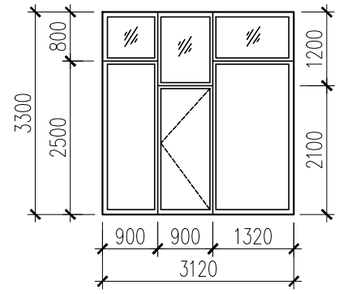


В-4

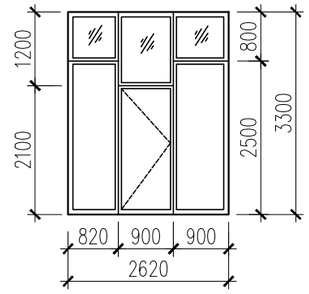


Оконные блоки из алюминиевых комбинированных профилей выполняются в соответствии с требованиями ГОСТ 21519-2003.
В качестве светопрозрачного заполнения применяется закаленное стекло по 30698-2014.
Сливы оконных проемов выполнить из оцинкованной стали t= 0,7 мм.
Подоконные доски – из поливинилхлоридных профилей.
Маркировочные планы смотреть на л. АС-9,10.

Согласовано:

Взам. инв. №

Подп. и дата

Инв. № подл.

| Изм. | Кол. уч. | Лист | N док. | Подп. | Дата | 118-2022 АС | | |
|---|---|---|---|---|---|---|---|---|
| | | | | | | «Строительство культурно-досугового центра в селе Алгабас Алгабасского сельского округа города Аксу Павлодарской области» | | |
| ГИП | | Додабаев Д. | | | | | Стадия | Лист | Листов |
| Проверил | | Дуйсенбаев Н. | | | | | РП | 16 | |
| Разработ. | | Сабирова Н. | | | | | | | |
| | | | | | | Спецификация элементов заполнения проемов. | ТОО "МПК Прект" г. Шымкент-2022г. | | |
| Н. контроль | | Дуйсенбаев Н. | | | | | | | |

Формат

# План перемычек на отм. 0.000

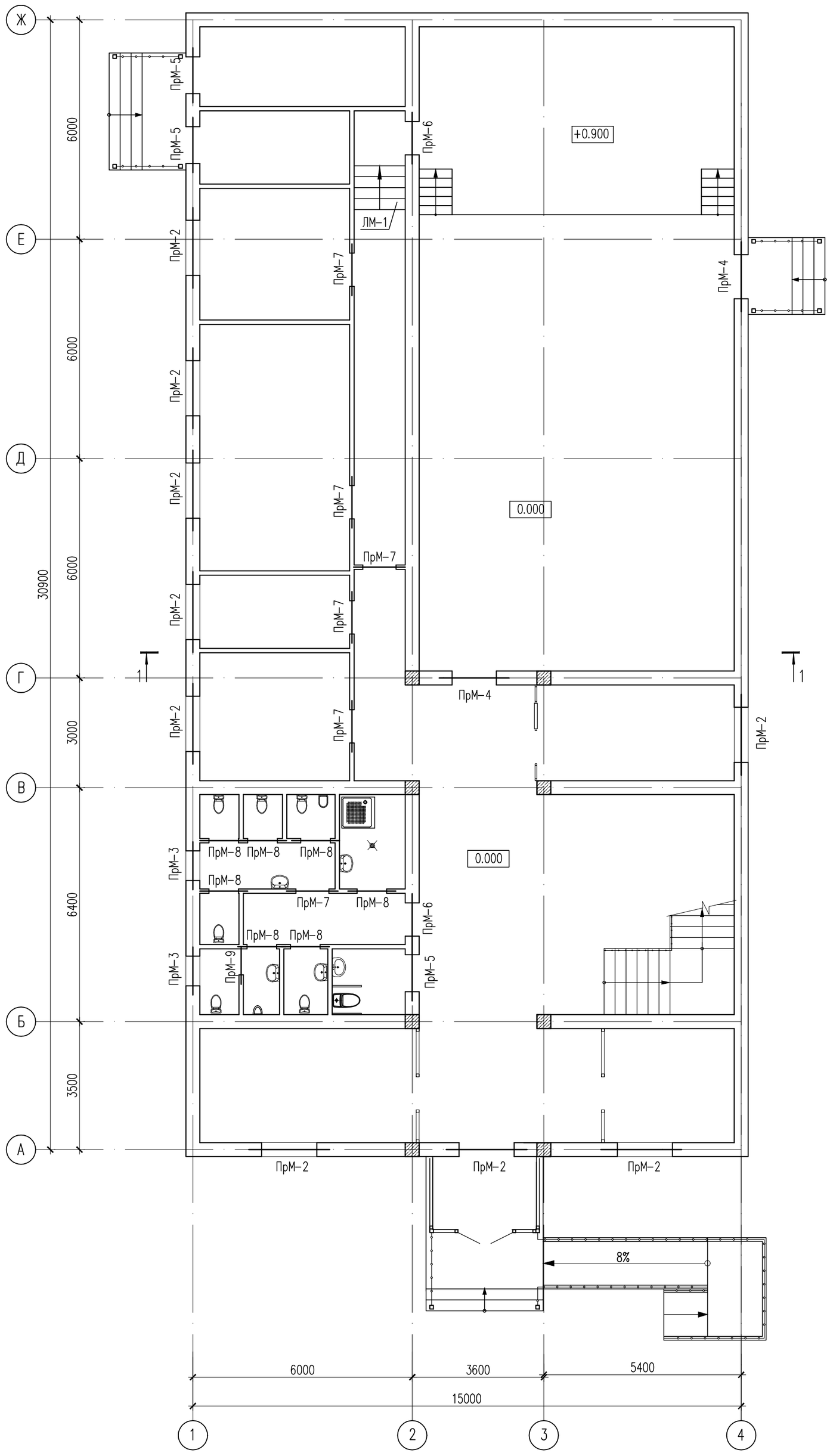


## Спецификация конструктивных элементов

| Марка поз. | Обозначение | Наименование | Количество, шт. | | | Масса ед., кг | Примеч. |
|---|---|---|---|---|---|---|---|
| | | | 1эт. | 2эт. | Всего | | |
| ПрМ-1 | АС-## | Перемычка монолитн. ПрМ 1 | – | 1 | 1 | | |
| ПрМ-2 | АС-## | Перемычка монолитн. ПрМ 2 | 9 | 12 | 21 | | |
| ПрМ-3 | АС-## | Перемычка монолитн. ПрМ 3 | 2 | – | 2 | | |
| ПрМ-4 | АС-## | Перемычка монолитн. ПрМ 4 | 2 | 2 | 4 | | |
| ПрМ-5 | АС-## | Перемычка монолитн. ПрМ 5 | 3 | – | 3 | | |
| ПрМ-6 | АС-## | Перемычка монолитн. ПрМ 6 | 2 | 2 | 4 | | |
| ПрМ-7 | АС-## | Перемычка монолитн. ПрМ 7 | 6 | 2 | 8 | | |
| ПрМ-8 | АС-## | Перемычка монолитн. ПрМ 8 | 7 | – | 7 | | |
| ПрМ-9 | АС-## | Перемычка монолитн. ПрМ 9 | 1 | – | 1 | | |

Данный лист смотреть совместно с листами АС-19,20.

Согласовано:

Взам. инв. №

Подп. и дата

Инв. № подл.

| Изм. | Кол. уч. | Лист | N док. | Подп. | Дата |
|---|---|---|---|---|---|
| ГИП | | Додабаев Д. | | | |
| Проверил | | Дуйсенбаев Н. | | | |
| Разработ. | | Сабирова Н. | | | |
| Н. контроль | | Дуйсенбаев Н. | | | |

118-2022 АС

«Строительство культурно-досугового центра в селе Алгабас Алгабасского сельского округа города Аксу Павлодарской области»

| Стадия | Лист | Листов |
|---|---|---|
| РП | 17 | |

План перемычек на отм. 0.000.

ТОО "МПК Прект" г. Шымкент-2022г.

Формат

# План перемычек на отм. +3.600

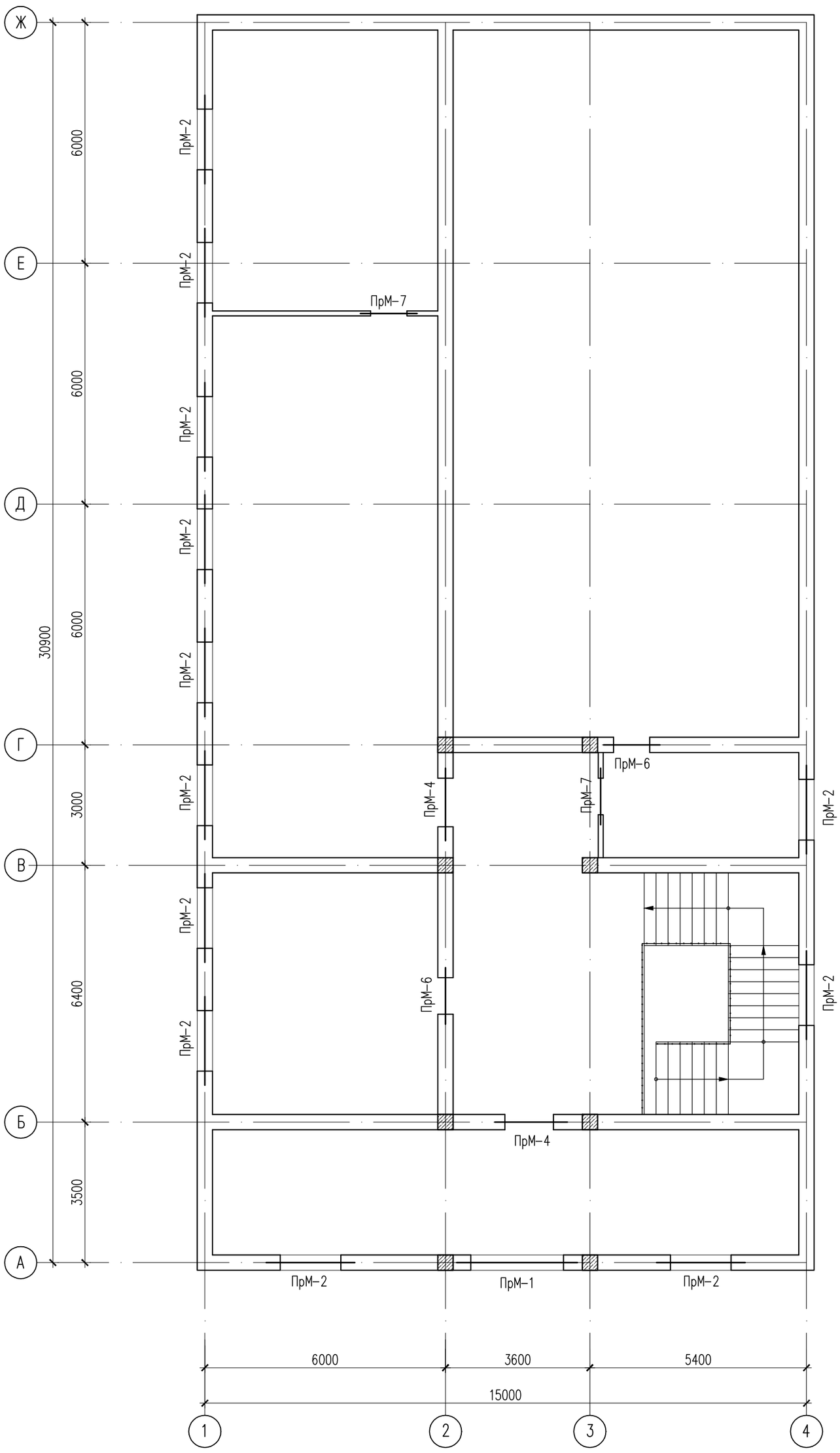


## Ведомость перемычек

| Поз. | Схема сечения |
|---|---|
| ПрМ-1-6 | 200, 380; +6,300 / +5,700 / +2,700 / +2,100 |
| ПрМ-7-9 | 140, 120; +5,700 / +2,100 |

Данный лист смотреть совместно с листами АС-19,20.

| Изм. | Кол. уч. | Лист | N док. | Подп. | Дата |
|---|---|---|---|---|---|
| ГИП | | Додабаев Д. | | | |
| Проверил | | Дуйсенбаев Н. | | | |
| Разработ. | | Сабирова Н. | | | |
| Н. контроль | | Дуйсенбаев Н. | | | |

118-2022 АС

«Строительство культурно-досугового центра в селе Алгабас Алгабасского сельского округа города Аксу Павлодарской области»

| Стадия | Лист | Листов |
|---|---|---|
| РП | 18 | |

План перемычек на отм. +3.600

ТОО "МПК Прект" г. Шымкент-2022г.

Согласовано:

Взам. инв. №

Подп. и дата

Инв. № подл.

Формат

## ПрМ-1-7

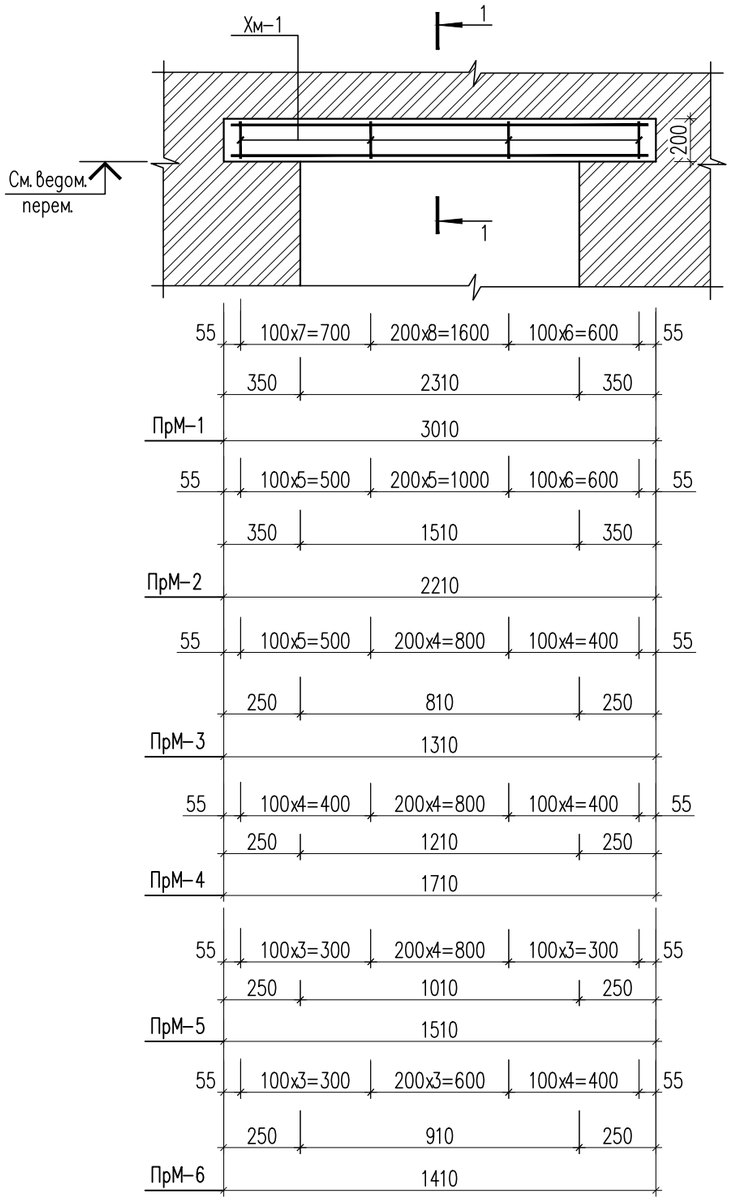


## ПрМ-8-10

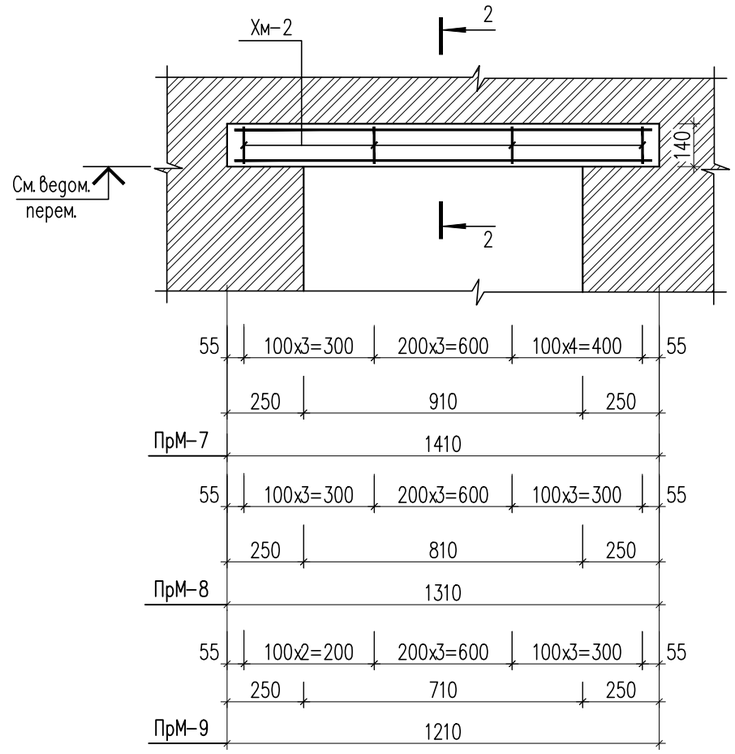


## 1 – 1

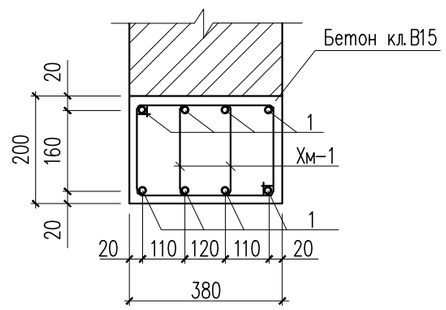


## 2 – 2

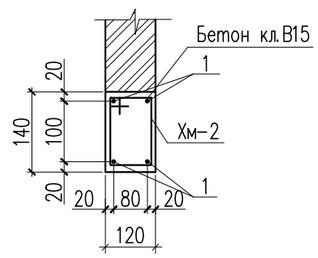


1. Схему расположения перемычек см. листы АС-17,18.
2. Ведомость перемычек см.л. АС-17.
3. Спецификацию на перемычки см.л. АС-20.

| Изм. | Кол. уч. | Лист | N док. | Подп. | Дата |
|---|---|---|---|---|---|
| ГИП | | Додабаев Д. | | | |
| Проверил | | Дуйсенбаев Н. | | | |
| Разработ. | | Сабирова Н. | | | |
| Н. контроль | | Дуйсенбаев Н. | | | |

118-2022 АС

«Строительство культурно-досугового центра в селе Алгабас Алгабасского сельского округа города Аксу Павлодарской области»

| Стадия | Лист | Листов |
|---|---|---|
| РП | 19 | |

Монолитные перемычки Прм 1-9.

ТОО "МПК Прект" г. Шымкент-2022г.

Согласовано:

Взам. инв. №

Подп. и дата

Инв. № подл.

Формат

## Спецификация на один конструктивный элемент (начало)

| Поз. | Обозначение | Наименование | Кол. | Масса ед.,кг. | Примеч. |
|---|---|---|---|---|---|
| | | Перемычка монолитная ПрМ-1 | 1 | 30.8 | |
| 1 | ГОСТ 34028-2016 | 12х2970-А400 ГОСТ 34028-2016 L=2970 | 8 | 2.64 | 21.12 |
| Хм-1 | ГОСТ 34028-2016 | 6х980-А240 ГОСТ 34028-2016 L=980 | 44 | 0.22 | 9.68 |
| | Материалы: | Бетон кл. С12/15 м3 | 0.23 | | |
| | | Перемычка монолитная ПрМ-2 | 1 | 22.92 | |
| 1 | ГОСТ 34028-2016 | 12х2170-А400 ГОСТ 34028-2016 L=2170 | 8 | 1.93 | 15.44 |
| Хм-1 | ГОСТ 34028-2016 | 6х980-А240 ГОСТ 34028-2016 L=980 | 34 | 0.22 | 7.48 |
| | Материалы: | Бетон кл. С12/15 м3 | 0.167 | | |
| | | Перемычка монолитная ПрМ-3 | 1 | 13.44 | |
| 1 | ГОСТ 34028-2016 | 12х1270-А400 ГОСТ 34028-2016 L=1270 | 8 | 1.13 | 9.04 |
| Хм-1 | ГОСТ 34028-2016 | 6х980-А240 ГОСТ 34028-2016 L=980 | 20 | 0.22 | 4.40 |
| | Материалы: | Бетон кл. С12/15 м3 | 0.099 | | |
| | | Перемычка монолитная ПрМ-4 | 1 | 17.56 | |
| 1 | ГОСТ 34028-2016 | 12х1670-А400 ГОСТ 34028-2016 L=1670 | 8 | 1.48 | 11.84 |
| Хм-1 | ГОСТ 34028-2016 | 6х980-А240 ГОСТ 34028-2016 L=980 | 26 | 0.22 | 5.72 |
| | Материалы: | Бетон кл. С12/15 м3 | 0,129 | | |
| | | Перемычка монолитная ПрМ-5 | 1 | 15.32 | |
| 1 | ГОСТ 34028-2016 | 12х1470-А400 ГОСТ 34028-2016 L=1470 | 8 | 1.31 | 10.48 |
| Хм-1 | ГОСТ 34028-2016 | 6х980-А240 ГОСТ 34028-2016 L=980 | 22 | 0.22 | 4.84 |
| | Материалы: | Бетон кл. С12/15 м3 | 0,114 | | |
| | | Перемычка монолитная ПрМ-6 | 1 | 14.6 | |
| 1 | ГОСТ 34028-2016 | 12х1370-А400 ГОСТ 34028-2016 L=1370 | 8 | 1.22 | 9.76 |
| Хм-1 | ГОСТ 34028-2016 | 6х980-А240 ГОСТ 34028-2016 L=980 | 22 | 0.22 | 4.84 |
| | Материалы: | Бетон кл. С12/15 м3 | 0.107 | | |
| | | | | | |

## Спецификация на один конструктивный элемент (окончание)

| Поз. | Обозначение | Наименование | Кол. | Масса ед.,кг. | Примеч. |
|---|---|---|---|---|---|
| | | Перемычка монолитная ПрМ-7 | 1 | 12.4 | |
| 1 | ГОСТ 34028-2016 | 12х1370-А400 ГОСТ 34028-2016 L=1370 | 8 | 1.22 | 9.76 |
| Хм-2 | ГОСТ 34028-2016 | 6х560-А240 ГОСТ 34028-2016 L=560 | 22 | 0.12 | 2.64 |
| | Материалы: | Бетон кл. С12/15 м3 | 0.023 | | |
| | | Перемычка монолитная ПрМ-8 | 1 | 11.44 | |
| 1 | ГОСТ 34028-2016 | 12х1270-А400 ГОСТ 34028-2016 L=1270 | 8 | 1.13 | 9.04 |
| Хм-2 | ГОСТ 34028-2016 | 6х560-А240 ГОСТ 34028-2016 L=560 | 20 | 0.12 | 2.40 |
| | Материалы: | Бетон кл. С12/15 м3 | 0.022 | | |
| | | Перемычка монолитная ПрМ-9 | 1 | 10.48 | |
| 1 | ГОСТ 34028-2016 | 12х1170-А400 ГОСТ 34028-2016 L=1170 | 8 | 1.04 | 8.32 |
| Хм-2 | ГОСТ 34028-2016 | 6х560-А240 ГОСТ 34028-2016 L=560 | 18 | 0.12 | 2.16 |
| | Материалы: | Бетон кл. С12/15 м3 | 0.02 | | |

## Ведомость деталей

| Поз. | Эскиз |
|---|---|
| Хм-1 | 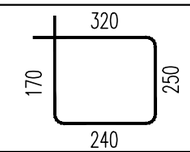  L=980 |
| Хм-2 | 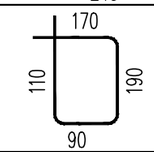  L=560 |

Согласовано:

Взам. инв. №

Подп. и дата

Инв. № подл.

| Изм. | Кол. уч. | Лист | N док. | Подп. | Дата |
|---|---|---|---|---|---|
| ГИП | | Додабаев Д. | | | |
| Проверил | | Дуйсенбаев Н. | | | |
| Разработ. | | Сабирова Н. | | | |
| Н. контроль | | Дуйсенбаев Н. | | | |

118-2022 АС

«Строительство культурно-досугового центра в селе Алгабас Алгабасского сельского округа города Аксу Павлодарской области»

| Стадия | Лист | Листов |
|---|---|---|
| РП | 20 | |

Монолитные перемычки. Спецификация материалов.

ТОО "МПК Прект" г. Шымкент-2022г.

Формат

## План сцены

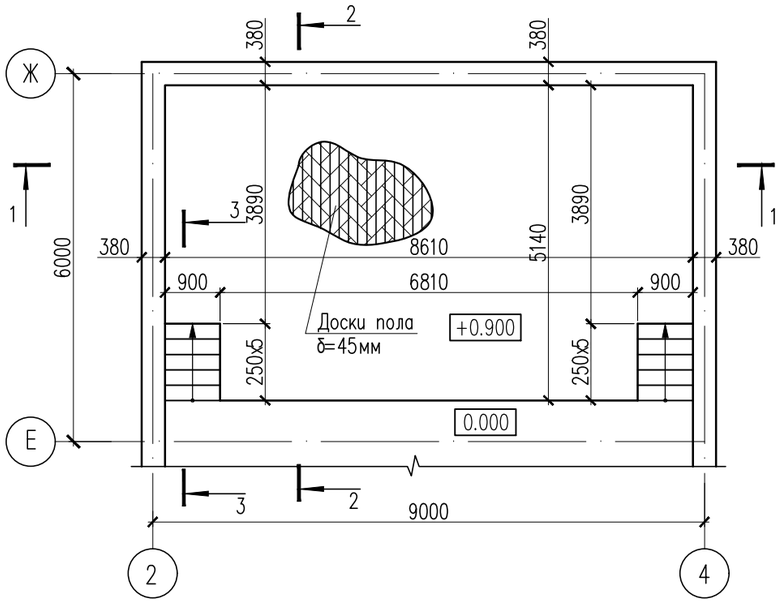


## План стоек, прогонов и лаг

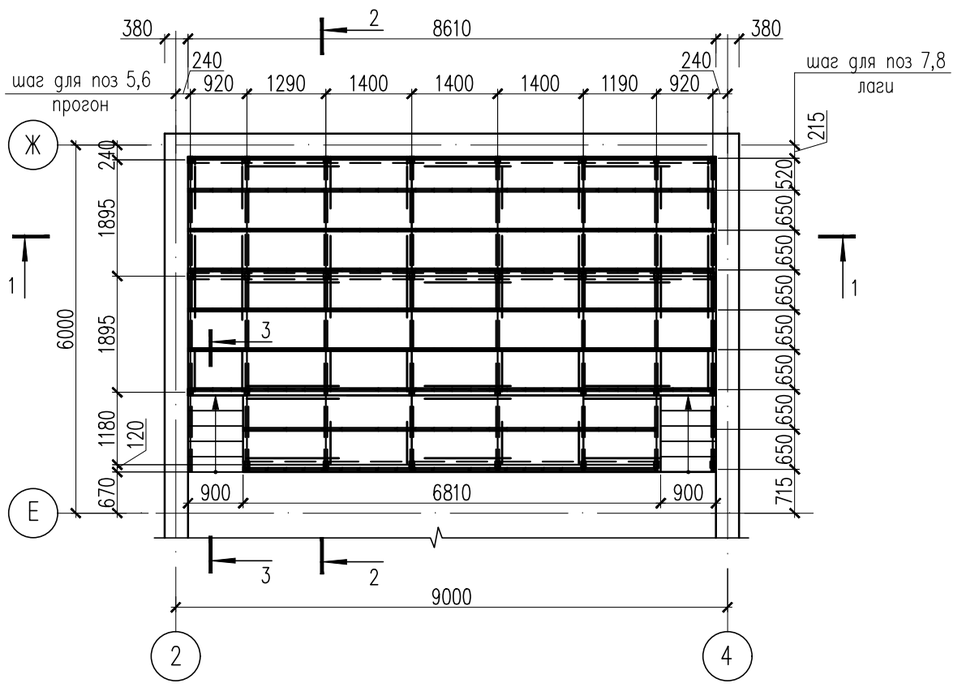


1. Разрезы 1–1, 2–2, 3–3 см. л. АС–22.
2. Все деревянные конструкции подвергнуть огнезащитной обработке, согласно п.3.35 СП РК 2.02–101–2019 "Пожарная безопасность зданий и сооружений". Качество огнезащитной обработки должно быть таким, чтобы потеря массы огнезащищенной древесины при испытании по СТ СЭВ 4686–84 не превышала 25%. Материалом для защиты деревянных конструкций от возгорания посредством глубокой пропитки является смесь буры с борной кислотой в соотношении 1,5:1.

   Антикоррозийную защиту деревянных конструкций предусмотреть согласно п.3.2 табл.15,20 СП РК 2.01–101–2013 "Защита строительных материалов от коррозии.

   В качестве биозащиты деревянных конструкции использовать антисептическую пропитку "Древотек".
3. Лаги (поз.1) уложить на прокладку из двух слоев толи. Расход толи – 20м²
4. После монтажа сцены покрасить все деревянные элементы масляной краской за 2 раза.

## Спецификация материалов

| Поз. | Обозначение | Наименование | Кол. | Масса ед., кг. | Примеч. |
|---|---|---|---|---|---|
| 1 | ГОСТ 8486–86*Е | Лежень 100х50 L=8610 | 4 | 0.043 | 0.172 |
| 2 | ГОСТ 8486–86*Е | Стойка 100х75 L=680 | 32 | 0.0051 | 0.163 |
| 3 | ГОСТ 8486–86*Е | Раскос 100х30 L=1620 | 24 | 0.0048 | 0.116 |
| 4 | ГОСТ 8486–86*Е | Подкос 100х30 L=1100 | 48 | 0.003 | 0.158 |
| 5 | ГОСТ 8486–86*Е | Прогон 100х75 L=5140 | 6 | 0.0075 | 0.045 |
| 6 | ГОСТ 8486–86*Е | Прогон 100х75 L=3890 | 2 | 0.0075 | 0.058 |
| 7 | ГОСТ 8486–86*Е | Лага 100х50 L=8610 | 7 | 0.043 | 0.406 |
| 8 | ГОСТ 8486–86*Е | Лага 100х50 L=6810 | 2 | 0.034 | 0.068 |
| 9 | ГОСТ 8486–86*Е | Доска половая 95х45 L=5120 | 90 | 0.00427 | 0.386 |
| 10 | ГОСТ 8486–86*Е | Общивка сцены 95х20 L=900 | 72 | 0.0019 | 0.1368 |
| 11 | ГОСТ 8486–86*Е | Раскладка 95х45 L=6810 | 1 | 0.029 | 0.029 |
| 12 | ГОСТ 8486–86*Е | Тетива лест. марша брус 45х200 L=1620 | 4 | 0.009 | 0.0583 |
| 13 | ГОСТ 8486–86*Е | Проступь 150х37 L=900 | 20 | 0.0055 | 0.1 |
| 14 | ГОСТ 8486–86*Е | Проступь 75х37 L=900 | 2 | 0.0027 | 0.005 |
| 15 | ГОСТ 8486–86*Е | Лобовая доска 113х25 L=900 | 24 | 0.0028 | 0.0672 |
| 16 | ГОСТ 8486–86*Е | Бобышка 113х40 L=250 | 20 | 0.0045 | 0.022 |
| 17 | ГОСТ 8486–86*Е | Плинтус 20х55 L=6810 | 1 | 0.007 | 0.007 |
| 18 | ГОСТ 8486–86*Е | Брус монтажный 50х50 L=6810 | 1 | 0.017 | 0.017 |
| | | Итого древесины: | | | 2.014 |

Данный лист смотреть совместно с листами АС–9,10.

| Изм. | Кол. уч. | Лист | N док. | Подп. | Дата |
|---|---|---|---|---|---|
| ГИП | | Додабаев Д. | | | |
| Проверил | | Дуйсенбаев Н. | | | |
| Разработ. | | Сабирова Н. | | | |
| Н. контроль | | Дуйсенбаев Н. | | | |

118–2022 АС

«Строительство культурно–досугового центра в селе Алгабас Алгабасского сельского округа города Аксу Павлодарской области»

| Стадия | Лист | Листов |
|---|---|---|
| РП | 21 | |

План сцены.
План стоек, прогонов и лаг. Спецификация материалов.

ТОО "МПК Прект"
г. Шымкент–2022г.

Согласовано:

Взам. инв. №

Подп. и дата

Инв. № подл.

Формат

## 1 – 1

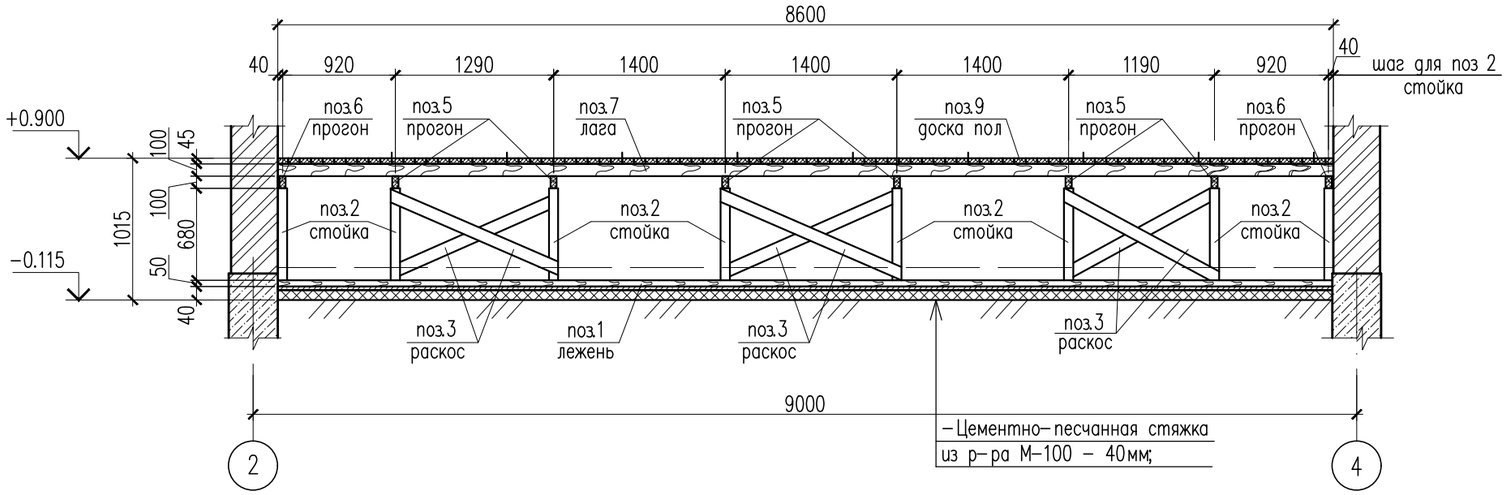


## 2 – 2

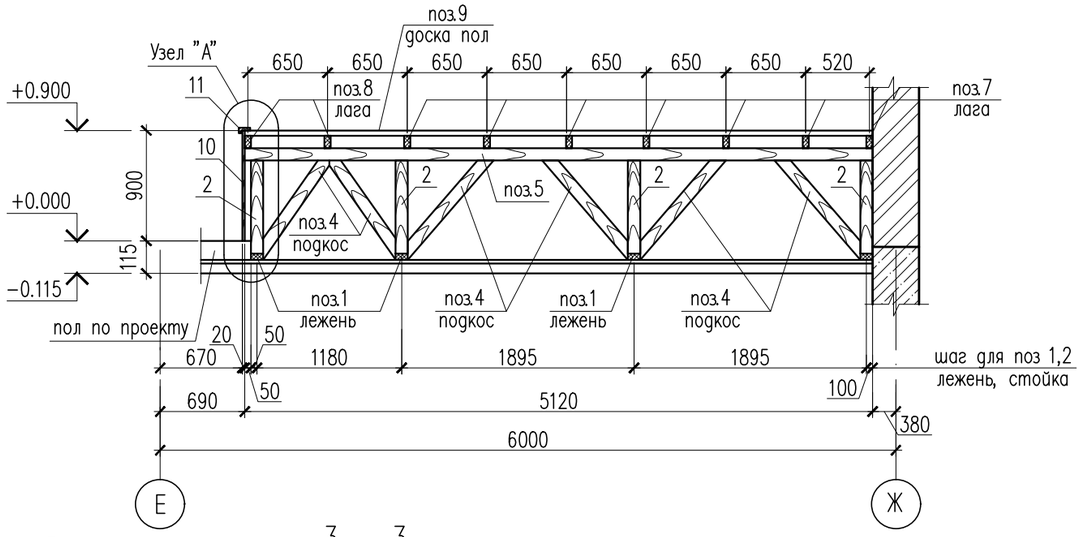


## А

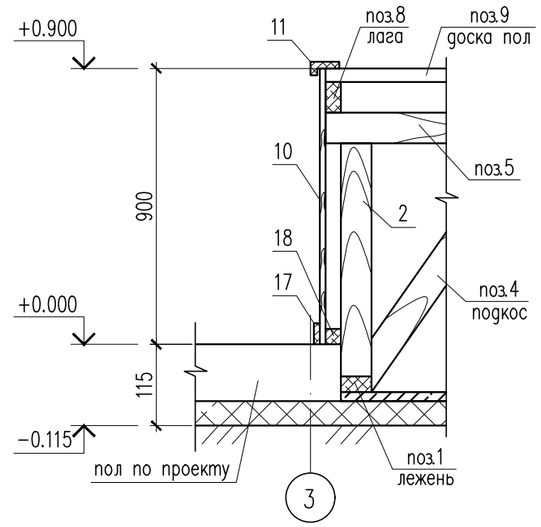


## 3 – 3

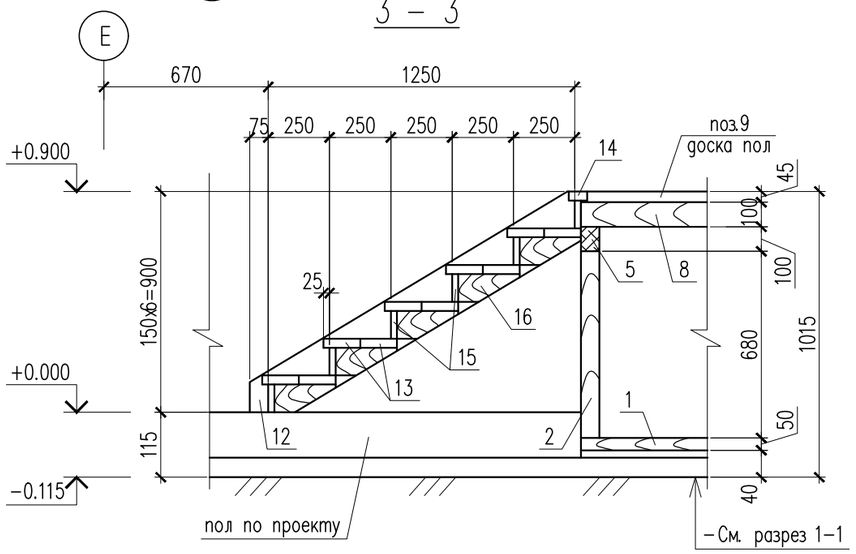


1. Данный лист см. совместно с листами АС–21.

| | | | | | | | | |
|---|---|---|---|---|---|---|---|---|
| | | | | | | 118–2022 АС | | |
| | | | | | | «Строительство культурно–досугового центра в селе Алгабас Алгабасского сельского округа города Аксу Павлодарской области» | | |
| Изм. | Кол. уч. | Лист | N док. | Подп. | Дата | | | |
| ГИП | | Додабаев Д. | | | | | Стадия | Лист | Листов |
| Проверил | | Дуйсенбаев Н. | | | | | РП | 22 | |
| Разработ. | | Сабирова Н. | | | | | | | |
| | | | | | | Сечение 1–1, 2–2, 3–3. Узел А | ТОО "МПК Прект" г. Шымкент–2022г. | |
| Н. контроль | | Дуйсенбаев Н. | | | | | | |

Согласовано:

Взам. инв. №

Подп. и дата

Инв. № подл.

Формат

## План кровли на отм +9.400

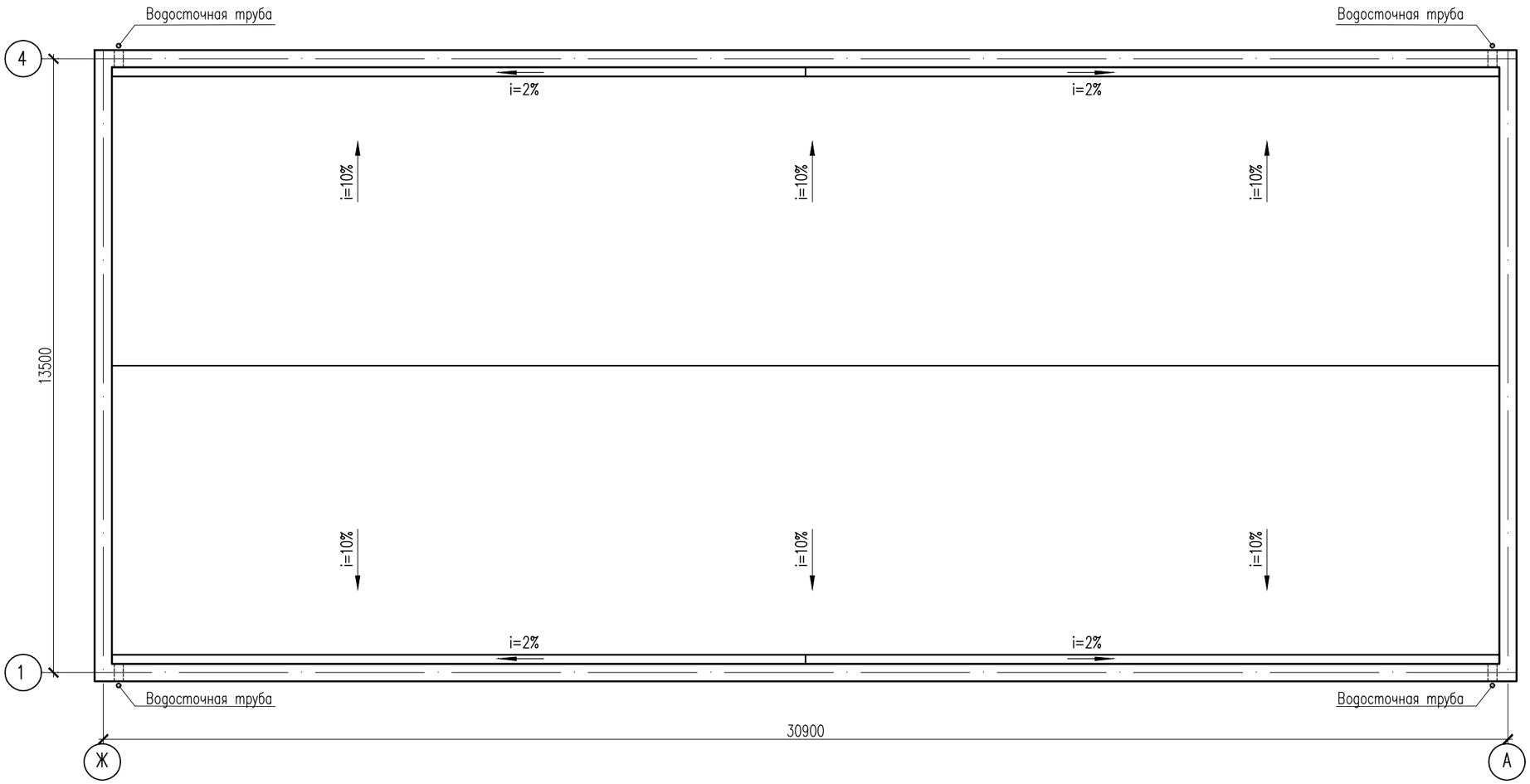


Согласовано:

Взам. инв. №

Подп. и дата

Инв. № подл.

| Изм. | Кол. уч. | Лист | N док. | Подп. | Дата |
|---|---|---|---|---|---|
| ГИП | | Додабаев Д. | | | |
| Проверил | | Дуйсенбаев Н. | | | |
| Разработ. | | Сабирова Н. | | | |
| Н. контроль | | Дуйсенбаев Н. | | | |

118–2022 АС

«Строительство культурно–досугового центра в селе Алгабас Алгабасского сельского округа города Аксу Павлодарской области»

| Стадия | Лист | Листов |
|---|---|---|
| РП | 23 | |

План кровли

ТОО "МПК Прект"
г. Шымкент–2022г.

Формат

## Схема крепления утеплителя (минераловатные плиты)

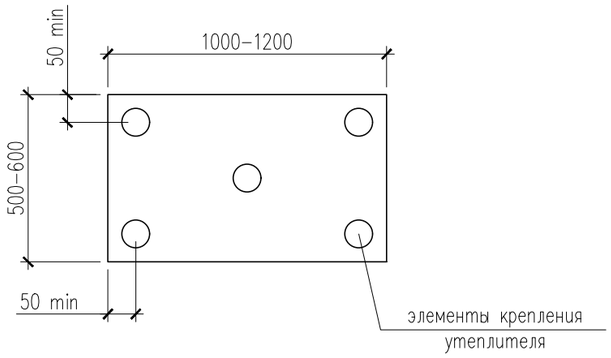


## Узел крепления керамогранита к стене

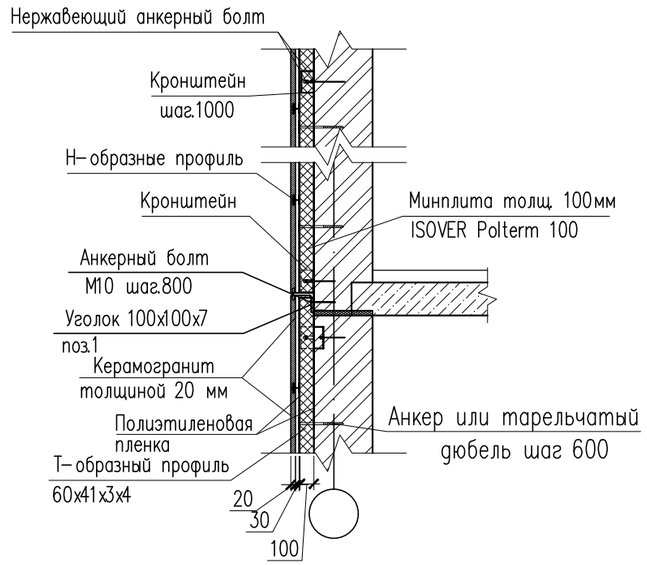


## Схема крепления утеплителя на углу здания

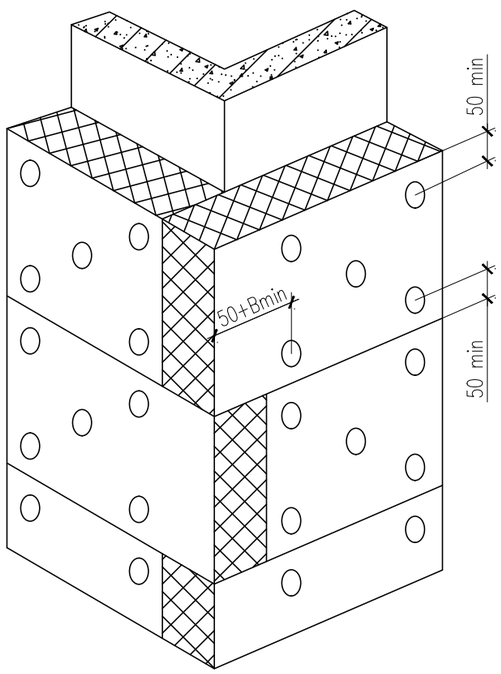


Примечания

1. Основной типоразмер минераловатных плит для вентилируемых фасадов – 600х1000, 600х1200
2. Крепление утеплителя к стене осуществляется тарельчатыми дюбелями
3. В – толщина утеплителя (утеплитель– минплита ISOVER Polterm 100 толщиной 100мм)
4. Расход утеплителя–804 м2, расход тарельчатых дюбелей–5500шт

| | | | | | | | | | |
|---|---|---|---|---|---|---|---|---|---|
| | | | | | | 118–2022 АС | | | |
| | | | | | | «Строительство культурно–досугового центра в селе Алгабас Алгабасского сельского округа города Аксу Павлодарской области» | | | |
| Изм. | Кол. уч. | Лист | N док. | Подп. | Дата | | | | |
| ГИП | | Додабаев Д. | | | | | Стадия | Лист | Листов |
| Проверил | | Дуйсенбаев Н. | | | | | РП | 24 | |
| Разработ. | | Сабирова Н. | | | | | | | |
| | | | | | | Схема крепления утеплителя | ТОО "МПК Прект" г. Шымкент–2022г. | | |
| Н. контроль | | Дуйсенбаев Н. | | | | | | | |

Согласовано:

Взам. инв. №

Подп. и дата

Инв. № подл.

Формат

## План котлована
0.000=111.60

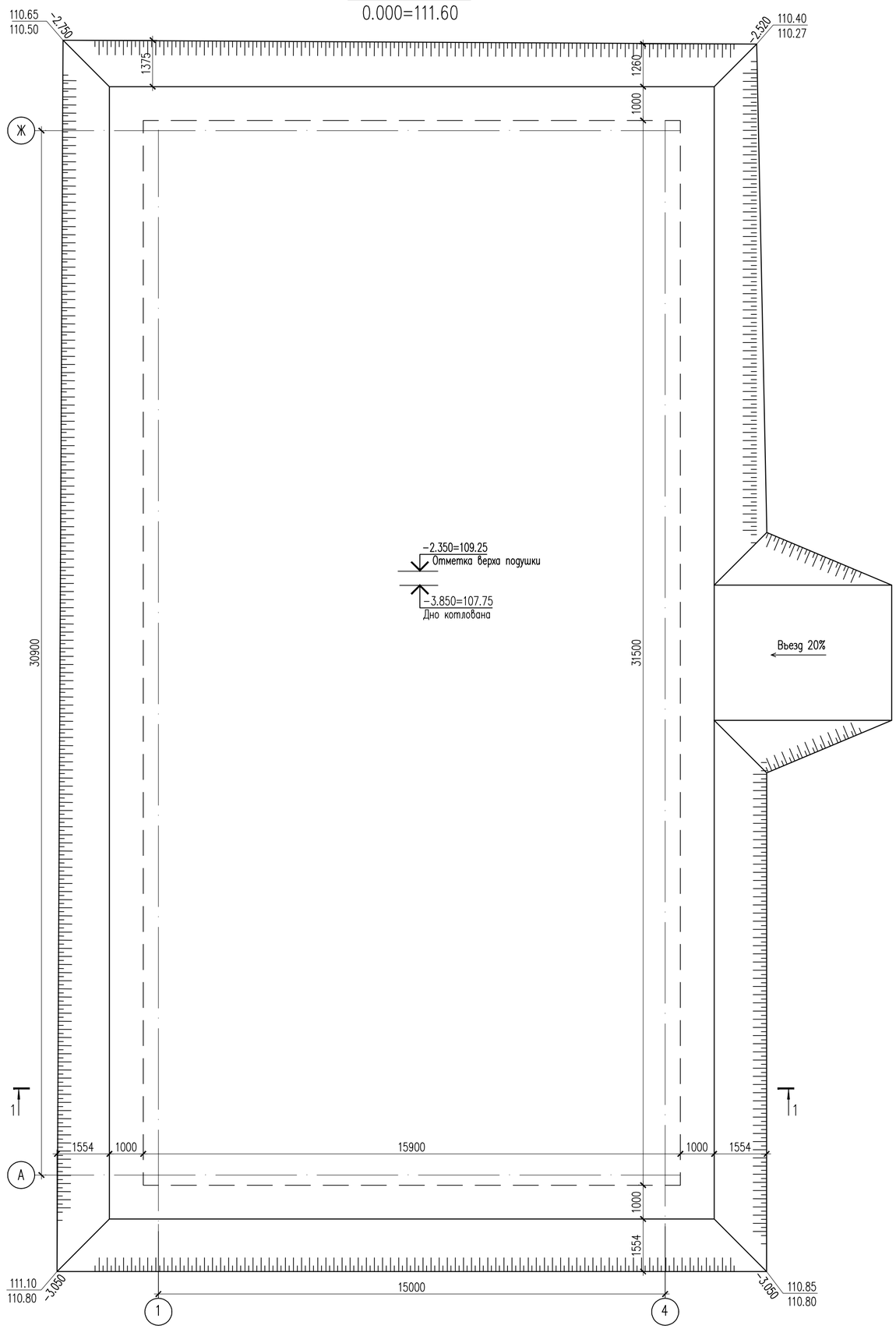


## 1 – 1

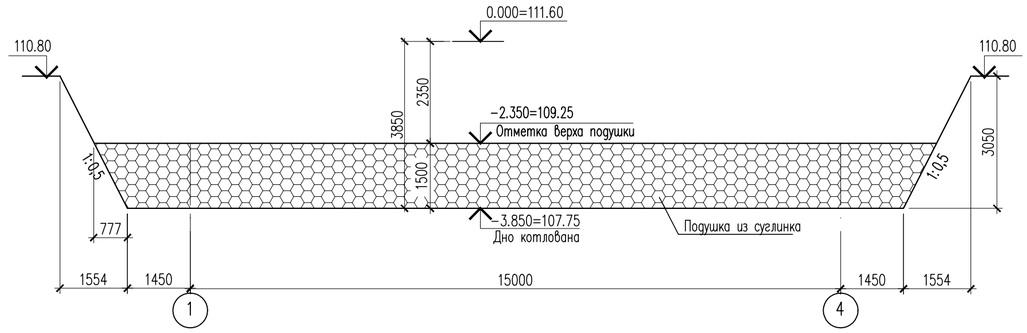


| Наименование | Ед. изм. | Кол-во |
|---|---|---|
| Отрывка котлована | м3 | 1918.7 |
| Подушка из суглинка | м3 | 960.0 |
| Устройство въезда | м3 | 45.5 |
| Обратная засыпка | м3 | 1075.5 |

## Указания по производству земляных работ и подготовке основания фундаментов

1. За относительную отметку ±0.000 принят уровень чистого пола I-го этажа проектируемого здания что соответствует абсолютной отметке 111.60 на местности по генплану.
2. Согласно разбивочному чертежу (см. раздел ГП) выносятся разбивочные оси здании на местности.
3. Для выполнения подготовки под основание фундаментов необходимо выполнить котлован до отм. 84.50 с устройством подушки из суглинка с послойной укаткой тяжелыми катками с проходами 8-10 раз по одному следу при толщине слоя 25-30 см
4. После уплотнения, подушка из суглинка должна обладать следующими показателями прочностных и деформационных свойств

| | |
|---|---|
| плотность сухого грунта ρ, г/см3 | 1.65 |
| удельный вес грунта γ1, т/м3 | 2.04 |
| угол внутреннего трения φ1, град. | 25 |
| удельное сцепление С1, т/м2 | 0.9 |
| модуль деформации Е, т/м2 | 1050 |

5. В случае отклонения проектных решений обратится разработчику проекта.

| Изм. | Кол. уч. | Лист | N док. | Подп. | Дата | | | |
|---|---|---|---|---|---|---|---|---|
| | | | | | | 118-2022 АС | | |
| | | | | | | «Строительство культурно-досугового центра в селе Алгабас Алгабасского сельского округа города Аксу Павлодарской области» | | |
| ГИП | | Додабаев Д. | | | | | Стадия | Лист | Листов |
| Проверил | | Дуйсенбаев Н. | | | | | РП | 25 | |
| Разработ. | | Сабирова Н. | | | | | | | |
| Н. контроль | | Дуйсенбаев Н. | | | | План котлована. Разрез 1-1 | ТОО "МПК Прект" г. Шымкент-2022г. | | |

Согласовано:

Взам. инв. №

Подп. и дата

Инв. № подл.

Формат

# План фундамента

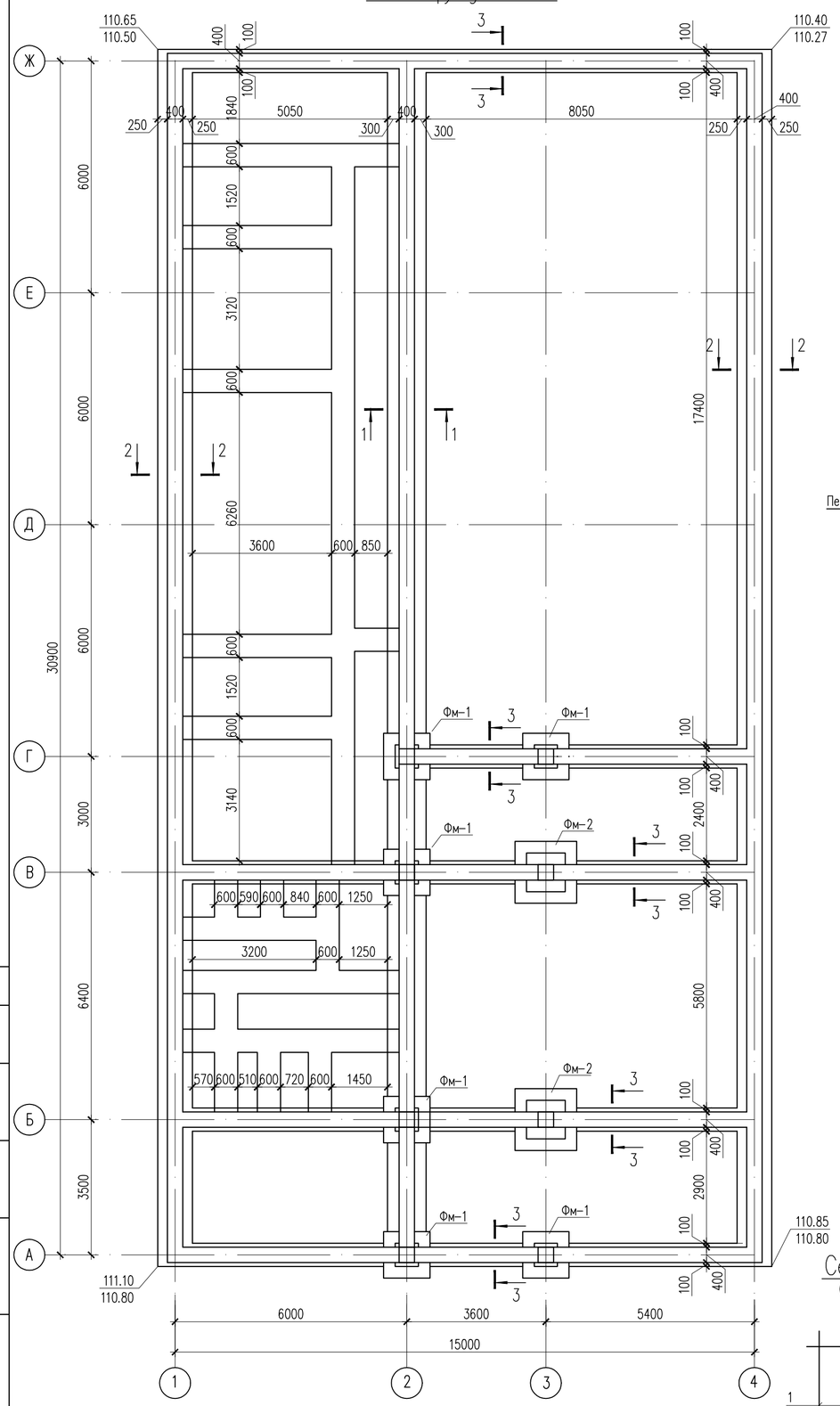


# Монолитный ленточный фундамент под стены

## 1–1

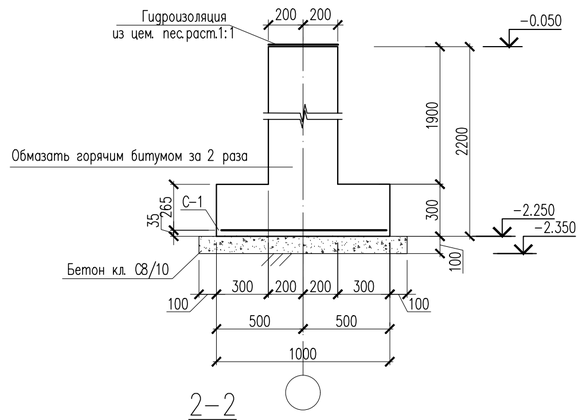


## 2–2

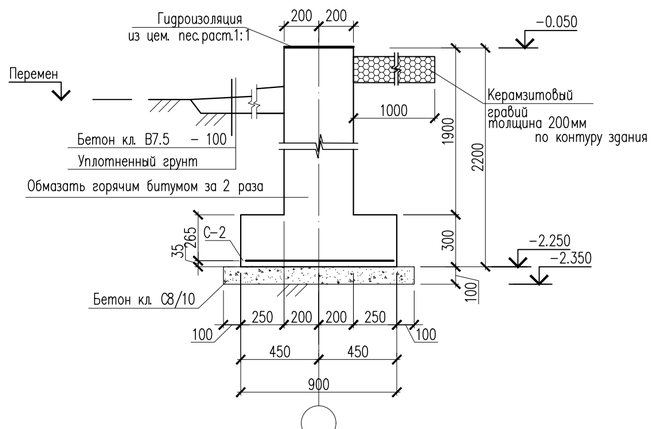


## 3–3

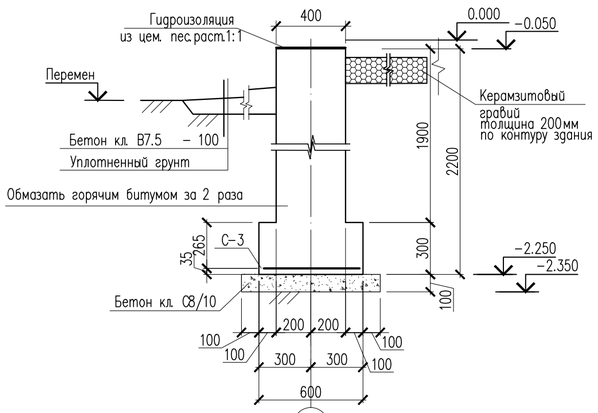


# Спецификация материалов

| Поз. | Обозначение | Наименование | Кол. | Масса кг | Прим. |
|---|---|---|---|---|---|
| | | Монолитный ленточный фундамент | | | |
| | | Сетка С-1 | 29.4 | 8.70 | 255.78 |
| 1 | ГОСТ 34028-2016 | 12х1000-А400 ГОСТ 34028-2016 L=1000 | 5 | 0.89 | 4.45 |
| 2 | ГОСТ 34028-2016 | 12х960-А400 ГОСТ 34028-2016 L=960 | 5 | 0.85 | 4.25 |
| | | Сетка С-2 | 63.0 | 8.25 | 519.75 |
| 1 | ГОСТ 34028-2016 | 12х1000-А400 ГОСТ 34028-2016 L=1000 | 5 | 0.89 | 4.45 |
| 3 | ГОСТ 34028-2016 | 12х860-А400 ГОСТ 34028-2016 L=860 | 5 | 0.76 | 3.80 |
| | | Сетка С-3 | 71.2 | 5.17 | 368.10 |
| 1 | ГОСТ 34028-2016 | 12х1000-А400 ГОСТ 34028-2016 L=1000 | 3 | 0.89 | 2.67 |
| 4 | ГОСТ 34028-2016 | 12х560-А400 ГОСТ 34028-2016 L=560 | 5 | 0.50 | 2.50 |
| | | | | | |
| | Материалы: | Бетон кл. С12/15 на сульфатостойком цементе м3 | 158.0 | | |
| | | Подбетонка кл.С8/10 м3 | 15.7 | | подбетонка |
| | | Керамзит $м^3$ | 18.0 | | |
| | | | | | |
| | | Монолитный фундамент под перегородки | | | |
| | | Сетка С-4 п.м. | 68.4 | 2.14 | 146.38 |
| 6 | ГОСТ 34028-2016 | 6х300-А240 ГОСТ 34028-2016 L=300 | 4 | 0.07 | 0.28 |
| 7 | ГОСТ 34028-2016 | 10х1000-А240 ГОСТ 34028-2016 L=1000 | 3 | 0.62 | 1.86 |
| | | Материалы: | | | |
| | | Бетон кл.С10/12.5 на сульфатост. м3 | 9.25 | | |

# Фундамент под перегородки

## 4–4

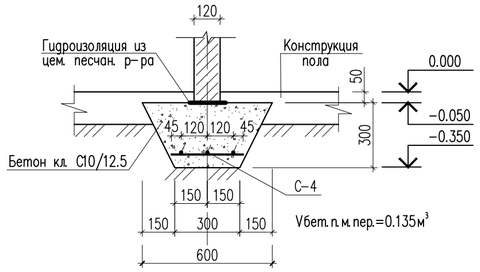


# Сетка С-4

(Условна на 1п.м.)

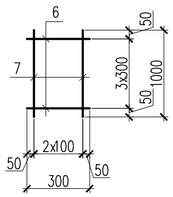


1. За относительную отметку 0.000 принят уровень чистого пола первого этажа, что соответствует абсолютной отметке 111.60 по ГП.
2. Основанием фундаментов служит грунтовая подушка высотой 1.5м. из суглинка, с послойным уплотнением тяжелыми катками.
3. Под фундаментами выполнить бетонную подготовку из бетона кл. С8/10 толщиной 100мм.
4. Все бетонные поверхности фундаментов, соприкасающиеся с грунтом, обмазать горячим битумом за 2 раза.
5. Фундаменты под стены – монолитные железобетонные ленточные из бетона кл.С12/15 на сульфатостойком цементе.
6. На отметке –0.050 устраивается горизонтальная гидроизоляция из цементно-песчанного раствора состава 1:2 толщиной 50мм.
7. По периметру здания устраивается бетонная отмостка шириной 1.5м по уплотненному грунту с уклоном от здания не менее 0,03%. Отметка бровки отмостки должна быть выше планировочной отметки прилегающей территории не менее чем на 50мм.
8. Обратную засыпку пазух фундаментов и под полы выполнить местным грунтом с послойным уплотнением при оптимальной влажности. При этом плотность сухого уплотненного грунта по всей толщине должна быть не менее 1.60 т/м.
9. Производство работ вести в соответствии с требованиями: СП РК 1.03-106-2012 «Охрана труда и техника безопасности в строительстве», СП РК 5.01-102-2013 «Основания зданий и сооружений», НТП РК 02-01-1.1-2011 "Проектирование бетонных и железобетонных конструкций из тяжелых бетонов без предварительного напряжения арматуры".
10. Данный лист смотреть с листами АС-27, 28.

# Сетка С-1

(усл. на 1 п.м.)

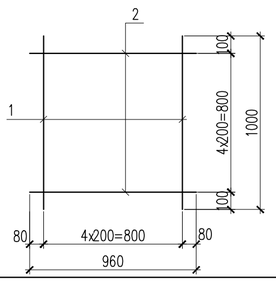


# Сетка С-2

(усл. на 1 п.м.)

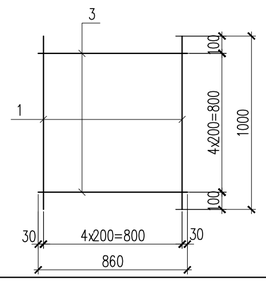


# Сетка С-3

(усл. на 1 п.м.)

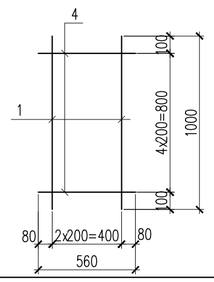


| Изм. | Кол. уч. | Лист | N док. | Подп. | Дата |
|---|---|---|---|---|---|
| ГИП | | Додабаев Д. | | | |
| Проверил | | Дуйсенбаев Н. | | | |
| Разработ. | | Сабирова Н. | | | |
| Н.контроль | | Дуйсенбаев Н. | | | |

118-2022 АС

«Строительство культурно-досугового центра в селе Алгабас Алгабасского сельского округа города Аксу Павлодарской области»

| Стадия | Лист | Листов |
|---|---|---|
| РП | 26 | |

План фундамента.

ТОО "МПК Прект" г. Шымкент-2022г.

Согласовано:

Взам. инв. №

Подп. и дата

Инв. № подл.

Формат

## Фм-1

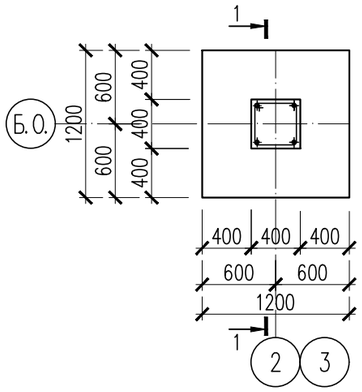


## 2 – 2

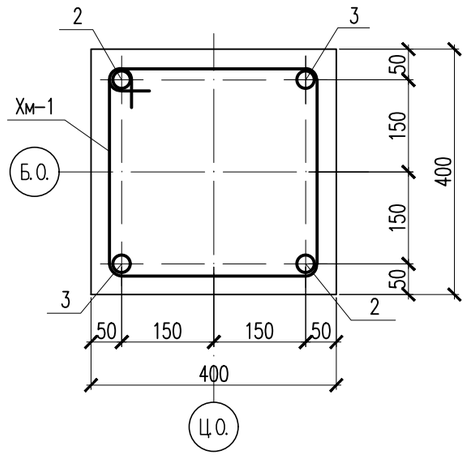


## 1–1

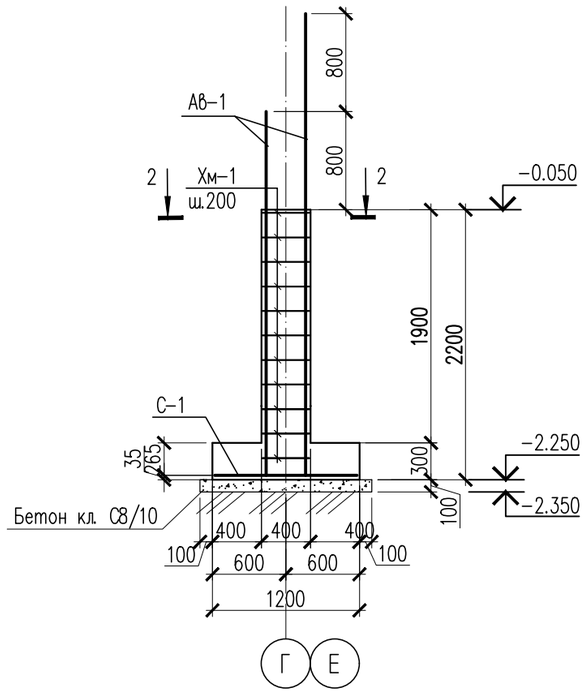


## Анкерные выпуски АВ-1

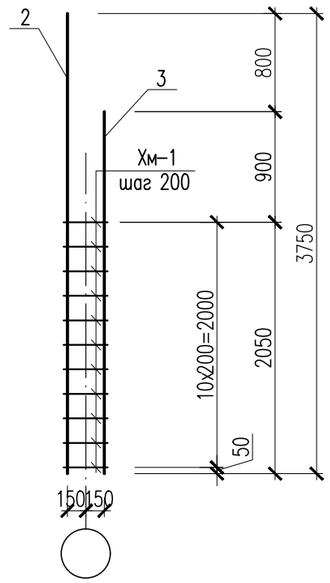


## Спецификация материалов

| Поз. | Обозначение | Наименование | Кол. | Масса кг | Прим. |
|---|---|---|---|---|---|
| | | Монолитный фундамент Фм-1 | 6 | | |
| | | Сетка С-1 | 1 | 12.36 | |
| 1 | ГОСТ 34028-2016 | 12х1160-А400 ГОСТ 34028-2016 L=1160 | 12 | 1.03 | 12.36 |
| | | Анкерные выпуски АВ-1 | 1 | 46.58 | |
| 2 | ГОСТ 34028-2016 | 22х3750-А400 ГОСТ 34028-2016 L=3750 | 2 | 11.19 | 22.38 |
| 3 | ГОСТ 34028-2016 | 22х2950-А400 ГОСТ 34028-2016 L=2950 | 2 | 8.80 | 17.60 |
| Хм-1 | ГОСТ 34028-2016 | 8х1520-А240 ГОСТ 34028-2016 L=1520 | 11 | 0.60 | 6.60 |
| | Материалы: | Бетон кл. С12/15 на сульфатостойком цементе м3 | 0.8 | | |
| | | Подбетонка кл.С8/10 м3 | 0.2 | | подбетонка |

1. Данный лист смотреть с листом АС-26.

## Ведомость деталей

| Поз. | Эскиз |
|---|---|
| Хм-1 | 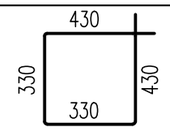 L=1520 |



## Сетка С-1

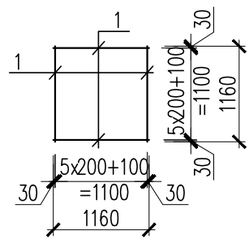


Согласовано:

Взам. инв. №

Подп. и дата

Инв. № подл.

| Изм. | Кол. уч. | Лист | N док. | Подп. | Дата |
|---|---|---|---|---|---|
| ГИП | | Додабаев Д. | | | |
| Проверил | | Дуйсенбаев Н. | | | |
| Разработ. | | Сабирова Н. | | | |
| Н. контроль | | Дуйсенбаев Н. | | | |

118-2022 АС

«Строительство культурно-досугового центра в селе Алгабас Алгабасского сельского округа города Аксу Павлодарской области»

| Стадия | Лист | Листов |
|---|---|---|
| РП | 27 | |

Монолитный фундамент Фм-1.

ТОО "МПК Прект" г. Шымкент-2022г.

Формат

## Фм-2

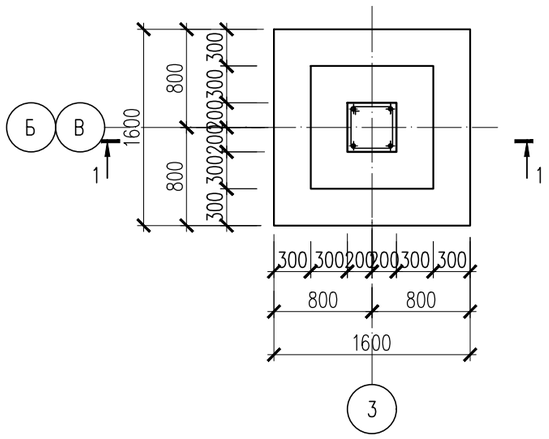


## 2 – 2

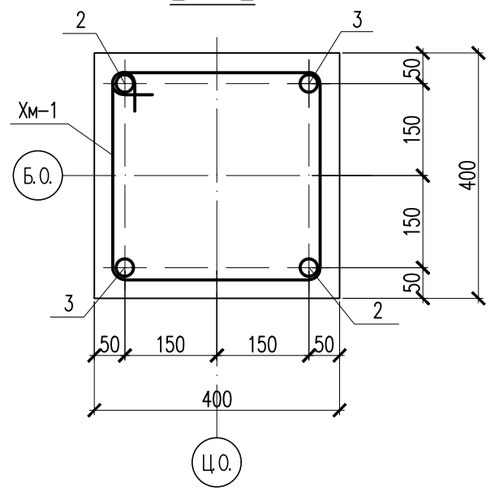


## 1 – 1

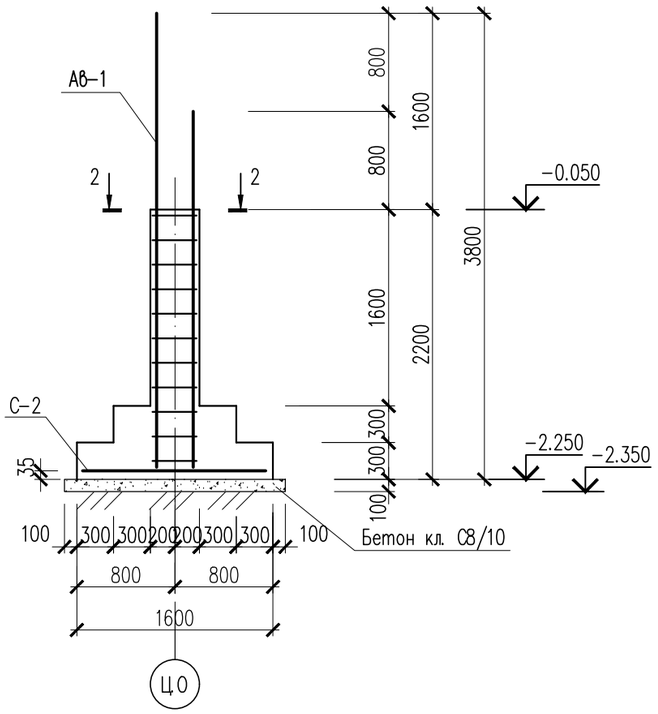


## Анкерные выпуски Ав-1

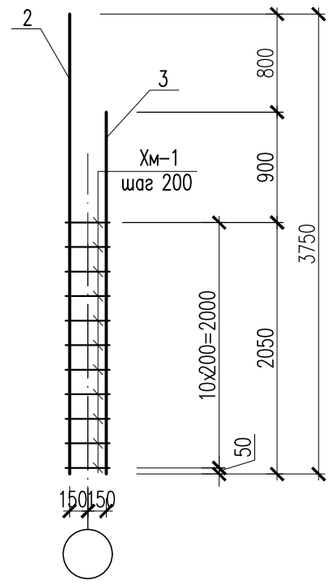


## Спецификация материалов

| Поз. | Обозначение | Наименование | Кол. | Масса кг | Прим. |
|---|---|---|---|---|---|
| | | Монолитный фундамент Фм-2 | 2 | | |
| | | Сетка С-1 | 1 | 25.02 | |
| 1 | ГОСТ 34028-2016 | 12х1560-А400 ГОСТ 34028-2016 L=1560 | 18 | 1.39 | 25.02 |
| | | Анкерные выпуски Ав-1 | 1 | 46.58 | |
| 2 | ГОСТ 34028-2016 | 22х3750-А400 ГОСТ 34028-2016 L=3750 | 2 | 11.19 | 22.38 |
| 3 | ГОСТ 34028-2016 | 22х2950-А400 ГОСТ 34028-2016 L=2950 | 2 | 8.80 | 17.60 |
| Хм-1 | ГОСТ 34028-2016 | 8х1520-А240 ГОСТ 34028-2016 L=1520 | 11 | 0.60 | 6.60 |
| | Материалы: | Бетон кл. С12/15 на сульфатостойком цементе м3 | 1.6 | | |
| | | Подбетонка кл.С8/10 м3 | 0.33 | | |

1. Данный лист смотреть с листом АС-26.

## Ведомость деталей

| Поз. | Эскиз |
|---|---|
| Хм-1 | 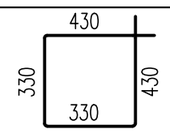 L=1520 |



## Сетка С-2

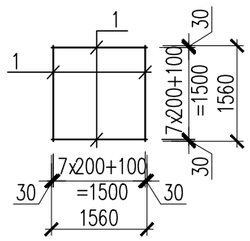


Согласовано:

Взам. инв. №

Подп. и дата

Инв. № подл.

| Изм. | Кол. уч. | Лист | N док. | Подп. | Дата |
|---|---|---|---|---|---|
| ГИП | | Додабаев Д. | | | |
| Проверил | | Дуйсенбаев Н. | | | |
| Разработ. | | Сабирова Н. | | | |
| Н. контроль | | Дуйсенбаев Н. | | | |

118-2022 АС

«Строительство культурно-досугового центра в селе Алгабас Алгабасского сельского округа города Аксу Павлодарской области»

| Стадия | Лист | Листов |
|---|---|---|
| РП | 28 | |

Монолитный фундамент Фм-2.

ТОО "МПК Прект" г. Шымкент-2022г.

Формат

## Схема расположения монолитных рам

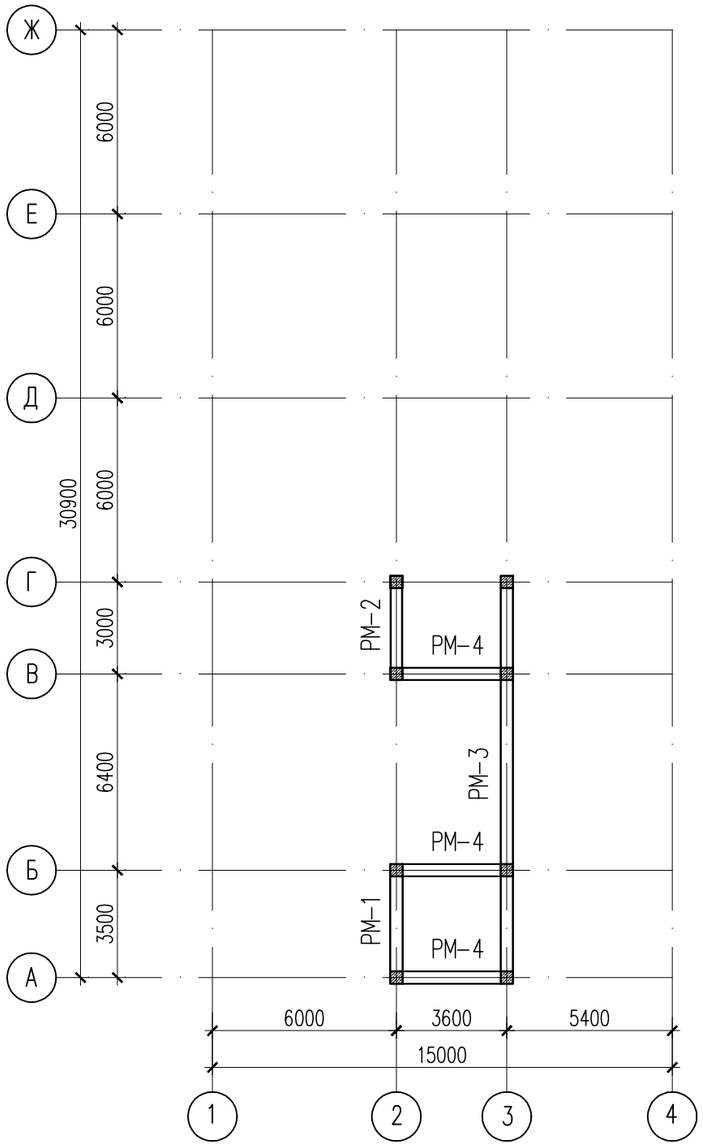


| Поз. | Обозначение | Наименование | Кол. | Масса ед., кг. | Примеч. |
|---|---|---|---|---|---|
| Рм-1 | АС-30,31 | Монолитная рама Рм-1 | 1 | | |
| Рм-2 | АС-32,33 | Монолитная рама Рм-2 | 1 | | |
| Рм-3 | АС-34 | Монолитная рама Рм-3 | 1 | | |
| Рм-4 | АС-36 | Монолитная рама Рм-4 | 3 | | |

1. Данный лист смотреть с листами АС-30-38.
2. Монолитные конструкции выполнить согласно СП РК 5.03-107-2013 «Несущие и ограждающие конструкции» и НТП РК 02-01-1.1-2011 "Проектирование бетонных и железобетонных конструкций из тяжелых бетонов без предварительного напряжения арматуры".
3. Снятие опалубки производить после достижения бетоном 70% проектной прочности.
4. Стыковку рабочей арматуры ригелей производить со сваркой по типу С21-Рн по ГОСТ 14098-91*.
5. Рабочую продольную арматуру ригеля стыковать: вверхнюю в середине пролета, а нижнюю ближе к опоре.
6. Размерные линии указаны до центра рабочей арматуры.
7. В ведомости деталей размеры для хомутов даны по наружным граням стержней.
8. Соединение анкерной шайбы с арматурой ригеля выполнить дуговой ручной сваркой валиковыми швами в раз зенкованное отверстие согласно ГОСТ 14098-91.

| Изм. | Кол. уч. | Лист | N док. | Подп. | Дата | 118-2022 АС | | |
|---|---|---|---|---|---|---|---|---|
| | | | | | | «Строительство культурно-досугового центра в селе Алгабас Алгабасского сельского округа города Аксу Павлодарской области» | | |
| ГИП | | Додабаев Д. | | | | | Стадия | Лист | Листов |
| Проверил | | Дуйсенбаев Н. | | | | | РП | 29 | |
| Разработ. | | Сабирова Н. | | | | | | | |
| | | | | | | Схема расположения монолитных рам. | ТОО "МПК Прект" г. Шымкент-2022г. | |
| Н. контроль | | Дуйсенбаев Н. | | | | | | |

Согласовано:

Взам. инв. №

Подп. и дата

Инв. № подл.

Формат

## Опалубочный чертеж рамы Рм-1

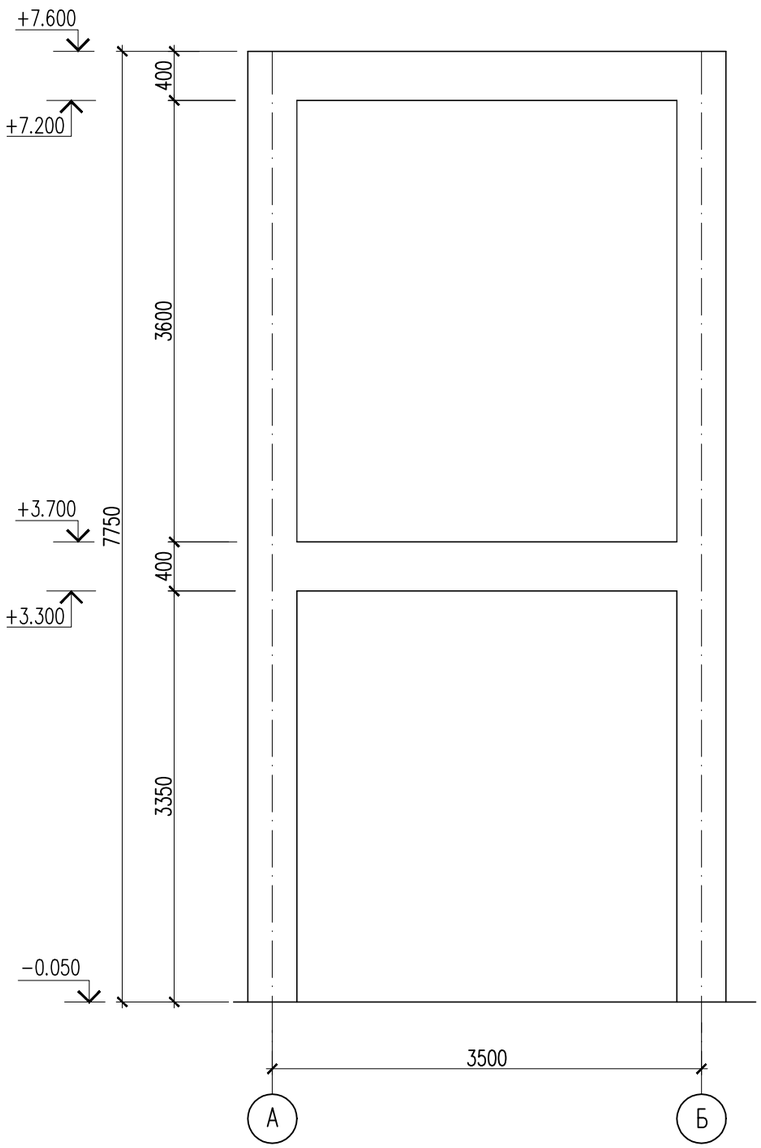


## Рама монолитная Рм-1

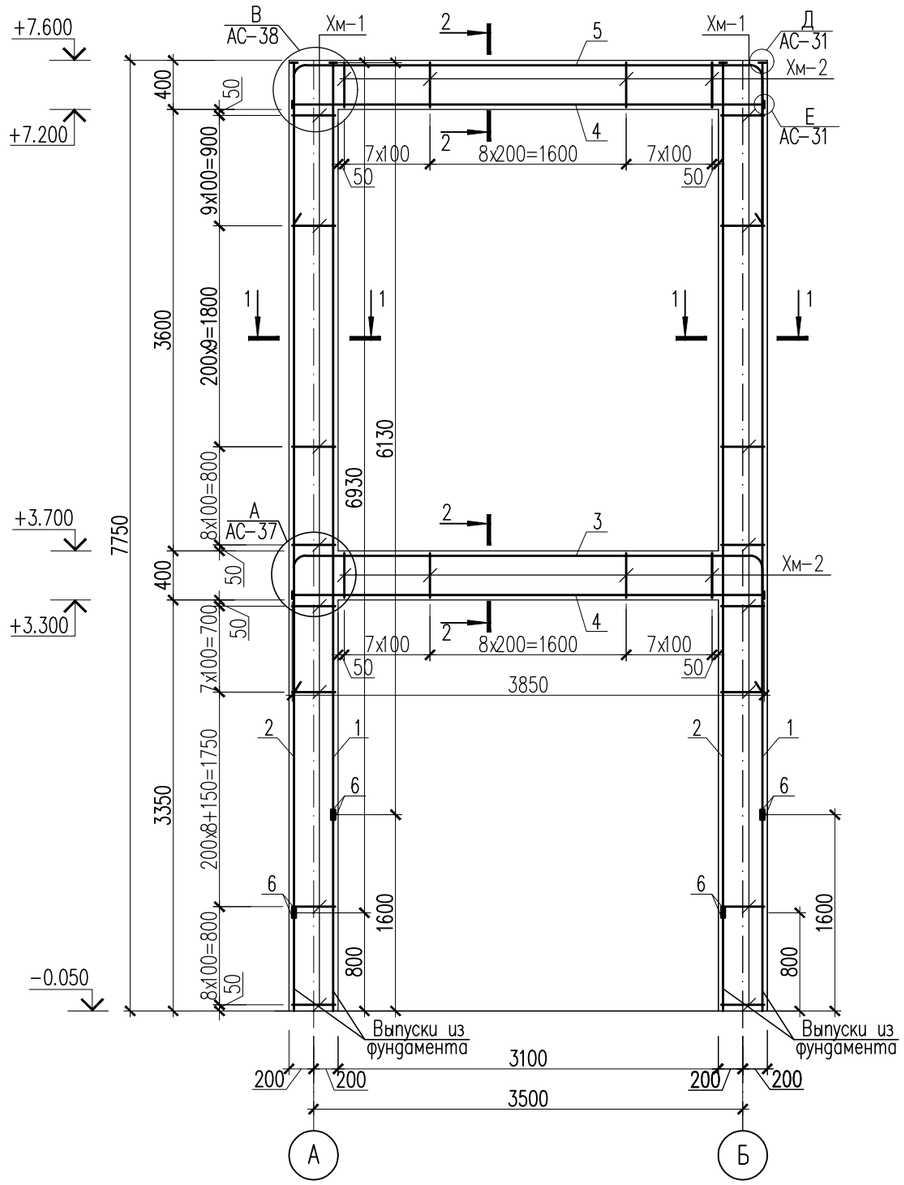


Данный лист смотреть совместно с листами АС-29,31.

| | | | | | | | | |
|---|---|---|---|---|---|---|---|---|
| | | | | | | 118-2022 АС | | |
| | | | | | | «Строительство культурно-досугового центра в селе Алгабас Алгабасского сельского округа города Аксу Павлодарской области» | | |
| Изм. | Кол. уч. | Лист | N док. | Подп. | Дата | | | |
| ГИП | | Додабаев Д. | | | | | Стадия | Лист | Листов |
| Проверил | | Дуйсенбаев Н. | | | | | РП | 30 | |
| Разработ. | | Сабирова Н. | | | | | | | |
| | | | | | | Рама монолитная Рм-1. | ТОО "МПК Прект" г. Шымкент-2022г. | | |
| Н. контроль | | Дуйсенбаев Н. | | | | | | | |

Согласовано:

Взам. инв. №

Подп. и дата

Инв. № подл.

Формат

## 1 – 1

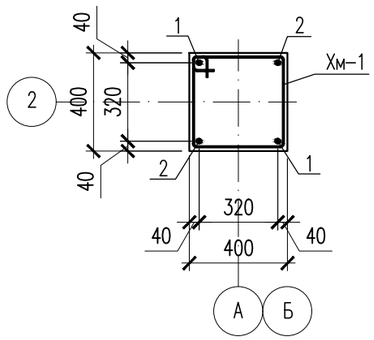


## 2 – 2

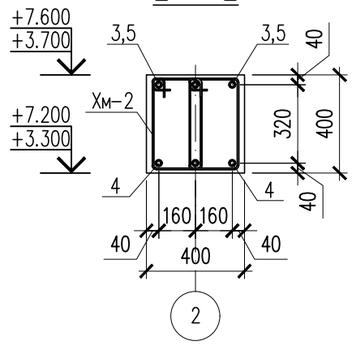


## Д

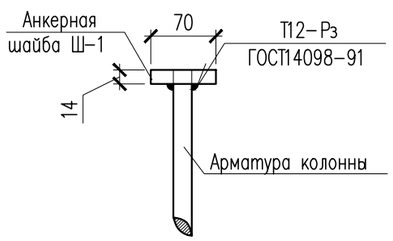


## Е

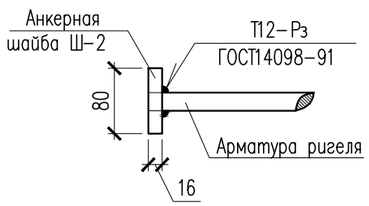


## Спецификация материалов

| Поз. | Обозначение | Наименование | Кол. | Масса кг | Прим. |
|---|---|---|---|---|---|
| | | Рама монолитная Рм-1 | 1 | | |
| | | Колонна | | | |
| 1 | ГОСТ 34028-2016 | 20х6130-А400 ГОСТ 34028-2016 L=6130 | 4 | 15.12 | 60.48 |
| 2 | ГОСТ 34028-2016 | 20х6930-А400 ГОСТ 34028-2016 L=6930 | 4 | 17.11 | 68.47 |
| Хм-1 | ГОСТ 34028-2016 | 8х1520-А240 ГОСТ 34028-2016 L=1520 | 104 | 0.60 | 62.40 |
| 6 | ГОСТ 34028-2016 | 20х180-А400 ГОСТ 34028-2016 L=180 | 16 | 0.44 | 7.04 |
| Ш-1 | ГОСТ 19903-2015 | Лист 14х70х70 ГОСТ 19903-2015 / С245 ГОСТ 27772-88* | 8 | 0.54 | 4.32 |
| | | Ригель | | | |
| 3 | ГОСТ 34028-2016 | 20х5420-А400 ГОСТ 34028-2016 L=5420 | 3 | 13.37 | 40.11 |
| 4 | ГОСТ 34028-2016 | 20х3850-А400 ГОСТ 34028-2016 L=3850 | 6 | 9.49 | 56.94 |
| 5 | ГОСТ 34028-2016 | 20х5800-А400 ГОСТ 34028-2016 L=5800 | 3 | 14.30 | 42.90 |
| Хм-2 | ГОСТ 34028-2016 | 8х1120-А240 ГОСТ 34028-2016 L=1120 | 92 | 0.44 | 40.48 |
| Ш-2 | ГОСТ 19903-2015 | Лист 16х80х80 ГОСТ 19903-2015 / С245 ГОСТ 27772-88* | 12 | 0.80 | 9.6 |
| | | Дополнительная арматура | | | |
| Хм-1 | ГОСТ 34028-2016 | 8х1520-А240 ГОСТ 34028-2016 L=1520 | 24 | 0.60 | 14.40 |
| | | Материалы: | | | |
| | | Бетон для стойки кл. С20/25 м3 | 2.48 | (общ на 1 раму) | |
| | | Бетон для ригеля кл. С20/25 м3 | 0.992 | (общ на 1 раму) | |

## Ведомость деталей

| поз. | Эскиз |
|---|---|
| 3 | 60, 3500, 60, 150, 150, 750, R100, R100, 750, L=5420 |
| 5 | 60, 3500, 60, 150, 150, 940, R100, R100, 940, L=5800 |
| Хм-1 | 420, 420, 340, 340, L=1520 |
| Хм-2 | 245, 395, 315, 165, L=1120 |

Данный лист смотреть совместно с листом АС-30.

| Изм. | Кол. уч. | Лист | N док. | Подп. | Дата |
|---|---|---|---|---|---|
| ГИП | | Додабаев Д. | | | |
| Проверил | | Дуйсенбаев Н. | | | |
| Разработ. | | Сабирова Н. | | | |
| Н. контроль | | Дуйсенбаев Н. | | | |

118-2022 АС

«Строительство культурно-досугового центра в селе Алгабас Алгабасского сельского округа города Аксу Павлодарской области»

| Стадия | Лист | Листов |
|---|---|---|
| РП | 31 | |

Рама монолитная Рм-1.
Сечение 1-1, 2-2. Узлы Д,Е.

ТОО "МПК Прект"
г. Шымкент-2022г.

Согласовано:

Взам. инв. №

Подп. и дата

Инв. № подл.

Формат

## Опалубочный чертеж рамы Рм-2

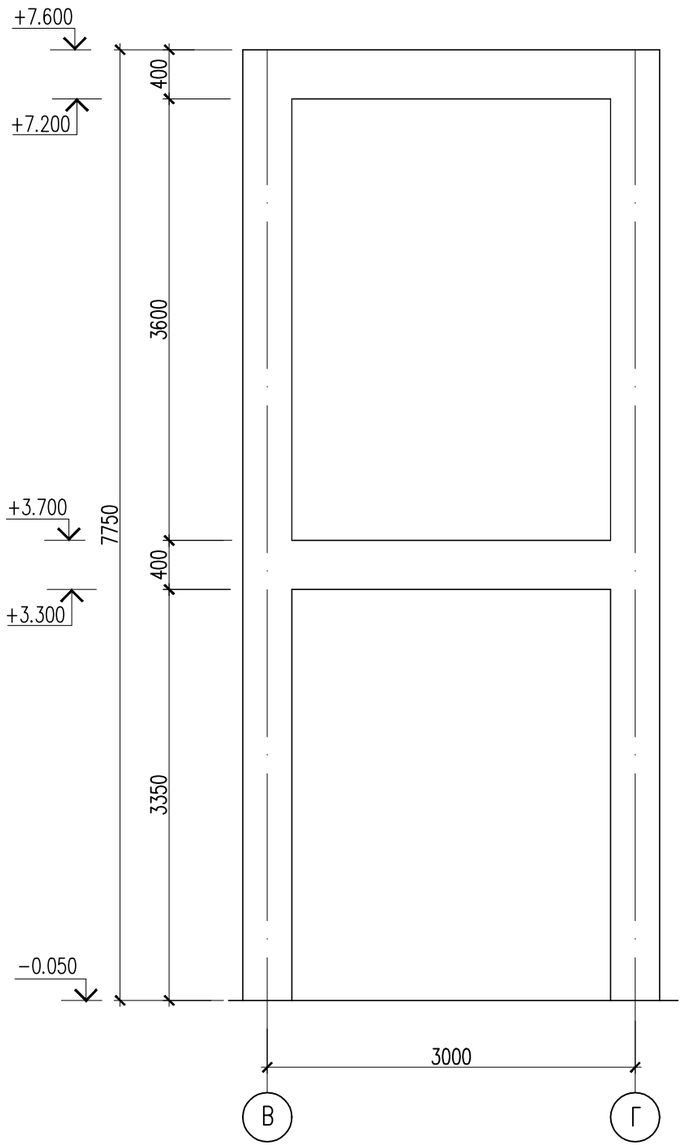


## Рама монолитная Рм-2

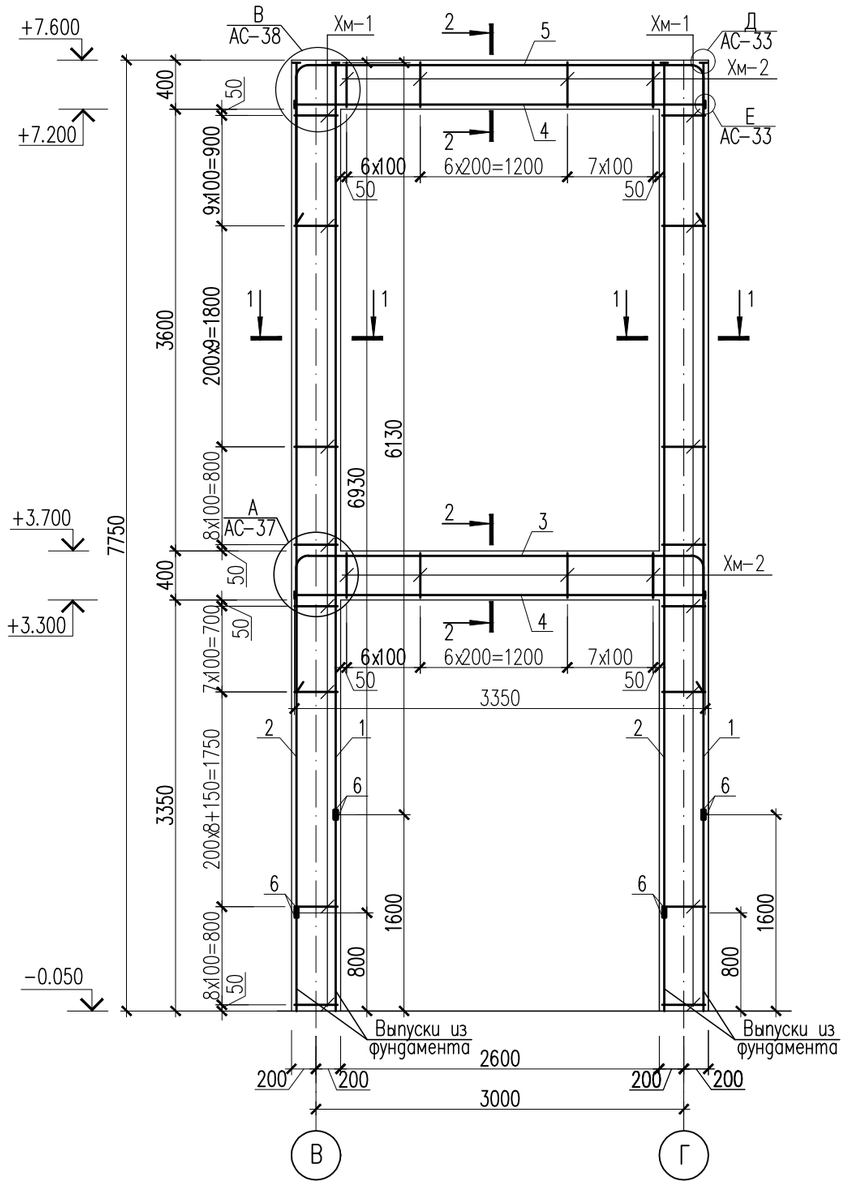


Данный лист смотреть совместно с листами АС-29,33.

| | | | | | | | | |
|---|---|---|---|---|---|---|---|---|
| | | | | | | 118-2022 АС | | |
| Изм. | Кол. уч. | Лист | N док. | Подп. | Дата | «Строительство культурно-досугового центра в селе Алгабас Алгабасского сельского округа города Аксу Павлодарской области» | | |
| ГИП | | Додабаев Д. | | | | | Стадия | Лист | Листов |
| Проверил | | Дуйсенбаев Н. | | | | | РП | 32 | |
| Разработ. | | Сабирова Н. | | | | | | | |
| | | | | | | Рама монолитная Рм-2. | ТОО "МПК Прект" г. Шымкент-2022г. | | |
| Н. контроль | | Дуйсенбаев Н. | | | | | | | |

Согласовано:

Взам. инв. №

Подп. и дата

Инв. № подл.

Формат

## 1 – 1

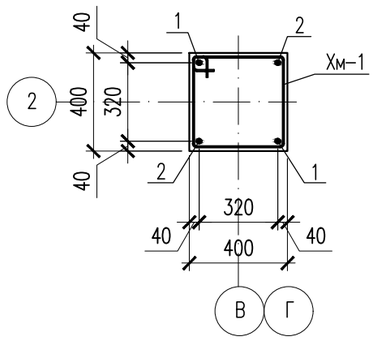


## 2 – 2

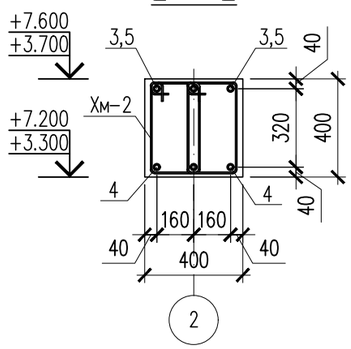


## Д

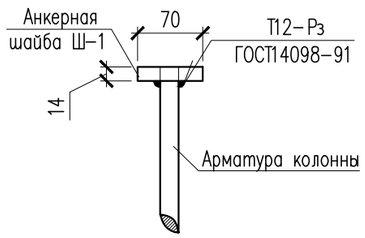


## Е

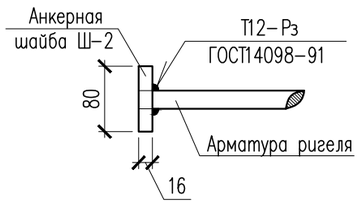


## Спецификация материалов

| Поз. | Обозначение | Наименование | Кол. | Масса кг | Прим. |
|---|---|---|---|---|---|
| | | Рама монолитная Рм–2 | 1 | | |
| | | Колонна | | | |
| 1 | ГОСТ 34028–2016 | 20х6130–А400 ГОСТ 34028–2016 L=6130 | 4 | 15.12 | 60.48 |
| 2 | ГОСТ 34028–2016 | 20х6930–А400 ГОСТ 34028–2016 L=6930 | 4 | 17.11 | 68.47 |
| Хм–1 | ГОСТ 34028–2016 | 8х1520–А240 ГОСТ 34028–2016 L=1520 | 104 | 0.60 | 62.40 |
| 6 | ГОСТ 34028–2016 | 20х180–А400 ГОСТ 34028–2016 L=180 | 16 | 0.44 | 7.04 |
| Ш–1 | ГОСТ 19903–2015 | Лист 14х70х70 ГОСТ 19903–2015 / С245 ГОСТ 27772–88* | 8 | 0.54 | 4.32 |
| | | Ригель | | | |
| 3 | ГОСТ 34028–2016 | 20х4920–А400 ГОСТ 34028–2016 L=4920 | 3 | 12.13 | 36.39 |
| 4 | ГОСТ 34028–2016 | 20х3350–А400 ГОСТ 34028–2016 L=3350 | 6 | 8.26 | 49.56 |
| 5 | ГОСТ 34028–2016 | 20х5300–А400 ГОСТ 34028–2016 L=5300 | 3 | 13.07 | 39.21 |
| Хм–2 | ГОСТ 34028–2016 | 8х1120–А240 ГОСТ 34028–2016 L=1120 | 80 | 0.44 | 35.20 |
| Ш–2 | ГОСТ 19903–2015 | Лист 16х80х80 ГОСТ 19903–2015 / С245 ГОСТ 27772–88* | 12 | 0.80 | 9.6 |
| | | Дополнительная арматура | | | |
| Хм–1 | ГОСТ 34028–2016 | 8х1520–А240 ГОСТ 34028–2016 L=1520 | 24 | 0.60 | 14.40 |
| | | Материалы: | | | |
| | | Бетон для стойки кл. С20/25 м3 | 2.48 | (общ на 1 раму) | |
| | | Бетон для ригеля кл. С20/25 м3 | 0.83 | (общ на 1 раму) | |

## Ведомость деталей

| поз. | Эскиз |
|---|---|
| 3 | 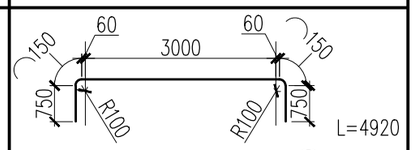  |
| 5 | 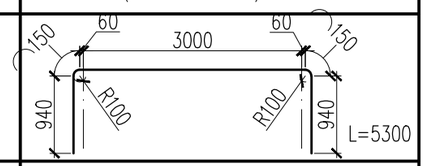  |
| Хм–1 | 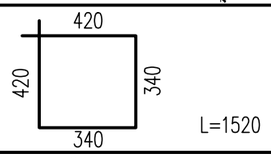  |
| Хм–2 | 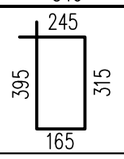  |

Данный лист смотреть совместно с листом АС–32.

| Изм. | Кол. уч. | Лист | N док. | Подп. | Дата |
|---|---|---|---|---|---|
| ГИП | | Додабаев Д. | | | |
| Проверил | | Дуйсенбаев Н. | | | |
| Разработ. | | Сабирова Н. | | | |
| Н. контроль | | Дуйсенбаев Н. | | | |

118–2022 АС

«Строительство культурно–досугового центра в селе Алгабас Алгабасского сельского округа города Аксу Павлодарской области»

| Стадия | Лист | Листов |
|---|---|---|
| РП | 33 | |

Рама монолитная Рм–2.
Сечение 1–1, 2–2. Узлы Д,Е.

ТОО "МПК Прект"
г. Шымкент–2022г.

Согласовано:

Взам. инв. №

Подп. и дата

Инв. № подл.

Формат

# Рама монолитная Рм-3

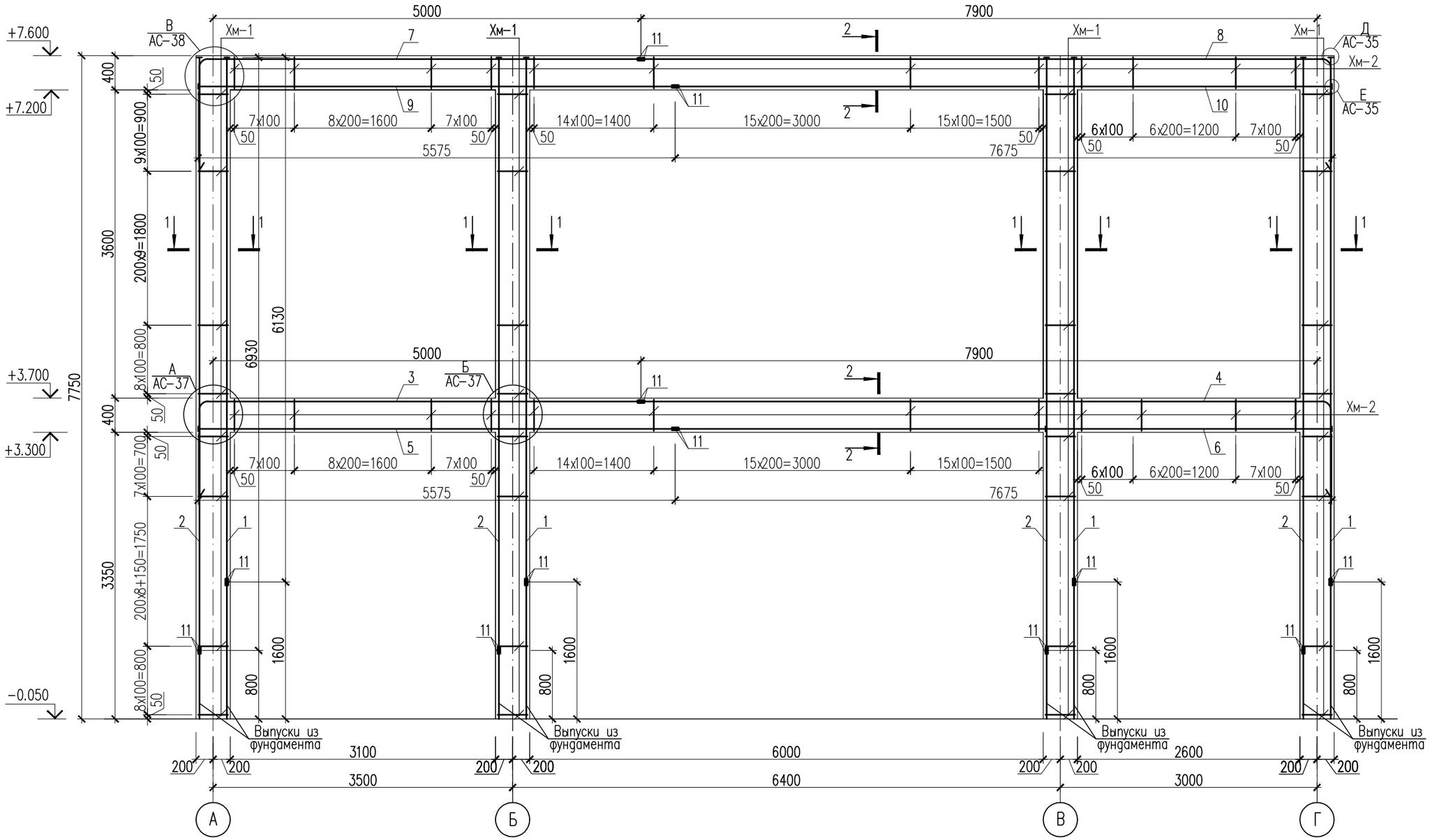


Данный лист смотреть совместно с листами АС-29,35.

| | | | | | | |
|---|---|---|---|---|---|---|
| Изм. | Кол. уч. | Лист | N док. | Подп. | Дата | 118-2022 АС |
| | | | | | | «Строительство культурно-досугового центра в селе Алгабас Алгабасского сельского округа города Аксу Павлодарской области» |
| ГИП | | Додабаев Д. | | | | Стадия: РП; Лист: 34; Листов: |
| Проверил | | Дуйсенбаев Н. | | | | |
| Разработ. | | Сабирова Н. | | | | |
| Н. контроль | | Дуйсенбаев Н. | | | | Рама монолитная Рм-3. |
| | | | | | | ТОО "МПК Прект" г. Шымкент-2022г. |

Согласовано:

Взам. инв. №

Подп. и дата

Инв. № подл.

Формат

## 1 – 1

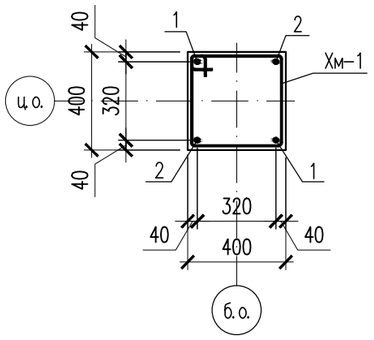


## 2 – 2

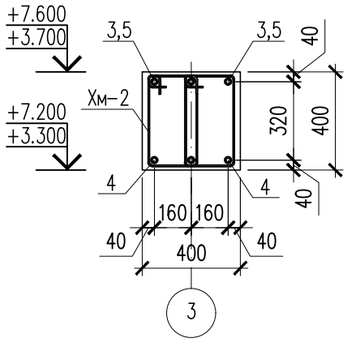


## Д

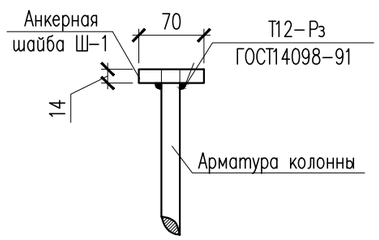


## Е

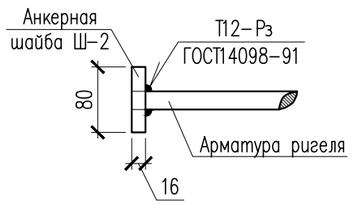


## Спецификация материалов

| Поз. | Обозначение | Наименование | Кол. | Масса кг | Прим. |
|---|---|---|---|---|---|
| | | Рама монолитная Рм–3 | 1 | | |
| | | Колонна | | | |
| 1 | ГОСТ 34028–2016 | 20х6130–А400 ГОСТ 34028–2016 L=6130 | 8 | 15.12 | 120.96 |
| 2 | ГОСТ 34028–2016 | 20х6930–А400 ГОСТ 34028–2016 L=6930 | 8 | 17.11 | 136.88 |
| Хм–1 | ГОСТ 34028–2016 | 8х1520–А240 ГОСТ 34028–2016 L=1520 | 208 | 0.60 | 124.80 |
| 11 | ГОСТ 34028–2016 | 20х180–А400 ГОСТ 34028–2016 L=180 | 32 | 0.44 | 14.08 |
| Ш–1 | ГОСТ 19903–2015 | Лист 14х70х70 ГОСТ 19903–2015 / С245 ГОСТ 27772–88* | 16 | 0.54 | 8.64 |
| | | Ригель | | | |
| 3 | ГОСТ 34028–2016 | 20х5960–А400 ГОСТ 34028–2016 L=5960 | 3 | 14.70 | 44.10 |
| 4 | ГОСТ 34028–2016 | 20х8860–А400 ГОСТ 34028–2016 L=8860 | 3 | 21.85 | 65.55 |
| 5 | ГОСТ 34028–2016 | 20х5575–А400 ГОСТ 34028–2016 L=5575 | 3 | 13.75 | 41.25 |
| 6 | ГОСТ 34028–2016 | 20х7675–А400 ГОСТ 34028–2016 L=7675 | 3 | 18.93 | 56.79 |
| 7 | ГОСТ 34028–2016 | 20х6150–А400 ГОСТ 34028–2016 L=6150 | 3 | 15.17 | 45.51 |
| 8 | ГОСТ 34028–2016 | 20х9050–А400 ГОСТ 34028–2016 L=9050 | 3 | 22.32 | 66.96 |
| 9 | ГОСТ 34028–2016 | 20х5575–А400 ГОСТ 34028–2016 L=5575 | 3 | 13.75 | 41.25 |
| 10 | ГОСТ 34028–2016 | 20х7675–А400 ГОСТ 34028–2016 L=7675 | 3 | 18.93 | 56.79 |
| 11 | ГОСТ 34028–2016 | 20х180–А400 ГОСТ 34028–2016 L=180 | 24 | 0.44 | 10.56 |
| Ш–2 | ГОСТ 19903–2015 | Лист 16х80х80 ГОСТ 19903–2015 / С245 ГОСТ 27772–88* | 12 | 0.80 | 9.60 |
| Хм–2 | ГОСТ 34028–2016 | 8х1120–А240 ГОСТ 34028–2016 L=1120 | 352 | 0.44 | 154.88 |
| | | Дополнительные арматуры | | | |
| Хм–1 | ГОСТ 34028–2016 | 8х1520–А240 ГОСТ 34028–2016 L=1520 | 48 | 0.60 | 28.80 |
| | | Материалы: | | | |
| | | Бетон для стойки кл. С20/25 м3 | 4.96 | | |
| | | Бетон для ригеля кл. С20/25 м3 | 3.74 | | |

## Ведомость деталей

| поз. | Эскиз |
|---|---|
| 3 | 150, 60, 5000, 750, R100, L=5960 |
| 5 | 150, 60, 5000, 940, R100, L=7800 |
| Хм–1 | 425, 425, 345, 345, L=1540 |

Данный лист смотреть совместно с листом АС–34.

Согласовано:

Взам. инв. №

Подп. и дата

Инв. № подл.

| Изм. | Кол. уч. | Лист | N док. | Подп. | Дата |
|---|---|---|---|---|---|
| ГИП | | Додабаев Д. | | | |
| Проверил | | Дуйсенбаев Н. | | | |
| Разработ. | | Сабирова Н. | | | |
| Н. контроль | | Дуйсенбаев Н. | | | |

118–2022 АС

«Строительство культурно–досугового центра в селе Алгабас Алгабасского сельского округа города Аксу Павлодарской области»

| Стадия | Лист | Листов |
|---|---|---|
| РП | 35 | |

Сечение 1–1, 2–2. Узлы Д,Е.

ТОО "МПК Прект" г. Шымкент–2022г.

Формат

## Опалубочный чертеж рамы Рм-4

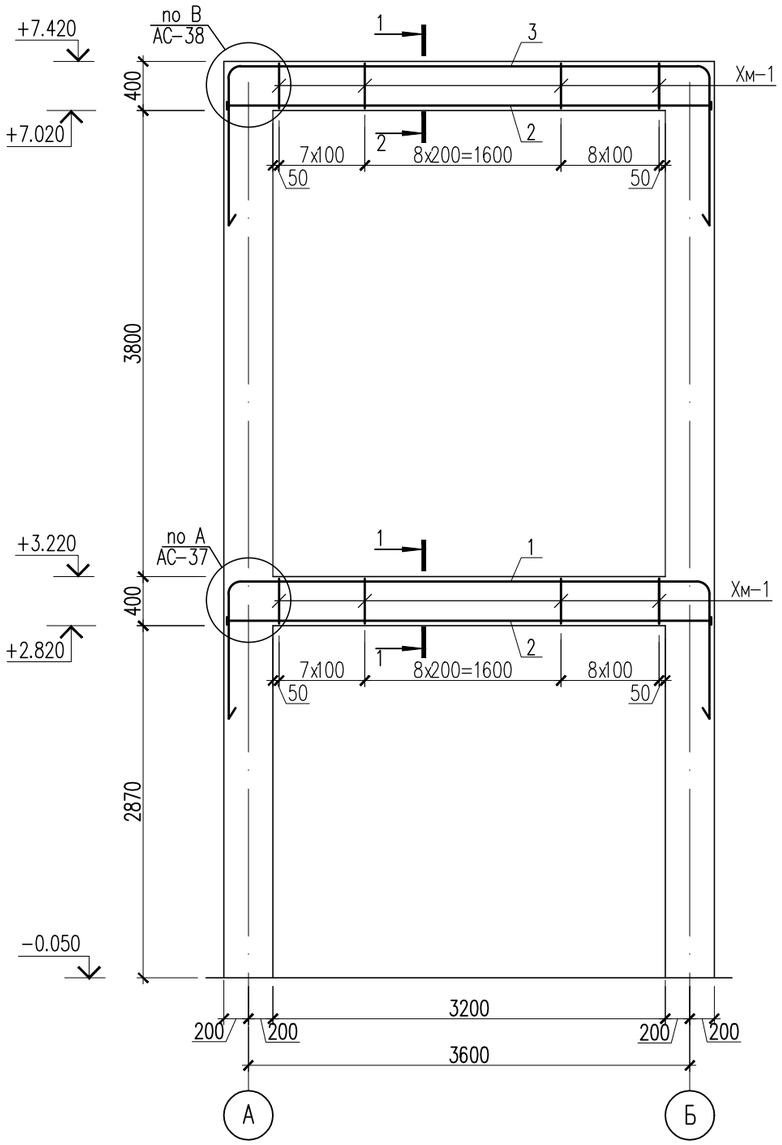


## 2 – 2

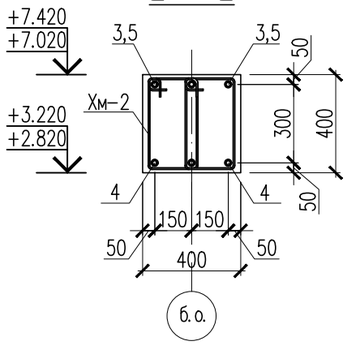


## Спецификация материалов

| Поз. | Обозначение | Наименование | Кол. | Масса кг | Прим. |
|---|---|---|---|---|---|
| | | Рама монолитная Рм-4 | 3 | 109.6 | |
| 1 | ГОСТ 34028-2016 | 16х5520-А400 ГОСТ 34028-2016 L=5520 | 3 | 8.71 | 26.13 |
| 2 | ГОСТ 34028-2016 | 16х3950-А400 ГОСТ 34028-2016 L=3950 | 6 | 6.23 | 37.38 |
| 3 | ГОСТ 34028-2016 | 16х5900-А400 ГОСТ 34028-2016 L=5900 | 3 | 9.31 | 27.93 |
| Хм-1 | ГОСТ 34028-2016 | 8х1120-А240 ГОСТ 34028-2016 L=1120 | 96 | 0.44 | 42.24 |
| Ш-1 | ГОСТ 19903-2015 | Лист 16х80х80 ГОСТ 19903-2015 / С245 ГОСТ 27772-88* | 8 | 0.80 | 6.40 |
| | Материалы: | Бетон для ригеля кл. С20/25 м3 | | 1.02 | (на 1риг.) |
| | | | | | |

## Ведомость деталей

| поз. | Эскиз |
|---|---|
| 1 | 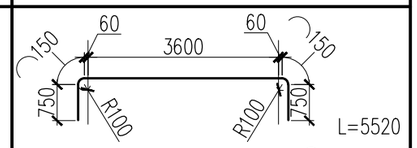  |
| 3 | 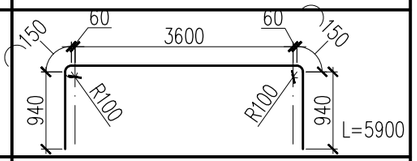  |
| Хм-1 | 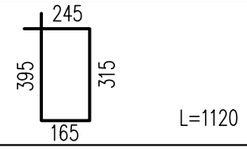  |

| Изм. | Кол. уч. | Лист | N док. | Подп. | Дата |
|---|---|---|---|---|---|
| ГИП | | Додабаев Д. | | | |
| Проверил | | Дуйсенбаев Н. | | | |
| Разработ. | | Сабирова Н. | | | |
| Н. контроль | | Дуйсенбаев Н. | | | |

118-2022 АС

«Строительство культурно-досугового центра в селе Алгабас Алгабасского сельского округа города Аксу Павлодарской области»

| Стадия | Лист | Листов |
|---|---|---|
| РП | 36 | |

Рама монолитная Рм-4.

ТОО "МПК Прект" г. Шымкент-2022г.

Согласовано:

Взам. инв. №

Подп. и дата

Инв. № подл.

Формат

А

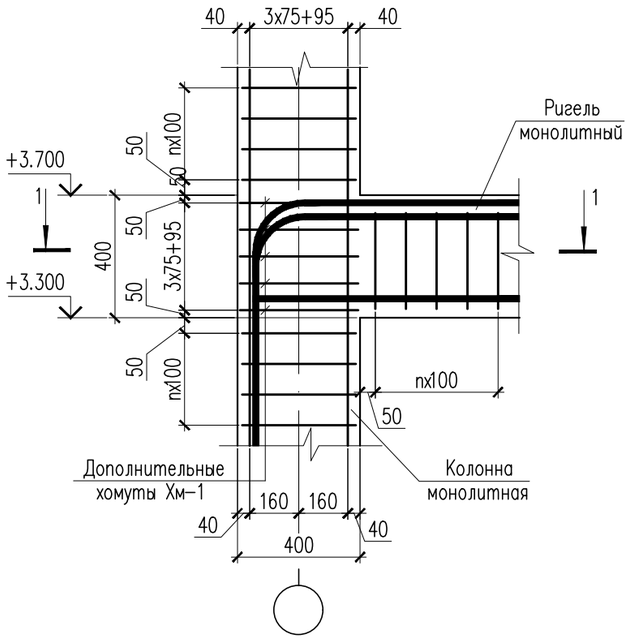


Б

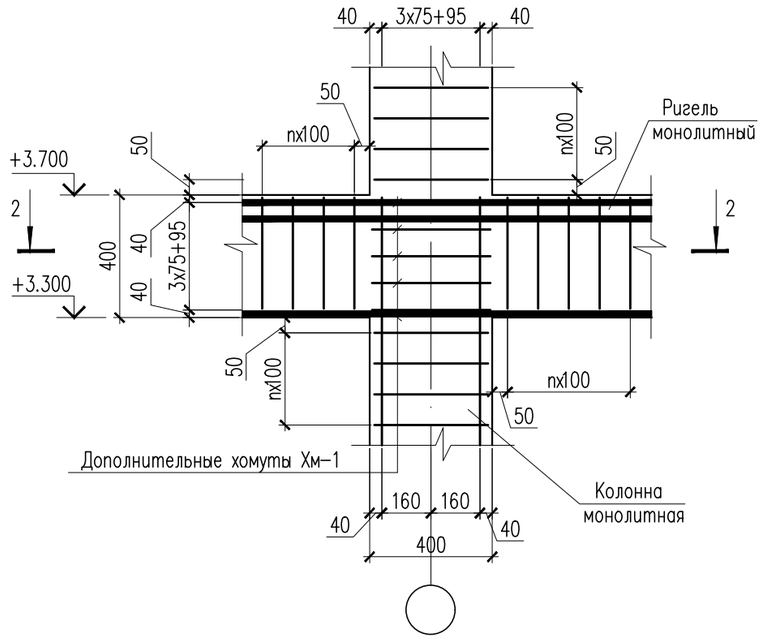


1 – 1

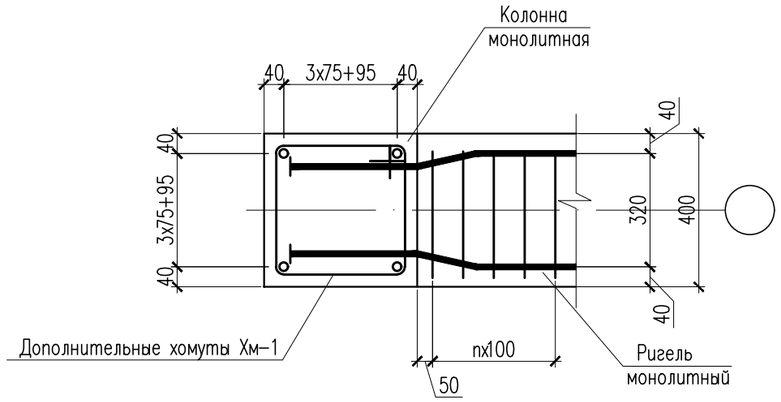


2 – 2

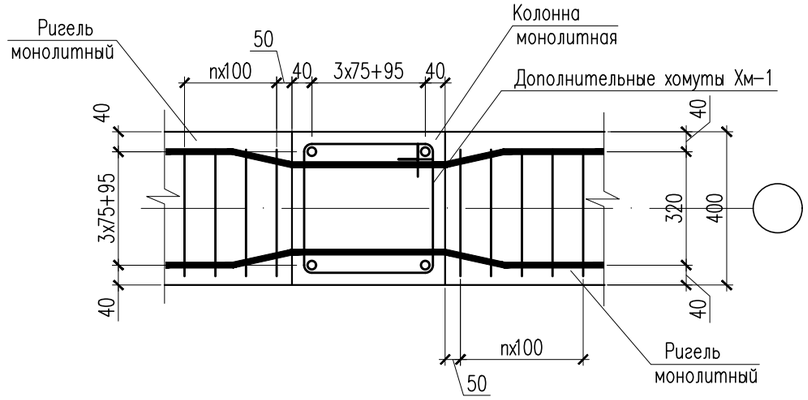


Данный лист смотреть с листами АС-30-АС-36.

| | | | | | | | | |
|---|---|---|---|---|---|---|---|---|
| | | | | | | 118-2022 АС | | |
| | | | | | | «Строительство культурно-досугового центра в селе Алгабас Алгабасского сельского округа города Аксу Павлодарской области» | | |
| Изм. | Кол. уч. | Лист | N док. | Подп. | Дата | | | |
| ГИП | | Додабаев Д. | | | | | Стадия | Лист | Листов |
| Проверил | | Дуйсенбаев Н. | | | | | РП | 37 | |
| Разработ. | | Сабирова Н. | | | | | | | |
| | | | | | | Узел А, Б. Сечение 1-1; 2-2. | ТОО "МПК Прект" г. Шымкент-2022г. | | |
| Н. контроль | | Дуйсенбаев Н. | | | | | | | |

Согласовано

Взам. инв. N

Подп. и дата

Инв. N подл.

Копировал

Формат А3

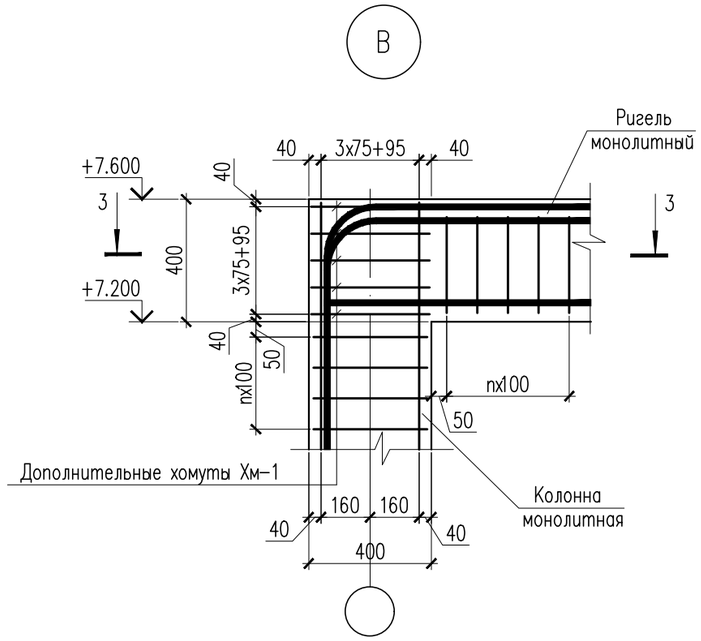


3 – 3

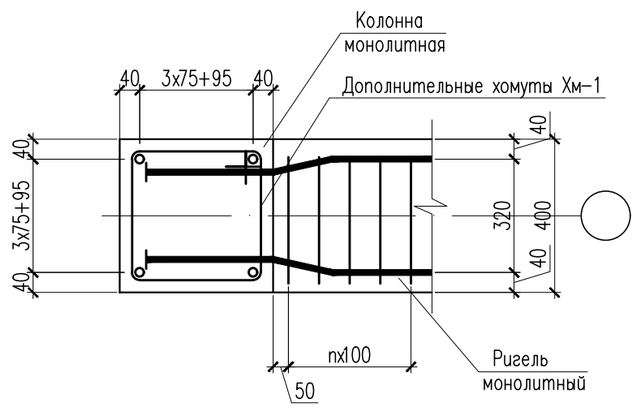


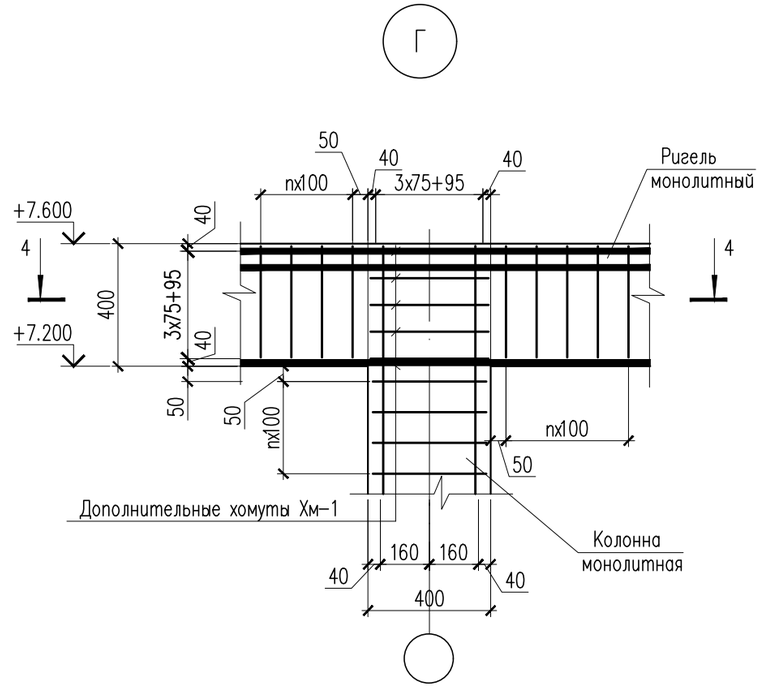


4 – 4

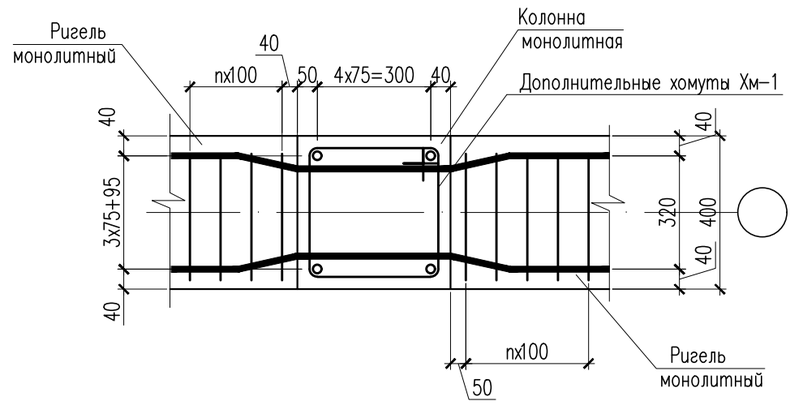


## Стык угловых стержней

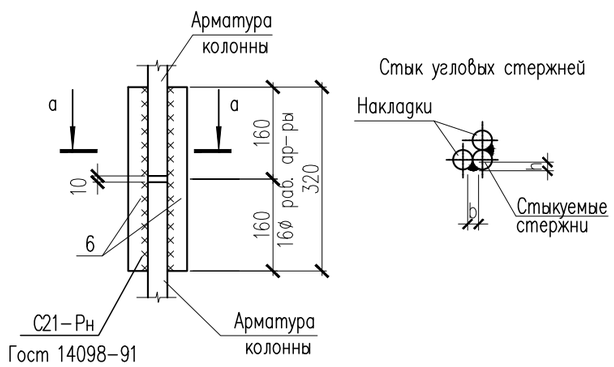


Данный лист смотреть с листами АС-30-АС-36.

| | | | | | | | | |
|---|---|---|---|---|---|---|---|---|
| | | | | | | 118-2022 АС | | |
| | | | | | | «Строительство культурно-досугового центра в селе Алгабас Алгабасского сельского округа города Аксу Павлодарской области» | | |
| Изм. | Кол. уч. | Лист | N док. | Подп. | Дата | | | |
| ГИП | | Додабаев Д. | | | | | Стадия | Лист | Листов |
| Проверил | | Дуйсенбаев Н. | | | | | РП | 38 | |
| Разработ. | | Сабирова Н. | | | | | | | |
| | | | | | | Узел В, Г. Сечение 3-3; 4-4 | ТОО "МПК Прект" г. Шымкент-2022г. | | |
| Н. контроль | | Дуйсенбаев Н. | | | | | | | |

Согласовано

Взам. инв. N

Подп. и дата

Инв. N подл.

Копировал

Формат А3

# Схема расположения плит перекрытия на отм. +3.300

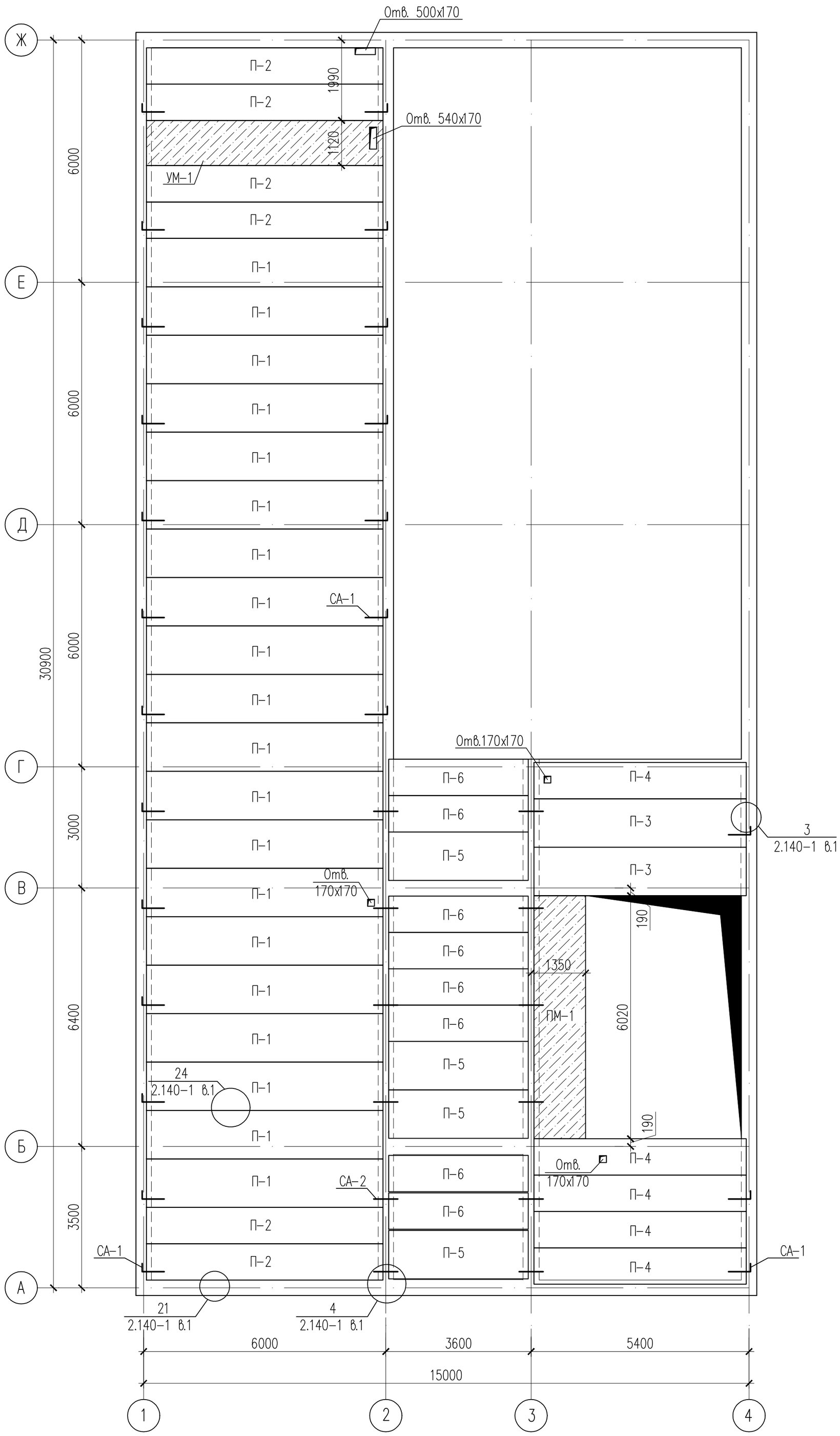


**Общие указания.**

**1.** Панели перекрытия монтировать по слою цементного раствора М100 толщиной 10 мм.
**2.** Швы между панелями перекрытия очищаются от строительного мусора и заливаются цементным раствором М100.
**3.** Крепления анкерами стен с перекрытиями выполнять сразу после установки плит перекрытия на раствор и проверки правильности их положения, согласно деталям 3, 4 серии 2.140-1 в.1, расстояние принято через плиту.

Перед заделкой анкера в кирпичную стену или перед сваркой составного анкера (при опирании плит с обеих сторон на внутреннюю стену) их необходимо плотно подтянуть к подъемным петлям плит перекрытия.

Сварку анкеров производить электродами типа Э-42 А ГОСТ 9467-75*.

Анкера защищаются от коррозии слоем цементного раствора.

**4.** Крепление плит покрытия к стенам и между собой выполнять по типу узлов "1" и "4" серии 2.140-1 в.1. Анкер и крепление анкера выполнять по детали, разработанной на листе 12 серии 2.140-1 в.1.

| Изм. | Кол. уч. | Лист | N док. | Подп. | Дата |
|---|---|---|---|---|---|
| ГИП | | Додабаев Д. | | | |
| Проверил | | Дуйсенбаев Н. | | | |
| Разработ. | | Сабирова Н. | | | |
| Н. контроль | | Дуйсенбаев Н. | | | |

118-2022 АС

«Строительство культурно-досугового центра в селе Алгабас Алгабасского сельского округа города Аксу Павлодарской области»

| Стадия | Лист | Листов |
|---|---|---|
| РП | 39 | |

Схема расположения плит перекрытия на отм. +3.300.

ТОО "МПК Прект" г. Шымкент-2022г.

Согласовано:

Взам. инв. N°

Подп. и дата

Инв. N° подл.

Формат

# Схема расположения плит покрытия на отм. +7.200

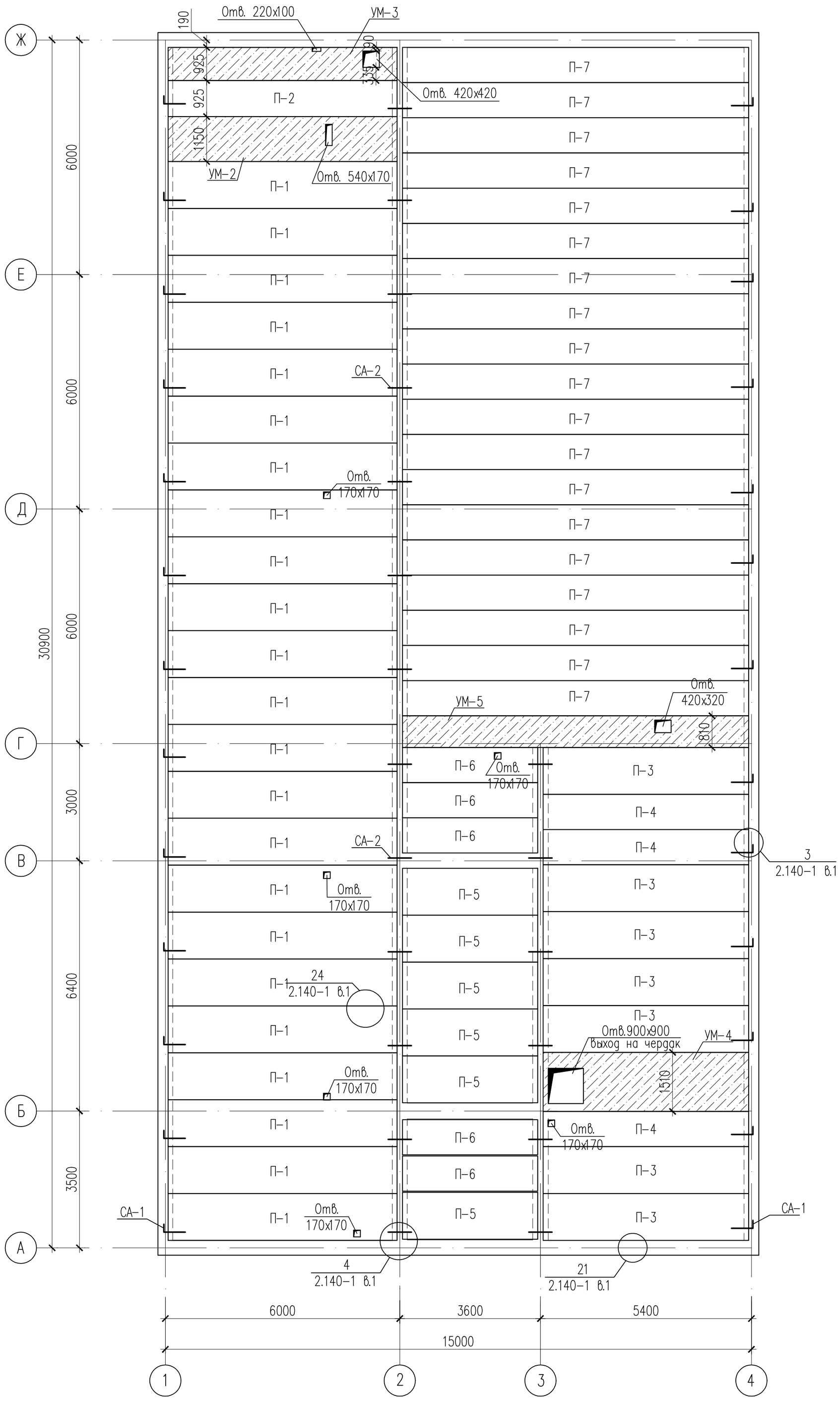


ПРИМЕЧАНИЯ

1. Данный лист смотреть с листами АС-39,41.
2. Плиты покрытия укладывать по слою цементно-песчаного раствора М100 толщиной 10 мм, глубина опирания плит 120 мм.
2. Швы между плитами перекрытия, а также швы в местах примыкания плит к стенам, очистить от мусора и залить цеемнтно-песчаным раствором М100
3. Пустоты торцов панелей должны быть заделаны в заводских условиях бетонными вкладышами. В случае поступления с незаделанными торцами, их необходимо заделать в построечных условиях бетоном кл. С12/15.
4. Монолитные конструкции выполнять в соответствии с требованиями НТП РК 02-01-1.1-2011 "Проектирование бетонных и железобетонных конструкций из тяжелых бетонов без предварительного напряжения арматуры".
5. Снятие опалубки производить после достижения бетоном 70% проектной прочности.
6. Отверстия в плите перекрытия диаметром до 150мм. пробить по месту, не нарушая ребра.

| Изм. | Кол. уч. | Лист | N док. | Подп. | Дата |
|---|---|---|---|---|---|
| ГИП | | Додабаев Д. | | | |
| Проверил | | Дуйсенбаев Н. | | | |
| Разработ. | | Сабирова Н. | | | |
| Н. контроль | | Дуйсенбаев Н. | | | |

118-2022 АС

«Строительство культурно-досугового центра в селе Алгабас Алгабасского сельского округа города Аксу Павлодарской области»

| Стадия | Лист | Листов |
|---|---|---|
| РП | 40 | |

Схема расположения плит покрытия на отм. +7.200.

ТОО "МПК Прект" г. Шымкент-2022г.

Согласовано:

Взам. инв. №

Подп. и дата

Инв. № подл.

Формат

21
2.140-1 в.1

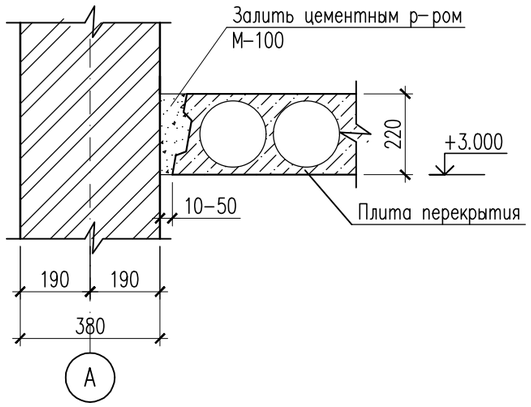


3
2.140-1 в.1

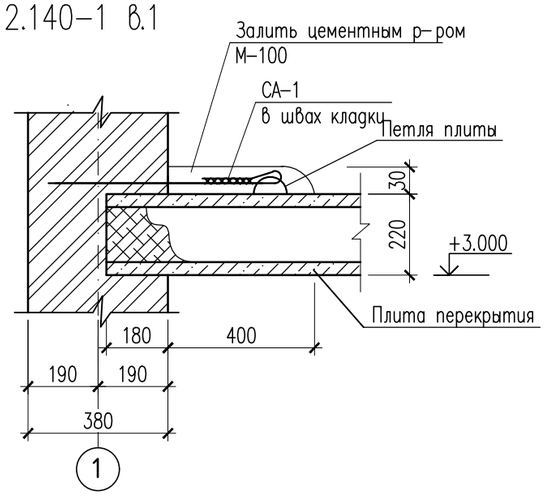


## Спецификация материалов

| Поз. | Обозначение | Наименование | Кол. | Масса кг | Прим. |
|---|---|---|---|---|---|
| | | Сборные ж/б плиты перекрытий на отм. +3.000 | | | |
| П-1 | СЕРИЯ WI Tech 2011/kz в.1 | ПБ-2.60.12-8 L=5980мм | 20 | 2248 | 44960 |
| П-2 | СЕРИЯ WI Tech 2011/kz в.1 | ПБ-2.60.9-8 L=5980мм | 6 | 1674 | 10044 |
| П-3 | СЕРИЯ WI Tech 2011/kz в.1 | ПБ-2.54.12-8 L=5380мм | 2 | 2024 | 4048 |
| П-4 | СЕРИЯ WI Tech 2011/kz в.1 | ПБ-2.54.9-8 L=5380мм | 5 | 1505 | 7525 |
| П-5 | СЕРИЯ WI Tech 2011/kz в.1 | ПБ-2.36.12-8 L=3580мм | 4 | 1345 | 5380 |
| П-6 | СЕРИЯ WI Tech 2011/kz в.1 | ПБ-2.36.9-8 L=3580мм | 8 | 1002 | 8016 |
| СА-1 | ГОСТ 34028-2016 | 10х910-А240 ГОСТ 34028-2016 L=910 | 23 | 0.56 | 12.88 |
| СА-2 | ГОСТ 34028-2016 | 10х760-А240 ГОСТ 34028-2016 L=760 | 12 | 0.46 | 5.52 |
| | | | | | |
| | | Сборные ж/б плиты покрытий | | | |
| П-1 | СЕРИЯ WI Tech 2011/kz в.1 | ПБ-2.60.12-8 L=5980мм | 23 | 2248 | 51704 |
| П-2 | СЕРИЯ WI Tech 2011/kz в.1 | ПБ-2.60.9-8 L=5980мм | 1 | 1674 | 1674 |
| П-3 | СЕРИЯ WI Tech 2011/kz в.1 | ПБ-2.54.12-8 L=5380мм | 7 | 2024 | 14168 |
| П-4 | СЕРИЯ WI Tech 2011/kz в.1 | ПБ-2.54.9-8 L=5380мм | 3 | 1505 | 4515 |
| П-5 | СЕРИЯ WI Tech 2011/kz в.1 | ПБ-2.36.12-8 L=3580мм | 6 | 1345 | 8070 |
| П-6 | СЕРИЯ WI Tech 2011/kz в.1 | ПБ-2.36.9-8 L=3580мм | 5 | 1002 | 5010 |
| П-7 | СЕРИЯ WI Tech 2011/kz в.1 | ПБ-2.90.9-8 L=8980мм | 19 | 2512 | 47728 |
| СА-1 | ГОСТ 34028-2016 | 10х910-А240 ГОСТ 34028-2016 L=910 | 26 | 0.56 | 14.56 |
| СА-2 | ГОСТ 34028-2016 | 10х760-А240 ГОСТ 34028-2016 L=760 | 19 | 0.46 | 8.74 |

## Ведомость деталей

| Поз. | Эскиз |
|---|---|
| СА-1 | 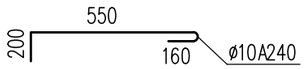  |
| СА-2 | 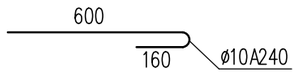  |

Данный лист смотреть совместно с листом АС-39.

| Изм. | Кол. уч. | Лист | N док. | Подп. | Дата |
|---|---|---|---|---|---|
| ГИП | | Додабаев Д. | | | |
| Проверил | | Дуйсенбаев Н. | | | |
| Разработ. | | Сабирова Н. | | | |
| Н. контроль | | Дуйсенбаев Н. | | | |

118-2022 АС

«Строительство культурно-досугового центра в селе Алгабас Алгабасского сельского округа города Аксу Павлодарской области»

| Стадия | Лист | Листов |
|---|---|---|
| РП | 41 | |

Узлы 21,3.
Спецификация материалов.

ТОО "МПК Прект"
г. Шымкент-2022г.

Согласовано:

Взам. инв. №

Подп. и дата

Инв. № подл.

Формат

## Опалубочный чертеж Ум-1

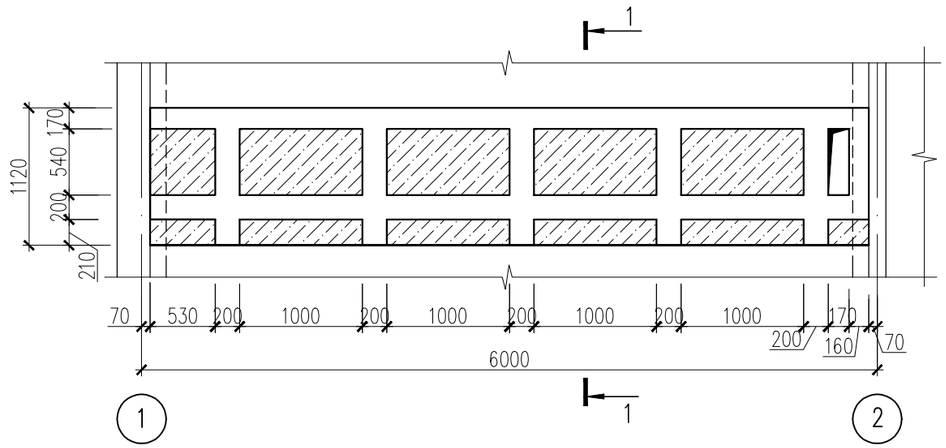


## 1 – 1

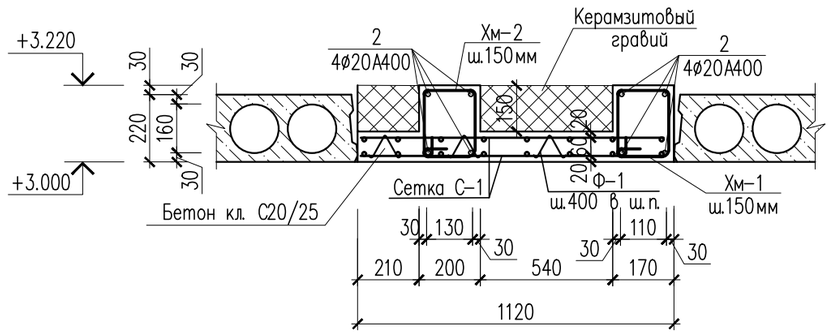


## Спецификация материалов

| Поз. | Обозначение | Наименование | Кол. | Масса ед., кг. | Примеч. |
|---|---|---|---|---|---|
| | | Монолитный участок Ум-1 | 1 | | |
| | | Сетка С-1 | 13.12 | 8.9 | 116.76 |
| 1 | ГОСТ 34028-2016 | 12х1000-А400 ГОСТ 34028-2016 L=1000 | 10 | 0.89 | 8.90 |
| | | Фиксаторы Ф-1 | | | |
| Ф-1 | ГОСТ 34028-2016 | 10х330-А400 ГОСТ 34028-2016 L=330 | 20 | 0.20 | 4.0 |
| | | Одиночные стержни | | | |
| 2 | ГОСТ 34028-2016 | 20х5800-А400 ГОСТ 34028-2016 L=5800 | 8 | 14.3 | 114.4 |
| 3 | ГОСТ 34028-2016 | 16х1070-А400 ГОСТ 34028-2016 L=1070 | 20 | 1.69 | 33.8 |
| Хм-1 | ГОСТ 34028-2016 | 8х780-А240 ГОСТ 34028-2016 L=780 | 39 | 0.31 | 12.1 |
| Хм-2 | ГОСТ 34028-2016 | 8х900-А240 ГОСТ 34028-2016 L=900 | 79 | 0.36 | 28.4 |
| | | Материалы: | | | |
| | | Бетон кл. С20/25 м3 | 1.37 | | |
| | | Керамзитовый гравий м3 | 0.49 | | |

## Сетка С-1

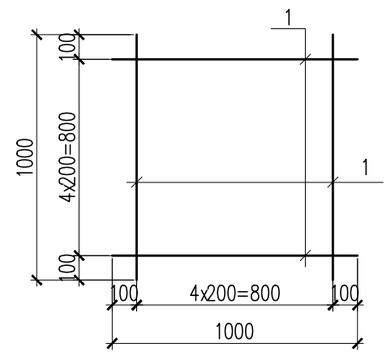


## Ведомость деталей

| Поз. | Эскиз |
|---|---|
| Хм-1 | 210, 180, 260, 130; L=780мм |
| Хм-2 | 230, 220, 300, 150; L=900мм |

## Ведомость деталей

| Поз. | Эскиз |
|---|---|
| Ф-1 | 50, 90, 90, 50, 50, 50; L=330мм |

Данный лист смотреть совместно с листом АС-39.

| Изм. | Кол. уч. | Лист | N док. | Подп. | Дата |
|---|---|---|---|---|---|
| ГИП | | Додабаев Д. | | | |
| Проверил | | Дуйсенбаев Н. | | | |
| Разработ. | | Сабирова Н. | | | |
| Н. контроль | | Дуйсенбаев Н. | | | |

118-2022 АС

«Строительство культурно-досугового центра в селе Алгабас Алгабасского сельского округа города Аксу Павлодарской области»

| Стадия | Лист | Листов |
|---|---|---|
| РП | 42 | |

Монолитный участок Ум-1.

ТОО "МПК Прект" г. Шымкент-2022г.

Согласовано:

Взам. инв. №

Подп. и дата

Инв. № подл.

Формат

## Опалубочный чертеж Ум–2

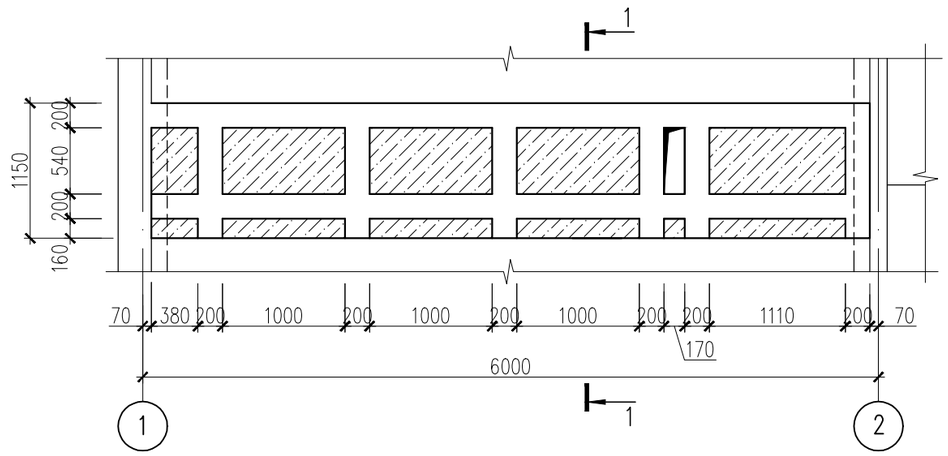


## 1 – 1

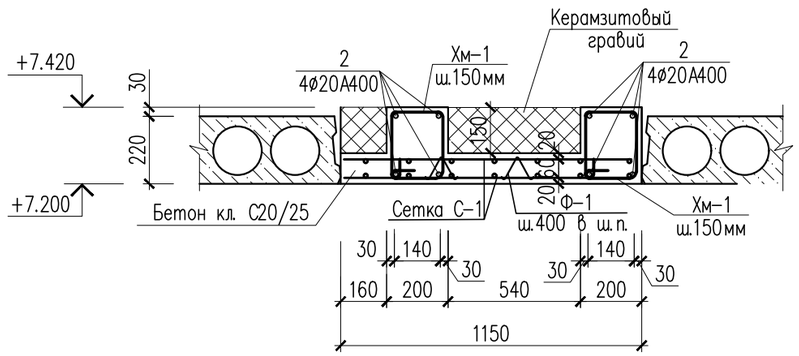


## Спецификация материалов

| Поз. | Обозначение | Наименование | Кол. | Масса ед., кг. | Примеч. |
|---|---|---|---|---|---|
| | | Монолитный участок Ум–2 | 1 | | |
| | | Сетка С–1 | 13.34 | 8.9 | 118.72 |
| 1 | ГОСТ 34028–2016 | 12х1000–А400 ГОСТ 34028–2016 L=1000 | 10 | 0.89 | 8.90 |
| | | Фиксаторы Ф–1 | | | |
| Ф–1 | ГОСТ 34028–2016 | 10х330–А400 ГОСТ 34028–2016 L=330 | 21 | 0.20 | 4.20 |
| | | Одиночные стержни | | | |
| 2 | ГОСТ 34028–2016 | 20х5800–А400 ГОСТ 34028–2016 L=5800 | 8 | 14.3 | 114 |
| 3 | ГОСТ 34028–2016 | 16х1100–А400 ГОСТ 34028–2016 L=1100 | 24 | 1.74 | 41.8 |
| Хм–1 | ГОСТ 34028–2016 | 8х900–А240 ГОСТ 34028–2016 L=900 | 102 | 0.36 | 36.72 |
| | Материалы: | Бетон кл. С20/25 м3 | 1.46 | | |
| | | Керамзитовый гравий м3 | 0.47 | | |

## Сетка С–1

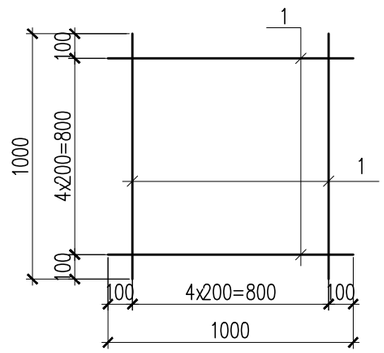


## Ведомость деталей

| Поз. | Эскиз |
|---|---|
| Хм–1 | 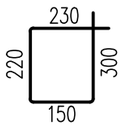  L=900мм |
| Ф–1 | 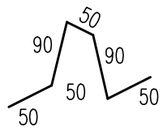  L=330мм |

Согласовано:

Взам. инв. №

Подп. и дата

Инв. № подл.

| Изм. | Кол. уч. | Лист | N док. | Подп. | Дата |
|---|---|---|---|---|---|
| ГИП | | Додабаев Д. | | | |
| Проверил | | Дуйсенбаев Н. | | | |
| Разработ. | | Сабирова Н. | | | |
| Н. контроль | | Дуйсенбаев Н. | | | |

118–2022 АС

«Строительство культурно–досугового центра в селе Алгабас Алгабасского сельского округа города Аксу Павлодарской области»

| Стадия | Лист | Листов |
|---|---|---|
| РП | 43 | |

Монолитный участок Ум–2.

ТОО "МПК Прект"
г. Шымкент–2022г.

Формат

## Опалубочный чертеж Ум-3

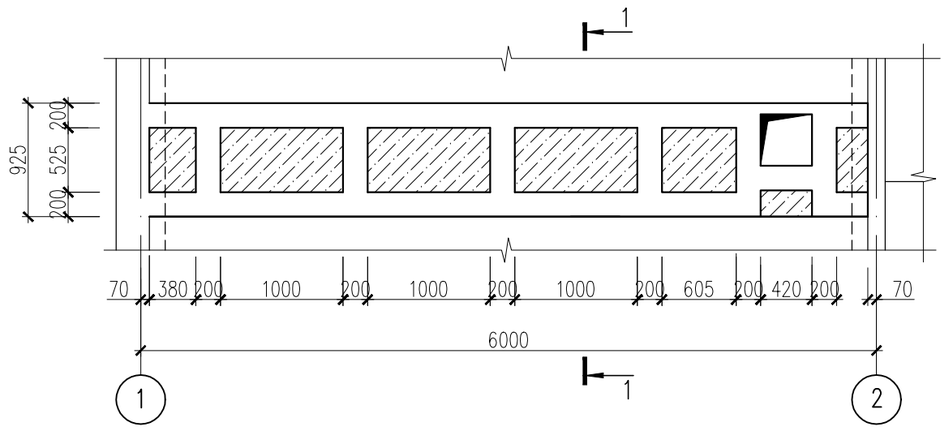


## 1 – 1

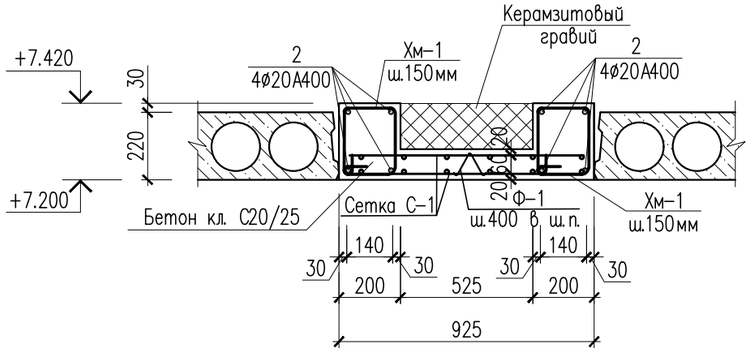


## Спецификация материалов

| Поз. | Обозначение | Наименование | Кол. | Масса ед., кг. | Примеч. |
|---|---|---|---|---|---|
| | | Монолитный участок Ум-3 | 1 | | |
| | | Сетка С-1 | 12.18 | 8.9 | 108.4 |
| 1 | ГОСТ 34028-2016 | 12х1000-А400 ГОСТ 34028-2016 L=1000 | 10 | 0.89 | 8.90 |
| | | Фиксаторы Ф-1 | | | |
| Ф-1 | ГОСТ 34028-2016 | 10х330-А400 ГОСТ 34028-2016 L=330 | 19 | 0.20 | 3.80 |
| | | Одиночные стержни | | | |
| 2 | ГОСТ 34028-2016 | 20х5800-А400 ГОСТ 34028-2016 L=5800 | 8 | 14.3 | 114 |
| 3 | ГОСТ 34028-2016 | 16х875-А400 ГОСТ 34028-2016 L=875 | 24 | 1.38 | 33.12 |
| Хм-1 | ГОСТ 34028-2016 | 8х900-А240 ГОСТ 34028-2016 L=900 | 102 | 0.36 | 36.72 |
| | Материалы: | Бетон кл. С20/25 м3 | 1.28 | | |
| | | Керамзитовый гравий м3 | 0.346 | | |

## Сетка С-1

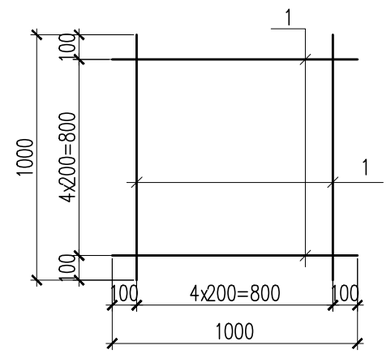


## Ведомость деталей

| Поз. | Эскиз |
|---|---|
| Хм-1 | 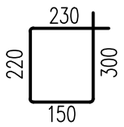 L=900мм |
| Ф-1 | 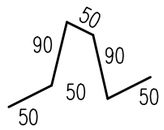 L=330мм |

Данный лист смотреть совместно с листом АС-40.

| Изм. | Кол. уч. | Лист | N док. | Подп. | Дата | 118-2022 АС | | |
|---|---|---|---|---|---|---|---|---|
| | | | | | | «Строительство культурно-досугового центра в селе Алгабас Алгабасского сельского округа города Аксу Павлодарской области» | | |
| ГИП | | Додабаев Д. | | | | | Стадия | Лист | Листов |
| Проверил | | Дуйсенбаев Н. | | | | | РП | 44 | |
| Разработ. | | Сабирова Н. | | | | | | | |
| | | | | | | Монолитный участок Ум-3. | ТОО "МПК Прект" г. Шымкент-2022г. | | |
| Н. контроль | | Дуйсенбаев Н. | | | | | | | |

Согласовано:

Взам. инв. №

Подп. и дата

Инв. № подл.

Формат

## Опалубочный чертеж Ум-4

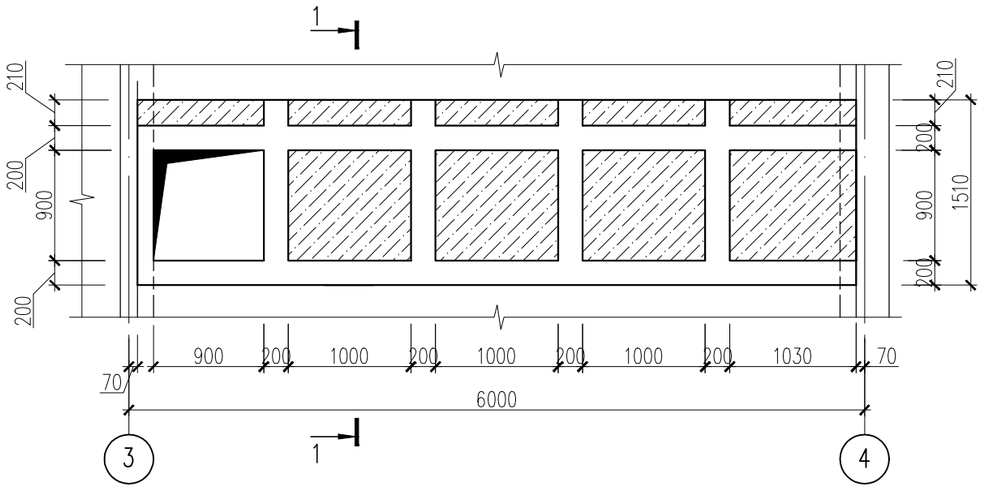


## 1 – 1

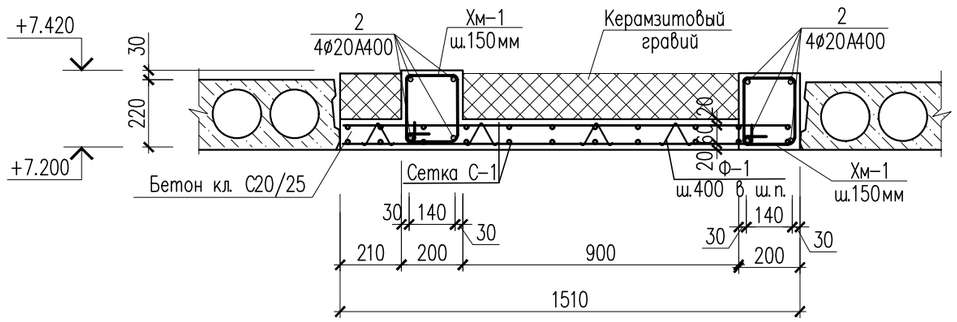


## Спецификация материалов

| Поз. | Обозначение | Наименование | Кол. | Масса ед., кг. | Примеч. |
|---|---|---|---|---|---|
| | | Монолитный участок Ум-4 | 1 | | |
| | | Сетка С-1 | 17.69 | 8.9 | 157.44 |
| 1 | ГОСТ 34028-2016 | 12х1000-А400 ГОСТ 34028-2016 L=1000 | 10 | 0.89 | 8.90 |
| | | Фиксаторы Ф-1 | | | |
| Ф-1 | ГОСТ 34028-2016 | 10х330-А400 ГОСТ 34028-2016 L=330 | 28 | 0.20 | 5.60 |
| | | Одиночные стержни | | | |
| 2 | ГОСТ 34028-2016 | 20х5800-А400 ГОСТ 34028-2016 L=5800 | 8 | 14.3 | 114 |
| 3 | ГОСТ 34028-2016 | 16х1460-А400 ГОСТ 34028-2016 L=1460 | 16 | 2.31 | 37.00 |
| Хм-1 | ГОСТ 34028-2016 | 8х900-А240 ГОСТ 34028-2016 L=900 | 102 | 0.36 | 36.72 |
| | Материалы: | Бетон кл. С20/25 м3 | 1.68 | | |
| | | Керамзитовый гравий м3 | 0.59 | | |

## Сетка С-1

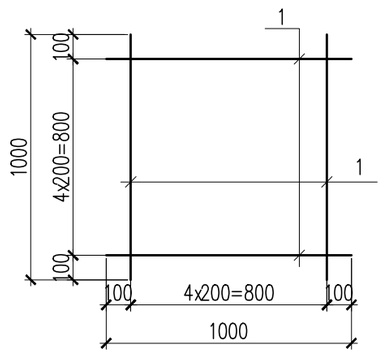


## Ведомость деталей

| Поз. | Эскиз |
|---|---|
| Хм-1 | 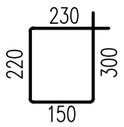 L=900мм |
| Ф-1 | 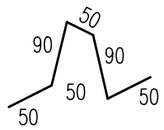 L=330мм |

Данный лист смотреть совместно с листом АС-40.

| Изм. | Кол. уч. | Лист | N док. | Подп. | Дата |
|---|---|---|---|---|---|
| ГИП | | Додабаев Д. | | | |
| Проверил | | Дуйсенбаев Н. | | | |
| Разработ. | | Сабирова Н. | | | |
| Н. контроль | | Дуйсенбаев Н. | | | |

118-2022 АС

«Строительство культурно-досугового центра в селе Алгабас Алгабасского сельского округа города Аксу Павлодарской области»

| Стадия | Лист | Листов |
|---|---|---|
| РП | 45 | |

Монолитный участок Ум-4.

ТОО "МПК Прект" г. Шымкент-2022г.

Согласовано:

Взам. инв. N°

Подп. и дата

Инв. N° подл.

Формат

## Опалубочный чертеж Ум-5

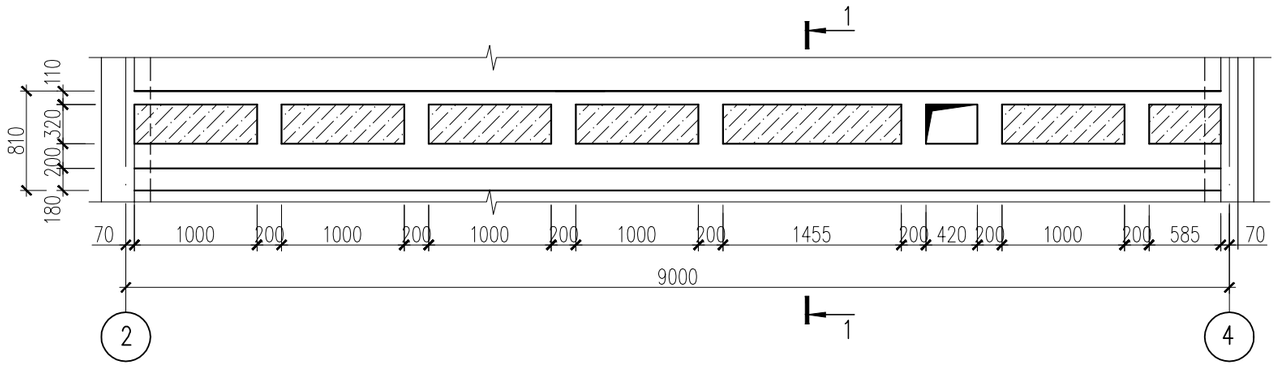


## 1 – 1

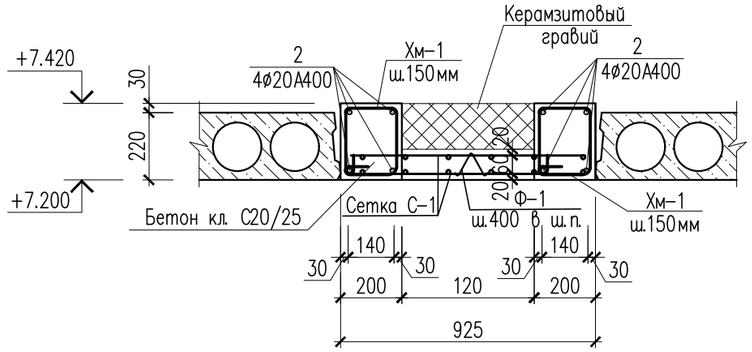


## Спецификация материалов

| Поз. | Обозначение | Наименование | Кол. | Масса ед., кг. | Примеч. |
|---|---|---|---|---|---|
| | | Монолитный участок Ум-5 | 1 | | |
| | | Сетка С-1 | 9.21 | 8.9 | 82.00 |
| 1 | ГОСТ 34028-2016 | 12х1000-А400 ГОСТ 34028-2016 L=1000 | 10 | 0.89 | 8.90 |
| | | Фиксаторы Ф-1 | | | |
| Ф-1 | ГОСТ 34028-2016 | 10х330-А400 ГОСТ 34028-2016 L=330 | 19 | 0.20 | 3.80 |
| | | Одиночные стержни | | | |
| 2 | ГОСТ 34028-2016 | 20х8810-А400 ГОСТ 34028-2016 L=8810 | 8 | 21.73 | 173.84 |
| 3 | ГОСТ 34028-2016 | 16х475-А400 ГОСТ 34028-2016 L=475 | 28 | 0.75 | 21.00 |
| Хм-1 | ГОСТ 34028-2016 | 8х880-А240 ГОСТ 34028-2016 L=880 | 127 | 0.35 | 44.45 |
| | Материалы: | Бетон кл. С20/25 м3 | 1.393 | | |
| | | Керамзитовый гравий м3 | 0.126 | | |

## Сетка С-1

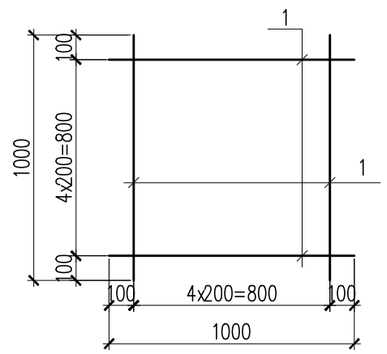


## Ведомость деталей

| Поз. | Эскиз |
|---|---|
| Хм-1 | 220, 220, 300, 140 — L=880мм |
| Ф-1 | 50, 90, 90, 50, 50, 50 — L=330мм |

Данный лист смотреть совместно с листом АС-40.

| Изм. | Кол. уч. | Лист | N док. | Подп. | Дата |
|---|---|---|---|---|---|
| ГИП | | Додабаев Д. | | | |
| Проверил | | Дуйсенбаев Н. | | | |
| Разработ. | | Сабирова Н. | | | |
| Н. контроль | | Дуйсенбаев Н. | | | |

118-2022 АС

«Строительство культурно-досугового центра в селе Алгабас Алгабасского сельского округа города Аксу Павлодарской области»

| Стадия | Лист | Листов |
|---|---|---|
| РП | 46 | |

Монолитный участок Ум-5.

ТОО "МПК Прект" г. Шымкент-2022г.

Согласовано:

Взам. инв. №

Подп. и дата

Инв. № подл.

Формат

## Опалубочный чертеж ПМ-1

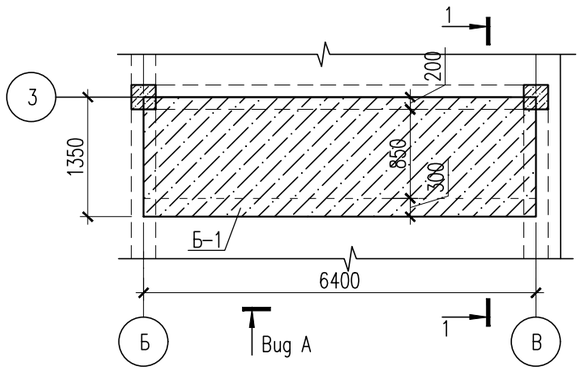


Вид А

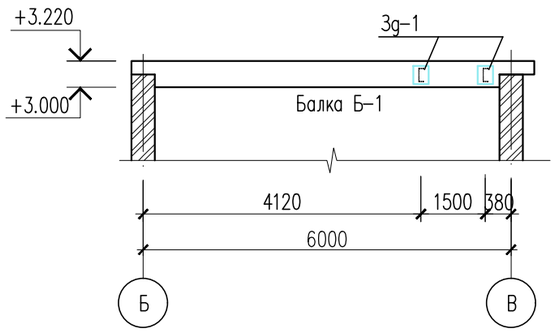


## 1 – 1

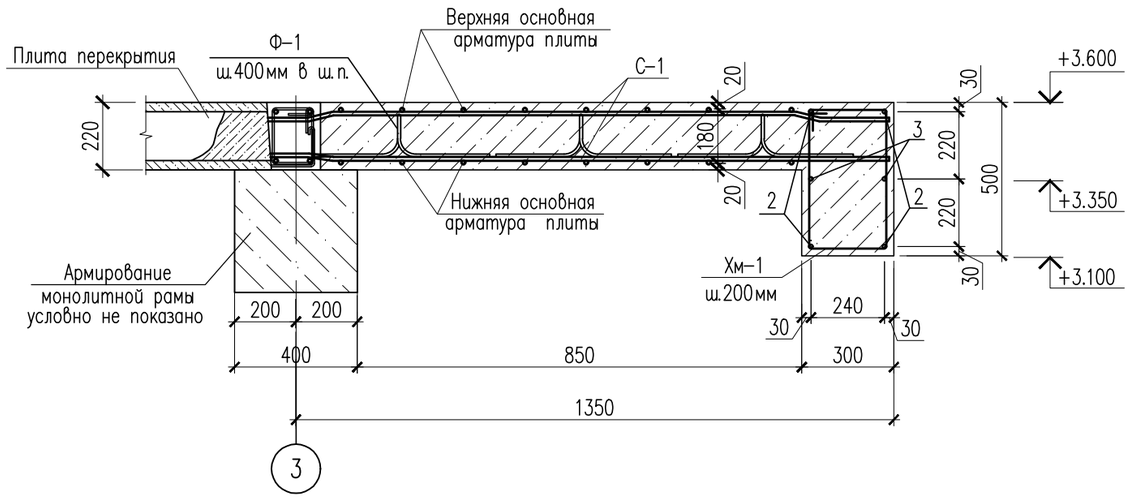


## Спецификация материалов

| Поз. | Обозначение | Наименование | Кол. | Масса ед., кг. | Примеч. |
|---|---|---|---|---|---|
| | | Монолитная плита ПМ-1 | 1 | 364.114 | |
| | | Нижняя основная арматура | | | |
| | | Сетка С-1 | 12.48 | 8.9 | 111.072 |
| 1 | ГОСТ 34028-2016 | 12х1000-А400 ГОСТ 34028-2016 L=1000 | 10 | 0.89 | 8.90 |
| | | Фиксаторы Ф-1 | | | |
| Ф-1 | ГОСТ 34028-2016 | 10х1010-А400 ГОСТ 34028-2016 L=1010 | 32 | 0.62 | 19.84 |
| | | Верхняя основная арматура | | | |
| | | Сетка С-1 | 12.48 | 8.9 | 111.072 |
| 1 | ГОСТ 34028-2016 | 12х1000-А400 ГОСТ 34028-2016 L=1000 | 10 | 0.89 | 8.90 |
| | | | | | |
| | | Балка Б-1 | 1 | 104.13 | |
| 2 | ГОСТ 34028-2016 | 20х6350-А400 ГОСТ 34028-2016 L=6350 | 4 | 15.66 | 62.64 |
| 3 | ГОСТ 34028-2016 | 16х6350-А400 ГОСТ 34028-2016 L=6350 | 2 | 10.02 | 20.04 |
| Хм-1 | ГОСТ 34028-2016 | 8х1640-А240 ГОСТ 34028-2016 L=1640 | 33 | 0.65 | 21.45 |
| | | Материалы: | | | |
| | | Бетон кл. С20/25 м3 | 3.00 | | (общий) |
| | | | | | |
| 3g-1 | Серия 1.400-15.61 | МН 147-3 | 2 | 9.0 | 18.0 |

## Сетка С-1 (1м2)

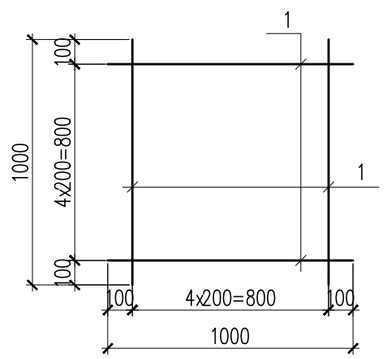


## Ведомость деталей

| Поз. | Эскиз | |
|---|---|---|
| Ф-1 | 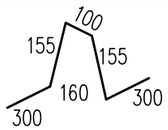  | L=1010мм |
| Хм-1 | 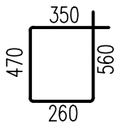  | L=1640мм |

Данный лист смотреть совместно с листом АС-##.

| Изм. | Кол. уч. | Лист | N док. | Подп. | Дата | | | | |
|---|---|---|---|---|---|---|---|---|---|
| | | | | | | 118-2022 АС | | | |
| | | | | | | «Строительство культурно-досугового центра в селе Алгабас Алгабасского сельского округа города Аксу Павлодарской области» | | | |
| ГИП | | Додабаев Д. | | | | | Стадия | Лист | Листов |
| Проверил | | Дуйсенбаев Н. | | | | | РП | 47 | |
| Разработ. | | Сабирова Н. | | | | | | | |
| | | | | | | Плита монолитная ПМ-1. | ТОО "МПК Прект" г. Шымкент-2022г. | | |
| Н. контроль | | Дуйсенбаев Н. | | | | | | | |

Согласовано:

Взам. инв. №

Подп. и дата

Инв. № подл.

Формат

Выход на чердак.
Схема установки люка на чердак

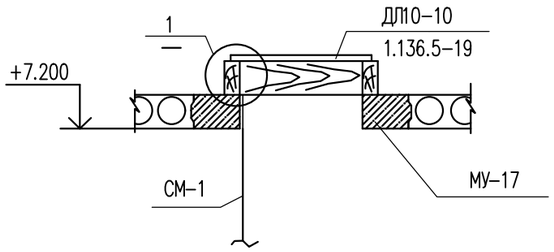


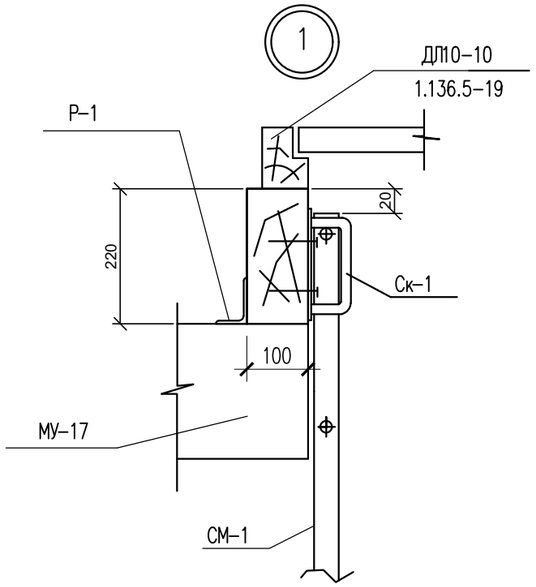


Стремянка СМ – 1

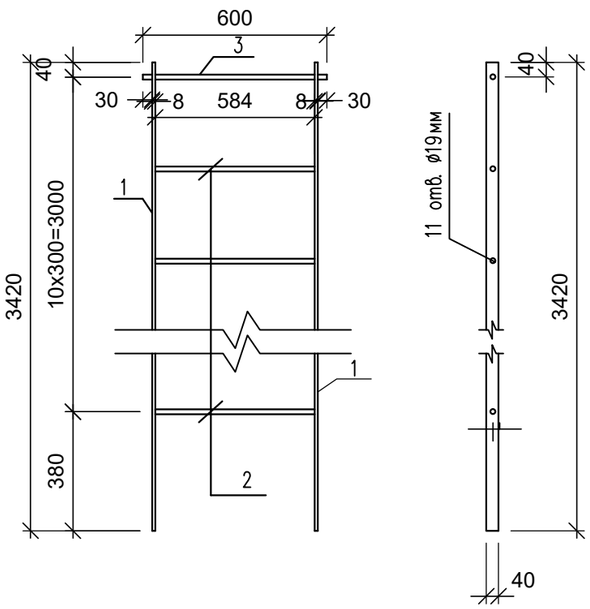


Деталь сопряжения

скобы Ск-1 со стремянкой СМ-1

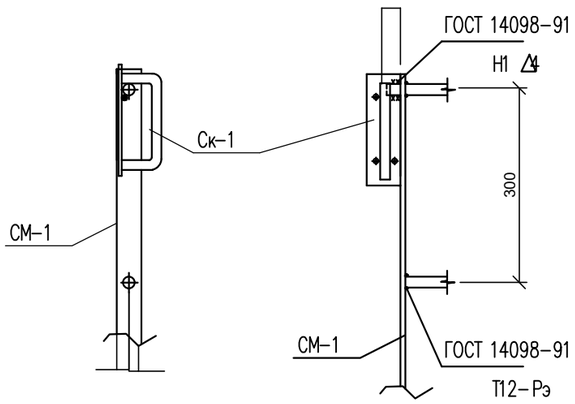


Рамка Р-1

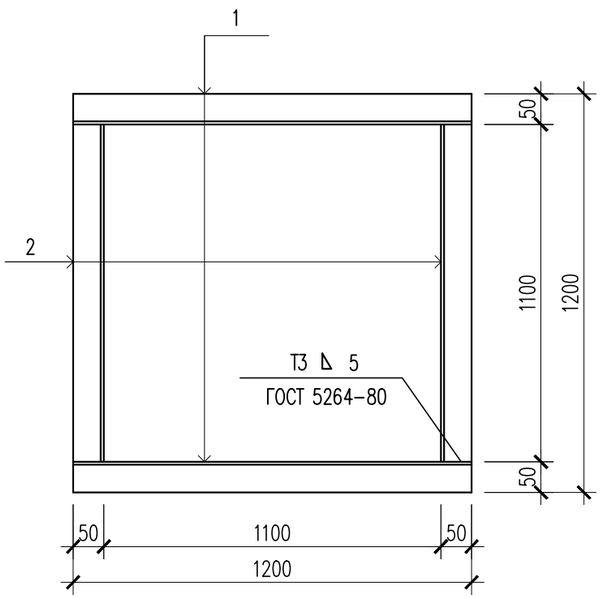


Скоба Ск-1.

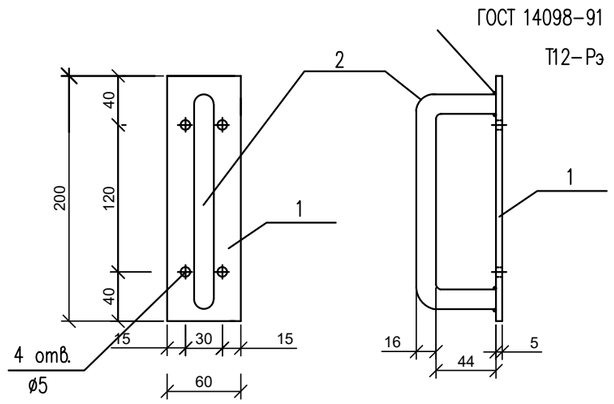


| Поз. | Обозначение | Наименование | Кол. | Масса ед., кг. | Примеч. |
|---|---|---|---|---|---|
| | | Выход на чердак | 4 | | |
| СМ-1 | л.АС- | Стремянка СМ-1 | 1 | 31,70 | |
| Ск-1 | л.АС- | Скоба Ск-1 | 2 | 0,85 | |
| | ГОСТ 8486-86 * | Брус 220х100 L=900 | 2 | | 0,04м 3 |
| | ГОСТ 8486-86 * | Брус 220х100 L=1100 | 2 | | 0,05м 3 |
| Р-1 | л.АС- | Рамка Р-1 | 1 | 22.04 | |
| | 1.136.5-19 | Люк ДЛ 10-10 | 1 | | |
| | | | | | |
| | | Стремянка СМ-1 | | 31,7 | |
| 1 | ГОСТ 103-2006 | -8х40 l=3420 | 2 | 8,59 | 17,18кг |
| 2 | ГОСТ 34028-2016 | ø18А240 l=600 | 11 | 1,20 | 13,20кг |
| 3 | ГОСТ 34028-2016 | ø18А240 l=660 | 1 | 1,32 | |
| | | | | | |
| | | Скоба Ск-1 | | 0,85 | |
| 1 | ГОСТ 103-2006 | -5х60 l=200 | 1 | 0,47 | |
| 2 | ГОСТ 34028-2016 | ø16А240 l=240 | 1 | 0,38 | |
| | | Рамка Р-1 | | 22.04 | |
| 1 | ГОСТ 8510-93 | ∟ -75х50х5 L=1200мм | 2 | 5.75 | |
| 2 | ГОСТ 8510-93 | ∟ -75х50х5 L=1100мм | 2 | 5.27 | |

Материал стремянки сталь Вст-3 по ГОСТ 380-71*.
Сварку производить по периметру соприкасаемых деталей электродами типа Э42А, ГОСТ 9467-75.
Рамку Р-1 приварить к закладным деталям монолитного участка МУ-12 до установки брусков.
Металлические изделия покрасить масленой краской – 2 раза

| Изм. | Кол. уч. | Лист | N док. | Подп. | Дата |
|---|---|---|---|---|---|
| ГИП | | Додабаев Д. | | | |
| Проверил | | Дуйсенбаев Н. | | | |
| Разработ. | | Сабирова Н. | | | |
| Н. контроль | | Дуйсенбаев Н. | | | |

118-2022 АС

«Строительство культурно-досугового центра в селе Алгабас Алгабасского сельского округа города Аксу Павлодарской области»

| Стадия | Лист | Листов |
|---|---|---|
| РП | 48 | |

Выход на чердак

ТОО "МПК Прект"
г. Шымкент-2022г.

Согласовано:

Взам. инв. №

Подп. и дата

Инв. № подл.

Формат

## Схемы расположения элементов лестницы Л1 на отм. 0.000

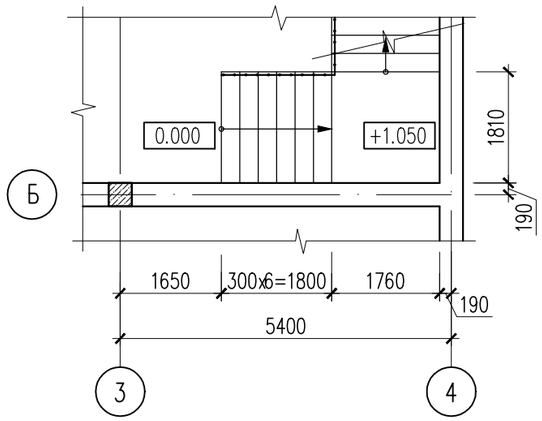


## Схемы расположения элементов лестницы Л1 на отм. +3.600

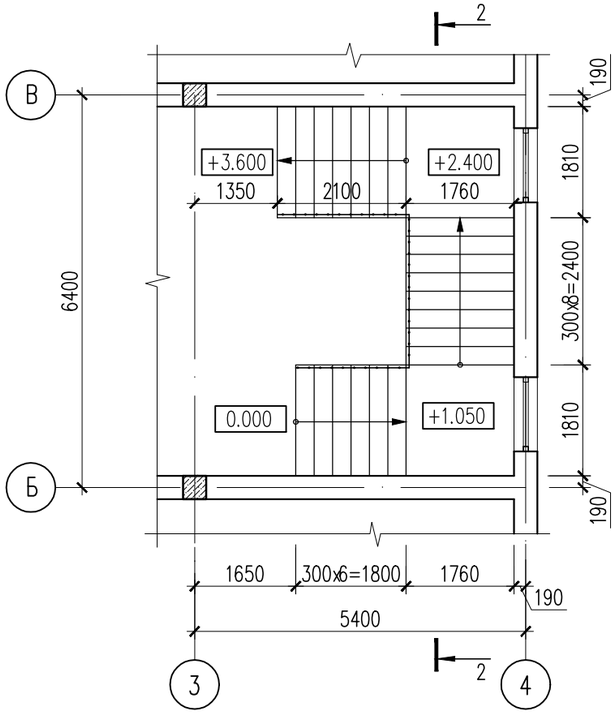


## Схемы расположения косоуров, ригелей и ОП-1

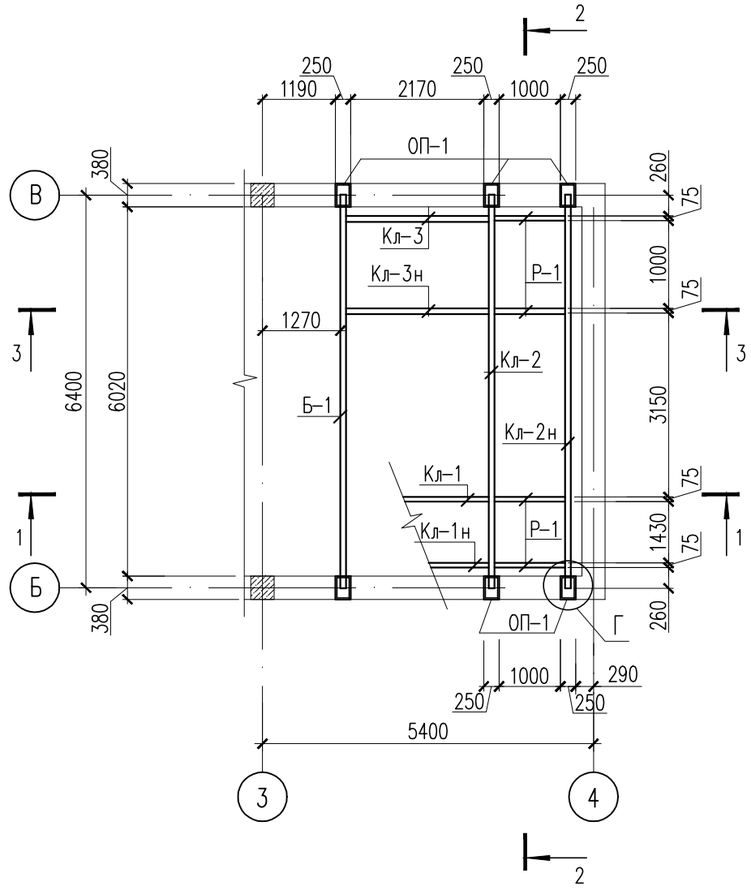


## План на отм. 0.000

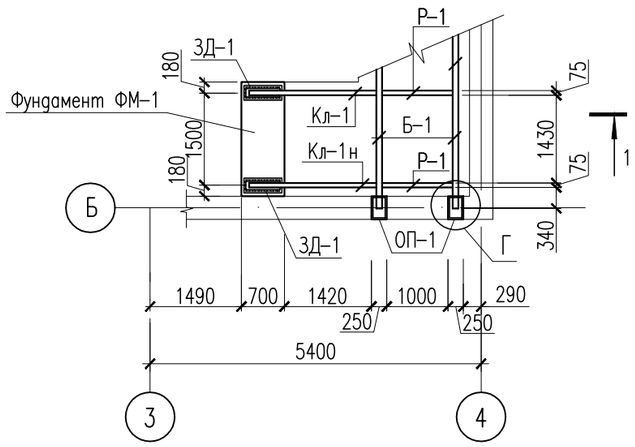


1. Сталь для конструкций С245 по ГОСТ 27772-88.
2. Изготовление и монтаж стальных конструкций должны производиться в соответствии с указаниями СНиП РК 5.04-18-2002 "Металлические конструкции. Правила производства и приемки работ".
3. Сварку элементов конструкций производить ручной электродуговой электросваркой по ГОСТ 5264-80 электродами типа Э46А по ГОСТ 9467-75.
4. Сварные швы принять в соответствии с табл. 39 СНиП РК 5.04-23-2002.
5. Монтажные болты М12 кроме оговоренных. Отверстия под монтажные болты ⌀15мм.
6. Бетонные работы по возведению монолитных конструкции выполнить в соответствии с указаниями СНиП РК 5.03-37-2005 "Несущие и ограждающие конструкции.
7. Фиксаторы Ф-1 ставить в шахматном порядке через 300мм.
8. Опалубку снимать только после достижения бетоном 90% проектной прочности.
9. Все металлические конструкции окрасить эмалью ПФ-115 черного цвета за 2 раза.

| | | | | | | | | |
|---|---|---|---|---|---|---|---|---|
| | | | | | | 118-2022 АС | | |
| | | | | | | «Строительство культурно-досугового центра в селе Алгабас Алгабасского сельского округа города Аксу Павлодарской области» | | |
| Изм. | Кол. уч. | Лист | N док. | Подп. | Дата | | | |
| ГИП | | Додабаев Д. | | | | | Стадия | Лист | Листов |
| Проверил | | Дуйсенбаев Н. | | | | | РП | 49 | |
| Разработ. | | Сабирова Н. | | | | | | | |
| | | | | | | Лестничная клетка. План на на отм. 0.000, +3.600 | ТОО "МПК Прект" г. Шымкент-2022г. | |
| Н. контроль | | Дуйсенбаев Н. | | | | | | |

Согласовано:

Взам. инв. №

Подп. и дата

Инв. № подл.

Формат

## 1 – 1

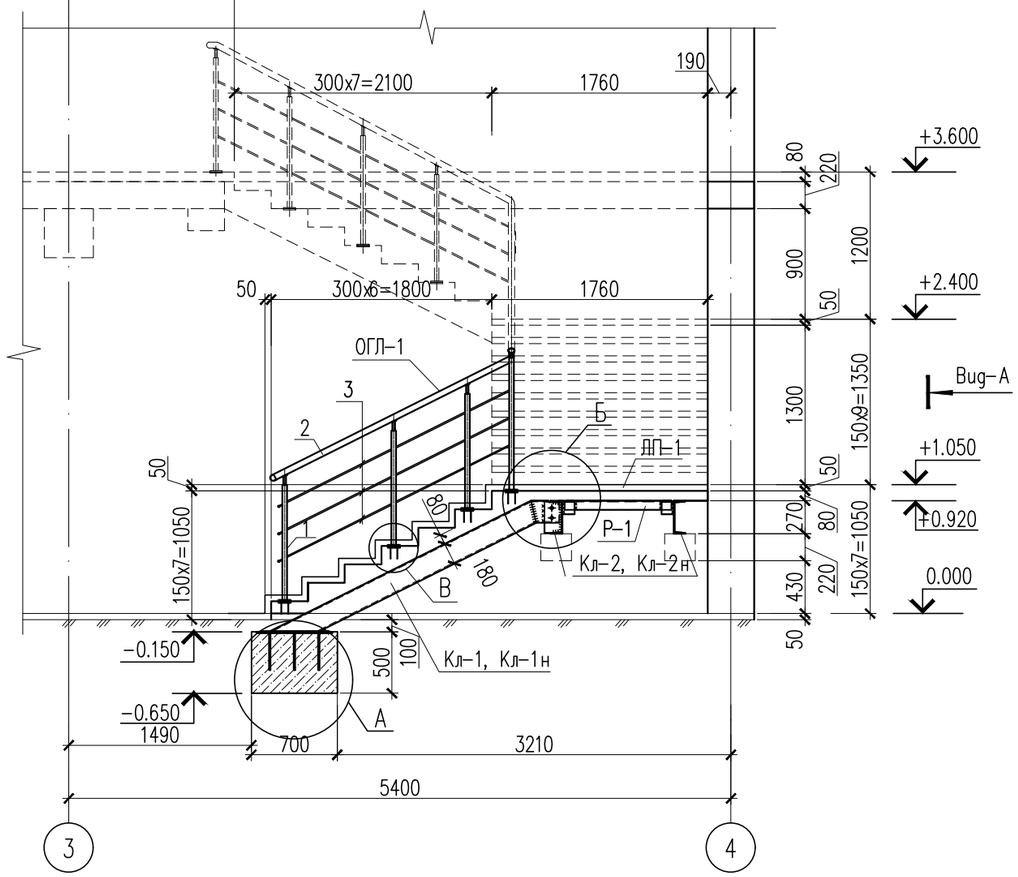


## 2 – 2

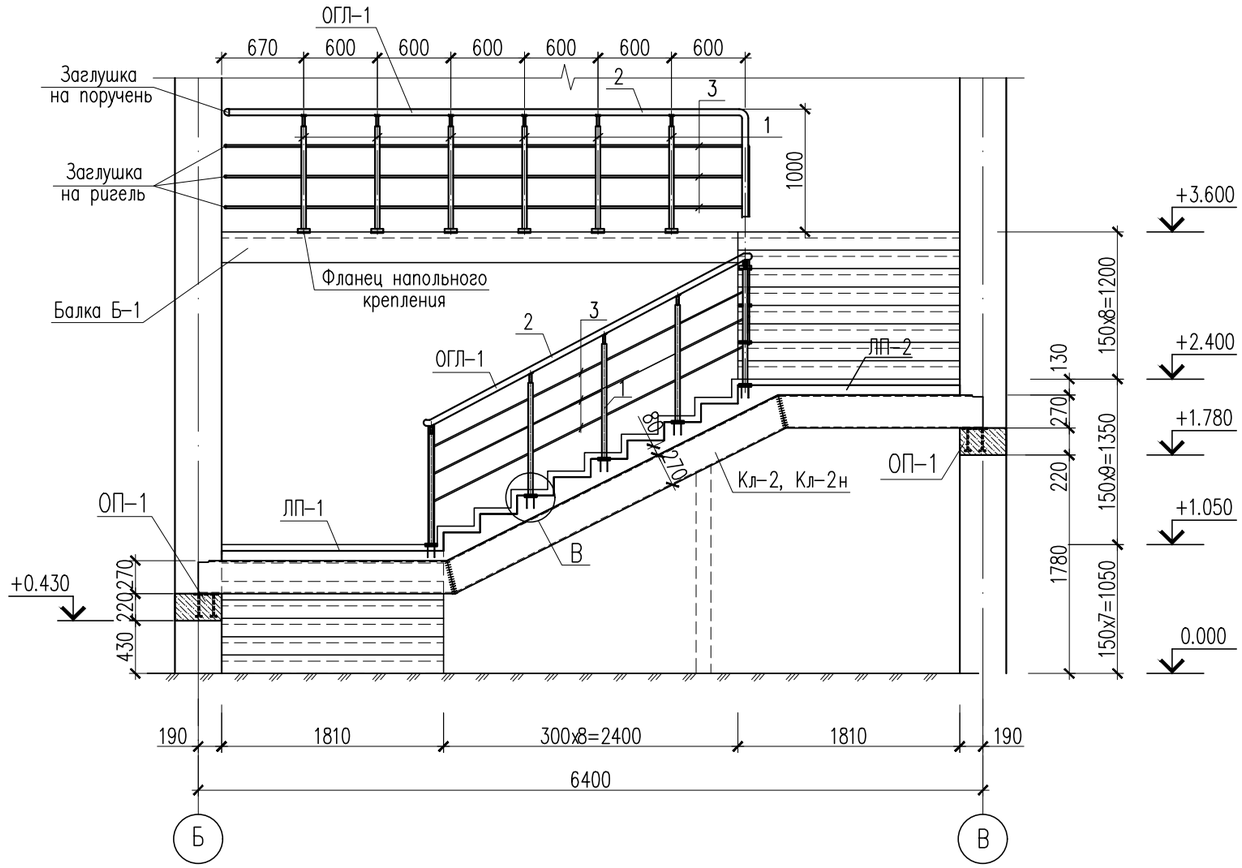


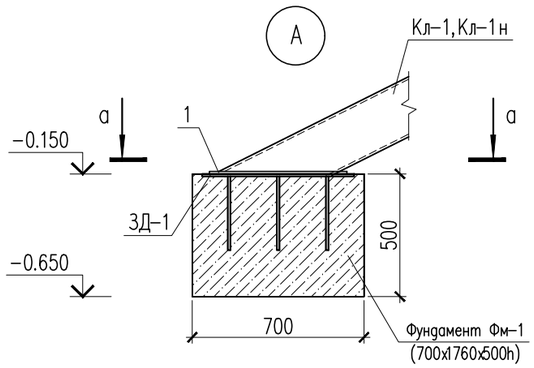


## а – а

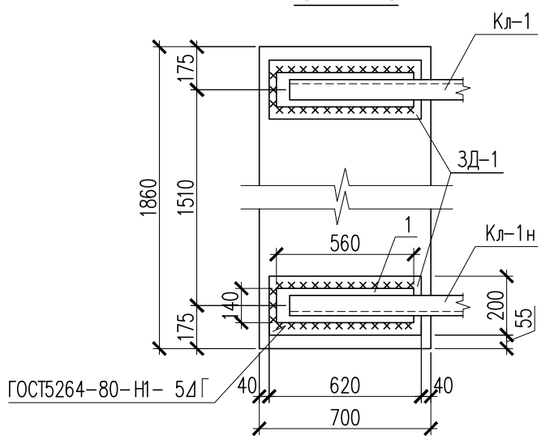


## Изделие закладное 3Д–1

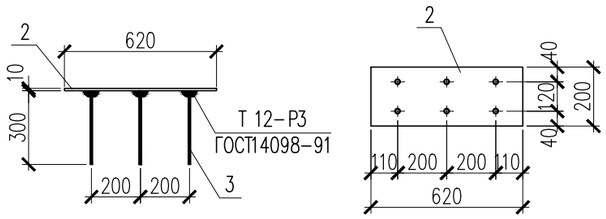


| | | | | | | |
|---|---|---|---|---|---|---|
| | | | | | | 118–2022 АС |
| | | | | | | «Строительство культурно–досугового центра в селе Алгабас Алгабасского сельского округа города Аксу Павлодарской области» |
| Изм. | Кол. уч. | Лист | N док. | Подп. | Дата | |
| ГИП | | Додабаев Д. | | | | Стадия: РП; Лист: 50; Листов: |
| Проверил | | Дуйсенбаев Н. | | | | |
| Разработ. | | Сабирова Н. | | | | Разрез 1–1,2–2. Узел А. |
| Н. контроль | | Дуйсенбаев Н. | | | | ТОО "МПК Прект" г. Шымкент–2022г. |

Согласовано:

Взам. инв. №

Подп. и дата

Инв. № подл.

Формат

## 3 – 3

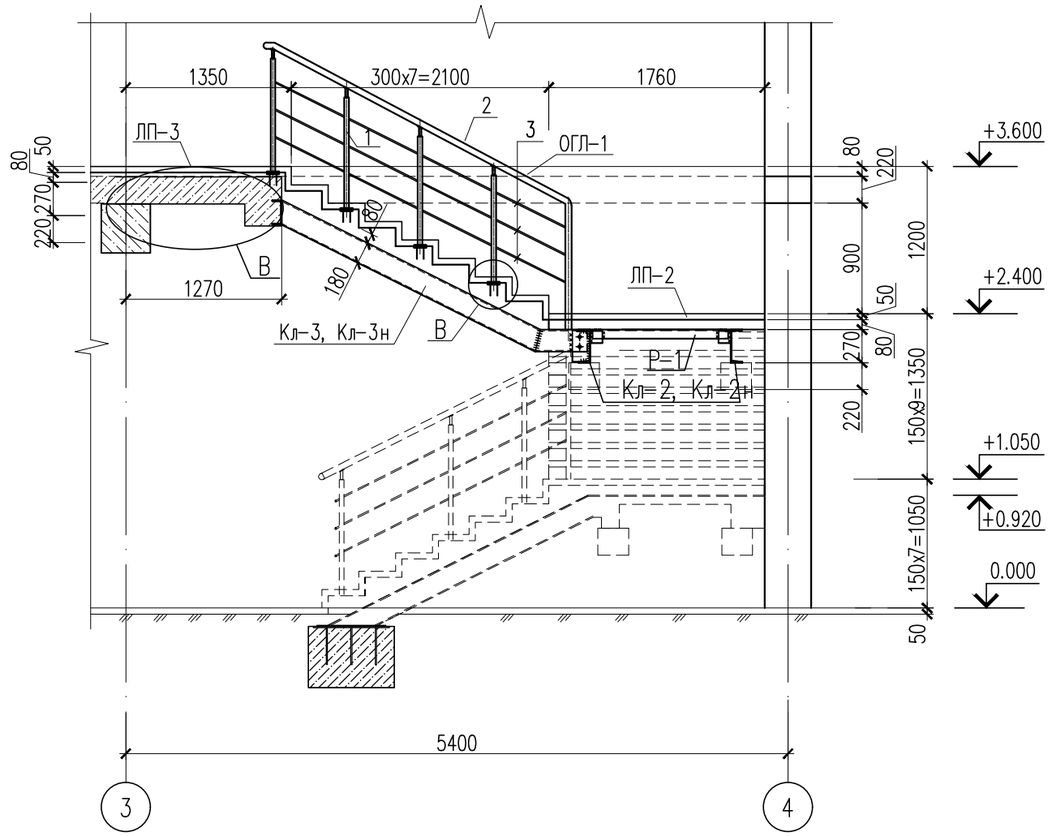


## Г

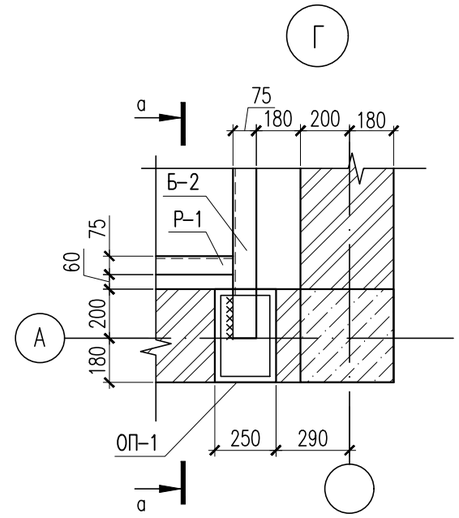


## а – а

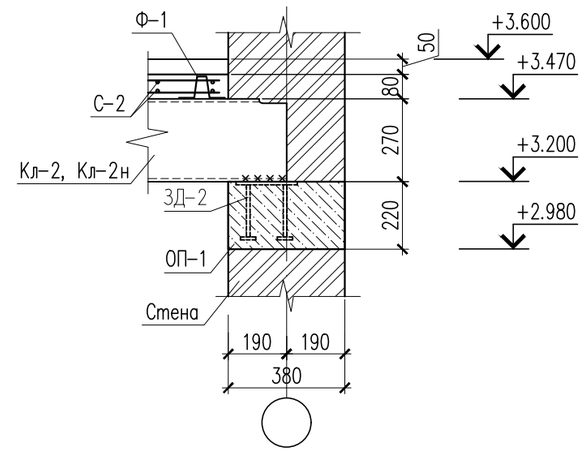


## 1 – 1

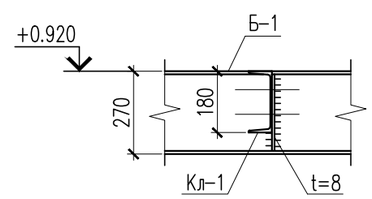


## Б

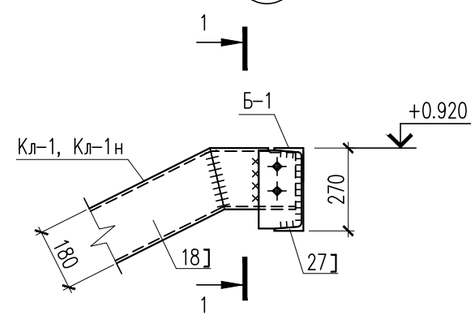


## В

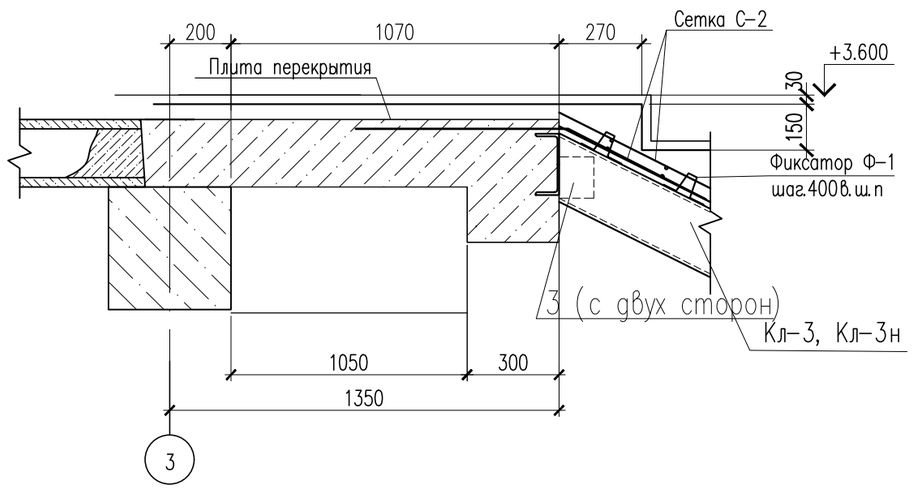


Согласовано:

Взам. инв. №

Подп. и дата

Инв. № подл.

| Изм. | Кол. уч. | Лист | N док. | Подп. | Дата | 118–2022 АС | | |
|---|---|---|---|---|---|---|---|---|
| | | | | | | «Строительство культурно–досугового центра в селе Алгабас Алгабасского сельского округа города Аксу Павлодарской области» | | |
| ГИП | | Додабаев Д. | | | | | Стадия | Лист | Листов |
| Проверил | | Дуйсенбаев Н. | | | | | РП | 51 | |
| Разработ. | | Сабирова Н. | | | | | | | |
| | | | | | | Разрез 3–3. Узлы Б, Г. Схема расположения опорных подушек ОП-1 для балок | ТОО "МПК Прект" г. Шымкент–2022г. | |
| Н. контроль | | Дуйсенбаев Н. | | | | | | |

Формат

## Косоур Кл-1
## Косоур Кл-1н (зеркально)

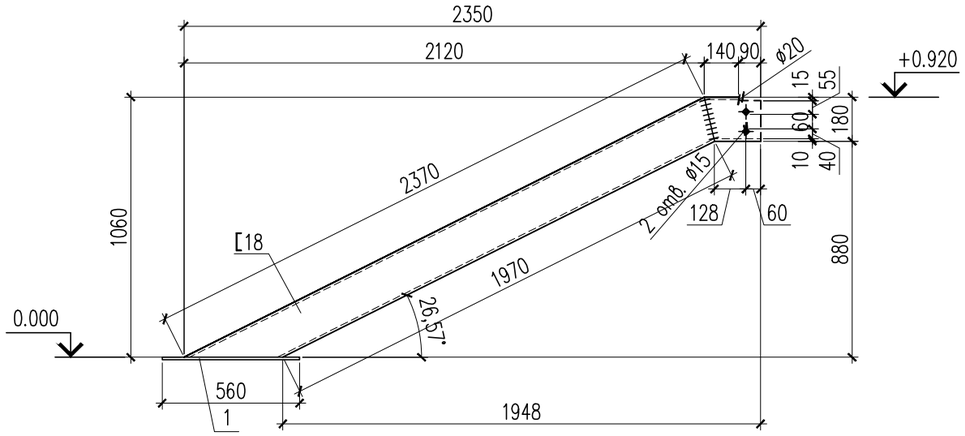


## Косоур Кл-3
## Косоур Кл-3н (зеркально)

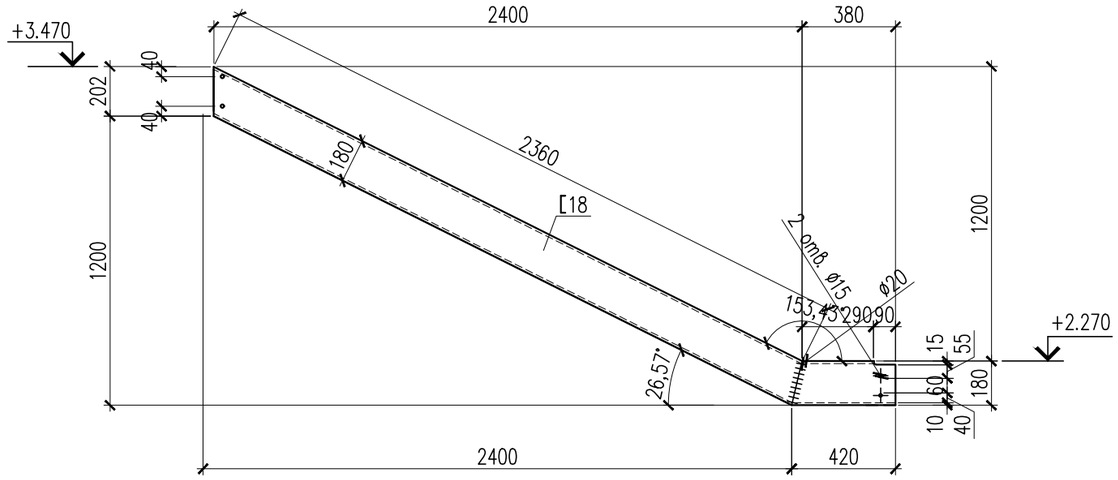


## Косоур Кл-2
## Косоур Кл-2н (зеркально)

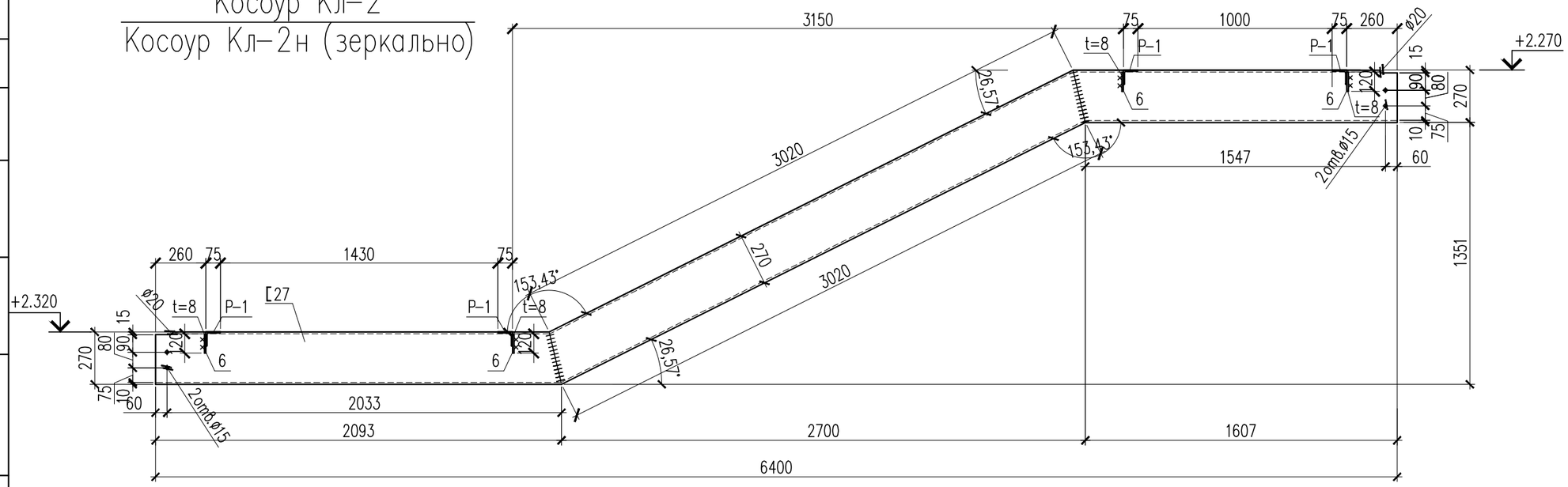


### 1 – 1

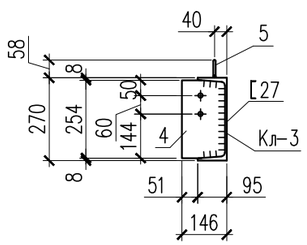


### Поз. 4

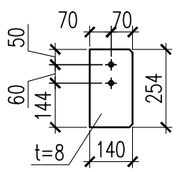


### Поз. 6

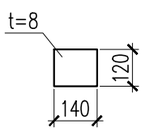


| Изм. | Кол. уч. | Лист | N док. | Подп. | Дата |
|---|---|---|---|---|---|
| ГИП | | Додабаев Д. | | | |
| Проверил | | Дуйсенбаев Н. | | | |
| Разработ. | | Сабирова Н. | | | |
| Н. контроль | | Дуйсенбаев Н. | | | |

118-2022 АС

«Строительство культурно-досугового центра в селе Алгабас Алгабасского сельского округа города Аксу Павлодарской области»

| Стадия | Лист | Листов |
|---|---|---|
| РП | 52 | |

Косоур Кл-1, 1н, 2, 2н, 3, 3н.

ТОО "МПК Прект"
г. Шымкент-2022г.

Согласовано:

Взам. инв. N°

Подп. и дата

Инв. N° подл.

Формат

## Балка Б-1

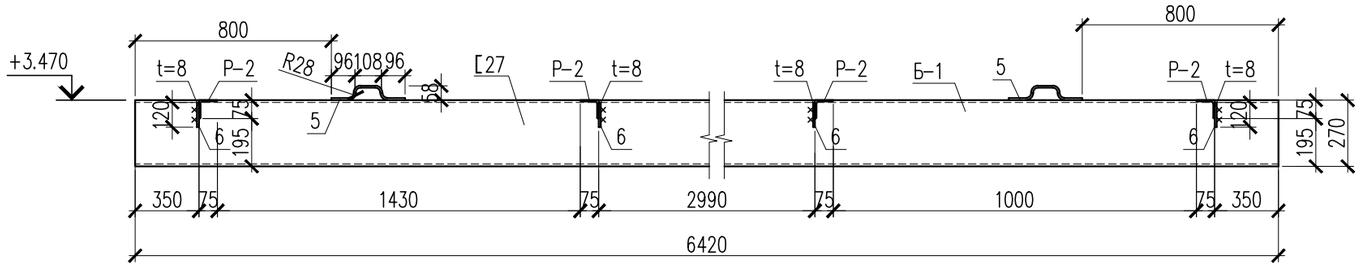


## Опорная подушка ПО-1

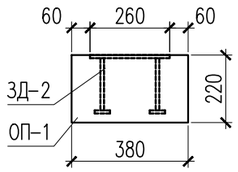


## Изделие закладное ЗД-2

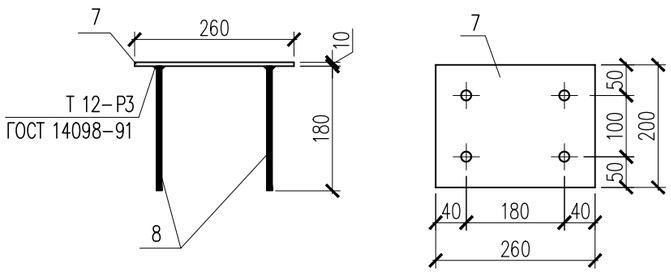


Согласовано:

Взам. инв. №

Подп. и дата

Инв. № подл.

| Изм. | Кол. уч. | Лист | N док. | Подп. | Дата | 118-2022 АС | | |
|---|---|---|---|---|---|---|---|---|
| | | | | | | «Строительство культурно-досугового центра в селе Алгабас Алгабасского сельского округа города Аксу Павлодарской области» | | |
| ГИП | | Додабаев Д. | | | | | Стадия | Лист | Листов |
| Проверил | | Дуйсенбаев Н. | | | | | РП | 53 | |
| Разработ. | | Сабирова Н. | | | | | | | |
| Н. контроль | | Дуйсенбаев Н. | | | | Балка Б-1. Лестничная площадка ЛП-1. ПО-1. ЗД-2. | ТОО "МПК Прект" г. Шымкент-2022г. | | |

Формат

## Лестничная площадка ЛП-1

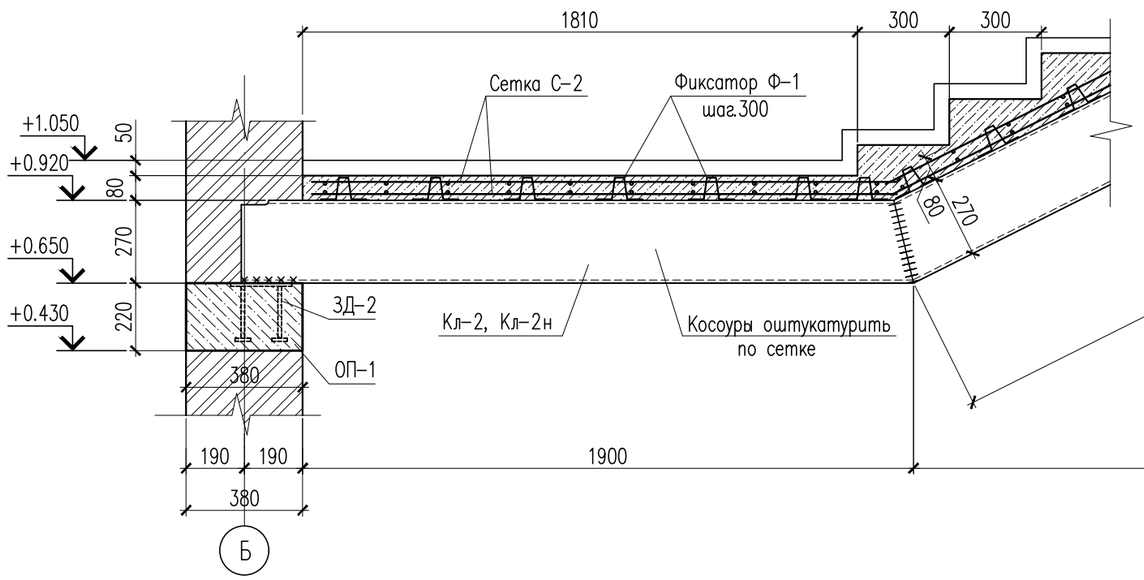


## Лестничная площадка ЛП-2

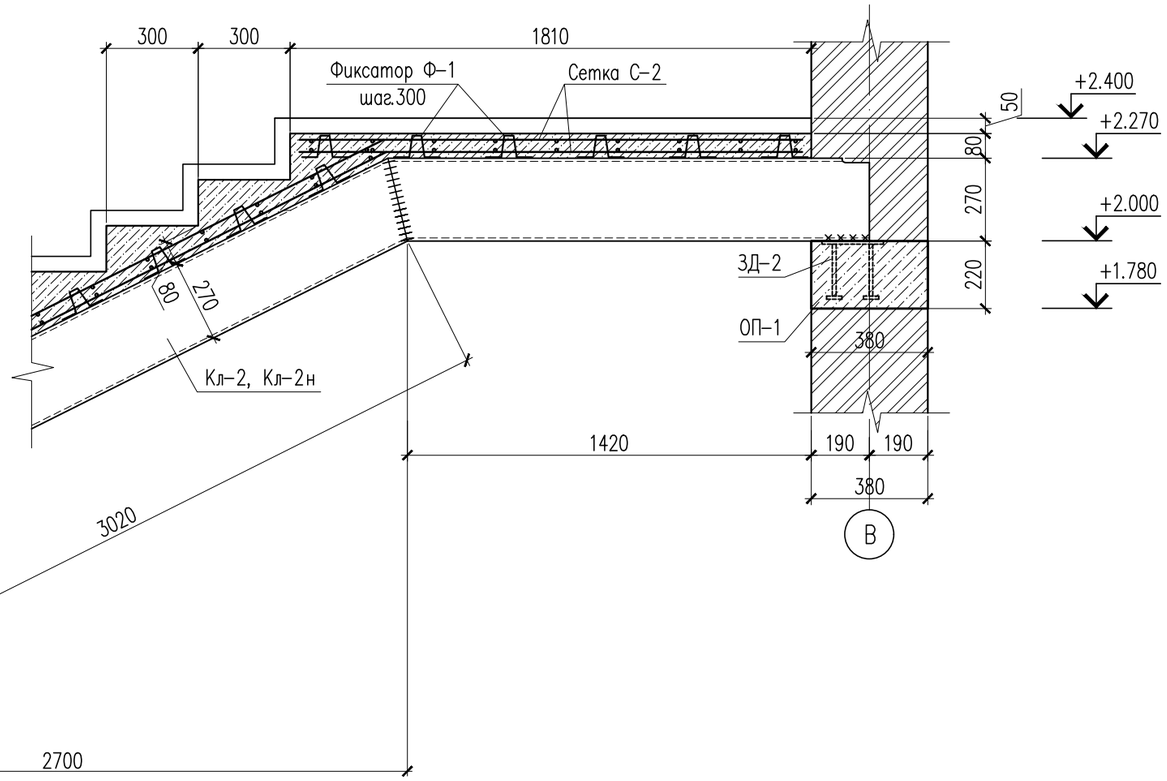


1. Данный лист см. совместно с листами АС-

| | | | | | | |
|---|---|---|---|---|---|---|
| | | | | | | 118-2022 АС |
| | | | | | | «Строительство культурно-досугового центра в селе Алгабас Алгабасского сельского округа города Аксу Павлодарской области» |
| Изм. | Кол. уч. | Лист | N док. | Подп. | Дата | |
| ГИП | | Додабаев Д. | | | | Стадия: РП; Лист: 54; Листов: |
| Проверил | | Дуйсенбаев Н. | | | | |
| Разработ. | | Сабирова Н. | | | | |
| Н. контроль | | Дуйсенбаев Н. | | | | Лестничная площадка ЛП-1, ЛП-2. ТОО "МПК Прект" г. Шымкент-2022г. |

Согласовано:

Взам. инв. №

Подп. и дата

Инв. № подл.

Формат

## Схема расположения стоек ограждения на отм. 0.000

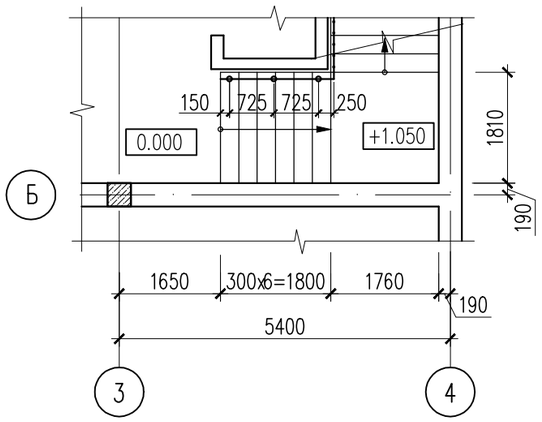


## Схема расположения стоек на отм. +3.600

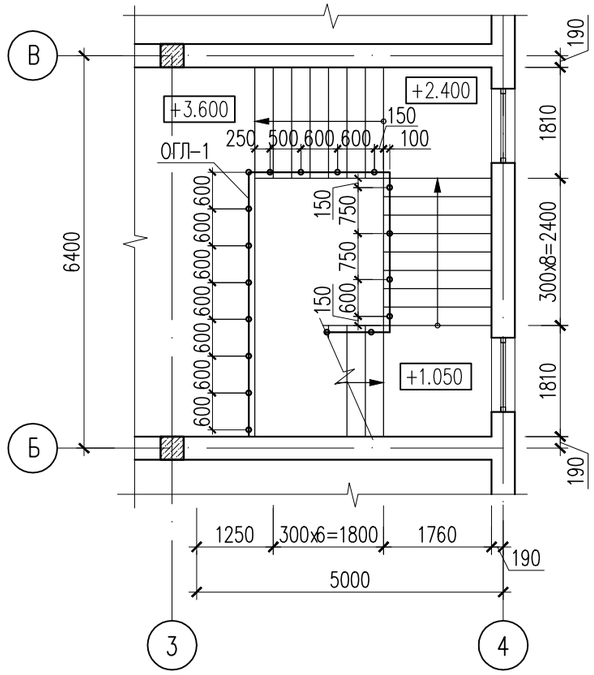


## Фрагмент ограждений ОГ-1

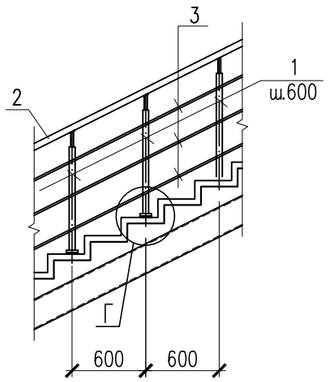


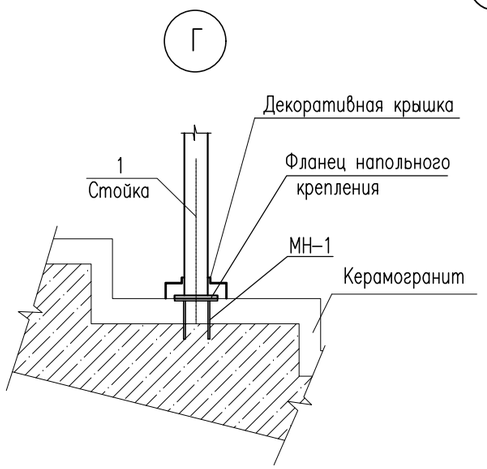


## Сетка С-1

(на 1м2)

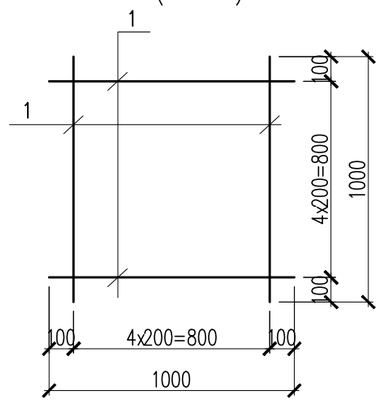


## Ведомость деталей

| Поз. | Эскиз |
|---|---|
| Ф-1 | 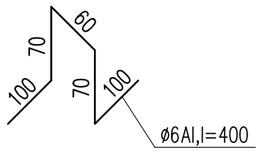 |



| Изм. | Кол. уч. | Лист | N док. | Подп. | Дата |
|---|---|---|---|---|---|
| ГИП | | Додабаев Д. | | | |
| Проверил | | Дуйсенбаев Н. | | | |
| Разработ. | | Сабирова Н. | | | |
| Н. контроль | | Дуйсенбаев Н. | | | |

118-2022 АС

«Строительство культурно-досугового центра в селе Алгабас Алгабасского сельского округа города Аксу Павлодарской области»

| Стадия | Лист | Листов |
|---|---|---|
| РП | 55 | |

Схема расположения стоек ограждения

ТОО "МПК Прект" г. Шымкент-2022г.

Согласовано:

Взам. инв. N°

Подп. и дата

Инв. N° подл.

Формат

# Спецификация материалов (начало)

| Поз. | Обозначение | Наименование | Кол. | Масса ед.,кг. | Примеч. |
|---|---|---|---|---|---|
| ЛП-1 | | Лестничная площадка ЛПМ-1 | 1 | | |
| | | Сетка С-1 | | | |
| 1 | ГОСТ 5781-82* | Сетка С-2, ø14 А-IIII 200/200 м2 | 6.37 | 12.10 | 77.09 |
| ЛП-2 | | Лестничная площадка ЛПМ-2 | 1 | | |
| | | Сетка С-1 | | | |
| 1 | ГОСТ 5781-82* | Сетка С-2, ø14 А-IIII 200/200 м2 | 6.37 | 12.10 | 77.09 |
| | | | | | |
| | | Фиксатор Ф-1 | | | |
| Ф-1 | ГОСТ 5781-92 | ø6 А-I L=400 | 304 | 0.09 | 27.36 |
| | Материалы: | Бетон кл. В15 м3 | 3.13 | | |
| | | Покрытие лестницы из керамогранита м2 | 28.84 | | |
| | | | | | |
| | | Косоур | | | |
| Кл-1,Кл-1н | ГОСТ 8240-97 | Швеллер 18 ГОСТ 8240-97 / С245 ГОСТ 27772-88* L=2600 | 2 | 42.4 | 84.8 |
| Кл-2,Кл-2н | ГОСТ 8240-97 | Швеллер 27 ГОСТ 8240-97 / С245 ГОСТ 27772-88* L=6720 | 2 | 186 | 372 |
| Кл-3,Кл-3н | ГОСТ 8240-97 | Швеллер 18 ГОСТ 8240-97 / С245 ГОСТ 27772-88* L=2780 | 2 | 45.31 | 90.63 |
| 1 | ГОСТ 103-2006 | Полоса 10х140 ГОСТ 103-2006 / С235 ГОСТ 27772-88* L=560 | 4 | 6.15 | 24.6 |
| | | | | | |
| Фм-1 | | Фундамент Фм-1(700х1860х500h) | 1 | | |
| ЗД-1 | | Закладная деталь ЗД-1 | 2 | 10.87 | 21.74кг |
| 2 | ГОСТ 103-2006 | Полоса 10х200 ГОСТ 103-2006 / С235 ГОСТ 27772-88* L=620 | 1 | 9.73 | 9.73 |
| 3 | ГОСТ 5781-82* | ø10 А-III L=300 | 6 | 0.19 | 1.14 |
| | Материалы: | Бетон кл. В 15 м3 | 0.65 | | |
| | | | | | |
| | | Балки | | | |
| Б-1 | ГОСТ 8240-97 | Швеллер 27 ГОСТ 8240-97 / С245 ГОСТ 27772-88* L=6420 | 1 | 178 | 178 |
| 4 | ГОСТ 103-2006 | Полоса 8х140 ГОСТ 103-2006 / С235 ГОСТ 27772-88* L=255 | 2 | 2.24 | 4.48 |
| 5 | ГОСТ 5781-82* | ø8 А-I L=370 | 4 | 0.15 | 0.60 |

# Спецификация материалов (продолжение)

| Поз. | Обозначение | Наименование | Кол. | Масса ед.,кг. | Примеч. |
|---|---|---|---|---|---|
| | | Распорка | | | |
| Р-1 | ГОСТ 8509-93 | Уголок 75х75х5 ГОСТ 8509-93 / С235 ГОСТ 27772-88* L=1150 | 4 | 6.67 | 26.7 |
| 6 | ГОСТ 103-2006 | Полоса 8х140 ГОСТ 103-2006 / С235 ГОСТ 27772-88* L=120 | 8 | 1.06 | 8.48 |
| | | | | | |
| ОП-1 | | Опорная подушка ОП-1 (220(h)х380х250) | 6 | 1.78 | 10.68 |
| ЗД-2 | | Закладная деталь ЗД-2 | 6 | 4.52 | 27.12 |
| 7 | ГОСТ 103-2006 | Полоса 10х200 ГОСТ 103-2006 / С235 ГОСТ 27772-88* L=260 | 1 | 4.08 | 4.08 |
| 8 | ГОСТ 5781-82* | ø10 А-III L=180 | 4 | 0.11 | 0.44 |
| | Материалы: | Бетон кл. В15 (м3) | 0.021 | | |
| | | | | | |
| | | Ограждение лестницы ОГЛ-1 | | | |
| | | Стойка | | | |
| 1 | ГОСТ 9941-81 | Труба 38х2 ГОСТ 10704-91 / 12Х18Н10Т ГОСТ 5632-72 м.п. | 18 | 1.78 | 21.36 |
| | | Держатель поручня ø38.1мм | 18 | | |
| | | Фланец напольного крепления | 18 | | |
| | | Декоративная крышка ø38.1мм | 18 | | |
| | | Поручень | | | |
| 2 | ГОСТ 9941-81 | Труба 51х2 ГОСТ 10704-91 / 12Х18Н10Т ГОСТ 5632-72 м.п. | 12.0 | 2.42 | 29.04 |
| | | Заглушка на поручень ø50.8мм | 2 | | |
| | | Ригель | | | |
| 3 | ГОСТ 9941-81 | Труба 16х(1.5) ГОСТ 10704-91 / 12Х18Н10Т ГОСТ 5632-72 м.п. | 36 | 0.54 | 19.44 |
| | | Заглушка на ригель ø16мм | 6 | | |
| | | Закладные детали | | | |
| МН-1 | | МН 105-6 | 18 | 1.0 | 18.00 |

Согласовано:

Взам. инв. №

Подп. и дата

Инв. № подл.

| Изм. | Кол. уч. | Лист | N док. | Подп. | Дата |
|---|---|---|---|---|---|
| ГИП | | Додабаев Д. | | | |
| Проверил | | Дуйсенбаев Н. | | | |
| Разработ. | | Сабирова Н. | | | |
| Н. контроль | | Дуйсенбаев Н. | | | |

118-2022 АС

«Строительство культурно-досугового центра в селе Алгабас Алгабасского сельского округа города Аксу Павлодарской области»

| Стадия | Лист | Листов |
|---|---|---|
| РП | 56 | |

Спецификация материалов.

ТОО "МПК Прект" г. Шымкент-2022г.

Формат

# План парапета на отм +9.400

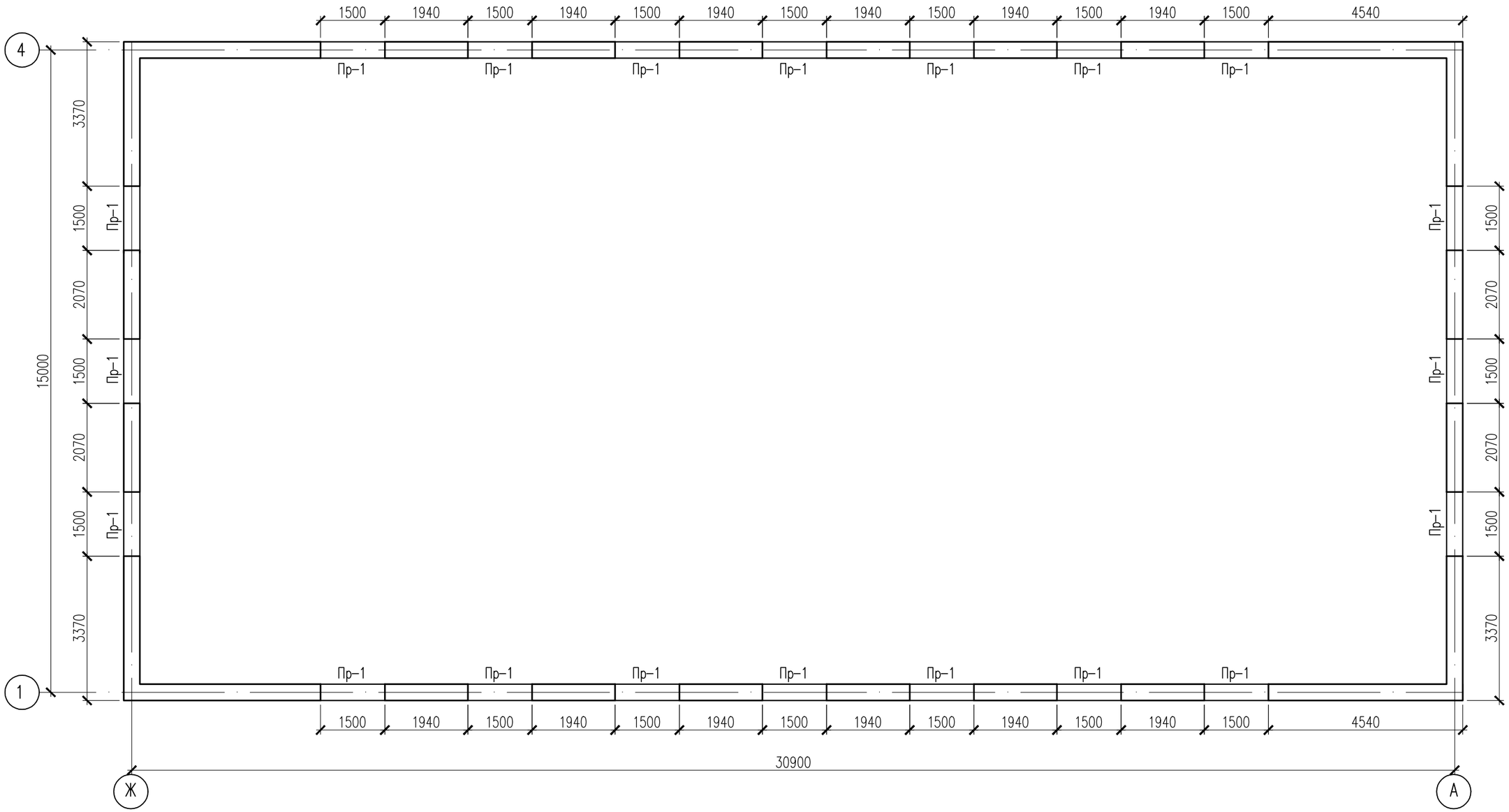


Согласовано:

Взам. инв. №

Подп. и дата

Инв. № подл.

| Изм. | Кол. уч. | Лист | N док. | Подп. | Дата |
|---|---|---|---|---|---|
| ГИП | | Додабаев Д. | | | |
| Проверил | | Дуйсенбаев Н. | | | |
| Разработ. | | Сабирова Н. | | | |
| Н. контроль | | Дуйсенбаев Н. | | | |

118-2022 АС

«Строительство культурно-досугового центра в селе Алгабас Алгабасского сельского округа города Аксу Павлодарской области»

| Стадия | Лист | Листов |
|---|---|---|
| РП | 57 | |

План парапета на отм +9,400

ТОО "МПК Прект"
г. Шымкент-2022г.

Формат

## 1 – 1

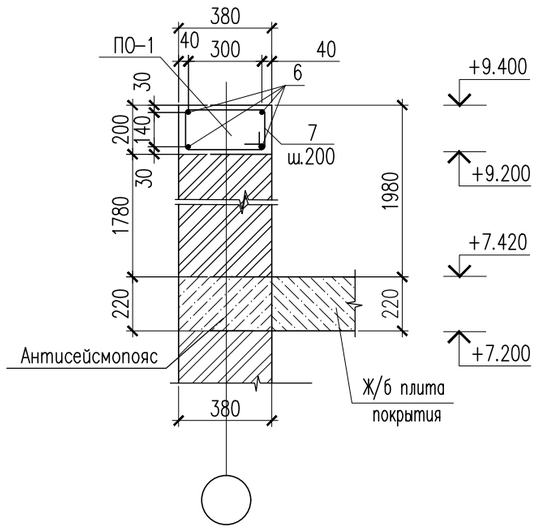


## Прм-1

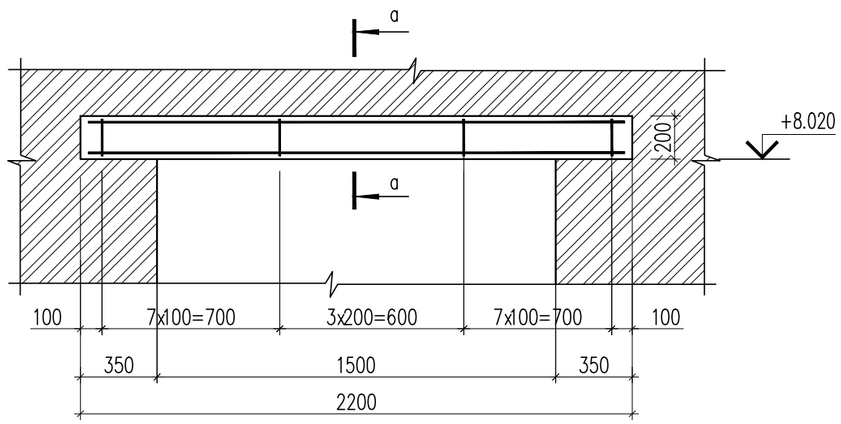


## Развертка парапета

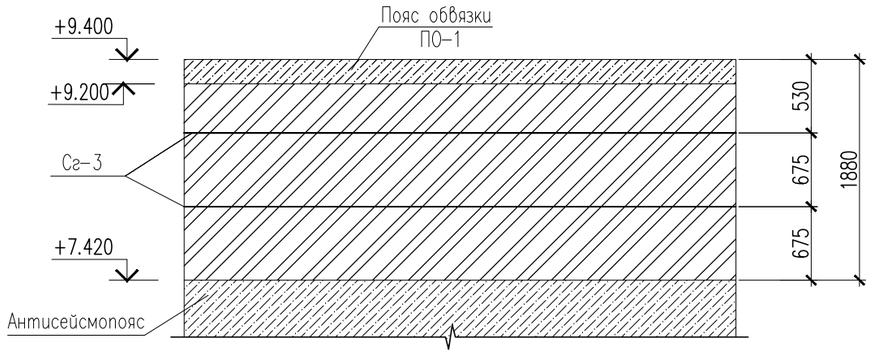


## 2 – 2

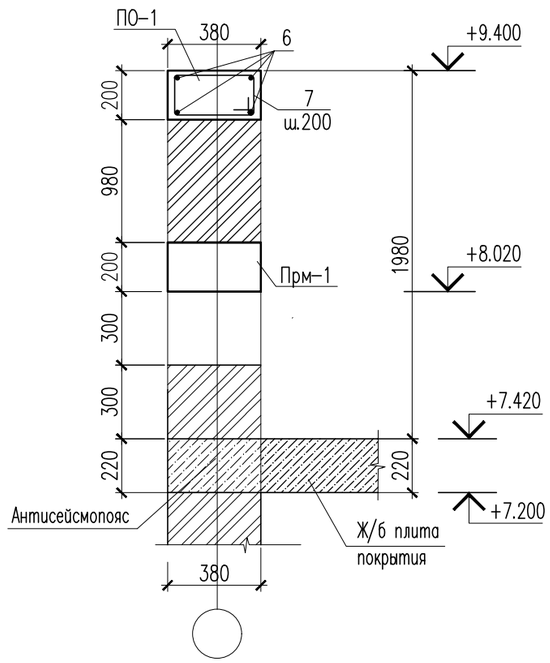


## а – а

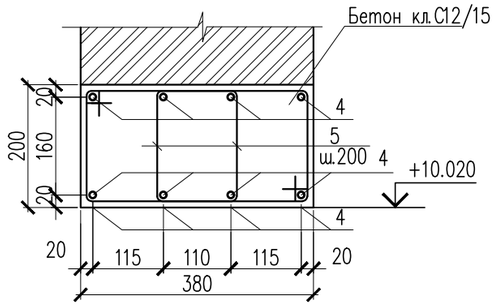


## Сетка СГ-3

(условно на 1 м.п.)

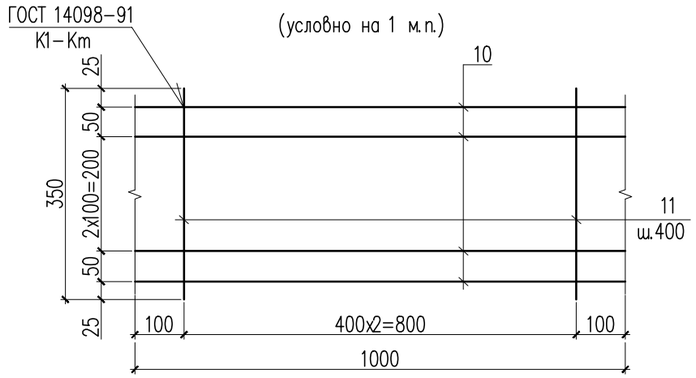


## Ведомость деталей

| | Эскиз |
|---|---|
| 5 | 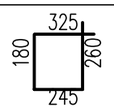  L=1010мм |
| 7 | 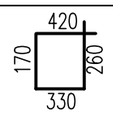  L=1180мм |

## Ведомость перемычек

| | Схема сечения |
|---|---|
| Прм-11 | 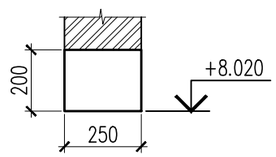  |

| Изм. | Кол. уч. | Лист | N док. | Подп. | Дата |
|---|---|---|---|---|---|
| ГИП | | Додабаев Д. | | | |
| Проверил | | Дуйсенбаев Н. | | | |
| Разработ. | | Сабирова Н. | | | |
| Н. контроль | | Дуйсенбаев Н. | | | |

118-2022 АС

«Строительство культурно-досугового центра в селе Алгабас Алгабасского сельского округа города Аксу Павлодарской области»

| Стадия | Лист | Листов |
|---|---|---|
| РП | 58 | |

Монолитная перемычка Прм-1. Развертка парапета.

ТОО "МПК Прект" г. Шымкент-2022г.

Согласовано:

Взам. инв. N°

Подп. и дата

Инв. N° подл.

Формат

## Решетка продуха РП-1

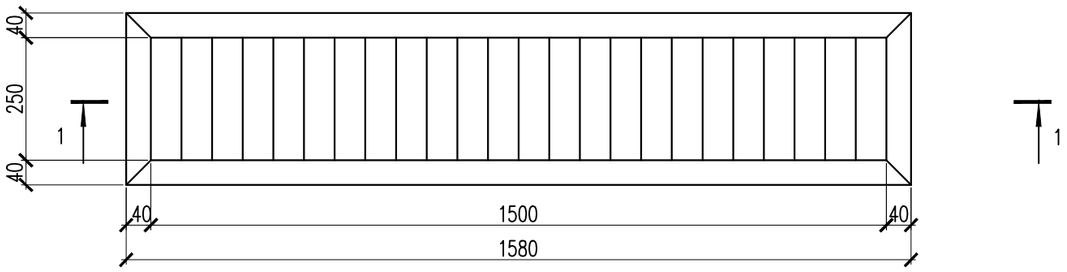


1 – 1

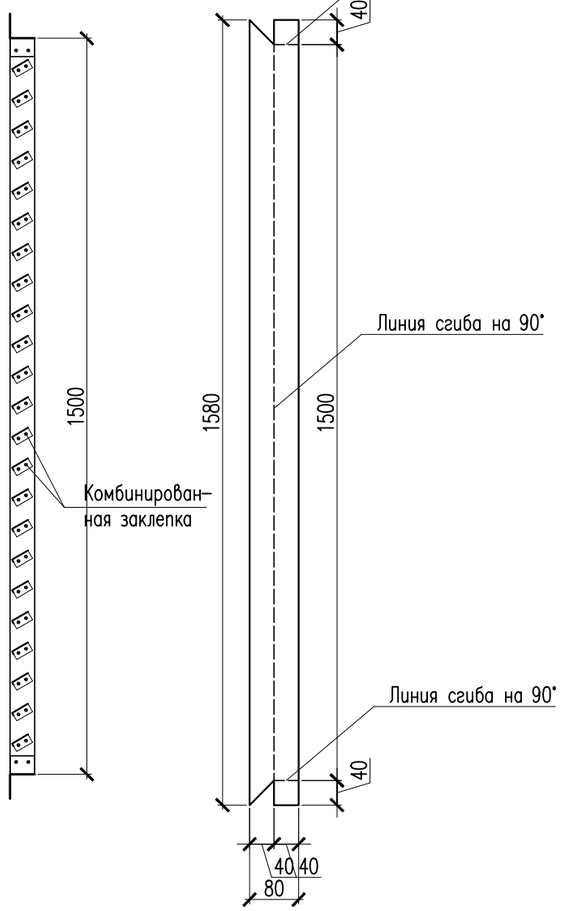


Схема раскроя листа Поз.1

Схема раскроя листа Поз.2

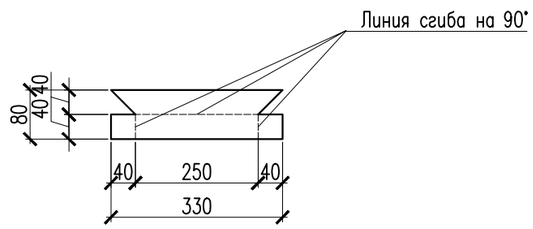


Схема раскроя листа Поз.3 для РП-1

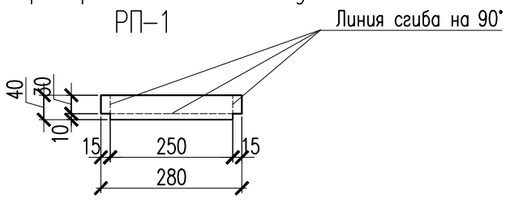


Схема раскроя листа Поз.3 РП-2

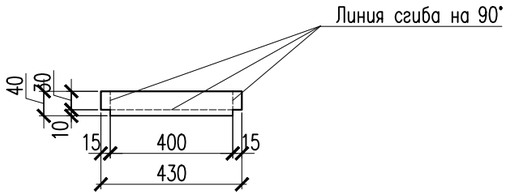


| Поз. | Обозначение | Наименование | Кол. | Масса кг | Прим. |
|---|---|---|---|---|---|
| | | Решетка продуха РП-1 | 20 | 4.07 | 81.40 |
| 1 | ГОСТ 14918-80 | Лист из оцинкованной стали 1580х80х0,8 мм | 2 | 0.79 | 1.58 |
| 2 | ГОСТ 14918-80 | Лист из оцинкованной стали 330х80х0,8 мм | 2 | 0.16 | 0.32 |
| 3 | ГОСТ 14918-80 | Лист из оцинкованной стали 280х40х0,8 мм | 31 | 0.07 | 2.17 |
| | | | | | |
| | | Перемычка монолитная Прм-1 | 20 | | |
| 4 | ГОСТ 34028-2016 | 12х2150-А400 ГОСТ 34028-2016 L=2150 | 8 | 1.9 | 15.2 |
| 5 | ГОСТ 34028-2016 | 6х1010-А240 ГОСТ 34028-2016 L=1010 | 36 | 0.22 | 7.92 |
| | Материалы: | Бетон кл. С12/15 м3 | 0.167 | | на 1 шт. |
| | | | | | |
| | | Пояс объвязки ПО-1 п.м. | 93.4 | 4.86 | 453.92 |
| 6 | ГОСТ 34028-2016 | 12х1000-А400 ГОСТ 34028-2016 L=1000 | 4 | 0.89 | 3.56 |
| 7 | ГОСТ 34028-2016 | 6х1120-А240 ГОСТ 34028-2016 L=1180 | 5 | 0.25 | 1.30 |
| | Материалы: | Бетон кл. С12/ 15 м3 | 7.0 | | |
| | | | | | |
| | | Сетка Сг-3 п.м | 186.64 | 0.62 | 115.72 |
| 10 | ГОСТ 6727-80* | ø5 Вр-I L=1000 | 4 | 0.14 | 0.56 |
| 11 | ГОСТ 6727-80* | ø3 Вр-I L=350 | 3 | 0.02 | 0.06 |

Согласовано:

Взам. инв. №

Подп. и дата

Инв. № подл.

| Изм. | Кол. уч. | Лист | N док. | Подп. | Дата |
|---|---|---|---|---|---|
| ГИП | | Додабаев Д. | | | |
| Проверил | | Дуйсенбаев Н. | | | |
| Разработ. | | Сабирова Н. | | | |
| Н. контроль | | Дуйсенбаев Н. | | | |

118-2022 АС

«Строительство культурно-досугового центра в селе Алгабас Алгабасского сельского округа города Аксу Павлодарской области»

| Стадия | Лист | Листов |
|---|---|---|
| РП | 59 | |

Продух Пр-1.

ТОО "МПК Прект"
г. Шымкент-2022г.

Формат

## План кровли на отм +9.400

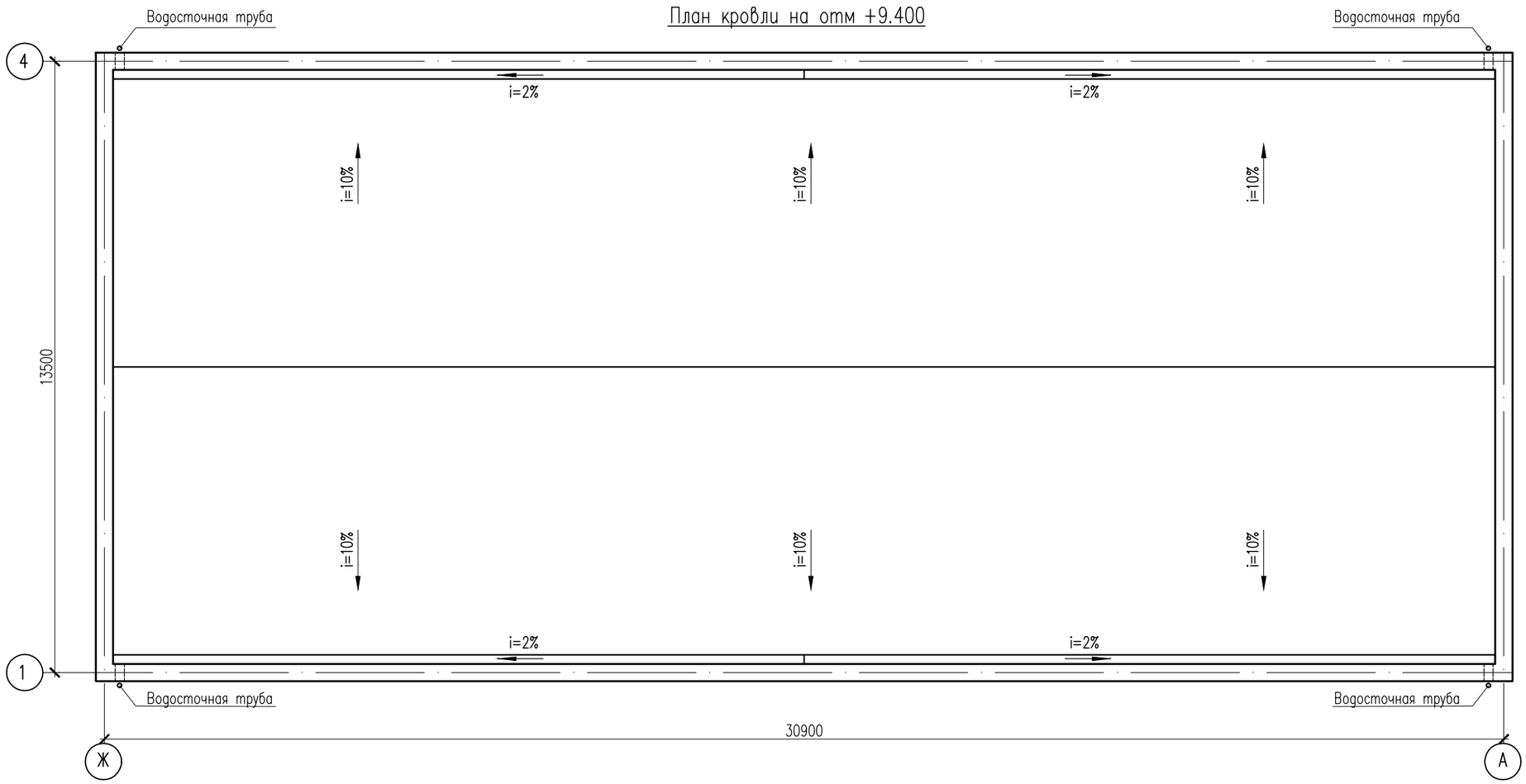


## Схема крепления водосточной трубы

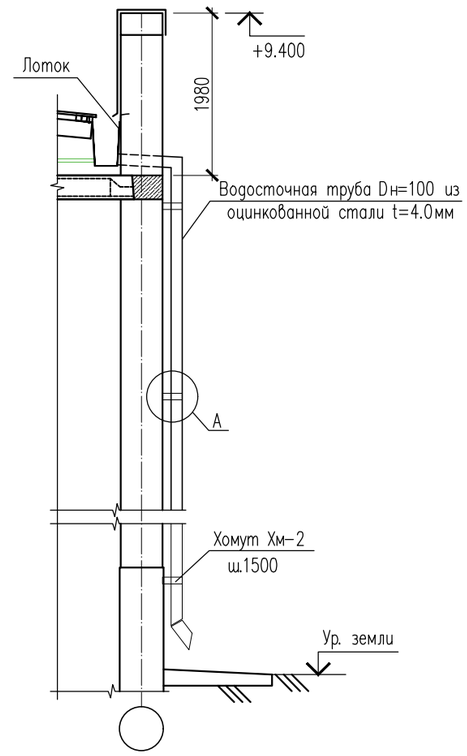


## Узел "А"

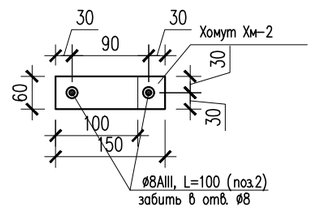


## Хомут Хм-2

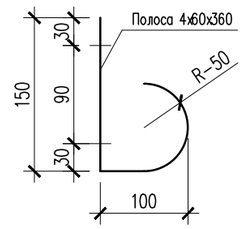


| Поз. | Обозначение | Наименование | Кол. | Масса кг | Прим. |
|---|---|---|---|---|---|
| | | Водосточный лоток Л-1 | | | |
| Л-1 | ГОСТ 14918-80 | Лоток из листа 0.8х1000х14700 | 5 | 92.316 | 461.58 |
| Хм-1 | ГОСТ 103-2006 | Полоса 4х40 ГОСТ 103-2006 / С235 ГОСТ 27772-88* L=1070 | 122 | 1.34 | 163.48 |
| | | Водосточная труба | 4 | 23.03 | 92.12 |
| 1 | ГОСТ 14918-80 | Водосточная труба Dн=100 из оцинкованной стали 0.8х320 L=9400 | 1 | 18.47 | 18.47 |
| Хм-2 | ГОСТ 103-2006 | Полоса 4х60 ГОСТ 103-2006 / С235 ГОСТ 27772-88* L=360 | 6 | 0.68 | 4.08 |
| 2 | ГОСТ 34028-2016 | 8х100-А400 ГОСТ 34028-2016 L=100 | 12 | 0.04 | 0.48 |

| Изм. | Кол. уч. | Лист | N док. | Подп. | Дата |
|---|---|---|---|---|---|
| ГИП | | Додабаев Д. | | | |
| Проверил | | Дуйсенбаев Н. | | | |
| Разработ. | | Сабирова Н. | | | |
| Н. контроль | | Дуйсенбаев Н. | | | |

118-2022 АС

«Строительство культурно-досугового центра в селе Алгабас Алгабасского сельского округа города Аксу Павлодарской области»

| Стадия | Лист | Листов |
|---|---|---|
| РП | 60 | |

План кровли

ТОО "МПК Прект" г. Шымкент-2022г.

Согласовано:

Взам. инв. №

Подп. и дата

Инв. № подл.

Формат

# План стропил, стоек, связей и прогонов

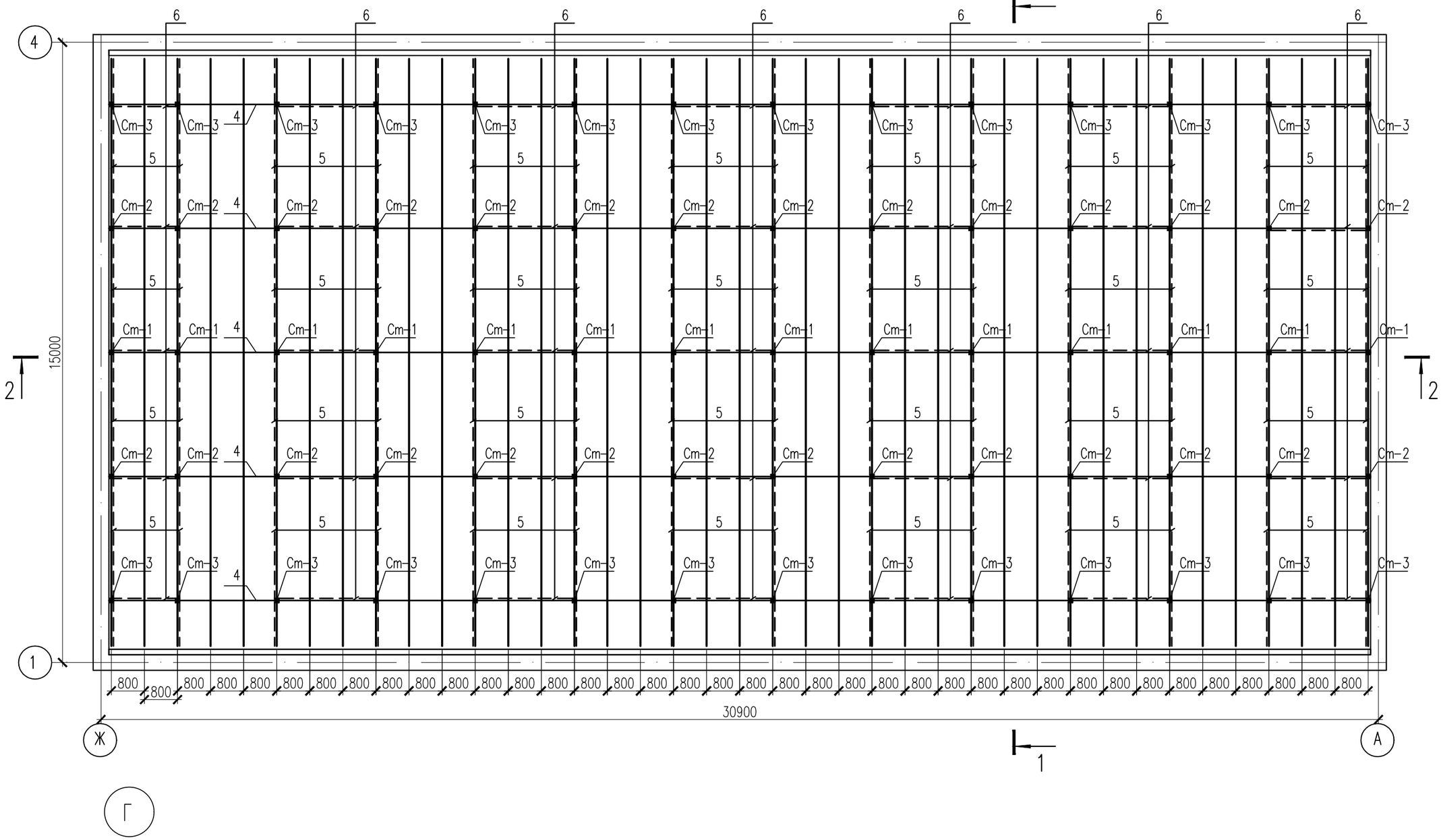


## Деталь крепления листов профнастила

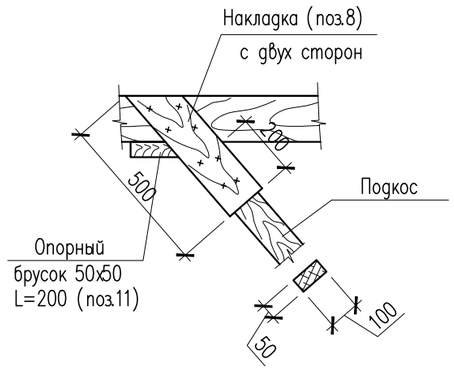


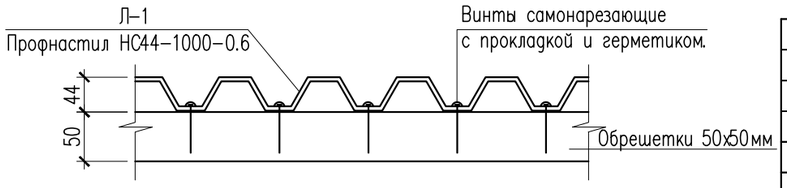


| Изм. | Кол. уч. | Лист | N док. | Подп. | Дата | 118-2022 АС | | |
|---|---|---|---|---|---|---|---|---|
| | | | | | | «Строительство культурно-досугового центра в селе Алгабас Алгабасского сельского округа города Аксу Павлодарской области» | | |
| ГИП | | Додабаев Д. | | | | | Стадия | Лист | Листов |
| Проверил | | Дуйсенбаев Н. | | | | | РП | 61 | |
| Разработ. | | Сабирова Н. | | | | | | | |
| | | | | | | План стропил, стоек, связей и прогонов | ТОО "МПК Прект" г. Шымкент-2022г. | |
| Н. контроль | | Дуйсенбаев Н. | | | | | | |

Согласовано:

Взам. инв. №

Подп. и дата

Инв. № подл.

Формат

## Разрез 1–1

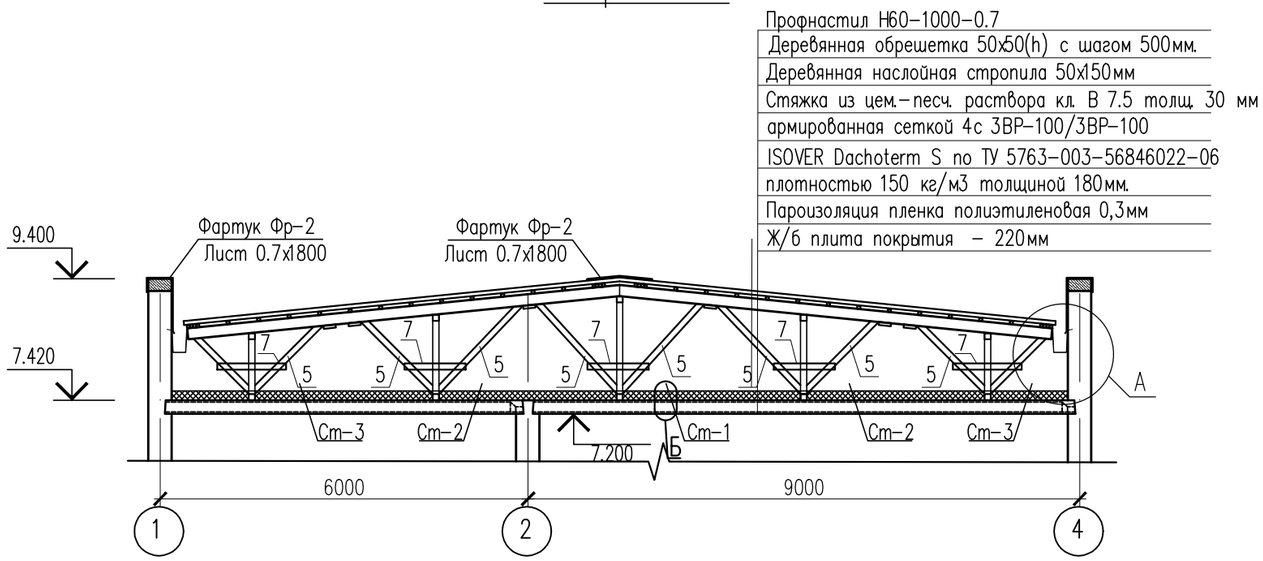


## А

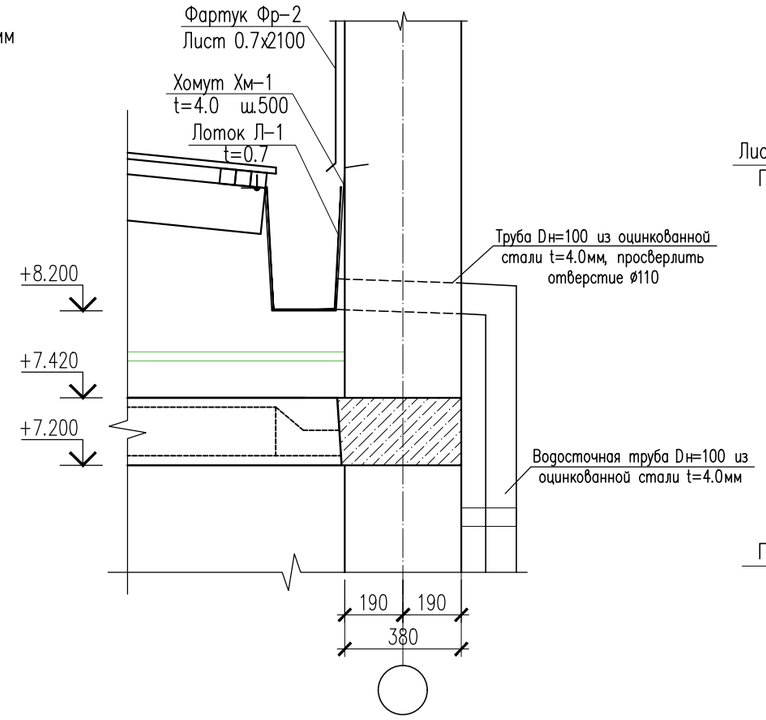


## Лоток Л–1

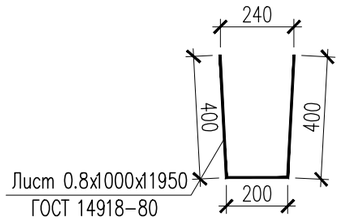


## Хомут Хм–1

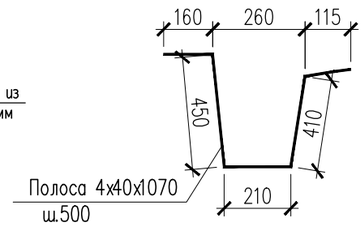


## Разрез 2–2

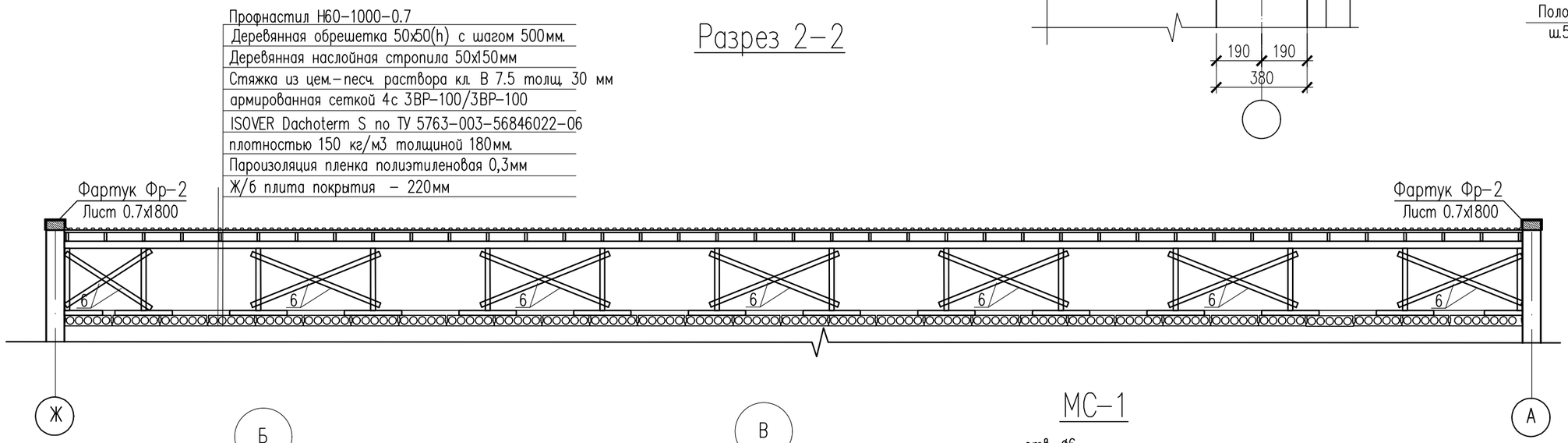


## Б

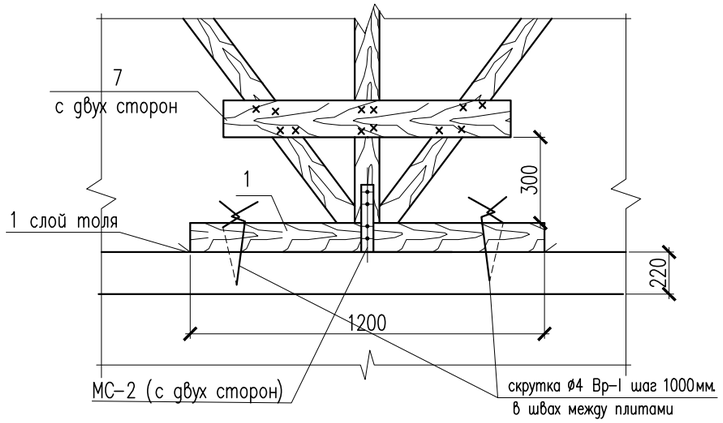


## В

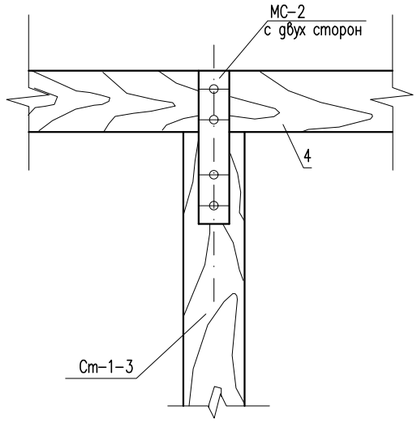


## МС–1

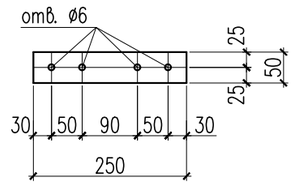


| Изм. | Кол. уч. | Лист | N док. | Подп. | Дата |
|---|---|---|---|---|---|
| ГИП | | Додабаев Д. | | | |
| Проверил | | Дуйсенбаев Н. | | | |
| Разработ. | | Сабирова Н. | | | |
| Н. контроль | | Дуйсенбаев Н. | | | |

118–2022 АС

«Строительство культурно–досугового центра в селе Алгабас Алгабасского сельского округа города Аксу Павлодарской области»

| Стадия | Лист | Листов |
|---|---|---|
| РП | 62 | |

Разрез 1–1, 2–2. Узлы А,Б,В.

ТОО "МПК Прект"
г. Шымкент–2022г.

Согласовано:

Взам. инв. N°

Подп. и дата

Инв. N° подл.

Формат

# Спецификация материалов

| N п/п | Наименование | Сечение мм | Длина мм | Кол. шт. | Общая длина м | Объем $м^3$ |
|---|---|---|---|---|---|---|
| 1 | 2 | 3 | 4 | 5 | 6 | 7 |
| 1 | Лежень | 100x100 | 1200 | 70 | 84.0 | 0.84 |
| 2 | Стойки | | | | | |
| | Стойка Ст-1 | 100x100 | 1500 | 14 | 21.0 | 0.21 |
| | Стойка Ст-2 | 100x100 | 1200 | 28 | 33.6 | 0.336 |
| | Стойка Ст-3 | 100x100 | 900 | 28 | 25.2 | 0.252 |
| 3 | Стропильная нога | 50x150 | 7100 | 78 | 553.8 | 4.16 |
| 4 | Прогоны м.п. | 100x150 | | | 152.5 | 1.525 |
| 5 | Подкосы | 50x100 | | | 246.4 | 1.232 |
| 6 | Раскосы | 50x100 | | | 180 | 0.90 |
| 7 | Накладка | 50x100 | 1000 | 70 | 70.0 | 0.35 |
| 8 | Накладка | 50x100 | 500 | 280 | 140.0 | 0.70 |
| 9 | Обрешетка м.п. | 50x50 | | | 1220.8 | 3.13 |
| 10 | Опорный брусок | 50x50 | 200 | 112 | 22.4 | 0.056 |
| | | | | | | |
| | Итого древесины | | | | | 13.69 |
| | Профнастил Н60-1000-0.7 | | | | | 436.5 м2 |
| | Стяжка из цем.-песч. раствора кл. В 7.5 толщ. 30 мм армир. сеткой 4с 3ВР-100/3ВР-100 | | | | | 446.0 м2<br>441.5 кг |
| | Утеплитель чердачного перекрытия плиты теплоизоляционные ISOVER Dachoterm S по ТУ 5763-003-56846022-06 плотностью 150 кг/м3 толщиной 130мм. | | | | | 446 м2 |
| | ГОСТ 14918-80 | Фартук из оцинкованной стали ФР-1 t=0.7 (800x13880)x2шт | | | | 22.3 м2 |
| | ГОСТ 14918-80 | Фартук из оцинкованной стали ФР-2 t=0.7 (1800x31280)x2шт | | | | 112.61 м2 |
| | ГОСТ 14918-80 | Фартук из оцинкованной стали ФР-2 t=0.7 (1800x30520) | | | | 54.94 м2 |
| | Элементы металлические | | | | | |
| | Скрутка из проволоки ⌀4 Вр-1 ГОСТ 6727-91 | | 1000 | 70 | 70.0 | 7.7 кг |
| | Соединительный элемент МС-1 | -50x5 | 250 | 140 | 35.0 | 70.6 кг |
| | Толь шириной 0.35м | | | | 84.0 | 29.4 м2 |

1. Данный лист см. совместно с листами АС-57...62.

Согласовано:

Взам. инв. №

Подп. и дата

Инв. № подл.

| Изм. | Кол. уч. | Лист | N док. | Подп. | Дата |
|---|---|---|---|---|---|
| ГИП | | Додабаев Д. | | | |
| Проверил | | Дуйсенбаев Н. | | | |
| Разработ. | | Сабирова Н. | | | |
| Н. контроль | | Дуйсенбаев Н. | | | |

118-2022 АС

«Строительство культурно-досугового центра в селе Алгабас Алгабасского сельского округа города Аксу Павлодарской области»

| Стадия | Лист | Листов |
|---|---|---|
| РП | 63 | |

Спецификация материалов

ТОО "МПК Прект" г. Шымкент-2022г.

Копировал Формат А3

## Крыльцо КР-1

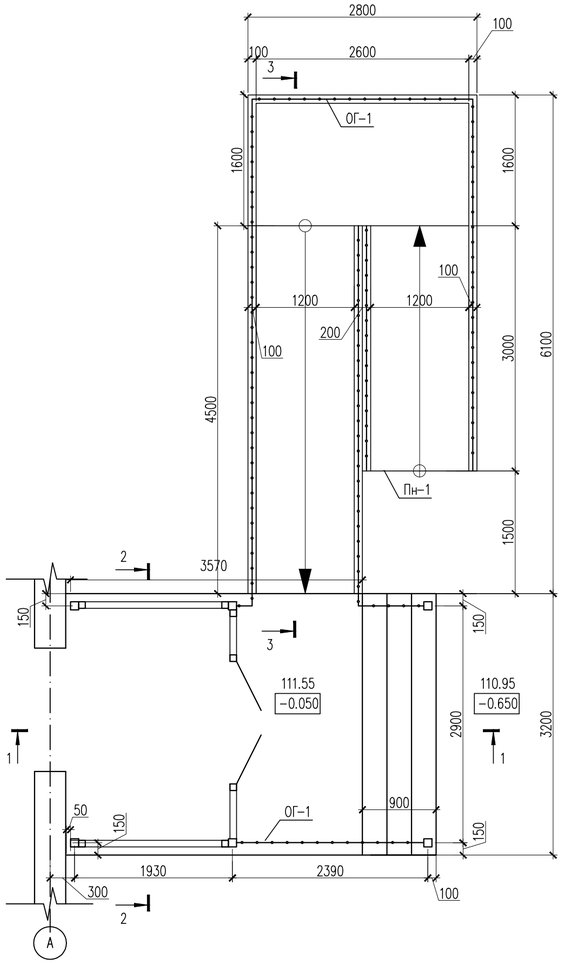


## 1 – 1

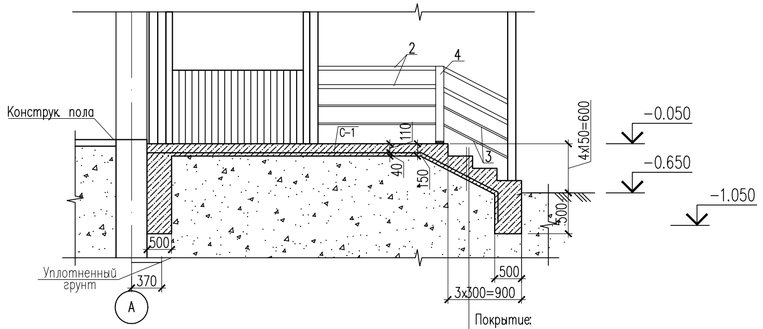


| Покрытие: |
|---|
| Керамогранит-10мм |
| Прослойка и заполнение швов из цементно-песчаного р-ра М150 -40мм |
| Бетон С12/15 -150мм |
| Грунт основание с втрамбованным щебнем или гравием крупностью 40-60мм. |

## 3 – 3

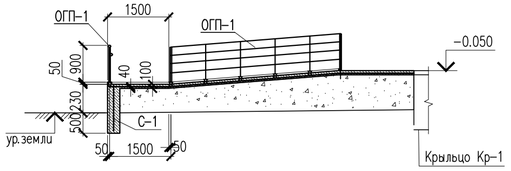


## 2-2

| Покрытие: |
|---|
| Керамогранит-10мм |
| Прослойка и заполнение швов из цементно-песчаного р-ра М150 -40мм |
| Бетон С12/15 -150мм |
| Грунт основание с втрамбованным щебнем или гравием крупностью 40-60мм. |

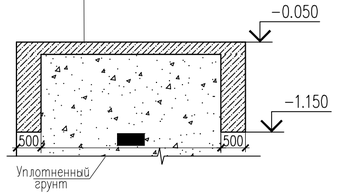


## Сетка С-1 (1м2)

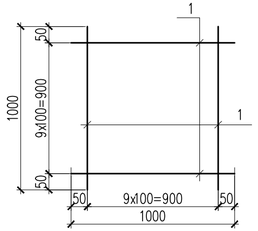


| Поз. | Обозначение | Наименование | Кол. | Масса кг | Прим. |
|---|---|---|---|---|---|
| | Расход дан на 1 шт | Крыльцо КР-2 | | | |
| | | Сетка С-1 $м^2$ | 25.0 | 2.88 | 72.00 |
| 1 | ГОСТ 23279-2012 | Сетка ⌀5 Вр-I L=1000 | 20 | 0.144 | 2.88 |
| | | Материалы: | | | |
| | | Бетон кл. С12/15 м3 | 7.5 | | |
| | | Керамогранит с шероховатой поверхностью -10мм м2 | 26.0 | | |
| | | Ограждение ОГП-1 | | | |
| 2 | ГОСТ 10704-91 | Труба 51х1.4 ГОСТ 10704-91 / С245 ГОСТ 27772-2015 м.п. | 10.8 | 1.71 | 18.47 |
| 3 | ГОСТ 10704-91 | Труба 20х1.4 ГОСТ 10704-91 / С245 ГОСТ 27772-2015 м.п. | 10.8 | 0.64 | 6.91 |
| 4 | ГОСТ 10704-91 | Труба 51х1.4 ГОСТ 10704-91 / С245 ГОСТ 27772-2015 L=900 | 4 | 1.54 | 6.16 |
| | | Заглушка на поручень ⌀51 | 4 | | |
| | | Закладная деталь | | | |
| МН-1 | С 1.400-15 в0 | МН-105-6 | 2 | 1.00 | 2 |
| | | Пандус Пн-1 | | | |
| | | Сетка С-1 $м^2$ | 24.6 | 2.88 | 74.88 |
| 1 | ГОСТ 6727-80* | Сетка ⌀5 Вр-I L=1000 | 20 | 0.144 | 2.88 |
| | | Материалы: | | | |
| | | Бетон кл. С12/15 м3 | 4.1 | | |
| | | Керамогранит с шероховатой поверхностью м2 | 19.3 | | |
| | | Ограждение ОГП-1 | | | см л- 65 |
| 2 | ГОСТ 10704-91 | Труба 51х1.4 ГОСТ 10704-91 / С245 ГОСТ 27772-88* м.п. | 27 | 1.71 | 46.17 |
| 3 | ГОСТ 10704-91 | Труба 20х1.4 ГОСТ 10704-91 / С245 ГОСТ 27772-88* м.п. | 81 | 0.64 | 51.84 |
| 4 | ГОСТ 10704-91 | Труба 51х1.4 ГОСТ 10704-91 / С245 ГОСТ 27772-88* L=850 | 32 | 1.45 | 46.40 |
| | | Заглушка на поручень ⌀51/⌀20мм | 4/12 | | |
| | | Закладная деталь | | | |
| МН-1 | С 1.400-15 в0 | МН-105-6 | 32 | 1.00 | 32.0 |

| Изм. | Кол. уч. | Лист | N док. | Подп. | Дата |
|---|---|---|---|---|---|
| ГИП | | Додабаев Д. | | | |
| Проверил | | Дуйсенбаев Н. | | | |
| Разработ. | | Сабирова Н. | | | |
| Н. контроль | | Дуйсенбаев Н. | | | |

118-2022 АС

«Строительство культурно-досугового центра в селе Алгабас Алгабасского сельского округа города Аксу Павлодарской области»

| Стадия | Лист | Листов |
|---|---|---|
| РП | 64 | |

Крыльцо Кр-1.Пандус Пн-1
Разрез 1-1. Спецификация материалов.

ТОО "МПК Прект"
г. Шымкент-2022г.

Согласовано
Раздел ОВ Комаров
Раздел ВК Баймурзаев
Раздел ЭОМ Исламов Р.

Взам. инв. N
Подп. и дата
Инв. N подл.

Копировал
Формат А4-3

## Крыльцо КР-1

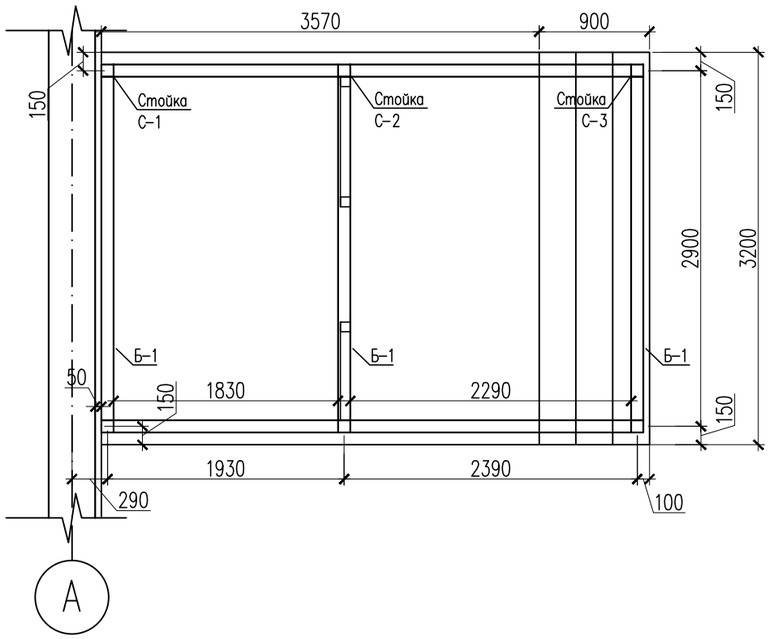


## Разрез 1-1

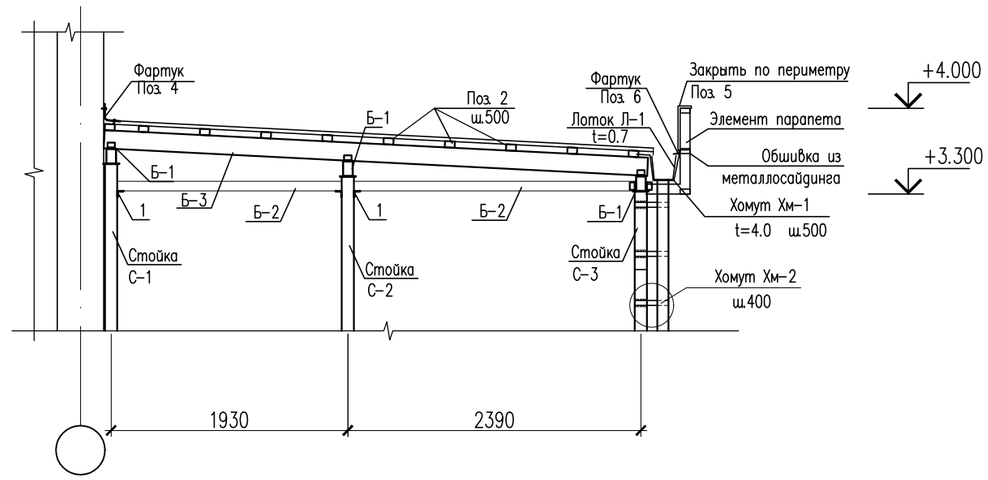


## План кровли козырька

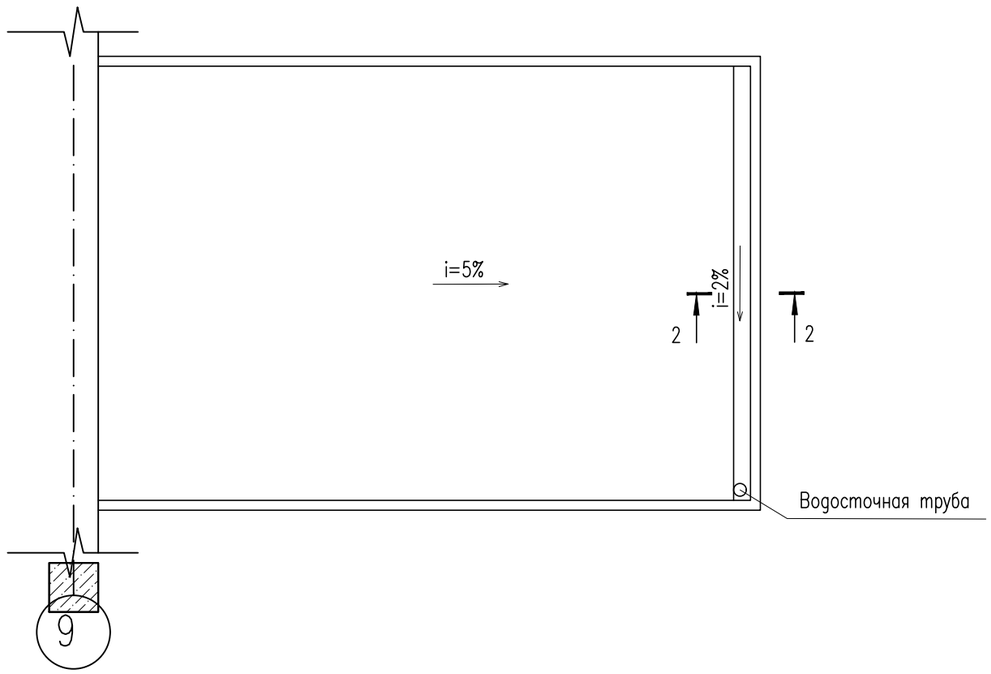


## Фрагмент разбивки ограждения ОГП-1

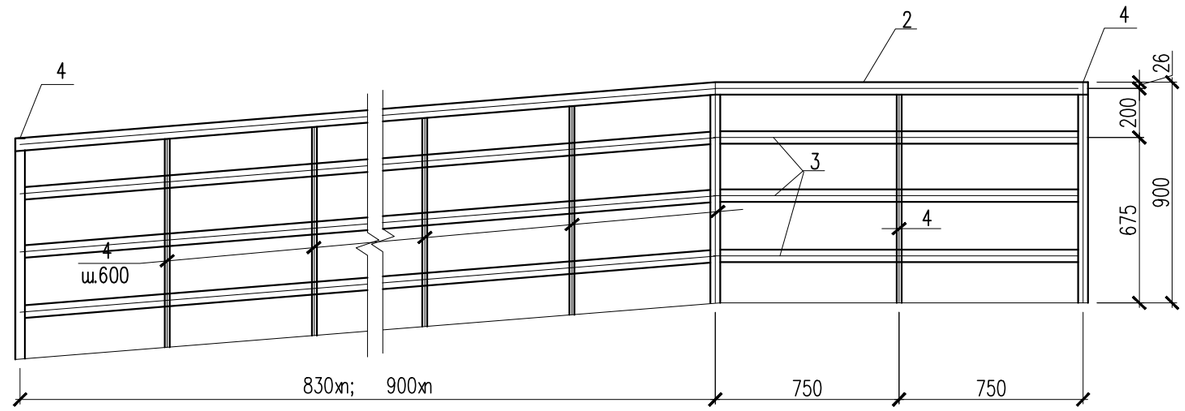


| | | | | | | |
|---|---|---|---|---|---|---|
| Изм. | Кол. уч. | Лист | N док. | Подп. | Дата | 118-2022 АС |
| ГИП | | Додабаев Д. | | | | «Строительство культурно-досугового центра в селе Алгабас Алгабасского сельского округа города Аксу Павлодарской области» |
| Проверил | | Дуйсенбаев Н. | | | | Стадия: РП; Лист: 65; Листов: |
| Разработ. | | Сабирова Н. | | | | План кровли козырька. Разрез 1-1. Схема расположения стоек и балок. |
| Н. контроль | | Дуйсенбаев Н. | | | | ТОО "МПК Прект" г. Шымкент-2022г. |

Согласовано

| | | |
|---|---|---|
| Раздел ОВ | Комаров | |
| Раздел ВК | Баймурзаев | |
| Раздел ЭОМ | Исламов Р. | |

Взам. инв. N

Подп. и дата

Инв. N подл.

Копировал

Формат А3

## 2 – 2

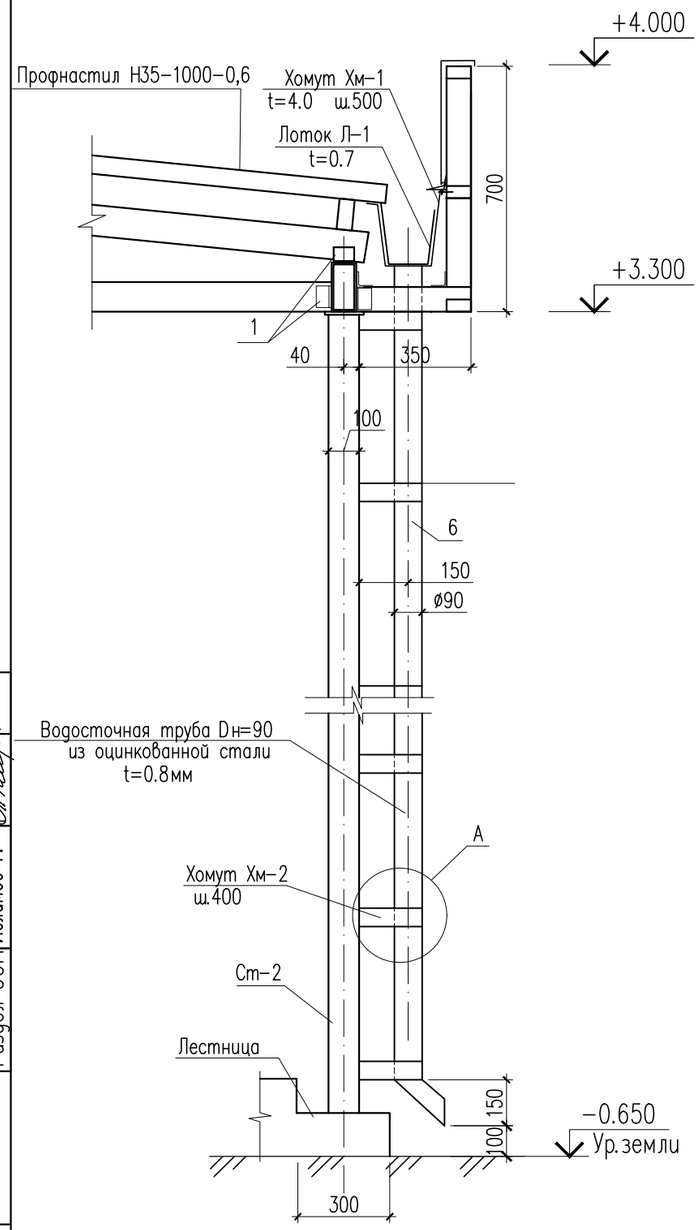


## A

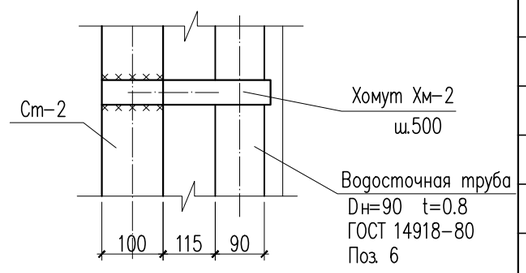


## Хомут Хм-2

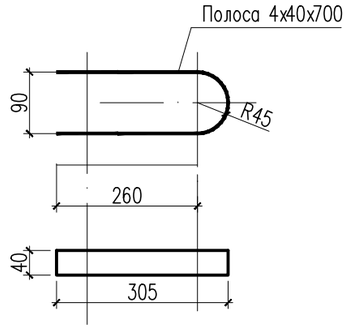


## Лоток Л-1

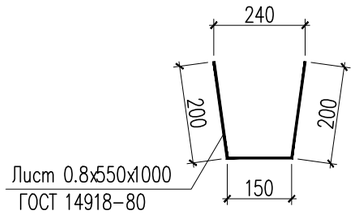


## Хомут Хм-1

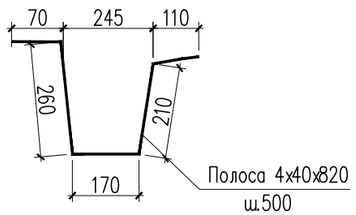


## Спецификация материалов

| Поз. | Обозначение | Наименование | Кол. | Масса ед., кг. | Примеч. |
|---|---|---|---|---|---|
| | | Каркас козырька | | | |
| Б-1 | ТУ 67-2287-80 | Профиль 120х80х5 ТУ 67-2287-80 / С245 ГОСТ 27772-2015 L=3200 | 3 | 47.74 | 143.22 |
| Б-2 | ГОСТ 8639-82 | Труба 80х80х4 ГОСТ 8639-82 / С245 ГОСТ 27772-2015 м.п. | 8.24 | 9.33 | 78.61 |
| 1 | ГОСТ 8509-93 | Уголок 50х50х5 ГОСТ 8509-93 / С245 ГОСТ 27772-2015 L=60 | 36 | 0.23 | 8.28 |
| Б-3 | ТУ 67-2287-80 | Профиль 120х80х5 ТУ 67-2287-80 / С245 ГОСТ 27772-2015 L=4440 | 2 | 66.24 | 132.48 |
| 2 | ГОСТ 8545-80 | Труба 80х50х4 ГОСТ 8545-80 / С245 ГОСТ 27772-2015 L=3400 | 10 | 25.30 | 253.00 |
| | | | | | |
| | | Водосточный лоток Л-1 | | | |
| Л-1 | ГОСТ 14918-80 | Лоток из листа 0.7х600х1000 | 4 | 3.30 | 13.2 |
| Хм-1 | ГОСТ 103-2006 | Полоса 4х50 ГОСТ 103-2006 / С245 ГОСТ 27772-2015 L=820 | 10 | 1.29 | 12.9 |
| | | | | | |
| 3 | ГОСТ 14918-80 | Водосточная труба Dн=90 из оцинкованной стали 0.8х320 L=3900 | 1 | 7.84 | 7.84 |
| Хм-2 | ГОСТ 103-2006 | Полоса 4х40 ГОСТ 103-2006 / С245 ГОСТ 27772-2015 L=700 | 8 | 0.88 | 7.04 |
| | | | | | |
| | | Материалы: | | | |
| | ГОСТ 24045-2016 | Профнастил Н35-1000-0.6 м2 | 15.8 | | |
| 4 | ГОСТ 14918-80 | Фартук 450х0.7 из оцинкованной стали м.п. | 3.6 | 2.43 | 8.75 |
| 5 | ГОСТ 14918-80 | Фартук 540х0.7 из оцинкованной стали м.п. | 13.4 | 2.9 | 38.86 |
| 6 | ГОСТ 14918-80 | Фартук 250х0.7 из оцинкованной стали м.п. | 13.4 | 1.7 | 22.78 |
| | | | | | |
| | | Обшивка потолка из металлосайдинга м2 | 18.0 | | |
| | | Обшивка парапета | | | |
| 18 | | МП ЛП-т-24хВ/R Линеарный панель м2 | 9.4 | | |

Согласовано

| | | |
|---|---|---|
| Раздел ОВ | Комаров | |
| Раздел ВК | Баймурзаев | |
| Раздел ЭОМ | Исламов Р. | |

Взам. инв. N

Подп. и дата

Инв. N подл.

| Изм. | Кол. уч. | Лист | N док. | Подп. | Дата |
|---|---|---|---|---|---|
| ГИП | | Додабаев Д. | | | |
| Проверил | | Дуйсенбаев Н. | | | |
| Разработ. | | Сабирова Н. | | | |
| Н. контроль | | Дуйсенбаев Н. | | | |

118-2022 АС

«Строительство культурно-досугового центра в селе Алгабас Алгабасского сельского округа города Аксу Павлодарской области»

| Стадия | Лист | Листов |
|---|---|---|
| РП | 66 | |

Узел А. Спецификация материалов.

ТОО "МПК Прект" г. Шымкент-2022г.

Копировал Формат А3

## Стойки Ст-1, Ст-2

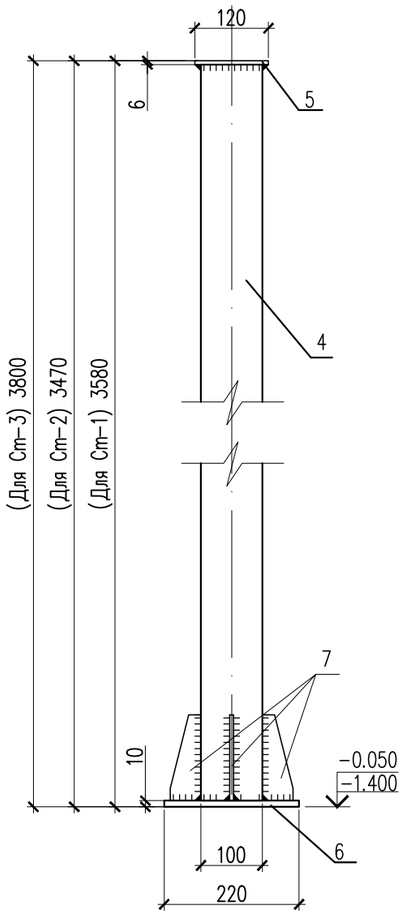


## Деталь крепления стойки

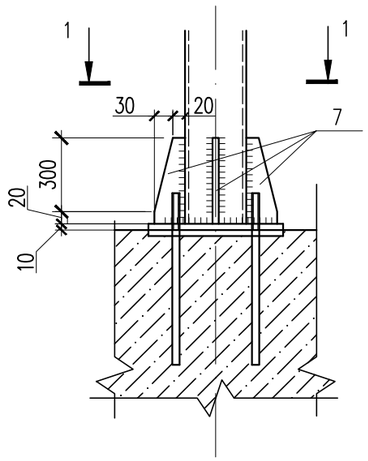


## Деталь крепления стойки Ст-2

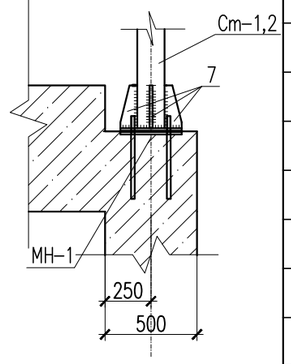


## Закладные детали Мн-1

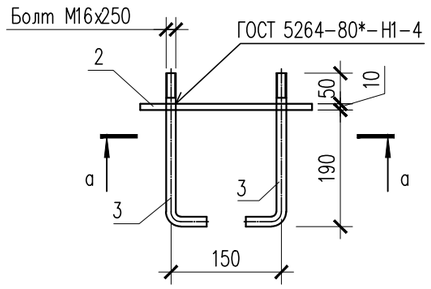


## 1 – 1

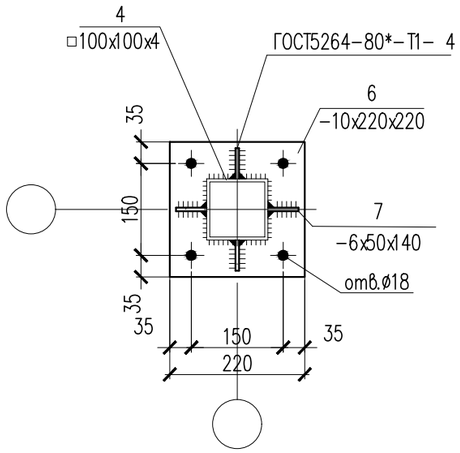


## а – а

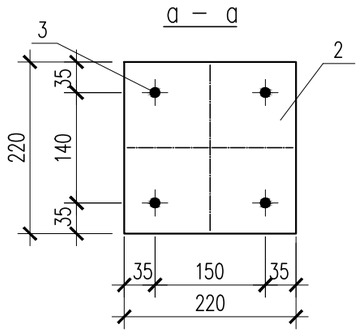


## Спецификация материалов

| Поз. | Обозначение | Наименование | Кол. | Масса ед., кг. | Примеч. |
|---|---|---|---|---|---|
| | | Закладная деталь Мн-1 | 6 | 7.76 | 31.04 |
| 2 | ГОСТ 19903-2015 | Лист 10х220х220 ГОСТ 19903-2015 / С245 ГОСТ 27772-2015 | 1 | 3.80 | 3.80 |
| 3 | ГОСТ 24379.1-80 | Болт 1.1 М16х250 шт. | 4 | 0.99 | 3.96 |
| | | | | | |
| | | Стойка Ст-1 | 2 | 48.94 | |
| 4 | ТУ 36-2287-80 | Профиль 100х100х4 ТУ 36-2287-80 / С245 ГОСТ 27772-2015 L=3580 | 1 | 43.14 | 43.14 |
| 5 | ГОСТ 19903-2015 | Лист 6х120х120 ГОСТ 19903-2015 / С245 ГОСТ 27772-2015 | 1 | 0.68 | 0.68 |
| 6 | ГОСТ 19903-2015 | Лист 10х220х220 ГОСТ 19903-2015 / С245 ГОСТ 27772-2015 | 1 | 3.80 | 3.80 |
| 7 | ГОСТ 19903-2015 | Лист 6х50х140 ГОСТ 19903-2015 / С245 ГОСТ 27772-2015 | 4 | 0.33 | 1.32 |
| | | | | | |
| | | Стойка Ст-2 | 2 | 47.61 | |
| 4 | ТУ 36-2287-80 | Профиль 100х100х4 ТУ 36-2287-80 / С245 ГОСТ 27772-2015 L=3470 | 1 | 41.81 | 41.81 |
| 5 | ГОСТ 19903-2015 | Лист 6х120х120 ГОСТ 19903-2015 / С245 ГОСТ 27772-2015 | 1 | 0.68 | 0.68 |
| 6 | ГОСТ 19903-2015 | Лист 10х220х220 ГОСТ 19903-2015 / С245 ГОСТ 27772-2015 | 1 | 3.80 | 3.80 |
| 7 | ГОСТ 19903-2015 | Лист 6х50х140 ГОСТ 19903-2015 / С245 ГОСТ 27772-2015 | 4 | 0.33 | 1.32 |
| | | | | | |
| | | Стойка Ст-2 | 2 | 51.59 | |
| 4 | ТУ 36-2287-80 | Профиль 100х100х4 ТУ 36-2287-80 / С245 ГОСТ 27772-2015 L=3800 | 1 | 45.79 | 45.79 |
| 5 | ГОСТ 19903-2015 | Лист 6х120х120 ГОСТ 19903-2015 / С245 ГОСТ 27772-2015 | 1 | 0.68 | 0.68 |
| 6 | ГОСТ 19903-2015 | Лист 10х220х220 ГОСТ 19903-2015 / С245 ГОСТ 27772-2015 | 1 | 3.80 | 3.80 |
| 7 | ГОСТ 19903-2015 | Лист 6х50х140 ГОСТ 19903-2015 / С245 ГОСТ 27772-2015 | 4 | 0.33 | 1.32 |
| | | | | | |
| | | | | | |

Согласовано

| | | |
|---|---|---|
| Раздел ОВ | Комаров | |
| Раздел ВК | Баймурзаев | |
| Раздел ЭОМ | Исламов Р. | |

Взам. инв. N

Подп. и дата

Инв. N подл.

| Изм. | Кол. уч. | Лист | N док. | Подп. | Дата |
|---|---|---|---|---|---|
| ГИП | | Додабаев Д. | | | |
| Проверил | | Дуйсенбаев Н. | | | |
| Разработ. | | Сабирова Н. | | | |
| Н. контроль | | Дуйсенбаев Н. | | | |

118-2022 АС

«Строительство культурно-досугового центра в селе Алгабас Алгабасского сельского округа города Аксу Павлодарской области»

| Стадия | Лист | Листов |
|---|---|---|
| РП | 67 | |

Стойка Ст-1, Ст-2. Спецификация материалов.

ТОО "МПК Прект" г. Шымкент-2022г.

Копировал

Формат А3

## Схема парапета

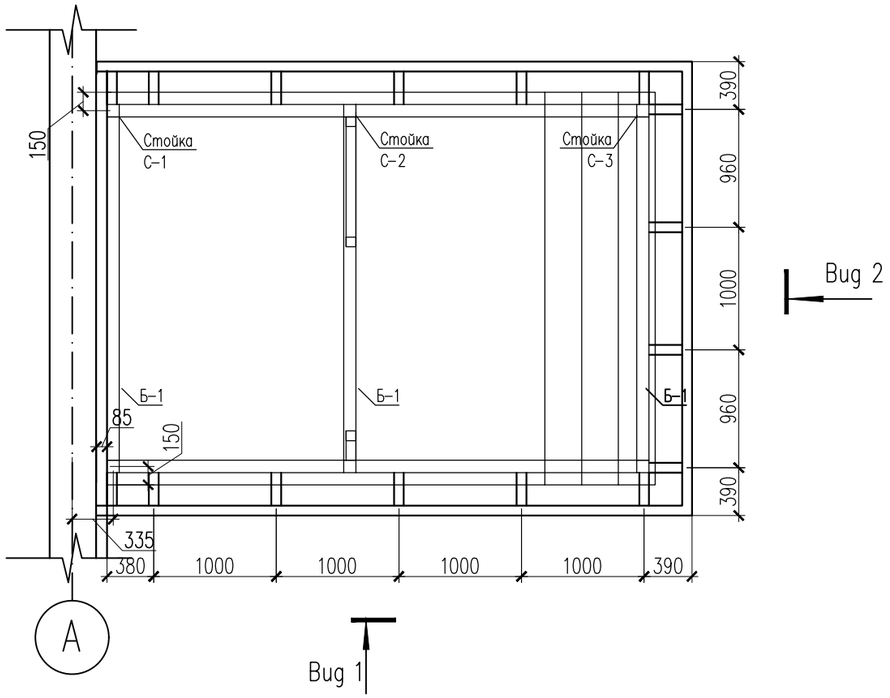


## Развертка по Вид 1

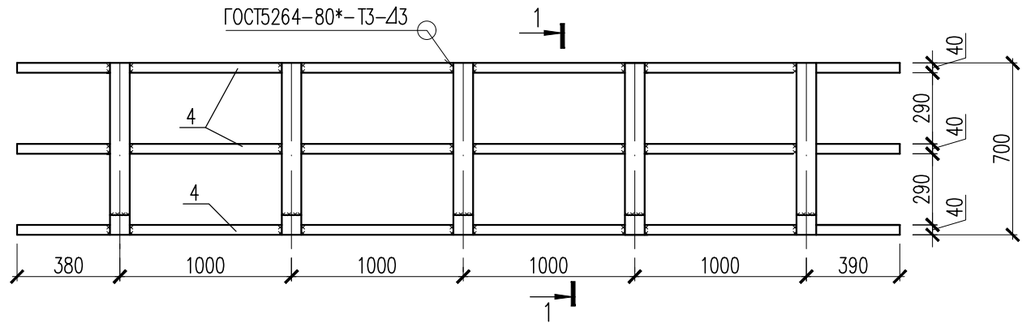


## Развертка по Вид 2

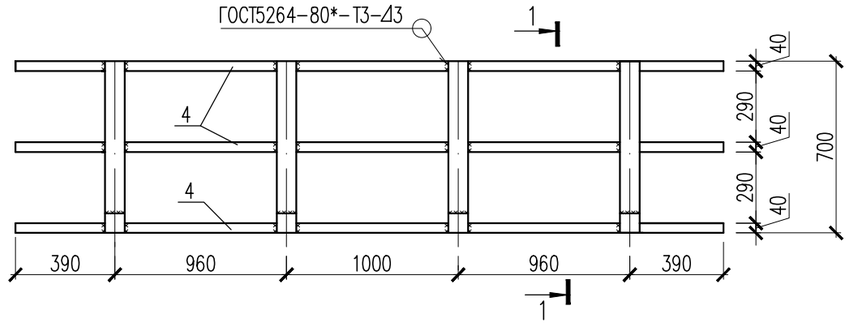


## 1 – 1

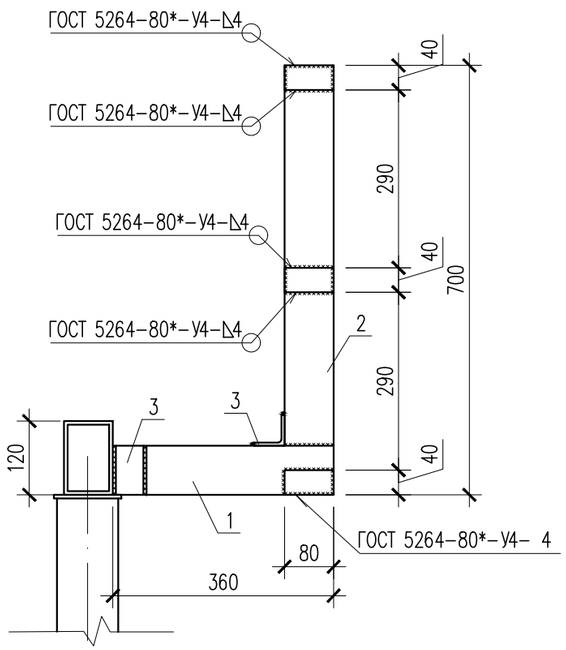


## Спецификация материалов

| Поз. | Обозначение | Наименование | Кол. | Масса ед., кг. | Примеч. |
|---|---|---|---|---|---|
| | | Каркас парапета | 16 | 10.04 | 160.64 |
| 1 | ГОСТ 8639-82 | Труба 80х80х4 ГОСТ 8639-82 / С245 ГОСТ 27772-2015 L=360 | 1 | 3.36 | 3.36 |
| 2 | ГОСТ 8639-82 | Труба 80х80х4 ГОСТ 8639-82 / С245 ГОСТ 27772-2015 L=620 | 1 | 5.78 | 5.78 |
| 3 | ГОСТ 8509-93 | Уголок 50х50х5 ГОСТ 8509-93 / С245 ГОСТ 27772-2015 L=80 | 3 | 0.30 | 0.90 |
| | | | | | |
| 4 | ГОСТ 8545-80 | Труба 80х40х4 ГОСТ 8545-80 / С245 ГОСТ 27772-2015 м.п. | 36.2 | 6.82 | 246.88 |

| Изм. | Кол. уч. | Лист | N док. | Подп. | Дата |
|---|---|---|---|---|---|
| ГИП | | Додабаев Д. | | | |
| Проверил | | Дуйсенбаев Н. | | | |
| Разработ. | | Сабирова Н. | | | |
| Н. контроль | | Дуйсенбаев Н. | | | |

118-2022 АС

«Строительство культурно-досугового центра в селе Алгабас Алгабасского сельского округа города Аксу Павлодарской области»

| Стадия | Лист | Листов |
|---|---|---|
| РП | 68 | |

План кровли козырька. Разрезы 1-1, 2-2. Схема расположения стоек и балок

ТОО "МПК Прект" г. Шымкент-2022г.

Копировал

Формат А3

Согласовано

| | | |
|---|---|---|
| Раздел ОВ | Комаров | |
| Раздел ВК | Баймурзаев | |
| Раздел ЭОМ | Исламов Р. | |

Взам. инв. N

Подп. и дата

Инв. N подл.

# Крыльцо КР-2

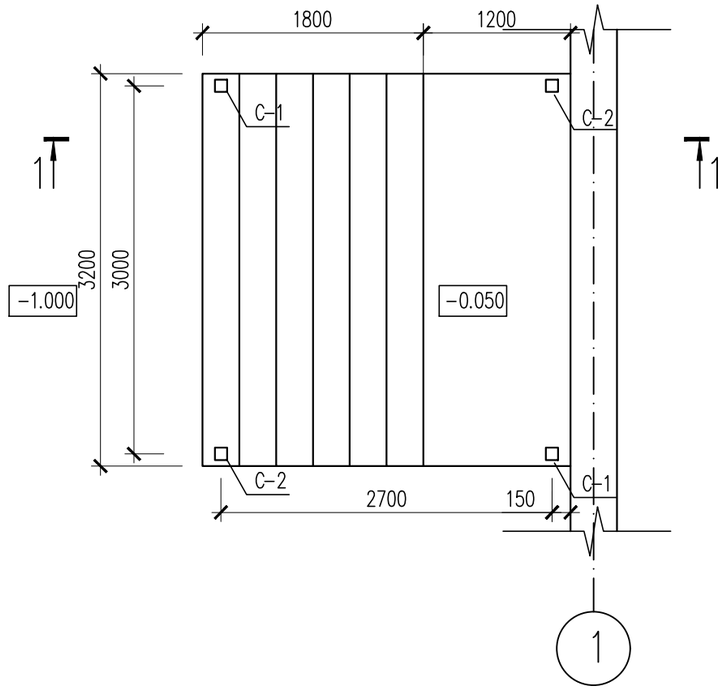


## 1 – 1

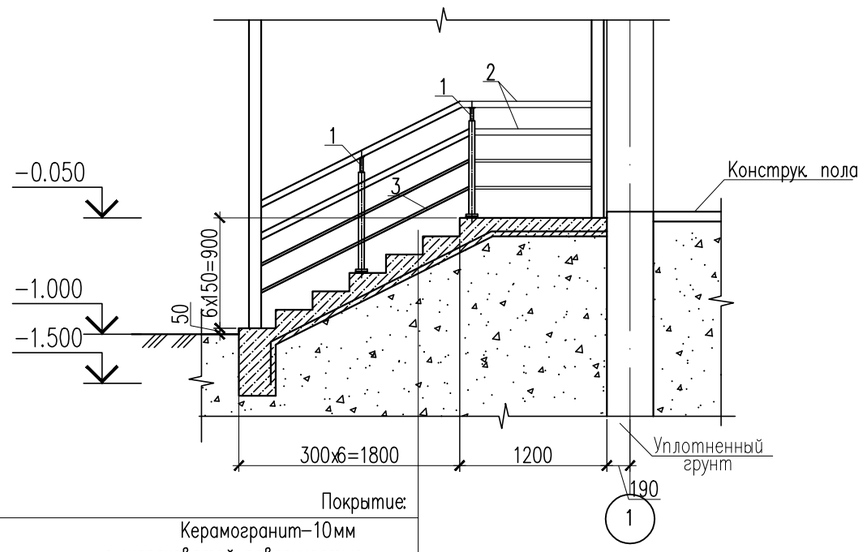


Покрытие:

| |
|---|
| Керамогранит-10мм с шероховатой поверхностью |
| Прослойка и заполнение швов из цементно-песчаного р-ра М150 -40мм |
| Бетон С12/15 -150мм |
| Грунт основание с втрамбованным щебнем или гравием крупностью 40-60мм. |

| Поз. | Обозначение | Наименование | Кол. | Масса кг | Прим. |
|---|---|---|---|---|---|
| | Расход дан на 1 шт | Крыльцо КР-2 | | | |
| | | Сетка С-1 $м^2$ | 17.4 | 2.88 | 50.11 |
| 1 | ГОСТ 23279-2012 | Сетка ⌀5 Вр-I L=1000 | 20 | 0.144 | 2.88 |
| | | Материалы: | | | |
| | | Бетон кл. С12/15 м3 | 3.7 | | |
| | | Керамогранит с шероховатой поверхностью -10мм м2 | 16.5 | | |
| | | | | | |
| | | Ограждение ОГП-1 | | | |
| 2 | ГОСТ 10704-91 | Труба 51х1.4 ГОСТ 10704-91 / С245 ГОСТ 27772-2015 м.п. | 11.6 | 1.71 | 19.84 |
| 3 | ГОСТ 10704-91 | Труба 20х1.4 ГОСТ 10704-91 / С245 ГОСТ 27772-2015 м.п. | 11.6 | 0.64 | 7.42 |
| 4 | ГОСТ 10704-91 | Труба 51х1.4 ГОСТ 10704-91 / С245 ГОСТ 27772-2015 L=900 | 4 | 1.54 | 6.16 |
| | | Заглушка на поручень ⌀51/⌀20мм | 4/4 | | |
| | | Закладная деталь | | | |
| МН-1 | С 1.400-15 в0 | МН-105-6 | 4 | 1.00 | 4.0 |
| | | | | | |

## Сетка С-1 (1м2)

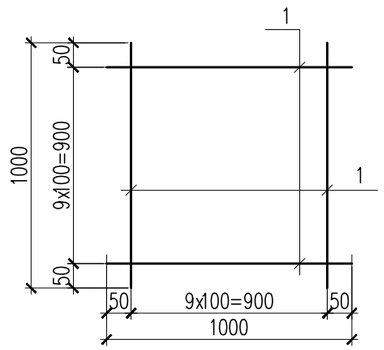


Согласовано

| | |
|---|---|
| Раздел ОВ | Комаров |
| Раздел ВК | Баймурзаев |
| Раздел ЭОМ | Исламов Р. |

Взам. инв. N

Подп. и дата

Инв. N подл.

| Изм. | Кол. уч. | Лист | N док. | Подп. | Дата |
|---|---|---|---|---|---|
| ГИП | | Додабаев Д. | | | |
| Проверил | | Дуйсенбаев Н. | | | |
| Разработ. | | Сабирова Н. | | | |
| Н. контроль | | Дуйсенбаев Н. | | | |

118-2022 АС

«Строительство культурно-досугового центра в селе Алгабас Алгабасского сельского округа города Аксу Павлодарской области»

| Стадия | Лист | Листов |
|---|---|---|
| РП | 69 | |

Крыльцо Кр-2.
Разрез 1-1. Спецификация материалов.

ТОО "МПК Прект"
г. Шымкент-2022г.

Копировал

Формат А3

## План кровли козырька

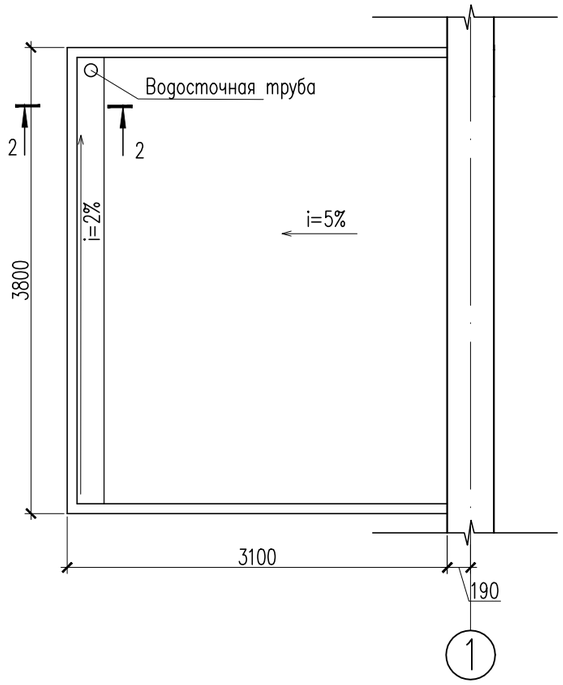


## Схема расположения стоек и балок

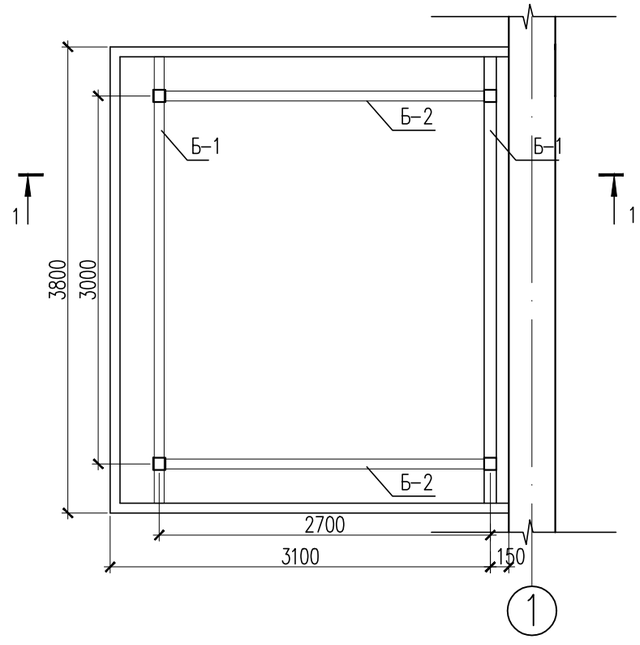


## 2 – 2

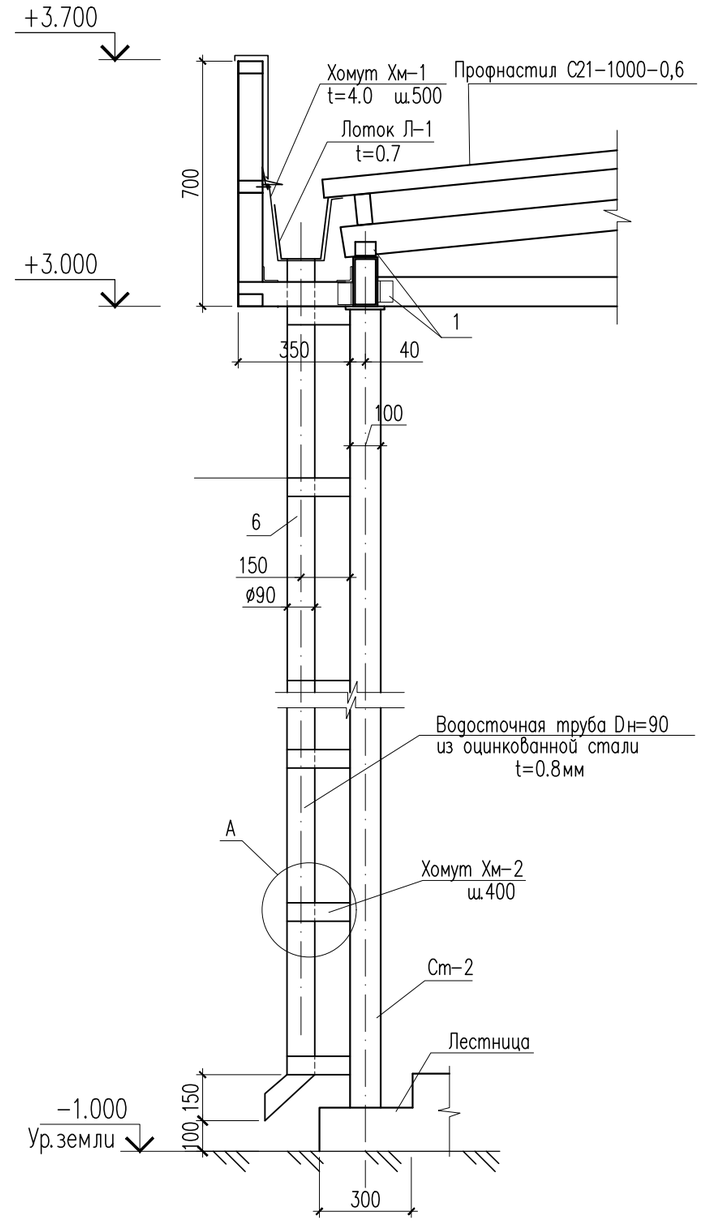


## Разрез 1–1

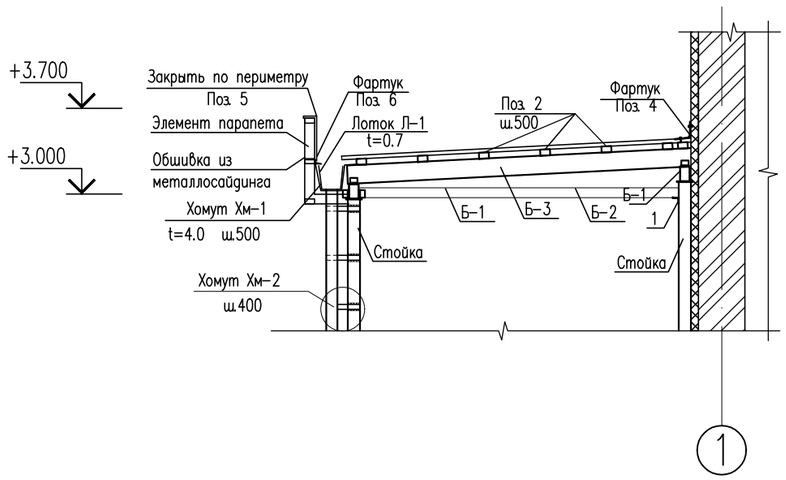


| Изм. | Кол. уч. | Лист | N док. | Подп. | Дата |
|---|---|---|---|---|---|
| ГИП | | Додабаев Д. | | | |
| Проверил | | Дуйсенбаев Н. | | | |
| Разработ. | | Сабирова Н. | | | |
| Н. контроль | | Дуйсенбаев Н. | | | |

118–2022 АС

«Строительство культурно–досугового центра в селе Алгабас Алгабасского сельского округа города Аксу Павлодарской области»

| Стадия | Лист | Листов |
|---|---|---|
| РП | 70 | |

План кровли козырька. Разрез 1–1. Схема расположения стоек и балок.

ТОО "МПК Прект"
г. Шымкент–2022г.

Копировал

Формат А3

Согласовано

| | | |
|---|---|---|
| Раздел ОВ | Комаров | |
| Раздел ВК | Баймурзаев | |
| Раздел ЭОМ | Исламов Р. | |

Взам. инв. N

Подп. и дата

Инв. N подл.

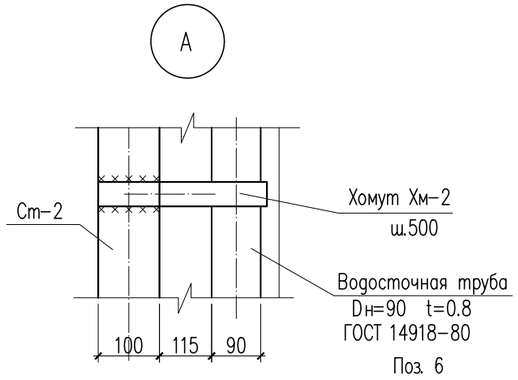


## Хомут Хм-2

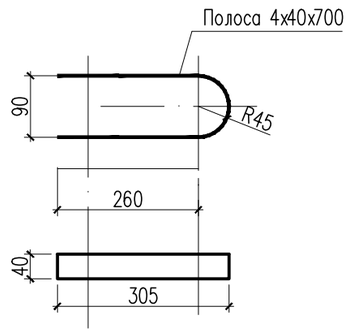


## Лоток Л-1

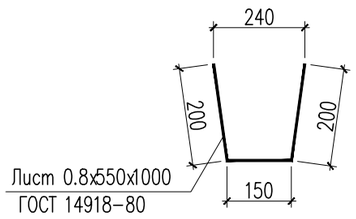


## Хомут Хм-1

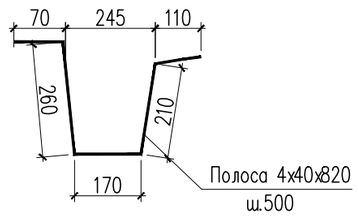


# Спецификация материалов

| Поз. | Обозначение | Наименование | Кол. | Масса ед., кг. | Примеч. |
|---|---|---|---|---|---|
| | | Каркас козырька | | | |
| Б-1 | ТУ 67-2287-80 | Профиль 120х80х5 ТУ 67-2287-80 / С245 ГОСТ 27772-2015 L=3600 | 2 | 53.71 | 107.42 |
| Б-2 | ГОСТ 8639-82 | Труба 80х80х4 ГОСТ 8639-82 / С245 ГОСТ 27772-2015 L=2600 | 2 | 24.26 | 48.52 |
| 1 | ГОСТ 8509-93 | Уголок 50х50х5 ГОСТ 8509-93 / С245 ГОСТ 27772-2015 L=60 | 30 | 0.23 | 6.90 |
| Б-3 | ТУ 67-2287-80 | Профиль 120х80х5 ТУ 67-2287-80 / С245 ГОСТ 27772-2015 L=2850 | 2 | 42.52 | 85.04 |
| 2 | ГОСТ 8545-80 | Труба 80х50х4 ГОСТ 8545-80 / С245 ГОСТ 27772-2015 L=3600 | 7 | 26.78 | 187.46 |
| | | | | | |
| | | Водосточный лоток Л-1 | | | |
| Л-1 | ГОСТ 14918-80 | Лоток из листа 0.7х600х1000 | 3.6 | 3.30 | 11.88 |
| Хм-1 | ГОСТ 103-2006 | Полоса 4х50 ГОСТ 103-2006 / С245 ГОСТ 27772-2015 L=820 | 8 | 1.29 | 10.32 |
| | | | | | |
| 3 | ГОСТ 14918-80 | Водосточная труба Dн=90 из оцинкованной стали 0.8х320 L=3900 | 1 | 7.84 | 7.84 |
| Хм-2 | ГОСТ 103-2006 | Полоса 4х40 ГОСТ 103-2006 / С245 ГОСТ 27772-2015 L=700 | 8 | 0.88 | 7.04 |
| | | | | | |
| | | Материалы: | | | |
| | ГОСТ 24045-2016 | Профнастил Н35-1000-0.6 м2 | 10.4 | | |
| 4 | ГОСТ 14918-80 | Фартук 450х0.7 из оцинкованной стали м.п. | 3.6 | 2.43 | 8.75 |
| 5 | ГОСТ 14918-80 | Фартук 540х0.7 из оцинкованной стали м.п. | 10.2 | 2.9 | 29.58 |
| 6 | ГОСТ 14918-80 | Фартук 250х0.7 из оцинкованной стали м.п. | 10.2 | 1.7 | 17.34 |
| | | | | | |
| | | Обшивка потолка из металлосайдинга м2 | 11.8 | | |
| | | Обшивка парапета | | | |
| 18 | | МП ЛП-m-24хB/R Линеарный панель м2 | 7.2 | | |

Согласовано

| | | |
|---|---|---|
| Раздел ОВ | Комаров | |
| Раздел ВК | Баймурзаев | |
| Раздел ЭОМ | Исламов Р. | |

Взам. инв. N

Подп. и дата

Инв. N подл.

| Изм. | Кол. уч. | Лист | N док. | Подп. | Дата |
|---|---|---|---|---|---|
| ГИП | | Додабаев Д. | | | |
| Проверил | | Дуйсенбаев Н. | | | |
| Разработ. | | Сабирова Н. | | | |
| Н. контроль | | Дуйсенбаев Н. | | | |

118-2022 АС

«Строительство культурно-досугового центра в селе Алгабас Алгабасского сельского округа города Аксу Павлодарской области»

| Стадия | Лист | Листов |
|---|---|---|
| РП | 71 | |

Узел А. Спецификация материалов.

ТОО "МПК Прект" г. Шымкент-2022г.

Копировал Формат А3

## Стойки Ст-1, Ст-2

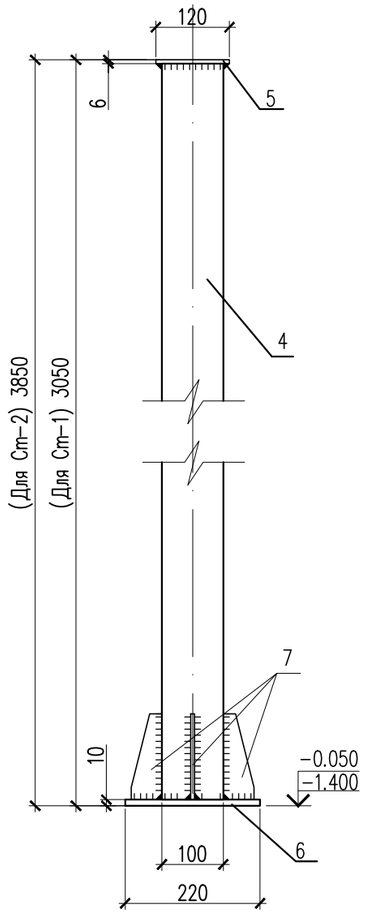


## Деталь крепления стойки

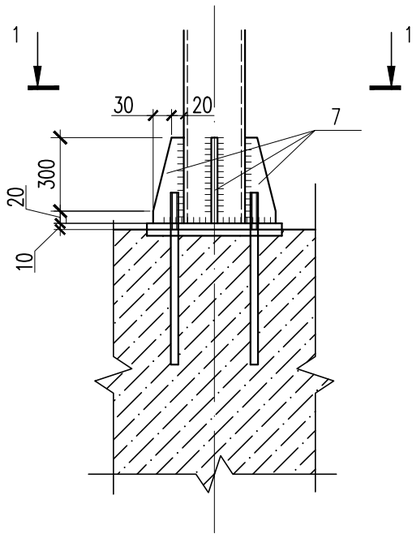


## Деталь крепления стойки Ст-2

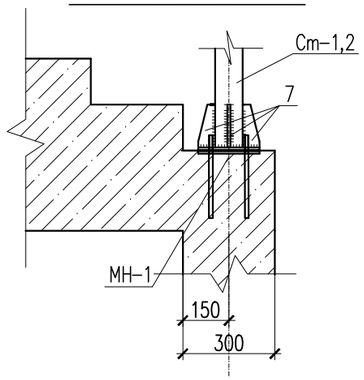


## 1 – 1

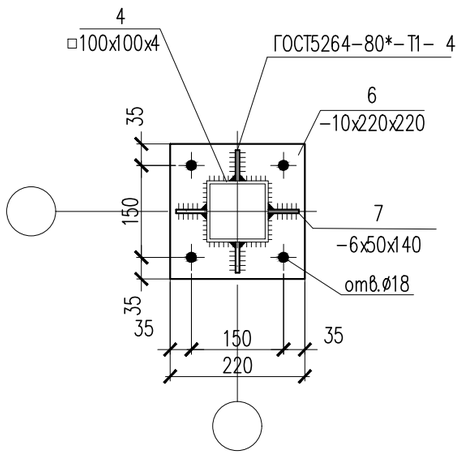


## Спецификация материалов

| Поз. | Обозначение | Наименование | Кол. | Масса ед., кг. | Примеч. |
|---|---|---|---|---|---|
| | | Закладная деталь Мн-1 | 4 | 7.76 | 31.04 |
| 2 | ГОСТ 19903-2015 | Лист 10x220x220 ГОСТ 19903-2015 / С245 ГОСТ 27772-2015 | 1 | 3.80 | 3.80 |
| 3 | ГОСТ 24379.1-80 | Болт 1.1 М16х250 шт. | 4 | 0.99 | 3.96 |
| | | | | | |
| | | Стойка Ст-1 | 2 | 42.55 | |
| 4 | ТУ 36-2287-80 | Профиль 100x100x4 ТУ 36-2287-80 / С245 ГОСТ 27772-2015 L=3050 | 1 | 36.75 | 36.75 |
| 5 | ГОСТ 19903-2015 | Лист 6x120x120 ГОСТ 19903-2015 / С245 ГОСТ 27772-2015 | 1 | 0.68 | 0.68 |
| 6 | ГОСТ 19903-2015 | Лист 10x220x220 ГОСТ 19903-2015 / С245 ГОСТ 27772-2015 | 1 | 3.80 | 3.80 |
| 7 | ГОСТ 19903-2015 | Лист 6x50x140 ГОСТ 19903-2015 / С245 ГОСТ 27772-2015 | 4 | 0.33 | 1.32 |
| | | Стойка Ст-2 | 2 | 52.19 | |
| 4 | ТУ 36-2287-80 | Профиль 100x100x4 ТУ 36-2287-80 / С245 ГОСТ 27772-2015 L=3850 | 1 | 46.39 | 46.39 |
| 5 | ГОСТ 19903-2015 | Лист 6x120x120 ГОСТ 19903-2015 / С245 ГОСТ 27772-2015 | 1 | 0.68 | 0.68 |
| 6 | ГОСТ 19903-2015 | Лист 10x220x220 ГОСТ 19903-2015 / С245 ГОСТ 27772-2015 | 1 | 3.80 | 3.80 |
| 7 | ГОСТ 19903-2015 | Лист 6x50x140 ГОСТ 19903-2015 / С245 ГОСТ 27772-2015 | 4 | 0.33 | 1.32 |
| | | | | | |
| | | | | | |

## Закладные детали Мн-1

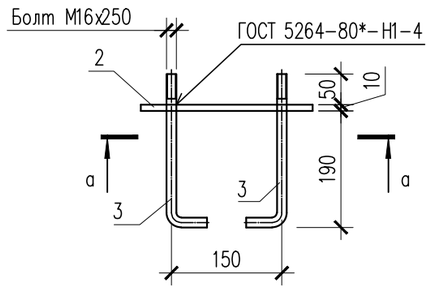


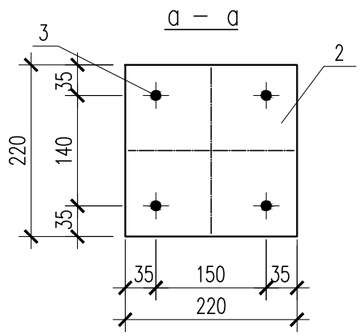


Согласовано

| | | |
|---|---|---|
| Раздел ОВ | Комаров | |
| Раздел ВК | Баймурзаев | |
| Раздел ЭОМ | Исламов Р. | |

Взам. инв. N

Подп. и дата

Инв. N подл.

| Изм. | Кол. уч. | Лист | N док. | Подп. | Дата |
|---|---|---|---|---|---|
| ГИП | | Додабаев Д. | | | |
| Проверил | | Дуйсенбаев Н. | | | |
| Разработ. | | Сабирова Н. | | | |
| Н. контроль | | Дуйсенбаев Н. | | | |

118-2022 АС

«Строительство культурно-досугового центра в селе Алгабас Алгабасского сельского округа города Аксу Павлодарской области»

| Стадия | Лист | Листов |
|---|---|---|
| РП | 72 | |

Стойка Ст-1, Ст-2. Спецификация материалов.

ТОО "МПК Прект" г. Шымкент-2022г.

Копировал

Формат А3

## Схема парапета

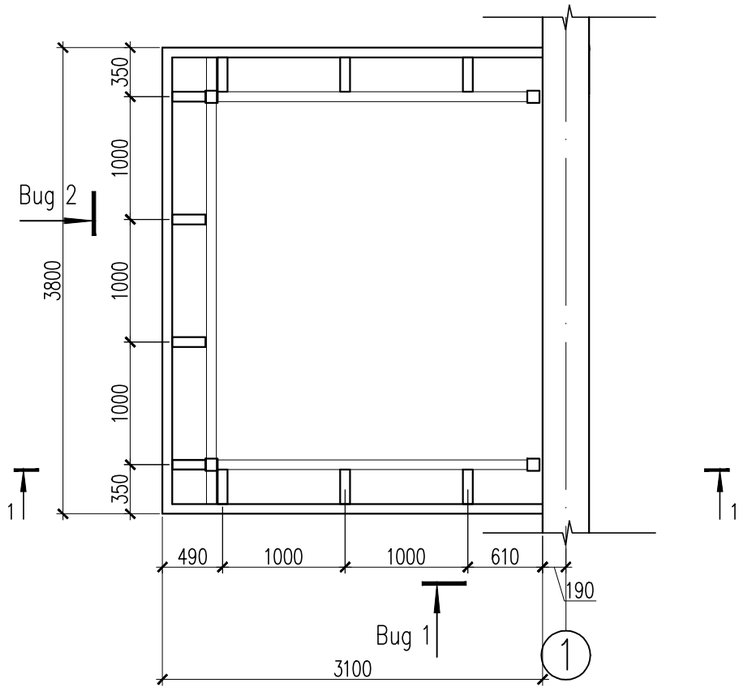


## Развертка по Вид 1

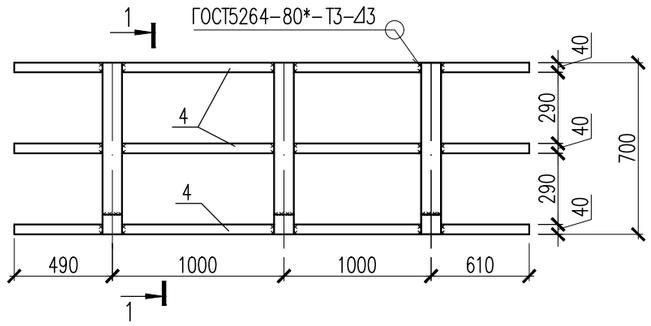


## Развертка по Вид 2

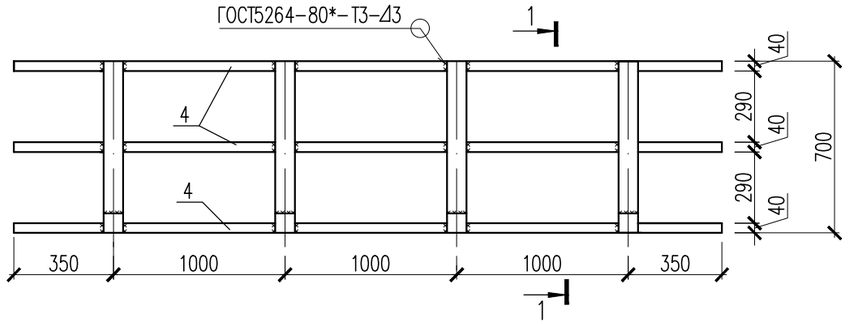


## 1 – 1

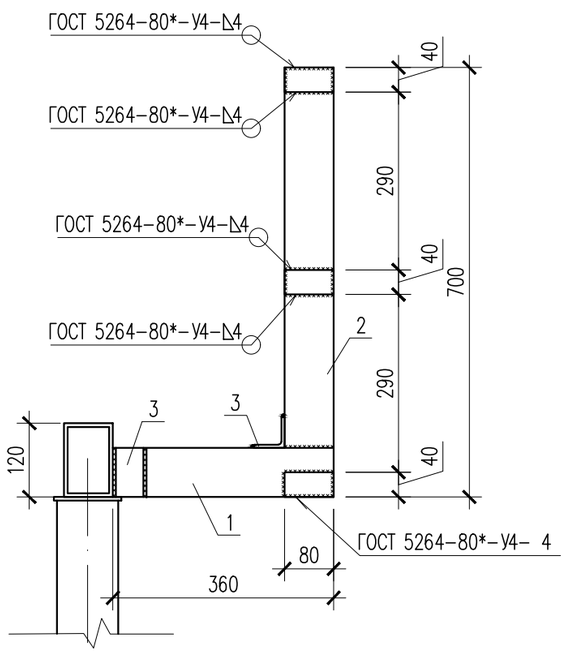


## Спецификация материалов

| Поз. | Обозначение | Наименование | Кол. | Масса ед., кг. | Примеч. |
|---|---|---|---|---|---|
| | | Каркас парапета | 10 | 10.04 | 100.40 |
| 1 | ГОСТ 8639-82 | Труба 80х80х4 ГОСТ 8639-82 / С245 ГОСТ 27772-2015 L=360 | 1 | 3.36 | 3.36 |
| 2 | ГОСТ 8639-82 | Труба 80х80х4 ГОСТ 8639-82 / С245 ГОСТ 27772-2015 L=620 | 1 | 5.78 | 5.78 |
| 3 | ГОСТ 8509-93 | Уголок 50х50х5 ГОСТ 8509-93 / С245 ГОСТ 27772-2015 L=80 | 3 | 0.30 | 0.90 |
| | | | | | |
| 4 | ГОСТ 8545-80 | Труба 80х40х4 ГОСТ 8545-80 / С245 ГОСТ 27772-2015 м.п. | 30 | 6.82 | 204.60 |

| Изм. | Кол. уч. | Лист | N док. | Подп. | Дата |
|---|---|---|---|---|---|
| ГИП | | Додабаев Д. | | | |
| Проверил | | Дуйсенбаев Н. | | | |
| Разработ. | | Сабирова Н. | | | |
| Н. контроль | | Дуйсенбаев Н. | | | |

118-2022 АС

«Строительство культурно-досугового центра в селе Алгабас Алгабасского сельского округа города Аксу Павлодарской области»

| Стадия | Лист | Листов |
|---|---|---|
| РП | 73 | |

План кровли козырька. Разрезы 1-1, 2-2. Схема расположения стоек и балок

ТОО "МПК Прект" г. Шымкент-2022г.

Согласовано

| | | |
|---|---|---|
| Раздел ОВ | Комаров | |
| Раздел ВК | Баймурзаев | |
| Раздел ЭОМ | Исламов Р. | |

Взам. инв. N

Подп. и дата

Инв. N подл.

Копировал

Формат А3

# Крыльцо КР-3

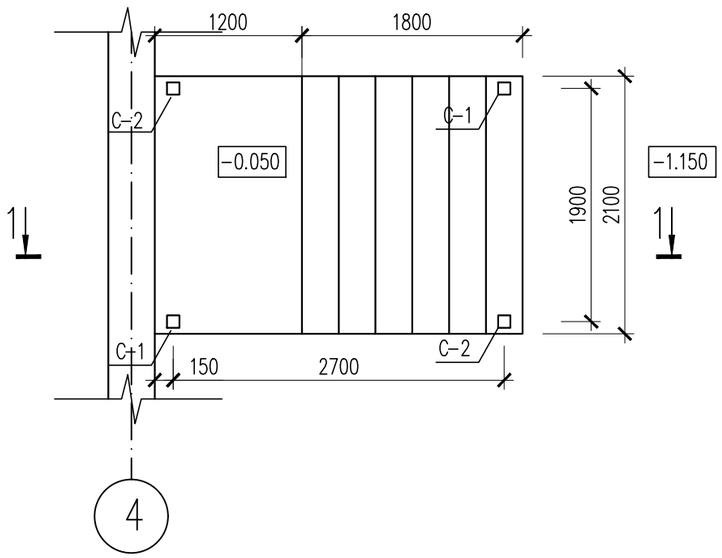


| Поз. | Обозначение | Наименование | Кол. | Масса кг | Прим. |
|---|---|---|---|---|---|
| | Расход дан на 1 шт | Крыльцо КР-3 | | | |
| | | Сетка С-1 $м^2$ | 22.2 | 2.88 | 63.94 |
| 1 | ГОСТ 23279-2012 | Сетка ⌀5 Вр-I L=1000 | 20 | 0.144 | 2.88 |
| | | Материалы: | | | |
| | | Бетон кл. С12/15 м3 | 3.4 | | |
| | | Керамогранит с шероховатой поверхностью -10мм м2 | 18.0 | | |
| | | | | | |
| | | Ограждение ОГП-1 | | | |
| 2 | ГОСТ 10704-91 | Труба 51х1.4 ГОСТ 10704-91 / С245 ГОСТ 27772-2015 м.п. | 11.6 | 1.71 | 19.84 |
| 3 | ГОСТ 10704-91 | Труба 20х1.4 ГОСТ 10704-91 / С245 ГОСТ 27772-2015 м.п. | 11.6 | 0.64 | 7.42 |
| 4 | ГОСТ 10704-91 | Труба 51х1.4 ГОСТ 10704-91 / С245 ГОСТ 27772-2015 L=900 | 4 | 1.54 | 6.16 |
| | | Заглушка на поручень ⌀51/⌀20мм | 4/4 | | |
| | | Закладная деталь | | | |
| МН-1 | С 1.400-15 в0 | МН-105-6 | 4 | 1.00 | 4.0 |
| | | | | | |

## 1 – 1

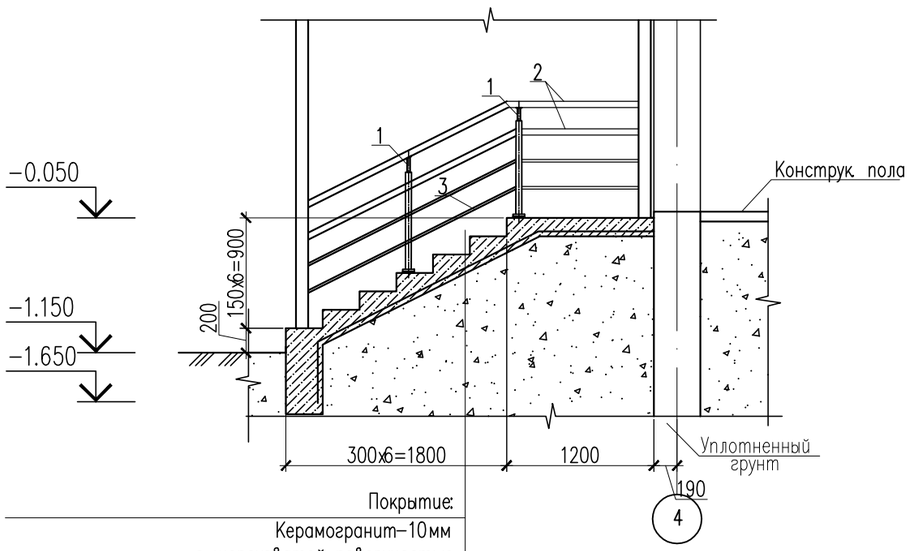


Покрытие:

| |
|---|
| Керамогранит-10мм с шероховатой поверхностью |
| Прослойка и заполнение швов из цементно-песчаного р-ра М150 -40мм |
| Бетон С12/15 -150мм |
| Грунт основание с втромбованным щебнем или гравием крупностью 40-60мм. |

## Сетка С-1 (1м2)

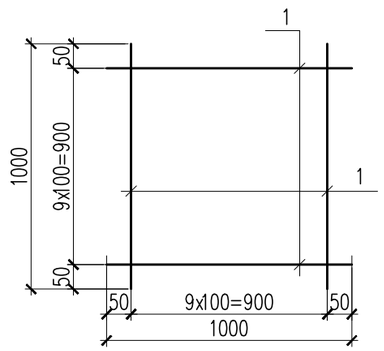


Согласовано

| | | |
|---|---|---|
| Раздел ОВ | Комаров | |
| Раздел ВК | Баймурзаев | |
| Раздел ЭОМ | Исламов Р. | |

Взам. инв. N

Подп. и дата

Инв. N подл.

| Изм. | Кол. уч. | Лист | N док. | Подп. | Дата |
|---|---|---|---|---|---|
| ГИП | | Додабаев Д. | | | |
| Проверил | | Дуйсенбаев Н. | | | |
| Разработ. | | Сабирова Н. | | | |
| Н. контроль | | Дуйсенбаев Н. | | | |

118-2022 АС

«Строительство культурно-досугового центра в селе Алгабас Алгабасского сельского округа города Аксу Павлодарской области»

| Стадия | Лист | Листов |
|---|---|---|
| РП | 74 | |

Крыльцо Кр-3.
Разрез 1-1. Спецификация материалов.

ТОО "МПК Прект"
г. Шымкент-2022г.

Копировал

Формат А3

## План кровли козырька

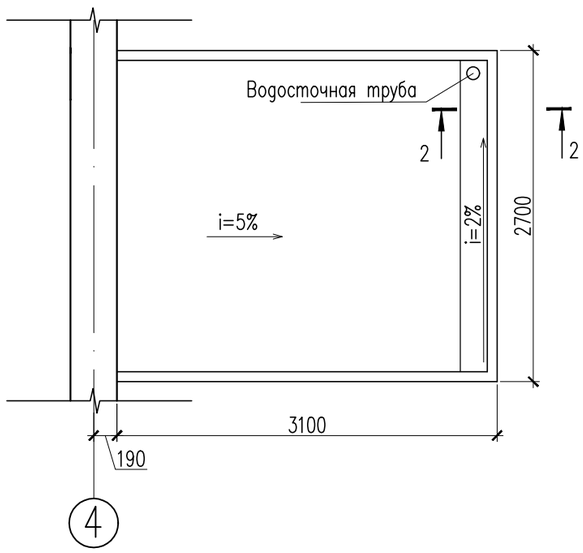


## Схема расположения стоек и балок

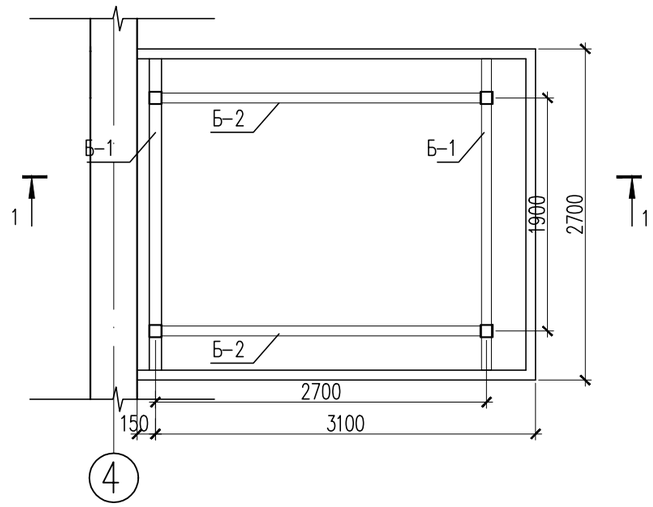


## 2 – 2

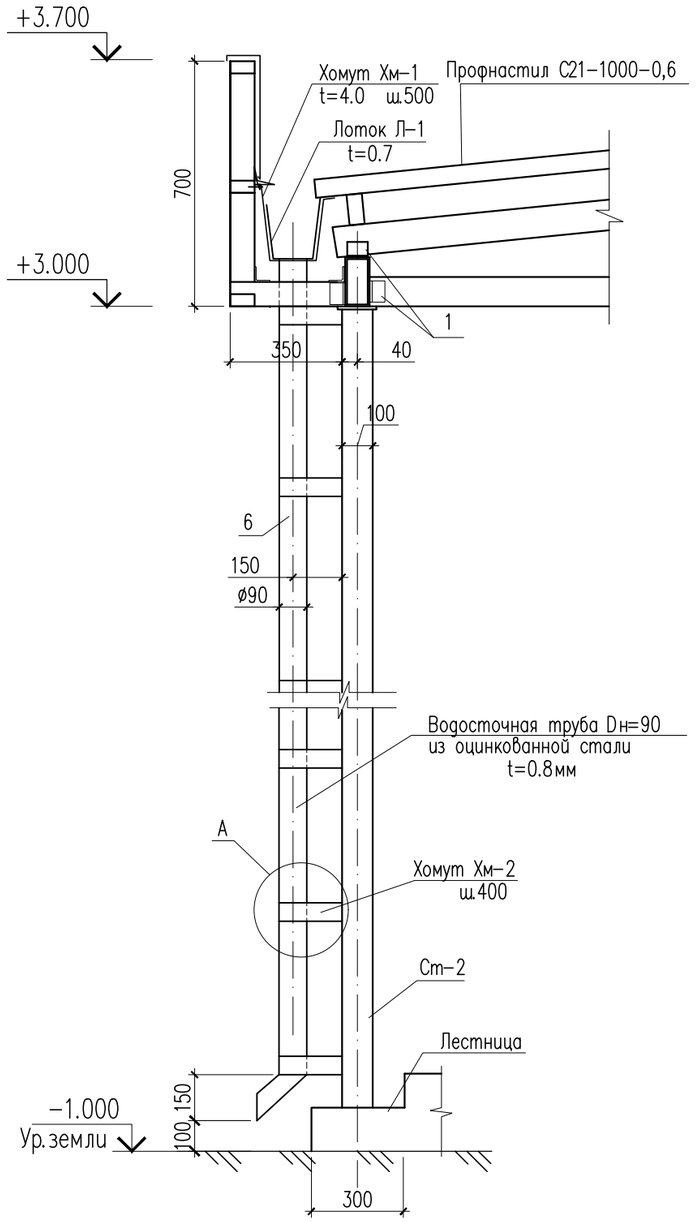


## Разрез 1–1

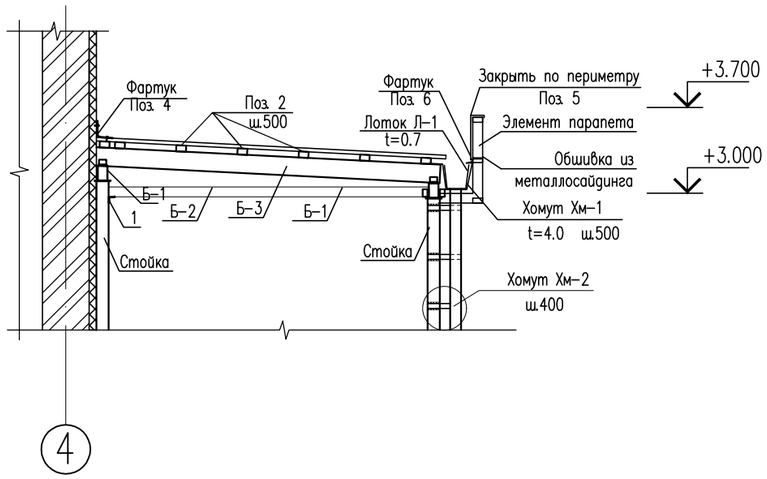


| | | | | | | | | |
|---|---|---|---|---|---|---|---|---|
| | | | | | | 118–2022 АС | | |
| Изм. | Кол. уч. | Лист | N док. | Подп. | Дата | «Строительство культурно–досугового центра в селе Алгабас Алгабасского сельского округа города Аксу Павлодарской области» | | |
| ГИП | | Додабаев Д. | | | | | Стадия | Лист | Листов |
| Проверил | | Дуйсенбаев Н. | | | | | РП | 75 | |
| Разработ. | | Сабирова Н. | | | | | | | |
| | | | | | | План кровли козырька. Разрез 1–1. Схема расположения стоек и балок. | ТОО "МПК Прект" г. Шымкент–2022г. | |
| Н. контроль | | Дуйсенбаев Н. | | | | | | |

Согласовано

| | | |
|---|---|---|
| Раздел ОВ | Комаров | |
| Раздел ВК | Баймурзаев | |
| Раздел ЭОМ | Исламов Р. | |

Взам. инв. N

Подп. и дата

Инв. N подл.

Копировал

Формат А3

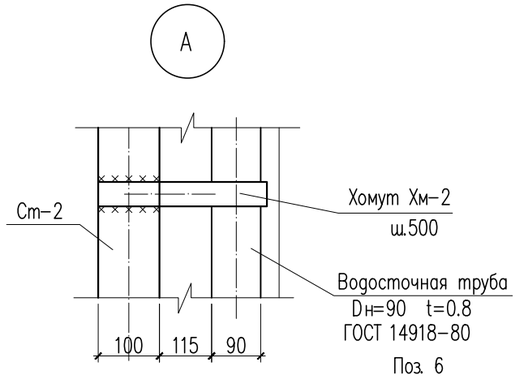


## Хомут Хм-2

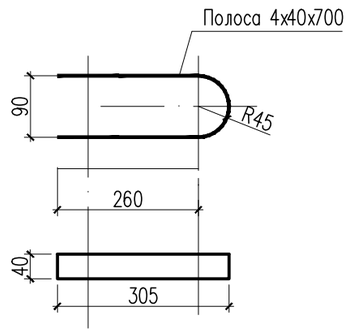


## Лоток Л-1

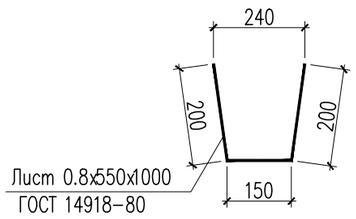


## Хомут Хм-1

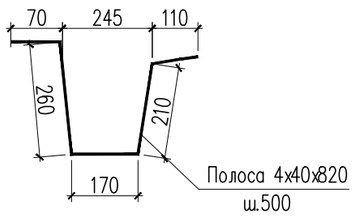


# Спецификация материалов

| Поз. | Обозначение | Наименование | Кол. | Масса ед., кг. | Примеч. |
|---|---|---|---|---|---|
| | | Каркас козырька | | | |
| Б-1 | ТУ 67-2287-80 | Профиль 120х80х5 ТУ 67-2287-80 / С245 ГОСТ 27772-2015 L=2500 | 2 | 37.30 | 74.60 |
| Б-2 | ГОСТ 8639-82 | Труба 80х80х4 ГОСТ 8639-82 / С245 ГОСТ 27772-2015 L=2600 | 2 | 24.26 | 48.52 |
| 1 | ГОСТ 8509-93 | Уголок 50х50х5 ГОСТ 8509-93 / С245 ГОСТ 27772-2015 L=60 | 30 | 0.23 | 6.90 |
| Б-3 | ТУ 67-2287-80 | Профиль 120х80х5 ТУ 67-2287-80 / С245 ГОСТ 27772-2015 L=2850 | 2 | 42.52 | 85.04 |
| 2 | ГОСТ 8545-80 | Труба 80х50х4 ГОСТ 8545-80 / С245 ГОСТ 27772-2015 L=2500 | 7 | 18.60 | 130.20 |
| | | | | | |
| | | Водосточный лоток Л-1 | | | |
| Л-1 | ГОСТ 14918-80 | Лоток из листа 0.7х600х1000 | 3.6 | 3.30 | 11.88 |
| Хм-1 | ГОСТ 103-2006 | Полоса 4х50 ГОСТ 103-2006 / С245 ГОСТ 27772-2015 L=820 | 8 | 1.29 | 10.32 |
| | | | | | |
| 3 | ГОСТ 14918-80 | Водосточная труба Dн=90 из оцинкованной стали 0.8х320 L=3900 | 1 | 7.84 | 7.84 |
| Хм-2 | ГОСТ 103-2006 | Полоса 4х40 ГОСТ 103-2006 / С245 ГОСТ 27772-2015 L=700 | 8 | 0.88 | 7.04 |
| | | | | | |
| | | Материалы: | | | |
| | ГОСТ 24045-2016 | Профнастил Н35-1000-0.6 м2 | 7.5 | | |
| 4 | ГОСТ 14918-80 | Фартук 450х0.7 из оцинкованной стали м.п. | 3.6 | 2.43 | 8.75 |
| 5 | ГОСТ 14918-80 | Фартук 540х0.7 из оцинкованной стали м.п. | 8.9 | 2.9 | 25.81 |
| 6 | ГОСТ 14918-80 | Фартук 250х0.7 из оцинкованной стали м.п. | 8.9 | 1.7 | 15.13 |
| | | | | | |
| | | Обшивка потолка из металлосайдинга м2 | 8.8 | | |
| | | Обшивка парапета | | | |
| 18 | | МП ЛП-m-24хB/R Линеарный панель м2 | 6.3 | | |

Согласовано

| | | |
|---|---|---|
| Раздел ОВ | Комаров | |
| Раздел ВК | Баймурзаев | |
| Раздел ЭОМ | Исламов Р. | |

Взам. инв. N

Подп. и дата

Инв. N подл.

| Изм. | Кол. уч. | Лист | N док. | Подп. | Дата |
|---|---|---|---|---|---|
| ГИП | | Додабаев Д. | | | |
| Проверил | | Дуйсенбаев Н. | | | |
| Разработ. | | Сабирова Н. | | | |
| Н. контроль | | Дуйсенбаев Н. | | | |

118-2022 АС

«Строительство культурно-досугового центра в селе Алгабас Алгабасского сельского округа города Аксу Павлодарской области»

| Стадия | Лист | Листов |
|---|---|---|
| РП | 76 | |

Узел А. Спецификация материалов.

ТОО "МПК Прект" г. Шымкент-2022г.

Копировал Формат А3

## Стойки Ст-1, Ст-2

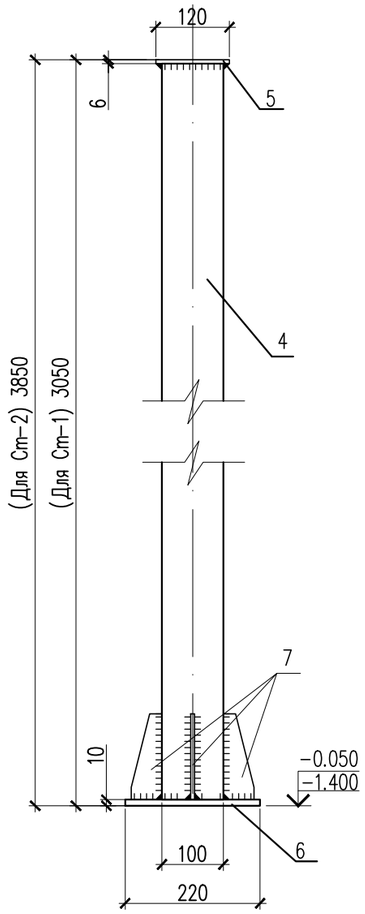


## Деталь крепления стойки

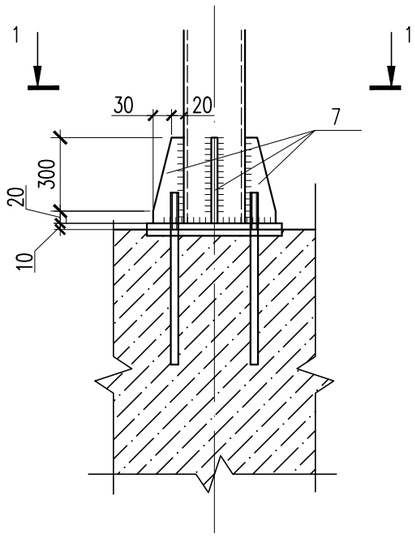


## Деталь крепления стойки Ст-2

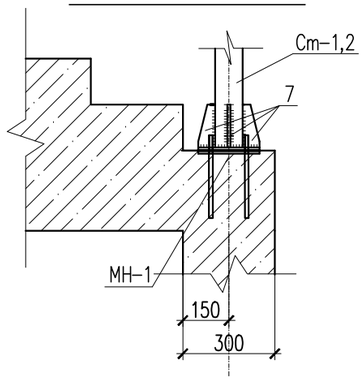


## 1 – 1

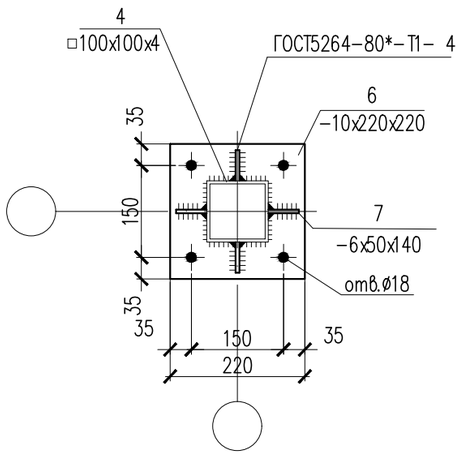


## Спецификация материалов

| Поз. | Обозначение | Наименование | Кол. | Масса ед., кг. | Примеч. |
|---|---|---|---|---|---|
| | | Закладная деталь Мн-1 | 4 | 7.76 | 31.04 |
| 2 | ГОСТ 19903-2015 | Лист 10x220x220 ГОСТ 19903-2015 / С245 ГОСТ 27772-2015 | 1 | 3.80 | 3.80 |
| 3 | ГОСТ 24379.1-80 | Болт 1.1 М16х250 шт. | 4 | 0.99 | 3.96 |
| | | | | | |
| | | Стойка Ст-1 | 2 | 42.55 | |
| 4 | ТУ 36-2287-80 | Профиль 100x100x4 ТУ 36-2287-80 / С245 ГОСТ 27772-2015 L=3050 | 1 | 36.75 | 36.75 |
| 5 | ГОСТ 19903-2015 | Лист 6x120x120 ГОСТ 19903-2015 / С245 ГОСТ 27772-2015 | 1 | 0.68 | 0.68 |
| 6 | ГОСТ 19903-2015 | Лист 10x220x220 ГОСТ 19903-2015 / С245 ГОСТ 27772-2015 | 1 | 3.80 | 3.80 |
| 7 | ГОСТ 19903-2015 | Лист 6x50x140 ГОСТ 19903-2015 / С245 ГОСТ 27772-2015 | 4 | 0.33 | 1.32 |
| | | Стойка Ст-2 | 2 | 52.19 | |
| 4 | ТУ 36-2287-80 | Профиль 100x100x4 ТУ 36-2287-80 / С245 ГОСТ 27772-2015 L=3850 | 1 | 46.39 | 46.39 |
| 5 | ГОСТ 19903-2015 | Лист 6x120x120 ГОСТ 19903-2015 / С245 ГОСТ 27772-2015 | 1 | 0.68 | 0.68 |
| 6 | ГОСТ 19903-2015 | Лист 10x220x220 ГОСТ 19903-2015 / С245 ГОСТ 27772-2015 | 1 | 3.80 | 3.80 |
| 7 | ГОСТ 19903-2015 | Лист 6x50x140 ГОСТ 19903-2015 / С245 ГОСТ 27772-2015 | 4 | 0.33 | 1.32 |
| | | | | | |
| | | | | | |

## Закладные детали Мн-1

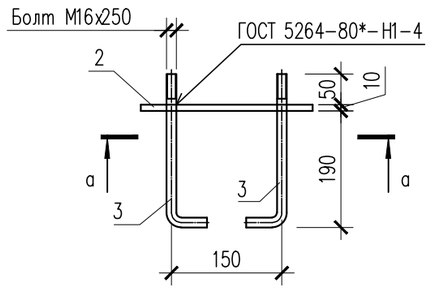


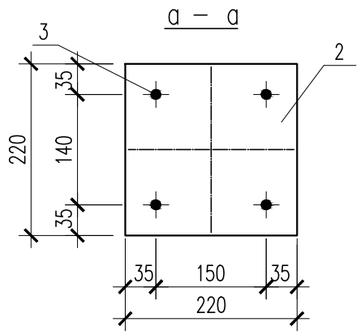


Согласовано

| | | |
|---|---|---|
| Раздел ОВ | Комаров | |
| Раздел ВК | Баймурзаев | |
| Раздел ЭОМ | Исламов Р. | |

Взам. инв. N

Подп. и дата

Инв. N подл.

| Изм. | Кол. уч. | Лист | N док. | Подп. | Дата |
|---|---|---|---|---|---|
| ГИП | | Додабаев Д. | | | |
| Проверил | | Дуйсенбаев Н. | | | |
| Разработ. | | Сабирова Н. | | | |
| Н. контроль | | Дуйсенбаев Н. | | | |

118-2022 АС

«Строительство культурно-досугового центра в селе Алгабас Алгабасского сельского округа города Аксу Павлодарской области»

| Стадия | Лист | Листов |
|---|---|---|
| РП | 77 | |

Стойка Ст-1, Ст-2. Спецификация материалов.

ТОО "МПК Прект" г. Шымкент-2022г.

Копировал Формат А3

## Схема парапета

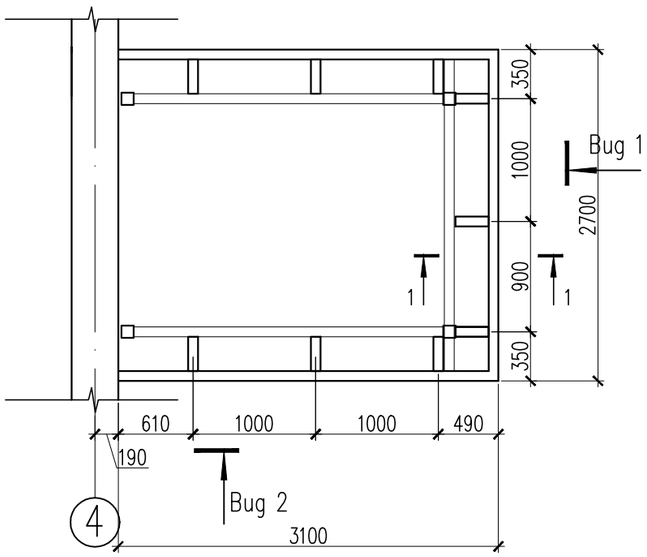


## Развертка по Вид 1

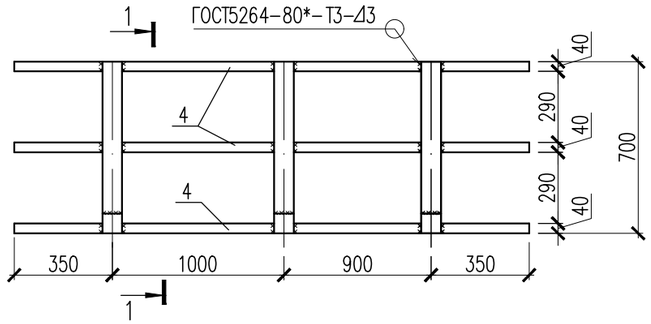


## Развертка по Вид 2

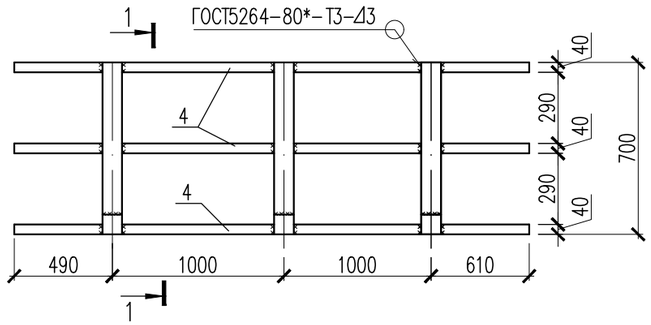


## 1 – 1

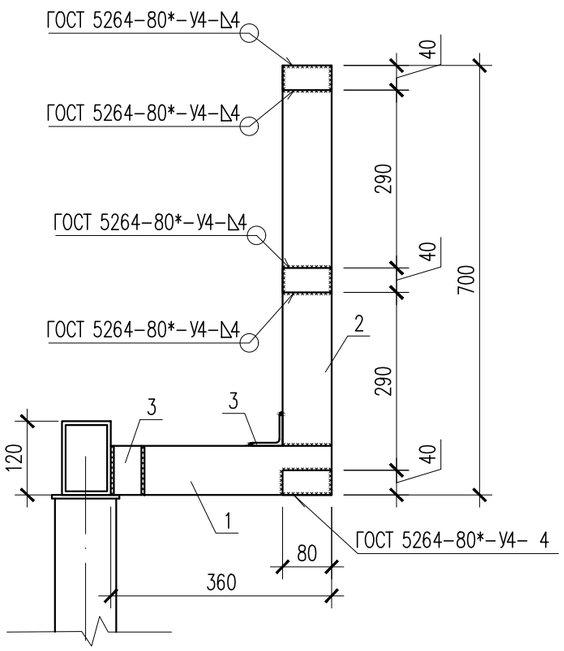


## Спецификация материалов

| Поз. | Обозначение | Наименование | Кол. | Масса ед., кг. | Примеч. |
|---|---|---|---|---|---|
| | | Каркас парапета | 9 | 10.04 | 90.36 |
| 1 | ГОСТ 8639-82 | Труба 80х80х4 ГОСТ 8639-82 / С245 ГОСТ 27772-2015 L=360 | 1 | 3.36 | 3.36 |
| 2 | ГОСТ 8639-82 | Труба 80х80х4 ГОСТ 8639-82 / С245 ГОСТ 27772-2015 L=620 | 1 | 5.78 | 5.78 |
| 3 | ГОСТ 8509-93 | Уголок 50х50х5 ГОСТ 8509-93 / С245 ГОСТ 27772-2015 L=80 | 3 | 0.30 | 0.90 |
| | | | | | |
| 4 | ГОСТ 8545-80 | Труба 80х40х4 ГОСТ 8545-80 / С245 ГОСТ 27772-2015 м.п. | 26.2 | 6.82 | 178.68 |

| Изм. | Кол. уч. | Лист | N док. | Подп. | Дата |
|---|---|---|---|---|---|
| ГИП | | Додабаев Д. | | | |
| Проверил | | Дуйсенбаев Н. | | | |
| Разработ. | | Сабирова Н. | | | |
| Н. контроль | | Дуйсенбаев Н. | | | |

118-2022 АС

«Строительство культурно-досугового центра в селе Алгабас Алгабасского сельского округа города Аксу Павлодарской области»

| Стадия | Лист | Листов |
|---|---|---|
| РП | 78 | |

План кровли козырька. Разрезы 1-1, 2-2. Схема расположения стоек и балок

ТОО "МПК Прект" г. Шымкент-2022г.

Согласовано

| | | |
|---|---|---|
| Раздел ОВ | Комаров | |
| Раздел ВК | Баймурзаев | |
| Раздел ЭОМ | Исламов Р. | |

Взам. инв. N

Подп. и дата

Инв. N подл.

Копировал

Формат А3

## План вентшахт ВШ-1

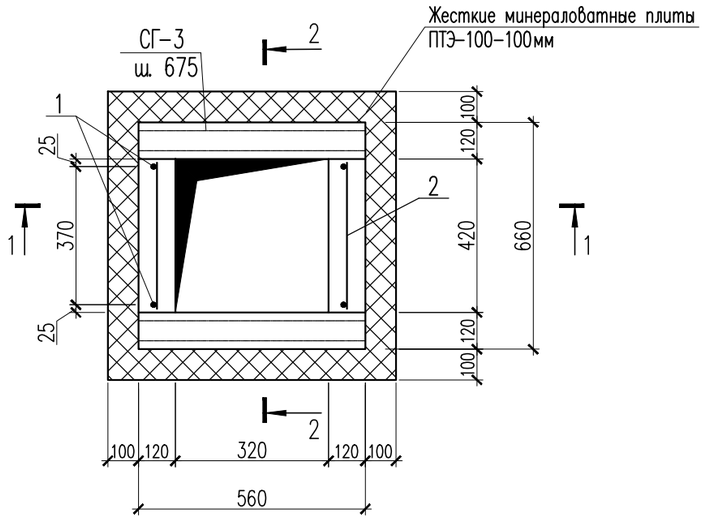


## 1 – 1

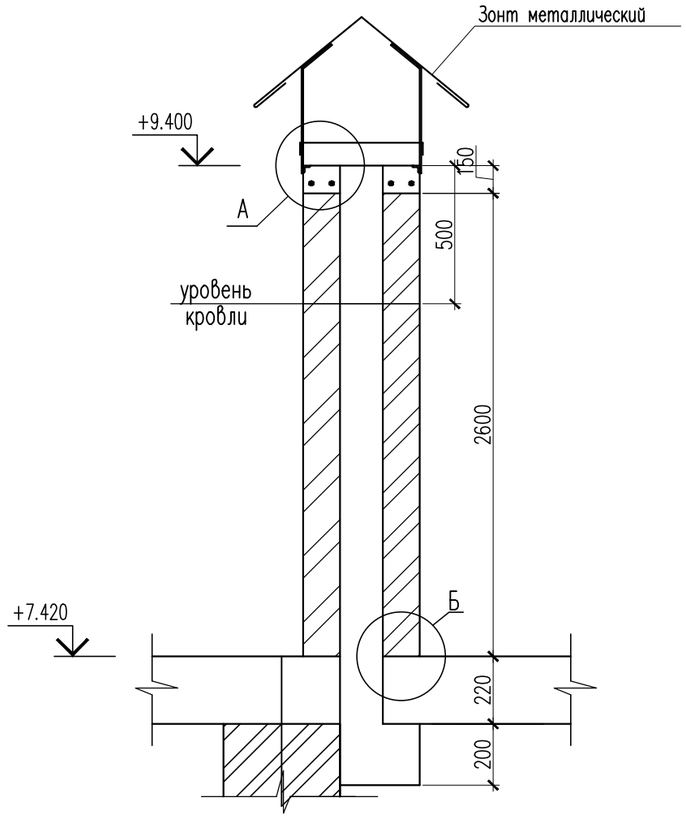


## Узел "В"

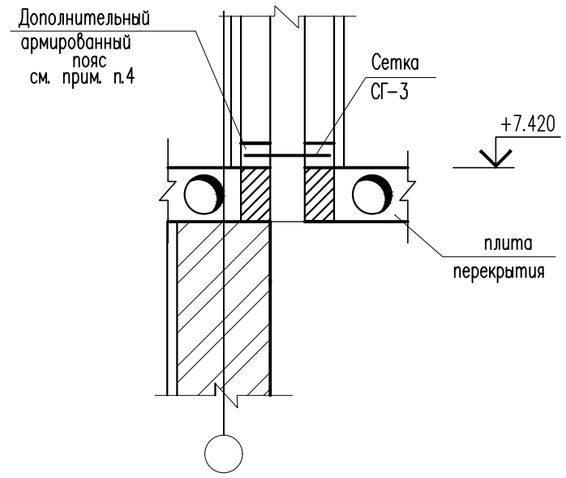


## Узел "А"

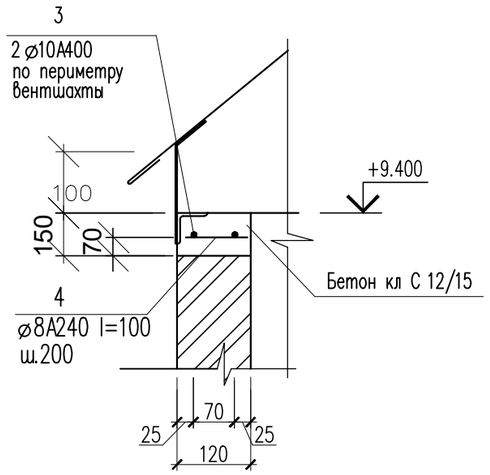


## Узел "Б"

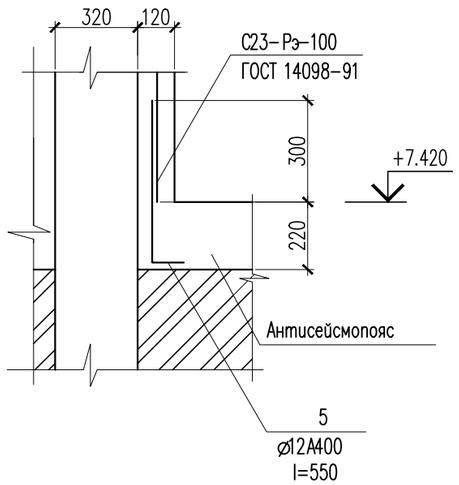


3. Бетонирование сердечников производить в соответствии с указаниями СП 5.03.-107-2013 "Несущие и ограждение конструкции. Правила производства работ".
4. В уровне перекрытия устраивается монолитный железобетонный армированный пояс из мелкозернистого бетона кл С12/15 армированный сеткой СГ-3 (дополнительно к сейсмопоясу).

| | | | | | | | | |
|---|---|---|---|---|---|---|---|---|
| | | | | | | 118-2022 АС | | |
| | | | | | | «Строительство культурно-досугового центра в селе Алгабас Алгабасского сельского округа города Аксу Павлодарской области» | | |
| Изм. | Кол. уч. | Лист | N док. | Подп. | Дата | | | |
| ГИП | | Додабаев Д. | | | | | Стадия | Лист | Листов |
| Проверил | | Дуйсенбаев Н. | | | | | РП | 79 | |
| Разработ. | | Сабирова Н. | | | | | | | |
| Н. контроль | | Дуйсенбаев Н. | | | | Вентшахта ВШ-1. | ТОО "МПК Прект" г. Шымкент-2022г. | | |

Согласовано:

Взам. инв. №

Подп. и дата

Инв. № подл.

Формат

# Спецификация материалов

| Поз. | Обозначение | Наименование | Кол. | Масса ед.,кг. | Примеч. |
|---|---|---|---|---|---|
| | | Вентшахта Вш-1 | | | |
| 1 | ГОСТ 34028-2016 | 12х2600-А400 ГОСТ 34028-2016 L=2600 | 8 | 2.31 | 18.48 |
| 2 | ГОСТ 34028-2016 | 6х370-А240 ГОСТ 34028-2016 L=370 | 36 | 0.08 | 2.88 |
| 3 | ГОСТ 34028-2016 | 10х2600-А400 ГОСТ 34028-2016 м.п. | 2.96 | 0.62 | 1.84 |
| 4 | ГОСТ 34028-2016 | 6х100-А240 ГОСТ 34028-2016 L=100 | 8 | 0.02 | 0.16 |
| 5 | ГОСТ 34028-2016 | 12х550-А400 ГОСТ 34028-2016 L=550 | 4 | 0.49 | 1.96 |
| | | Зонт металлический 3м-1 | | | |
| 1 | ГОСТ 19903-2015 | Лист 4х40х470 ГОСТ 19903-2015 / С235 ГОСТ 27772-2015 | 8 | 4.00 | 32.00 |
| 2 | ГОСТ 19903-2015 | Лист 4х40х1000 ГОСТ 19903-2015 / С235 ГОСТ 27772-2015 | 2 | 4.00 | 8.00 |
| 3 | ГОСТ 14918 - 80* | Оцинкован. кровель. сталь g=0.8, м2 | 0.74 | 6.48 | 4.79 |
| | | | | | |
| | Монолитные сердечники | Бетон кл. С 12/15 м3 | 0.35 | | |
| | Монолитный обвязочный пояс | Бетон кл. С 12/15 м3 | 0.043 | | |
| | ТУ 5761-001-0016238-00 | Жесткие минераловатные плиты ПТЭ-100-100мм м2 | 6.34 | | |

Зонт металлический
3м-1

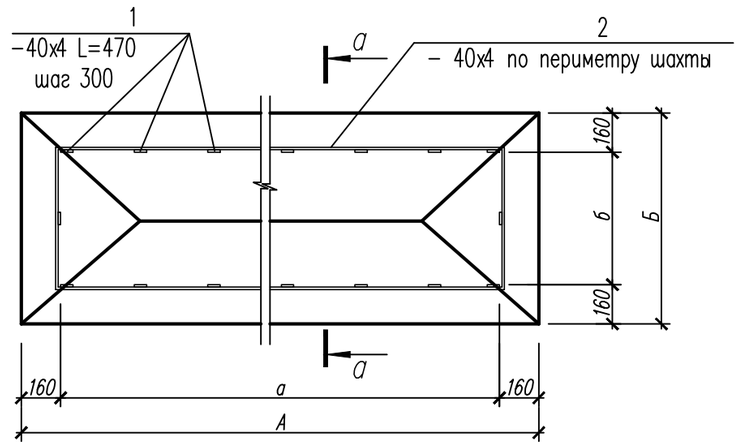


а-а

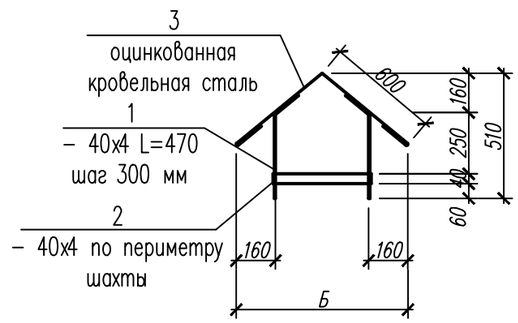


Согласовано:

Взам. инв. №

Подп. и дата

Инв. № подл.

| Изм. | Кол. уч. | Лист | N док. | Подп. | Дата |
|---|---|---|---|---|---|
| ГИП | | Додабаев Д. | | | |
| Проверил | | Дуйсенбаев Н. | | | |
| Разработ. | | Сабирова Н. | | | |
| Н. контроль | | Дуйсенбаев Н. | | | |

118-2022 АС

«Строительство культурно-досугового центра в селе Алгабас Алгабасского сельского округа города Аксу Павлодарской области»

| Стадия | Лист | Листов |
|---|---|---|
| РП | 80 | |

Вентшахта ВШ-1. Спецификация материалов.

ТОО "МПК Прект"
г. Шымкент-2022г.

Формат

## ВШ-2

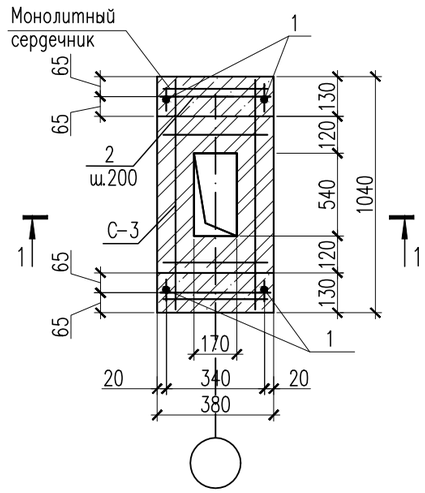


## 2 – 2

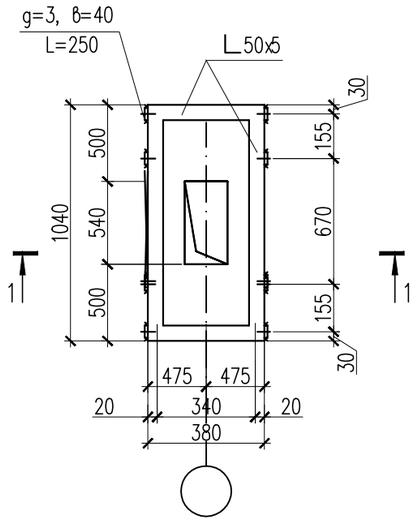


## 1 – 1

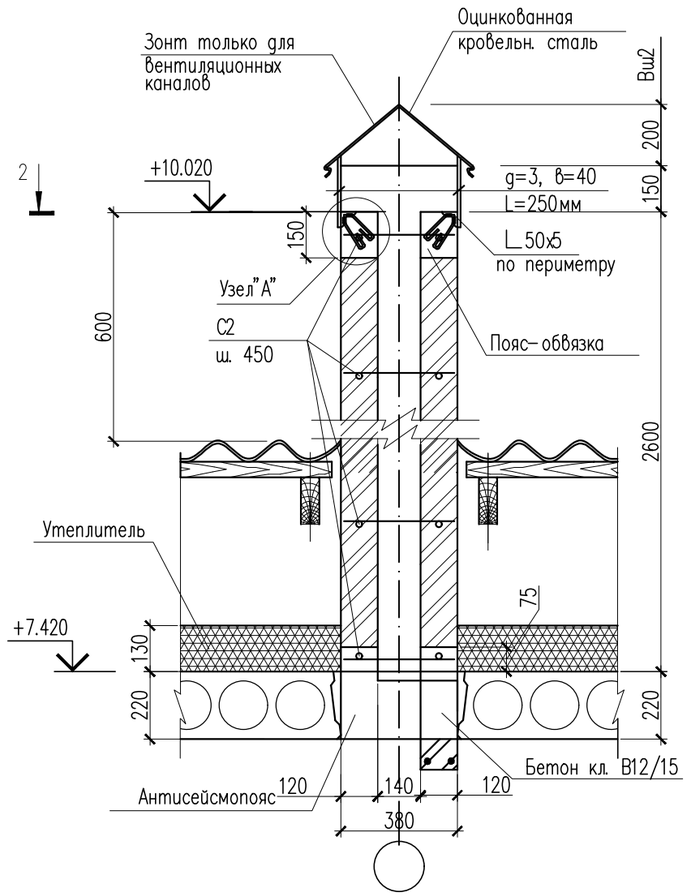


Закладная деталь 3g-1

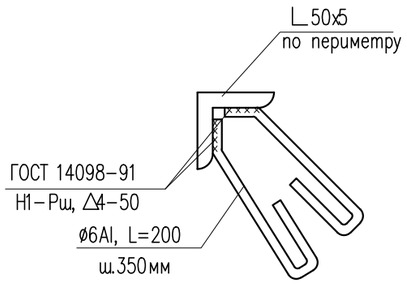


## Узел А

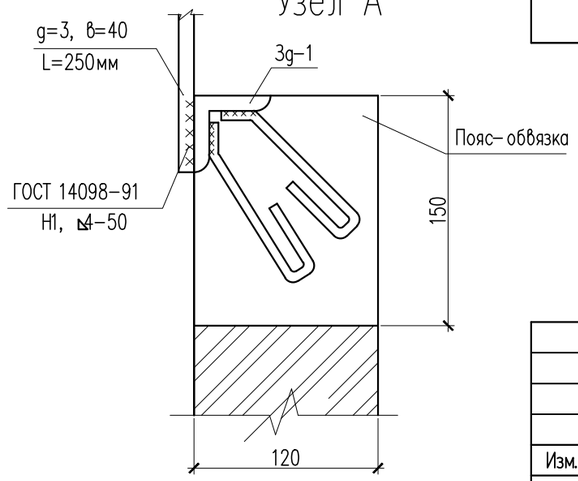


## Спецификация материалов

| Поз. | Обозначение | Наименование | Кол. | Масса ед., кг. | Примеч. |
|---|---|---|---|---|---|
| | | Вентшахта Вш-2 | 1 | | |
| | | Монолитные сердечники | | | |
| 1 | ГОСТ 34028-2016 | 12х2550-А400 ГОСТ 34028-2016 L=2550 | 4 | 2.26 | 9.04 |
| 2 | ГОСТ 34028-2016 | 6х500-А240 ГОСТ 34028-2016 L=500 | 26 | 0.11 | 2.86 |
| | Материалы: | Бетон кл, С12/15 м3 | 0.20 | | |
| | | Монолитный пояс обвязки | | | |
| | | Сетка С-2 шт | 6 | | |
| 3 | ГОСТ 34028-2016 | 12х-А400 ГОСТ 34028-2016 м.п. | 2.84 | 0.89 | 2.53 |
| 4 | ГОСТ 34028-2016 | 6х520-А240 ГОСТ 34028-2016 L=520 | 8 | 0.12 | 0,6 |
| | | Закладная деталь | | | |
| ЗД-1 | ГОСТ 8509-93 | Уголок 50х50х5 ГОСТ 8509-93 / С245 ГОСТ 27772-2015 м.п. | 2,36 | 3.77 | 8,9 |
| | ГОСТ 34028-2016 | 6х200-А240 ГОСТ 34028-2016 L=200 | 10 | 0.04 | 0.4 |
| | | Материалы: | | | |
| | | Бетон кл. С12/15 м3 | 0.05 | | |
| | ГОСТ 530-2012 | КР-р-по 250х120х65/1НФ/200/2,0/50/ м3 | 1.03 | | |
| | | Простая штукатурка м2 | 7.37 | | |
| | | | | | |
| | | Зонт шахты | | | |
| | | Полоса -g=3,l=40 ГОСТ19903-76 ВСТ 3 КП2-1, L=250 | 8 | 0.24 | 1.92 |
| | | Оцинкован. кровель. сталь g=0.67, м2 | 0.79 | | |

Согласовано:

Взам. инв. №

Подп. и дата

Инв. № подл.

| Изм. | Кол. уч. | Лист | N док. | Подп. | Дата |
|---|---|---|---|---|---|
| ГИП | | Додабаев Д. | | | |
| Проверил | | Дуйсенбаев Н. | | | |
| Разработ. | | Сабирова Н. | | | |
| Н. контроль | | Дуйсенбаев Н. | | | |

118-2022 АС

«Строительство культурно-досугового центра в селе Алгабас Алгабасского сельского округа города Аксу Павлодарской области»

| Стадия | Лист | Листов |
|---|---|---|
| РП | 81 | |

Вентшахта Вш-2. Разрезы 1-1, 2-2. Спецификация материалов.

ТОО "МПК Прект" г. Шымкент-2022г.

Формат

## План вентшахт ВШ-3

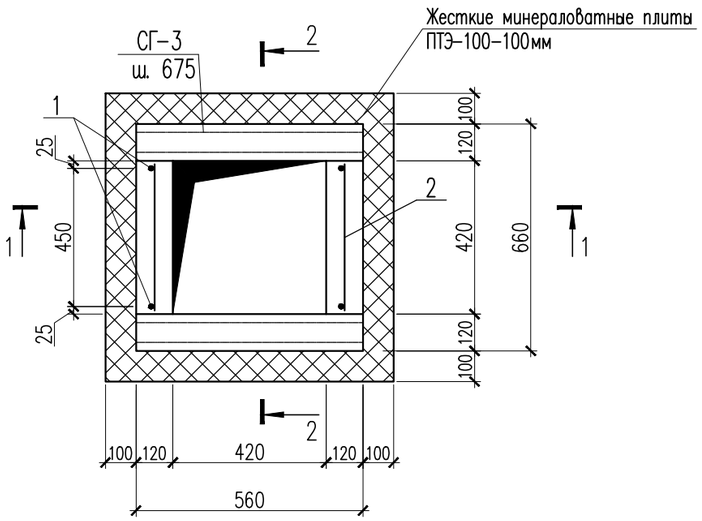


## 1 – 1

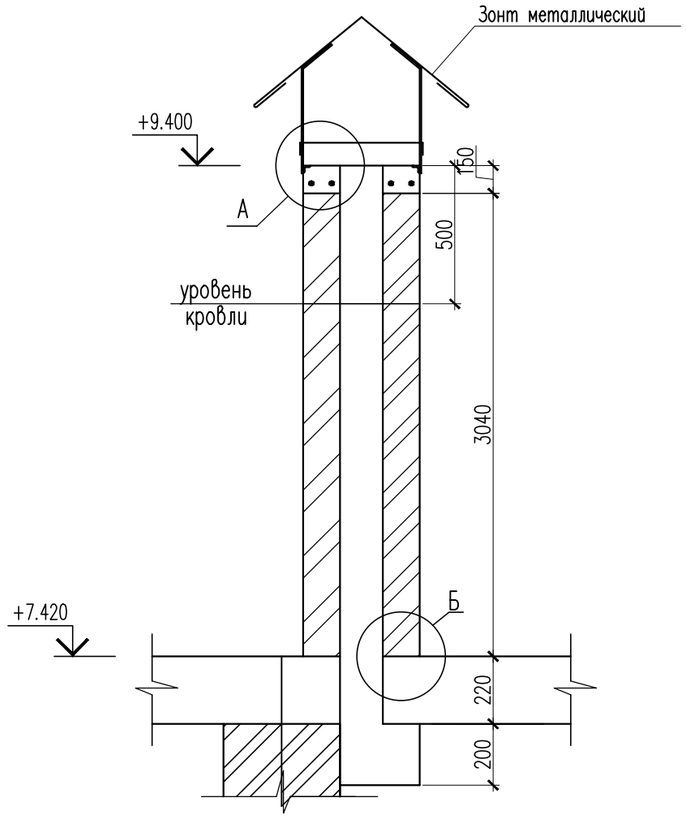


## Узел "В"

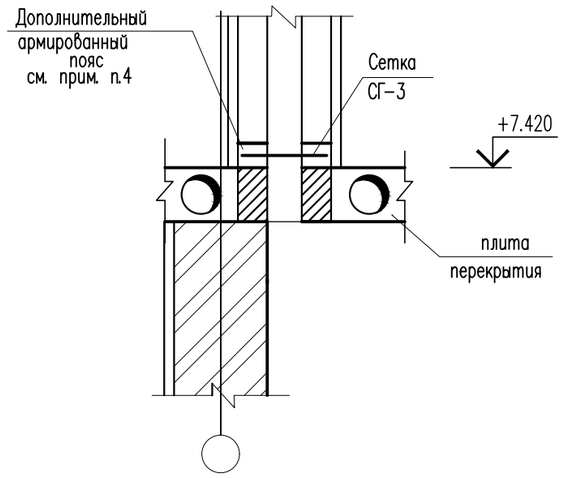


## Узел "А"

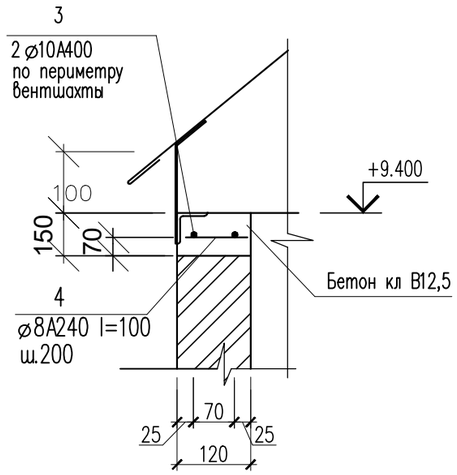


## Узел "Б"

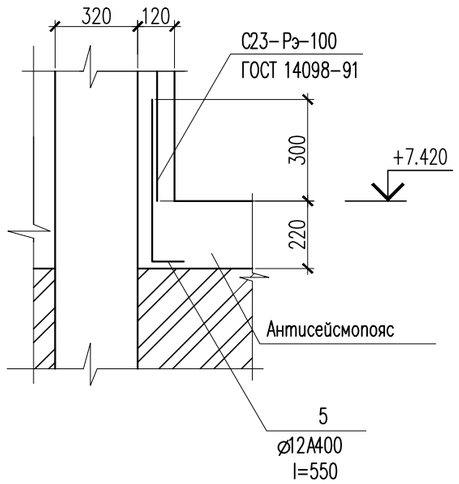


| | | | | | | | | |
|---|---|---|---|---|---|---|---|---|
| | | | | | | 118-2022 АС | | |
| | | | | | | «Строительство культурно-досугового центра в селе Алгабас Алгабасского сельского округа города Аксу Павлодарской области» | | |
| Изм. | Кол. уч. | Лист | N док. | Подп. | Дата | | | |
| ГИП | | Додабаев Д. | | | | | Стадия | Лист | Листов |
| Проверил | | Дуйсенбаев Н. | | | | | РП | 82 | |
| Разработ. | | Сабирова Н. | | | | | | | |
| | | | | | | Вентшахта ВШ-3. | ТОО "МПК Прект" г. Шымкент-2022г. | | |
| Н. контроль | | Дуйсенбаев Н. | | | | | | | |

Согласовано:

Взам. инв. №

Подп. и дата

Инв. № подл.

Формат

# Спецификация материалов

| Поз. | Обозначение | Наименование | Кол. | Масса ед.,кг. | Примеч. |
|---|---|---|---|---|---|
| | | Вентшахта Вш-3 | | | |
| 1 | ГОСТ 34028-2016 | 12х2600-А400 ГОСТ 34028-2016 L=2600 | 8 | 2.31 | 18.48 |
| 2 | ГОСТ 34028-2016 | 6х370-А240 ГОСТ 34028-2016 L=370 | 36 | 0.08 | 2.88 |
| 3 | ГОСТ 34028-2016 | 10х2600-А400 ГОСТ 34028-2016 м.п. | 2.96 | 0.62 | 1.84 |
| 4 | ГОСТ 34028-2016 | 6х100-А240 ГОСТ 34028-2016 L=100 | 8 | 0.02 | 0.16 |
| 5 | ГОСТ 34028-2016 | 12х550-А400 ГОСТ 34028-2016 L=550 | 4 | 0.49 | 1.96 |
| | | Зонт металлический 3м-1 | | | |
| 1 | ГОСТ 19903-2015 | Лист 4х40х470 ГОСТ 19903-2015 / С235 ГОСТ 27772-2015 | 8 | 4.00 | 32.00 |
| 2 | ГОСТ 19903-2015 | Лист 4х40х1000 ГОСТ 19903-2015 / С235 ГОСТ 27772-2015 | 2 | 4.00 | 8.00 |
| 3 | ГОСТ 14918 - 80* | Оцинкован. кровель. сталь g=0.8, м2 | 0.74 | 6.48 | 4.79 |
| | | | | | |
| | Монолитные сердечники | Бетон кл. С 12/15 м3 | 0.35 | | |
| | Монолитный обвязочный пояс | Бетон кл. С 12/15 м3 | 0.043 | | |
| | ТУ 5761-001-0016238-00 | Жесткие минераловатные плиты ПТЭ-100-100мм м2 | 6.34 | | |

Зонт металлический
3м-1

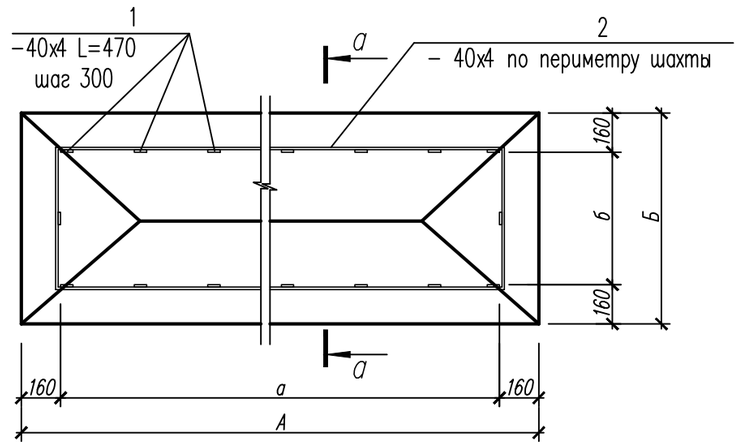


а-а

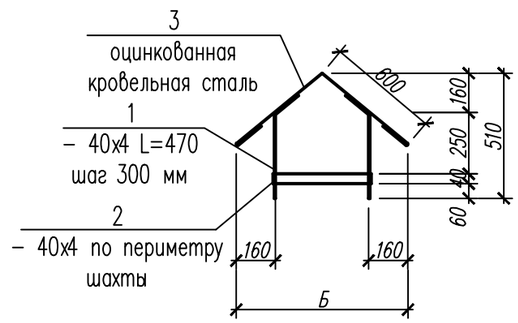


Согласовано:

Взам. инв. №

Подп. и дата

Инв. № подл.

| Изм. | Кол. уч. | Лист | N док. | Подп. | Дата |
|---|---|---|---|---|---|
| ГИП | | Додабаев Д. | | | |
| Проверил | | Дуйсенбаев Н. | | | |
| Разработ. | | Сабирова Н. | | | |
| Н. контроль | | Дуйсенбаев Н. | | | |

118-2022 АС

«Строительство культурно-досугового центра в селе Алгабас Алгабасского сельского округа города Аксу Павлодарской области»

| Стадия | Лист | Листов |
|---|---|---|
| РП | 83 | |

Вентшахта ВШ-3. Спецификация материалов.

ТОО "МПК Прект"
г. Шымкент-2022г.

Формат

## ВШ-4

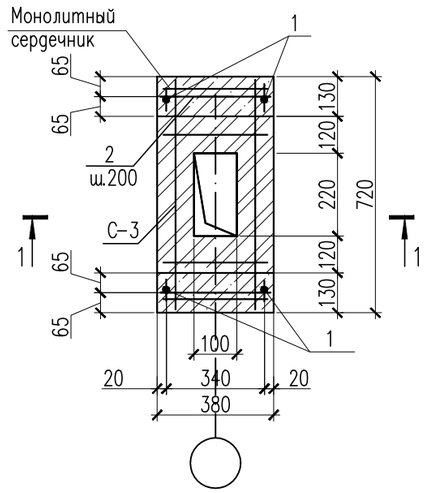


## 2 – 2

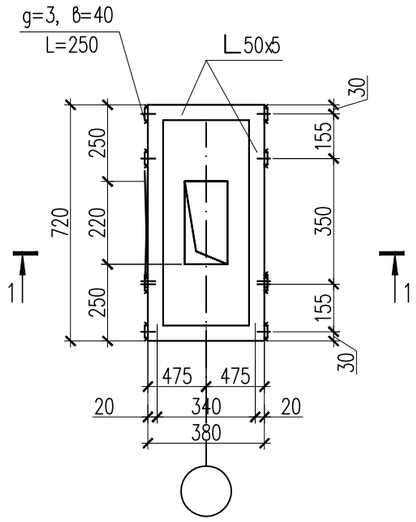


## 1 – 1

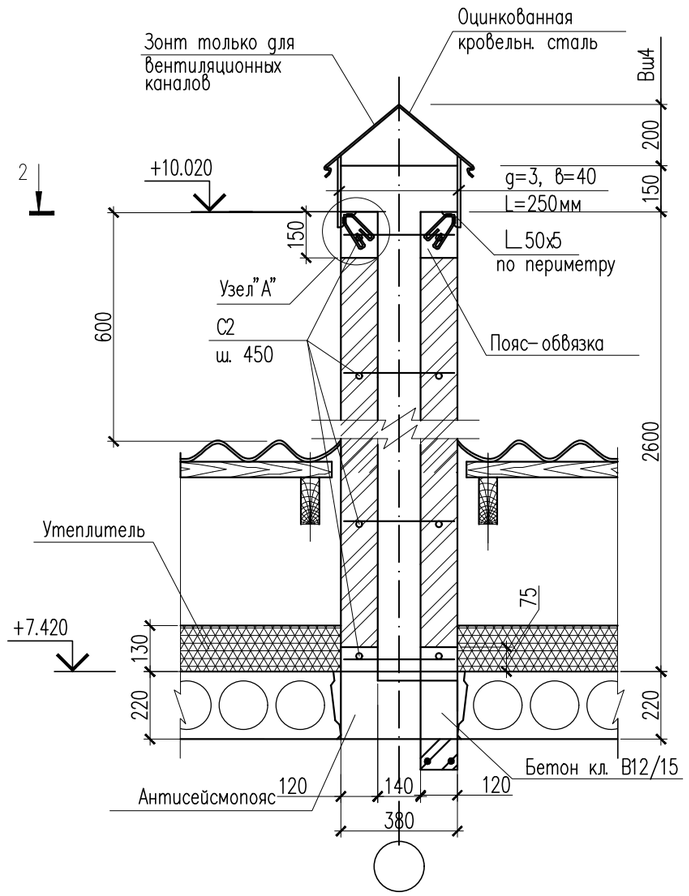


Закладная деталь 3g-1

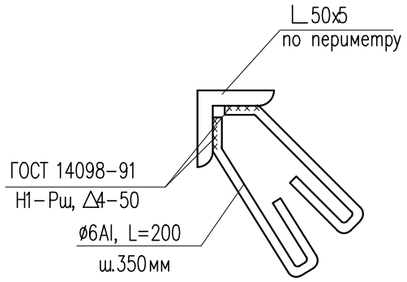


## Узел А

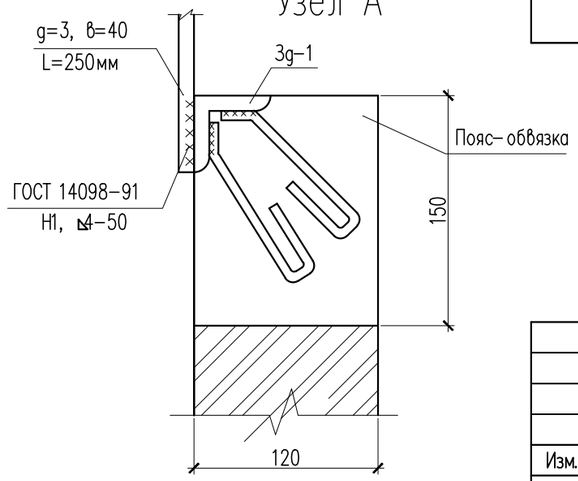


## Спецификация материалов

| Поз. | Обозначение | Наименование | Кол. | Масса ед., кг. | Примеч. |
|---|---|---|---|---|---|
| | | Вентшахта Вш-4 | 1 | | |
| | | Монолитные сердечники | | | |
| 1 | ГОСТ 34028-2016 | 12х2550-А400 ГОСТ 34028-2016 L=2550 | 4 | 2.26 | 9.04 |
| 2 | ГОСТ 34028-2016 | 6х500-А240 ГОСТ 34028-2016 L=500 | 26 | 0.11 | 2.86 |
| | Материалы: | Бетон кл, С12/15 м3 | 0.20 | | |
| | | Монолитный пояс обвязки | | | |
| | | Сетка С-2 шт | 6 | | |
| 3 | ГОСТ 34028-2016 | 12х-А400 ГОСТ 34028-2016 м.п. | 2.84 | 0.89 | 2.53 |
| 4 | ГОСТ 34028-2016 | 6х520-А240 ГОСТ 34028-2016 L=520 | 8 | 0.12 | 0,6 |
| | | Закладная деталь | | | |
| ЗД-1 | ГОСТ 8509-93 | Уголок 50х50х5 ГОСТ 8509-93 / С245 ГОСТ 27772-2015 м.п. | 0.55 | 3.77 | 2.07 |
| | ГОСТ 34028-2016 | 6х200-А240 ГОСТ 34028-2016 L=200 | 6 | 0.04 | 0.24 |
| | | Материалы: | | | |
| | | Бетон кл. С12/15 м3 | 0.038 | | |
| | ГОСТ 530-2012 | КР-р-по 250х120х65/1НФ/200/2,0/50/ м3 | 0.71 | | |
| | | Простая штукатурка м2 | 5.71 | | |
| | | | | | |
| | | Зонт шахты | | | |
| | | Полоса -g=3,l=40 ГОСТ19903-76 ВСТ 3 КП2-1, L=250 | 8 | 0.24 | 1.92 |
| | | Оцинкован. кровель. сталь g=0.67, м2 | 0.55 | | |

Согласовано:

Взам. инв. №

Подп. и дата

Инв. № подл.

| Изм. | Кол. уч. | Лист | N док. | Подп. | Дата |
|---|---|---|---|---|---|
| ГИП | | Додабаев Д. | | | |
| Проверил | | Дуйсенбаев Н. | | | |
| Разработ. | | Сабирова Н. | | | |
| Н. контроль | | Дуйсенбаев Н. | | | |

118-2022 АС

«Строительство культурно-досугового центра в селе Алгабас Алгабасского сельского округа города Аксу Павлодарской области»

| Стадия | Лист | Листов |
|---|---|---|
| РП | 84 | |

Вентшахта Вш-4. Разрезы 1-1, 2-2. Спецификация материалов.

ТОО "МПК Прект" г. Шымкент-2022г.

Формат

## ВШ-5

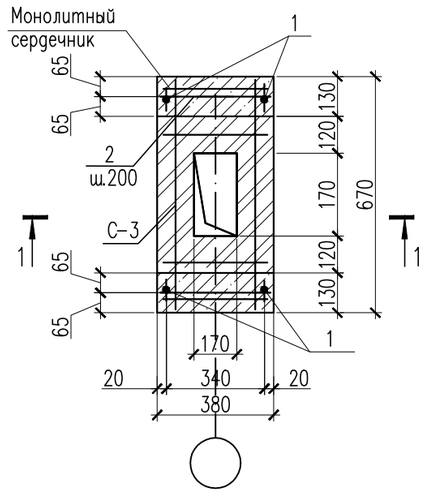


## 2 – 2

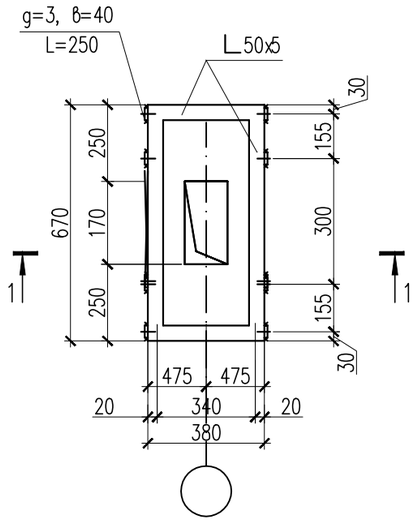


## 1 – 1

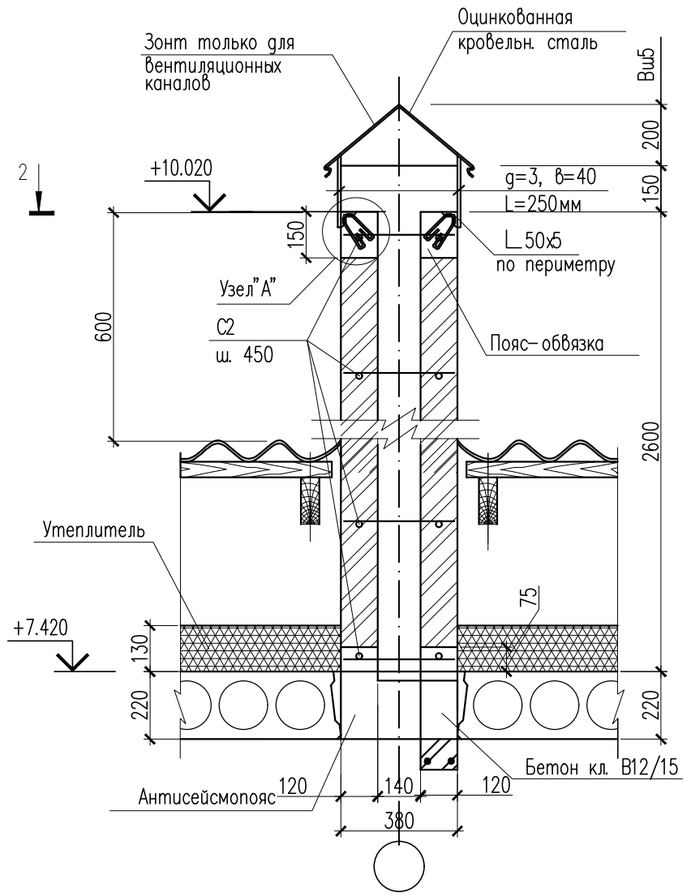


Закладная деталь 3g-1

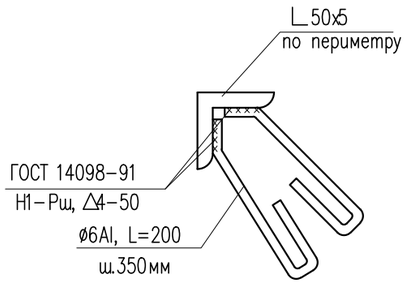


## Узел А

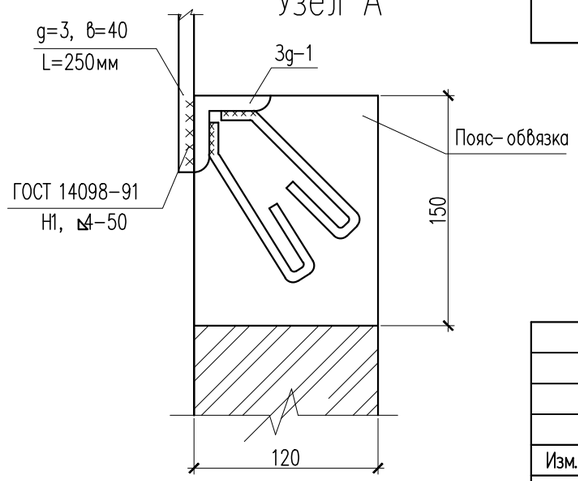


## Спецификация материалов

| Поз. | Обозначение | Наименование | Кол. | Масса ед., кг. | Примеч. |
|---|---|---|---|---|---|
| | | Вентшахта Вш-5 | 6 | | |
| | | Монолитные сердечники | | | |
| 1 | ГОСТ 34028-2016 | 12х2550-А400 ГОСТ 34028-2016 L=2550 | 4 | 2.26 | 9.04 |
| 2 | ГОСТ 34028-2016 | 6х500-А240 ГОСТ 34028-2016 L=500 | 26 | 0.11 | 2.86 |
| | Материалы: | Бетон кл, С12/15 м3 | 0.20 | | |
| | | Монолитный пояс обвязки | | | |
| | | Сетка С-2 шт | 6 | | |
| 3 | ГОСТ 34028-2016 | 12х-А400 ГОСТ 34028-2016 м.п. | 2.1 | 0.89 | 1.87 |
| 4 | ГОСТ 34028-2016 | 6х520-А240 ГОСТ 34028-2016 L=520 | 8 | 0.12 | 0,6 |
| | | Закладная деталь | | | |
| ЗД-1 | ГОСТ 8509-93 | Уголок 50х50х5 ГОСТ 8509-93 / С245 ГОСТ 27772-2015 м.п. | 2.1 | 3.77 | 7.92 |
| | ГОСТ 34028-2016 | 6х200-А240 ГОСТ 34028-2016 L=200 | 7 | 0.04 | 0.28 |
| | | Материалы: | | | |
| | | Бетон кл. С12/15 м3 | 0.05 | | |
| | ГОСТ 530-2012 | КР-р-по 250х120х65/1НФ/200/2,0/50/ м3 | 0.66 | | |
| | | Простая штукатурка м2 | 4.45 | | |
| | | | | | |
| | | Зонт шахты | | | |
| | | Полоса -g=3,l=40 ГОСТ19903-76 ВСТ 3 КП2-1, L=250 | 8 | 0.24 | 1.92 |
| | | Оцинкован. кровель. сталь g=0.67, м2 | 0.51 | | |

Согласовано:

Взам. инв. №

Подп. и дата

Инв. № подл.

| Изм. | Кол. уч. | Лист | N док. | Подп. | Дата |
|---|---|---|---|---|---|
| ГИП | | Додабаев Д. | | | |
| Проверил | | Дуйсенбаев Н. | | | |
| Разработ. | | Сабирова Н. | | | |
| Н. контроль | | Дуйсенбаев Н. | | | |

118-2022 АС

«Строительство культурно-досугового центра в селе Алгабас Алгабасского сельского округа города Аксу Павлодарской области»

| Стадия | Лист | Листов |
|---|---|---|
| РП | 85 | |

Вентшахта Вш-5. Разрезы 1-1, 2-2. Спецификация материалов.

ТОО "МПК Прект" г. Шымкент-2022г.

Формат