МПК-ПРОЕКТ

Туркестанская область
ТОО «МПК-Проект»
ГСЛ №13001017 от 28.01.2013г.

г. Шымкент, ул Тамерлановское шоссе 18/6, РНН 582100242271, БИН 050140010009 ИИК KZA36017291000003082, АО «Народный Банк Казахстана» БИК HSBKKZKX, тел./факс: 8 /7252/92-11-84
эл.почта: toompkproekt@mail.ru

Заказ: 118-2022
Заказчик: ГУ «Отдел строительства города Аксу»

РАБОЧИЙ ПРОЕКТ

«Строительство культурно-досугового центра в селе Алгабас Алгабасского сельского округа города Аксу Павлодарской Области»

Альбом III.
Технологические решения.

г.Шымкент - 2022г.

МПК-ПРОЕКТ

Туркестанская область
ТОО «МПК-Проект»
ГСЛ №13001017 от 28.01.2013г.

г. Шымкент, ул Тамерлановское шоссе 18/6, РНН 582100242271, БИН 050140010009 ИИК KZA36017291000003082, АО «Народный Банк Казахстана» БИК HSBKKZKX, тел./факс: 8 /7252/92-11-84
эл.почта: toompkproekt@mail.ru

Заказ: 118-2022
Заказчик: ГУ «Отдел строительства города Аксу»

РАБОЧИЙ ПРОЕКТ

«Строительство культурно-досугового центра в селе Алгабас Алгабасского сельского округа города Аксу Павлодарской Области»

Альбом III.
Технологические решения.

Директор: **Жамбаев А.**

ГИП: **Додабаев Д.**

г.Шымкент - 2022г.

ВЕДОМОСТЬ ЧЕРТЕЖЕЙ ОСНОВНОГО КОМПЛЕКТА ТХ

ЛИСТ	Наименование	Примечание
1	Общие данные	
2	Схема расположения технологического оборудования на отм. 0,000	
3	Схема расположения технологического оборудования на отм. +3,300	

ВЕДОМОСТЬ ПРИЛАГАЕМЫХ И ССЫЛОЧНЫХ ДОКУМЕНТОВ.

Обозначение	Наименование	Примечание
	Ссылочные документы	
СП РК 3.02-107-2014	Общественные здания и сооружения	Приложение Д Рисунк Д1
СП РК 3.02-120-2012	"Культурно-зрелищные учреждения"	(Таблица -2; 4; 6; 13; 17; 20и 21. Пункт 4.4.1; 4.4.3; 4.4.8; 4.4.10; 4.4.12; 4.4.14; 4.4.15)
СП РК 3.06-101-2012	Проектирование зданий и сооружений с учетом доступности для маломобильных групп населения	Пункт 4.3.14
№269-012-307.89	Альбом типовых техонологических решений зрительных залов вместимостью до 500 мест	
	Прилагаемые документы	
119-2022-ТХ СО	Спецификация оборудования	2 листа
119-2022-ТХ	Схема расположения тактильных обозначений и электронного звонка-сигнала для МГН на отм. 0,000	1 лист
119-2022-ТХ ОЛ	Опросный лист	1 лист
119-2022-ТХ	Фрагмент 1	1 лист

Общие данные

Технологическая часть рабочего проекта клуба на 100 посетителей выполнена на основании задания на проектирование, СН РК 3.02-20-2011, СП РК 3.02-120-2012 "Культурно-зрелищные учреждения"; СанПин №РК ДСМ-29 от 26.10.2018 года "Санитарно-эпидемиологические требования к административным и жилым зданиям" – приказ МЗ РК. Технологическое оборудование принято в соответствии с действующими нормами Республики Казахстан.

Уровень комфортности сельского клуба – III. Тип сцены – эстрады Э-1 – стационарные. Расстояние между границей сцены и спинками кресел первого ряда 2,7м, ширина проходов в зале 1,5м. Зал рассчитан на 200 мест, расстояние между спинками сидений – 0.9м, количество мест в ряду – 10.

Зрительные залы по назначению и вместимости делиться следующим образом:

а) по вместимости – малые (от 81 до 300 мест)

б) по назначению – универсальные

в) по акустическим характеристикам – универсальные (речь, музыка, кинопоказ и др.)

г) по форме взаимосвязи со сценой (эстрадой) – зал с традиционной эстрадой.

Режим работы: с 9:00 до 18:00(пятидневка) зрительный зал до 22:00 и обед: с 13:00 до 14:00;

В проектируемом здании располагаются следующие помещения:

1-ый этаж: Электрощитовая, Тепловой узел, Коридор, Вестибюль, Сцена, Зал на 100 мест Помещение службы охраны, Санузел для маломобильных групп насел, Гардеробная, Кладовая уборочного инвентаря, Фойе, Коридор х2, Санузел женский, Лестничная клетка, Санузел мужской, Комната кассира-бухгалтера, Кабинет заведующего клуба, Тамбур, Комната персонала, Костьюмерная, Кладовая сценической аппаратуры.

2-ой этаж: Танцевальный зал, Библиотека, Кружки по интересам, Кладовая для хранения книг Кинопроекционая и тех. помещ, Коридор, Лестничная клетка.

Штатная численность персонала:

Директор	1 человек
Охранник 2 (1 в смену) человек	2 человека
Бухгалтер-кассир	1 человек
Учитель танцев	1 человека
Уборщица	2 человек
Гардероб	1человек
Киномеханик	2 человек
Учитель	1 человек

Количество работающего персонала 11 человек.

В состав объектов общественного назначения, требующих технического оснащения входят:

- Вестибюль, лифтовой холл, фойе.
- Гардероб;
- Библиотека с читальным залом и книгохранилищем;
- Хоровой кружок и кружки по интересам;
- Кружок изобразительного искусства;
- Танцевальный зал;
- Санузлы для посетителей;

В зрительном зале – 98 кресел для сидения, предусмотрены два места на первом ряду для коляски МГН. Количество непрерывно установленных кресел в ряду принято по рекомендации СП РК 3.02-120-2012 (Культурно-зрелищные учреждения). Размещение кресел выполнено с учетом обеспечения нормативной обзорности эстрады при минимальном подъеме профиля пола с удалением ряда кресел от эстрады..

Проектная документация разработана в соответствии с действующими на территории Республики Казахстан государственными нормами, правилами и стандартами и обеспечивают безопасную для жизни и здоровья людей эксплуатацию объекта при соблюдении мероприятий, предусмотренных рабочими чертежами.

Главный инженер проекта _____ Додабаев Д.

Взам. инв. №

Подпись и дата

Инв. № подл.

Изм.	Кол.уч	Лист	N док.	Подпись	Дата	118 - 2022 - ТХ		
						«Строительство культурно-досугового центра в селе Алгабас Алгабасского сельского округа города Аксу Павлодарской области»		
ГИП		Додабаев				Клуб	Стадия	Лист	Листов
Проверил		Тилеушов					РП	1	3
Разработал		Байкенжеева							
Н. Контр.		Арысбаев				Общие данные	ТОО «МПК - проект» г. Шымкент - 2023г.		

Маркировочный план на отм. 0.000

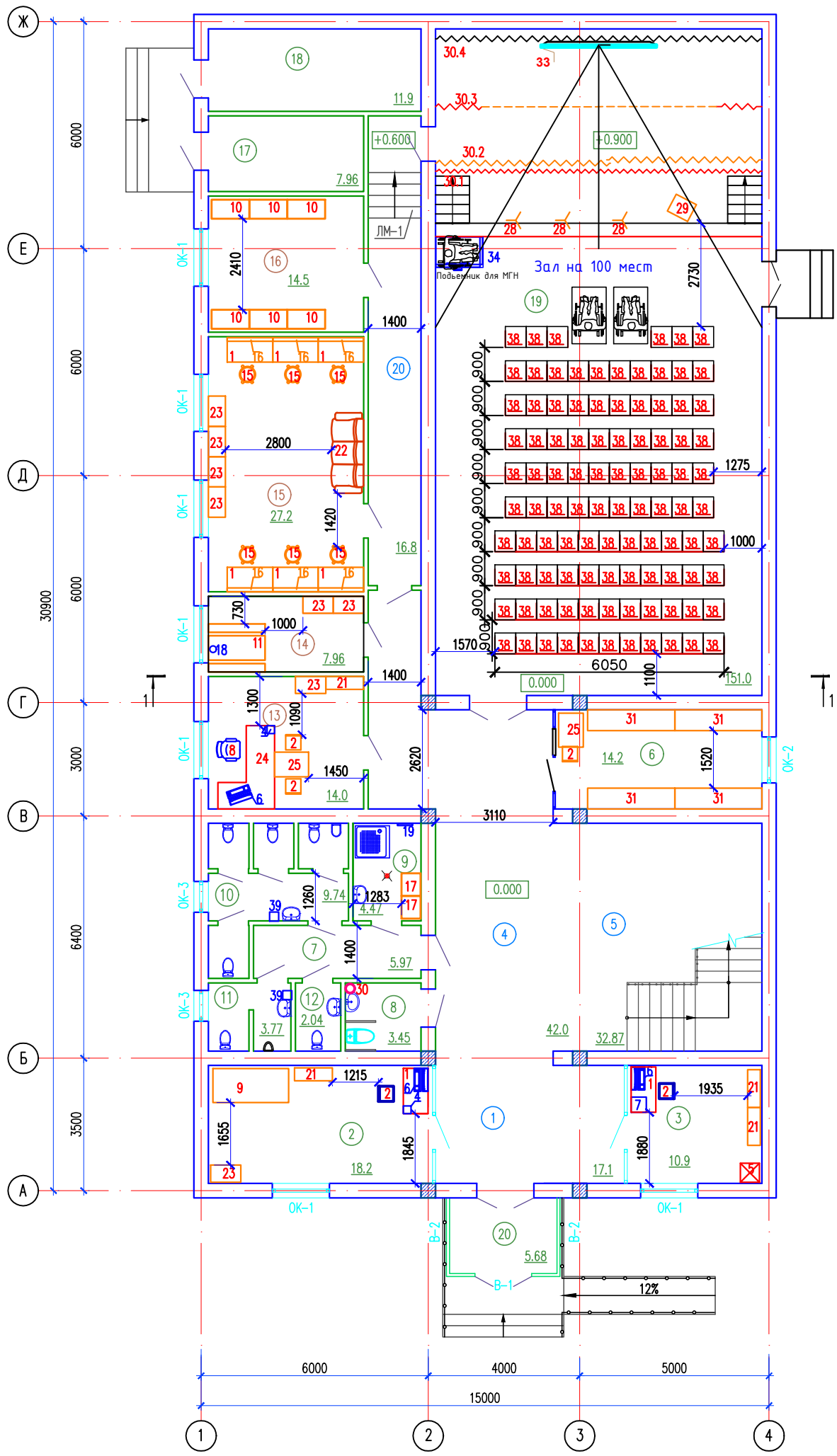

Экспликация помещений

Номер помещения	Наименование	Площадь, м2	Кат. помещения
1	Вестибюль	17.1	Д
2	Охрана	18.2	Д
3	Кладовая уборного инвентаря	10.9	Д
4	Коридор	42.0	Д
5	Лестничная площадка	32.87	Д
6	Гардеробная	14.2	Д
7	Коридор	5.97	Д
8	Сан.узел МГН	3.45	Д
9	Кладовая уборочного инвентаря	4.47	Д
10	Сан.узел (Ж)	9.74	Д
11	Сан.узел (М)	3.77	Д
12	Сан.узел (М)	2.04	Д
13	Кабинет заведующего клуба	14.0	Д
14	Комната персонала	7.96	Д
15	Костьюмерная	27.2	Д
16	Кладовая сценического оборудования	14.5	Д
17	Электрощитовая	7.96	Д
18	Тепловой узел	11.9	Д
19	Зал на 100 мест	151.0	Д
20	Тамбур	5.68	Д
	Итого:	404.91	

Согласовано:

Раздел ВК	Баймурзаев	
Раздел ОВ	Аманжол	
Раздел ЭОМ	Бейсенбай	

Взам. инв. N | Подп. и дата | Инв. N° подл.

Изм.	Кол.уч	Лист	N док.	Подпись	Дата
ГИП		Додабаев			
Проверил		Тилеушов			
Разработал		Байкенжеева			
Н. Контр.		Арысбаев			

118 - 2022 - ТХ

«Строительство культурно-досугового центра в селе Алгабас Алгабасского сельского округа города Аксу Павлодарской области»

Клуб

Стадия	Лист	Листов
РП	2	3

Расстановка технологического оборудования. План на отм. 0,000

ТОО «МПК - проект» г. Шымкент - 2023г.

Формат

Маркировочный план на отм. +3.600

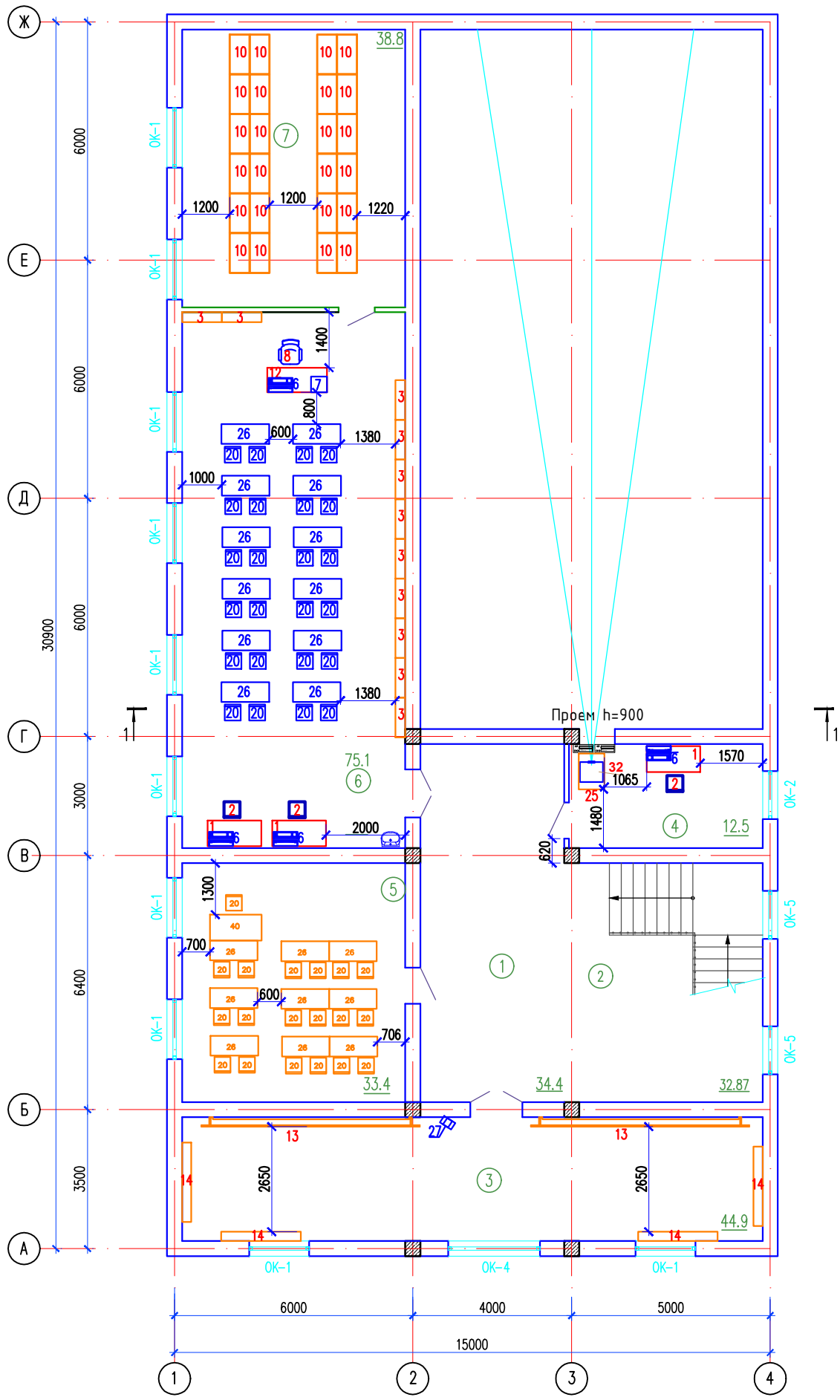

Экспликация помещений

Номер помещения	Наименование	Площадь, м2	Кат. помещения
1	Холл	34.4	
2	Лестничная площадка	32.87	
3	Танцевальный зал	44.9	
4	Кинопроекционая и тех помещ.	12.5	
5	Кружки по интересам	33.4	
6	Библиотека	75.1	
7	Кинопроекционая и тех помещ.	38.8	
	Общая площадь	271.97	

Согласовано:

Раздел ВК	Баймурзаев	
Раздел ОВ	Аманжол	
Раздел ЭОМ	Бейсенбай	

Взам. инв. N

Подп. и дата

Инв. N подл.

Изм.	Кол.уч	Лист	N док.	Подпись	Дата
ГИП		Додабаев			
Проверил		Тилеушов			
Разработал		Байкенжеева			
Н. Контр.		Арысбаев			

118 - 2022 - ТХ

«Строительство культурно-досугового центра в селе Алгабас Алгабасского сельского округа города Аксу Павлодарской области»

Клуб

Стадия	Лист	Листов
РП	3	3

Расстановка технологического оборудования. План на отм. +3,300

ТОО «МПК - проект» г. Шымкент - 2023г.

Формат

ПОЗ. п/п	НАИМЕНОВАНИЕ РАБОТ И ТЕХНИЧЕСКАЯ ХАРАКТЕРИСТИКА	ТИП,МАРКА,ОБОЗНАЧЕНИЕ ДОКУМЕНТА , ОПРОСН. ЛИСТА	КОД ОБОРУДОВАНИЯ	ЗАВОД-ИЗГОТОВИТЕЛЬ	ЕДИНИЦА ИЗМ-Я.	КОЛ-ВО	МАССА ЕДИНИЦЫ	ПРИМЕЧАНИЕ
1	2	3	4	5	6	7	8	9
1	Стол однотумбовый Габ,мм: 1200*650*750		522-101-1206-0001		шт.	11		
2	Стул полумягкий Габ: 400x400x820мм		522-101-1219-0001		шт.	8		
3	Стеллаж библиотечный односторонний 920*250*2100		522-101-1242-0001		шт.	11		
4	Проводной телефон Габ: 200*205x73мм	KX-TS2350	248-201-0101		шт.	2		
5	Сейф несгораемый Размеры:		522-101-1302		шт.	1		
6	Персональный компьютер : Core i3 350M/DVD RV/4Gb (1333Mhz)/HDD 500Gb/450W/ монитор 18.5/клавиатура+мышь. 0.65кВт	Acer Aspire TC-1660 (DG.BGZMC.005)	521-101-0401-0001		шт.	7		
6.1	Программное обеспечение Microsoft Win Home 10 64Bit Russian 1pk DSP OEI DVD		522-101-0502(прим)		шт.	7		
7	Многофункциональное устройство ,Мощность 300Вт, A4,print 600x600dpi,20ppm,scan 600x600dpi, LCD, USB	HP LaserJet 135a	522-101-0225-0001		шт.	2		
8	Кресло. Высота спинки: 780 мм, ширина: 620 мм, глубина: 570 мм, материал: крестовина дерево, подлокотники - дерево Ромб, обивка - кожа (Италия),	Б Герцог	522-101-1224-0016		шт.	2		
9	Кровать односпальная		521-101-0605-0001		шт.	1		
10	Стеллаж металлический 1800*1000*500 мм		521-108-0507-0003		шт.	30		
11	Стол обеденный со скамьями 1500*650*750	С 94-19	521-301-2602-0001		шт.	1		
12	Стол рабочий библиотекаря 1500*620*918		522-101-1239-0001		шт.	1		
13	Хореографический станок с зеркалом		522-101-1111		шт.	2		
14	Скамья гимнастическая Габ: 2000x230x300мм		522-101-1003-0002		шт.	4		
15	Табурет винтовой 320*460/600 (с колесами)	ТВ 2021-1	521-208-0102-0001		шт.	6		
16	Настенное зеркало		522-201-0502		шт.	6		
17	Шкаф для уборочного инвентаря 600*500*1656		521-101-0603-0003		шт.	2		
18	Термопот Kitfort KT-2501, 4 л, 2600 Вт.			Белый ветер	шт.	1		
19	Полотенцесушитель электрический стальной, размерами 450x600 мм,90Вт		245-401-0201		шт.	1		
20	Стул	ШК2018-100(Р)	522-101-1221-0001		шт.	42		
21	Шкаф для документов 1000*340*1200		521-103-0301-0001		шт.	4		
22	Диван. Длина: 2140 мм, ширина: 770 мм, высота: 600 мм, посадочных мест: 3,материал: обивка - эко-кожа.	Гамильтон "3"	521-402-0301-0016		шт.	1		

Взам. инв. №

Подпись и дата

Инв. № подл.

Изм.	Кол.уч	Лист	N док	Подпись	Дата
ГИП		Додабаев			
Проверил		Тилеушов			
Разработал		Байкенжеева			
Н. Контр.		Арысбаев			

118 - 2022 - ТХ.СО

«Строительство культурно-досугового центра в селе Алгабас Алгабасского сельского округа города Аксу Павлодарской области»

Клуб

Стадия	Лист	Листов
РП	1	2

Спецификация оборудования

ТОО «МПК - проект» г. Шымкент - 2023г.

ПОЗ. п/п	НАИМЕНОВАНИЕ РАБОТ И ТЕХНИЧЕСКАЯ ХАРАКТЕРИСТИКА	ТИП,МАРКА,ОБОЗНАЧЕНИЕ ДОКУМЕНТА , ОПРОСН. ЛИСТА	КОД ОБОРУДОВАНИЯ	ЗАВОД-ИЗГОТОВИТЕЛЬ	ЕДИНИЦА ИЗМ-Я.	КОЛ-ВО	МАССА ЕДИНИЦЫ	ПРИМЕЧАНИЕ
1	2	3	4	5	6	7	8	9
23	Шкаф для одежды 800x450x1800мм		522-101-1229-0004		шт.	8		
24	Стол руководителя угловой с тумбой, компьютерной приставкой Габ: 2200*1500*750		522-101-1207-0001		шт.	1		
25	Стол письменый Габ,мм :900*750*650, труба сечением 40*40 мм	open space Simplic	522-101-1217-0010		шт.	3		
26	Стол двухместный ученический 1200*500*760	ШК 85-13	522-101-1210-0002		шт.	21		
27	Акустическая система Defender Eclipse,Black, 40Вт (2x10+20) RMS, 40Hz-20kHz,		521-101-0401-0021		шт.	1		
28	Стойка для микрофона		522-101-0231		шт.	3		
29	Трибуна Габ,мм: 600*500*1200		522-101-1243-0001		шт.	1		
30	Одежда сцены и занавес антрактно-раздвижной		521-304-0101		шт.	1		
30.1	Арлекин и Фальшпортал				м2	861,1		
30.2	Антрактно-раздвижной занавес				м2	821,1		
30.3	Кулиса и Падуга				м2	524,4		
30.4	Задник (Завесь)				м2	819,1		
31	Шкаф гардеробный 2300/1100x550x2200мм		521-101-0611-0001		шт.	4		
32	Проектор Optoma X381 , разрешение XGA (1024 x 768),яркость 3900 лм, 100 ~ 240V, 50 ~ 60Hz , 225Вт		521-101-0605-0001		шт.	1		
33	экран настенный Deluxe DLS-M300x180W, 16:9, 292x172 см, белый матовый				шт.	1		
34	Платформа подъемная для лиц с ограниченными возможностями с вертикальным перемещением , стандартный размер 800x1250 0,75кВт 220 В, 50 Гц	ПП ВП-225 (ПВ-250 П)			шт.	1		
38	Кресло	Тракт мод.CM82/6	522-101-1225-0002		шт.	98		
39	Сушилка для рук сенсорная пластик 2кВт Габариты,мм 240x230x240	CJ-103		Торговый сеть	шт.	2		
40	Стол учителя с тумбой 1350x600x750 мм		522-101-1205-0001		шт.	1		

Взам. инв. №

Подпись и дата

Инв. № подл.

Маркировочный план на отм. 0.000

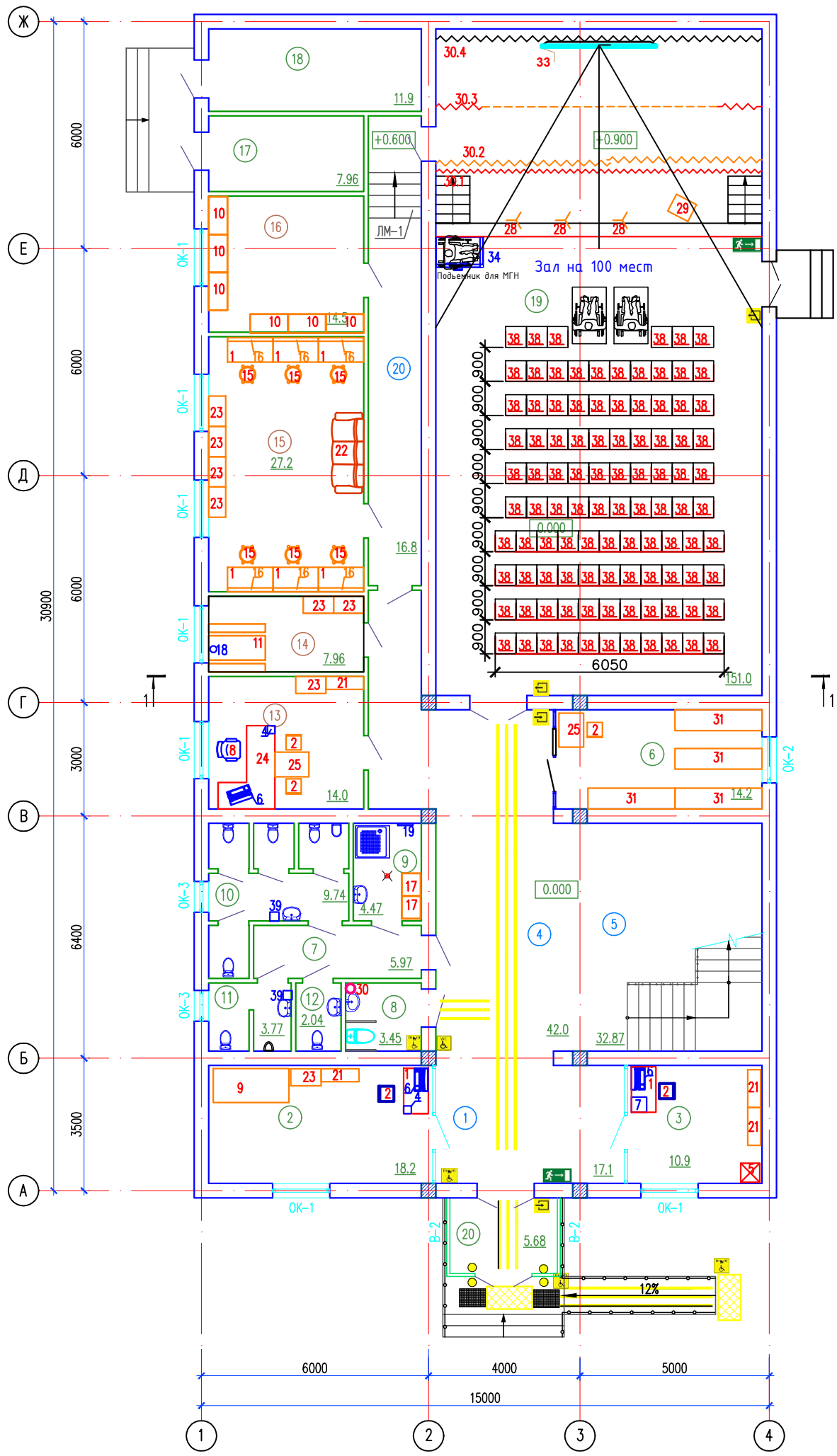

Экспликация помещений

Номер помещения	Наименование	Площадь, м2	Кат. помещения
1	Вестибюль	17.1	Д
2	Охрана	18.2	Д
3	Кладовая уборного инвентаря	10.9	Д
4	Коридор	42.0	Д
5	Лестничная площадка	32.87	Д
6	Гардеробная	14.2	Д
7	Коридор	5.97	Д
8	Сан.узел МГН	3.45	Д
9	Кладовая уборочного инвентаря	4.47	Д
10	Сан.узел (Ж)	9.74	Д
11	Сан.узел (М)	3.77	Д
12	Сан.узел (М)	2.04	Д
13	Кабинет заведующего клуба	14.0	Д
14	Комната персонала	7.96	Д
15	Костьюмерная	27.2	Д
16	Кладовая сценического оборудования	14.5	Д
17	Электрощитовая	7.96	Д
18	Тепловой узел	11.9	Д
19	Зал на 100 мест	151.0	Д
20	Тамбур	5.68	Д
	Итого:	404.91	

Ведомость тактильных знаков

Обозначение	Наименование	Примечание	Ед. изм.
	Тактильная плитка (300х300мм.)		1,8 м2
	Тактильная лента (40х3,5мм.)		19,45 п.м
	«Доступность для инвалидов всех категорий»		
	«Кнопка вызова»		4 шт
	«Вход в помещение»		2 шт
	«Выход из помещения»		2 шт
	«Туалет для инвалидов»		1 шт
	«настенный односторонний светящийся . путь эвакуации с направляющей »		3 шт
	«тактильные наклейки на стеклянную дверь»		4 шт
	«тактильный режим работы по системе Брайля .мнемоносхема для слабовидящих»		1,8 м2

Примечание:
Разработку электронных звонков–сигналов см. часть СС

Изм.	Кол.уч	Лист	N док.	Подпись	Дата
ГИП		Додабаев			
Проверил		Тилеушов			
Разработал		Байкенжеева			
Н. Контр.		Арысбаев			

118 – 2022 – ТХ

«Строительство культурно–досугового центра в селе Алгабас Алгабасского сельского округа города Аксу Павлодарской области»

Клуб

Стадия	Лист	Листов
РП	1	1

Схема расположения тактильных обозначений и электронного звонка–сигнала для МГН на отм. 0,000

ТОО «МПК – проект» г. Шымкент – 2023г.

Согласовано:
Раздел ВК Баймурзаев
Раздел ОВ Аманжол
Раздел ЭОМ Бейсенбай

Взам. инв. N
Подп. и дата
Инв. N° подл.

Формат

Опросный лист на подъемник для инвалидов

Поз.	Наименования	Данные на заказ
1	Наименование, адресс и телефон Заказчика	
2	Назначение здания, в котором установливается лифт (жилое, административное, промышленное, бытовое)	Дом культура
3	Способ крепления подъемника	анкерное/сварное
4	Откидное сиденье на платформе	нет
5	Грузоподъемность, кг и его скорость в м/мин.	Q=250кг; 5,0 м/мин
6	Размер платформы, мм Высота подъема, мм	1045х1125 1065
7	Антивандальное исполнение (укрепленная конструкция подъемника)	нет
8	Наружное климатическое исполнение УХЛ 2.1 (уличное)	нет
9	Внутреннее исполнение УХЛ 4.2 (внутри помещения)	да
10	Диспетчеризация	нет
11	Цвет исполнения	RAL 9006
12	Масса, кг	135
13	Степень защиты от проникновения пыли и воды	I
14	Исполнение из нержавеющей стали (платформа, стойки, направляющие)	нет
15	Питание	0,58кВт, 220В, 1ф
16	Управление	кнопочно-клавишное, аварийная кнопка на платформе
17	Количество подъемников	1
18	Тип, марка	Вертикальный подъемник ПВ-250

Согласовано
Раздел ЭЛ
Раздел АС
Взам.инв.N
Подпись и дата
Инв. N подл.

Изм.	Кол.уч	Лист	N док.	Подпись	Дата
ГИП		Додабаев			
Проверил		Тилеушов			
Разработал		Байкенжеева			
Н. Контр.		Арысбаев			

118 - 2022 - ТХ

«Строительство культурно–досугового центра в селе Алгабас Алгабасского сельского округа города Аксу Павлодарской области»

Клуб

Стадия	Лист	Листов
РП	1	1

Опросный лист на подъемник для инвалидов

ТОО «МПК - проект»
г. Шымкент - 2023г.

Фрагмент 1. пом.3

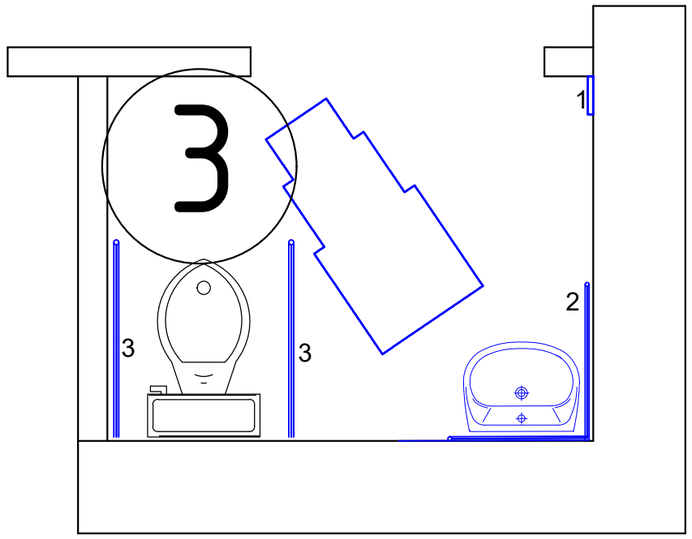

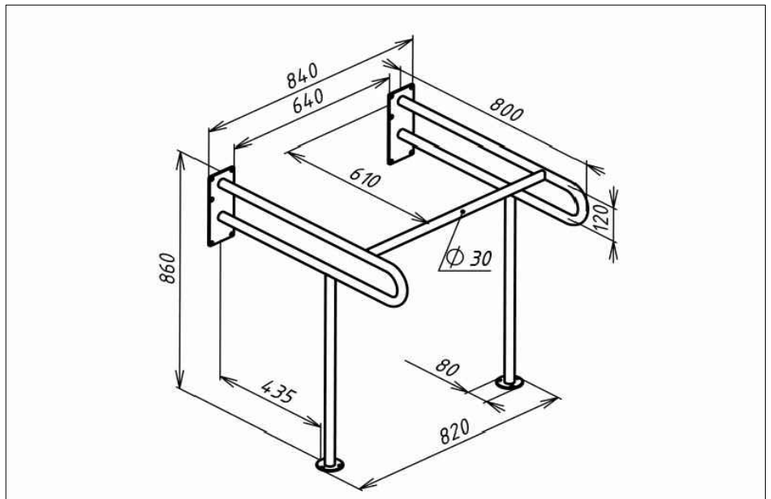

ПР-05.02.860.840.610
ВСЕ РАЗМЕРЫ В МИЛЛИМЕТРАХ (ММ)

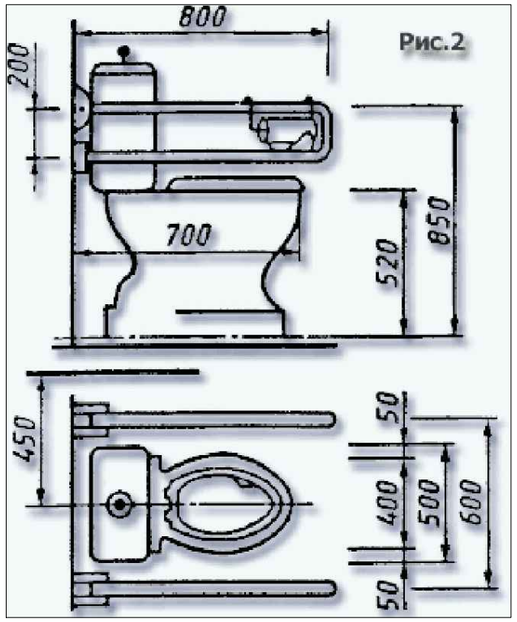

Поручни устанавливаются с целью обеспечения соответствия мест требованиям доступности и безопасности для инвалидов,
в том числе и для инвалидов, использующих для передвижения кресла-коляски.
Поручни изготовлены из легкого, прочного, устойчивого к коррозии и к дезинфекции материала, имеют конструкцию, гармонирующую с интерьером помещений и широкую цветовую гамму исполнения.

1	Беспроводная кнопка вызова для инвалидов- R-CALL настенный КВП-1. Комплект поставки: сигнальный приемник ПС-1; кнопка КМП-2У; сетевой адаптер 5В/1А; антенна.	1	к-т.
2	Угловой поручень-8873, угол между поручнями - 135 градусов	1	шт.
3	Поручень SC 7055 B для туалета Мега Оптим	2	шт.

Взам.инв.N

Подпись и дата

Инв. N подл.

Изм.	Кол.уч	Лист	N док.	Подпись	Дата	118 - 2022 - ТХ		
						«Строительство культурно–досугового центра в селе Алгабас Алгабасского сельского округа города Аксу Павлодарской области»		
ГИП		Додабаев				Клуб	Стадия	Лист	Листов
Проверил		Тилеушов					РП		
Разработал		Байкенжеева							
Н. Контр.		Арысбаев				Фрагмент 1.	ТОО «МПК - проект» г. Шымкент - 2022г.		