МПК-ПРОЕКТ

Туркестанская область
ТОО «МПК-Проект»
ГСЛ №13001017 от 28.01.2013г.

г. Шымкент, ул Тамерлановское шоссе 18/6, РНН 582100242271, БИН 050140010009 ИИК KZA36017291000003082, АО «Народный Банк Казахстана» БИК HSBKKZKX, тел./факс: 8 /7252/92-11-84
эл.почта: toompkproekt@mail.ru

Заказ: 118-2022
Заказчик: ГУ «Отдел строительства города Аксу»

РАБОЧИЙ ПРОЕКТ

«Строительство культурно-досугового центра в селе Алгабас Алгабасского сельского округа города Аксу Павлодарской Области»

Альбом II.
Архитектурно-строительные решения.

г.Шымкент - 2022г.

МПК-ПРОЕКТ

Туркестанская область
ТОО «МПК-Проект»
ГСЛ №13001017 от 28.01.2013г.

г. Шымкент, ул Тамерлановское шоссе 18/6, РНН 582100242271, БИН 050140010009 ИИК KZA36017291000003082, АО «Народный Банк Казахстана» БИК HSBKKZKX, тел./факс: 8 /7252/92-11-84
эл.почта: toompkproekt@mail.ru

Заказ: 118-2022
Заказчик: ГУ «Отдел строительства города Аксу»

РАБОЧИЙ ПРОЕКТ

«Строительство культурно-досугового центра в селе Алгабас Алгабасского сельского округа города Аксу Павлодарской Области»

Альбом II.
Архитектурно-строительные решения.

Директор: **Жамбаев А.**

ГИП: **Додабаев Д.**

г.Шымкент - 2022г.

Марки основных комплектов рабочих чертежей

N n/n	Наименование основного комплекта рабочих чертежей	Марка	Примечание
1	Генеральный план.	ГП	
2	Технологические решения.	ТХ	
3	Архитектурно-строительные решения	АС	
4	Водопровод и канализация.	ВК	
5	Отопление и вентиляция.	ОВ	
6	Электрооборудование и электроосвещение.	ЭОМ	

Обьемно-планировочные показатели

N n/n	Наименование	Кол-во
1	Площадь застройки	634,8 м2
2	Общая площадь	2133.0 м2
3	Полезная площадь	1855.1 м2
4	Расчетная площадь	981.5 м2
5	Строительный объем выше отм. 0.000	6750,72 м3
6	Строительный объем выше отм. 0.000	1199.1 м3

Ведомость ссылочных и прилагаемых документов

Обозначение	Наименование	Примечание
СН РК 1.02-03-2011	Порядок разработки, согласования, утверждения и состав проектной документации на строительство	
ГОСТ 21.101-97 (изд. 2003)	СПДС. Основные требования к проектной и рабочей документации	
СП РК 2.02-101-2014	Пожарная безопасность зданий и сооружений	
СП РК 2.03-30-2017*	Строительство в сейсмических зонах	
НТП РК 08-01.1-2012	Проектирование сейсмостойких зданий и сооружений	
СН РК 5.01-02-2013	Основания зданий и сооружений	
СП РК 5.01-102-2013	Основания зданий и сооружений	
СН РК 3.02-37-2013	Крыши и кровли	
СП РК 3.02-137-2013	Крыши и кровли	
СН РК 2.01-01-2013	Защита строительных конструкций от коррозии	
СН РК 3.06-01-2011	Доступность зданий и сооружений для маломобильных групп	
СН РК 1.02-03-2011	Доступность зданий и сооружений для маломобильных групп	
НТП РК 02-01-1.1-2011	Проектирование бетонных и железобетонных конструкций из тяжелых бетонов без предварительного напряжения арматуры	
НТП РК 01-01-3.1(4.1)-2012	Нагрузки и воздействия на здания. Снеговые нагрузки. Ветровые воздействия	
ГОСТ 14098-2014	Соединения сварные арматуры и закладных изделий железобетонных конструкций. Типы, конструкции и размеры	
СН РК 2.04-04-2013	Строительная теплотехника	
СН РК 3.02-36-2012	Полы	
СН РК EN 1992-1- 1:2004/2011	Проектирование бетонных и железобетонных конструкций	
СН РК 5.03-07-2013	Несущие и ограждающие конструкции	
ГОСТ 34028-2016**	Сталь горячекатаная для армирования железобетонных конструкций.	
НТП РК 06.1-2011	Проектирование каменных конструкций	

Рабочий проект«Строительство культурно-досугового центра в селе Алгабас Алгабасского сельского округа города Аксу Павлодарской области» разработан в соответствии с действующими на территории Республики Казахстан нормами и правилами и предусматривает мероприятия, обеспечивающие взрыво-пожаро-безопасность, исключающие вредные воздействия на окружающую среду и воздушный бассейн, а также предупреждающие чрезвычайные ситуации природного и техногенного характера

Главный инженер проекта: _____Додабаев Д.

Изм.	Кол. уч.	Лист	N док.	Подп.	Дата
ГИП		Додабаев Д.			
Проверил		Дуйсенбаев Н.			
Разработ.		Сабирова Н.			
Н. контроль		Дуйсенбаев Н.			

118-2022 АС

«Строительство культурно-досугового центра в селе Алгабас Алгабасского сельского округа города Аксу Павлодарской области»

Стадия	Лист	Листов
РП	1	

Общие данные (начало)

ТОО "МПК Прект"
г. Шымкент-2022г.

Общие данные

Рабочий проект«Строительство культурно-досугового центра в селе Алгабас Алгабасского сельского округа города Аксу Павлодарской области» выполнен на основании:
- задание на проектирование, утвержденное руководителем
- архитектурно-планировочное задание
- эскизный проект;
- отчет об инженерно-геологических условиях, выполненный ТОО «А-Геоинжиниринг» в 2022 году;
- топографическая сьемка, выполненная
- Перечень оборудования, материалов, изделий и конструкций, принятых для проектирования, утвержденный руководителем ГУ «Управление строительства города Шымкент» в 2022 году;

Технические условия:
- на газоснабжение
- на электроснабжение
- на водоснабжение
- на телефонизацию

Вид строительства – новое строительство.
Источник финансирования – государственные инвестиции.
Заказчик –

Характеристика здания

Уровень ответственности – II
Категория здания по взрывопожарной и пожарной опасности – Д
Степень огнестойкости – II

Характеристика участка строительства и место размещения объекта

Климатическая справка принята в соответствии с СП РК 2,04-01-2017 «Строительная климатология» (с изменениями от 01.04.2019 г.) и НТП РК 01-01-3.1 (4.1)-2017 – «НАГРУЗКИ И ВОЗДЕЙСТВИЯ НА ЗДАНИЯ».
Климатическая справка приведена по метеостанции Павлодар (СП 2.04-01-2017).
Климатический подрайон III-А
Температура воздуха, °С: абсолютно максимальная+41,1
абсолютно минимальная-45,5
Средняя максимальная температура воздуха наиболее теплого месяца года (июля), °С +28,0
Температура воздуха наиболее холодных (обеспеченностью 0,92), °С:
суток-40,1
пятидневки-34,6
периода-22,0
Средняя месячная амплитуда температуры воздуха наиболее холодного месяца, °С – 9,6
Средняя месячная амплитуда температуры воздуха наиболее теплого месяца, °С – 12,6,2
Продолжительность, сутки / Средняя суточная температура воздуха, °С, периода со средней суточной температурой воздуха:
≤0 °С – 153/-11,0
≤8 °С-205/-8,1
≤10 °С-220/-6,0
Средняя годовая температура воздуха, °С – 3,1
Количества осадков за ноябрь-март, мм – 93,0
Количества осадков за апрель-октябрь, мм – 205,0
Максимальная из средних скоростей ветра по румбам за январь -6,2 м/сек
Преобладающие направление ветра за декабрь-февраль – Ю3
Преобладающие направление ветра за июнь – август – З
Минимальная из средних скоростей ветра по румбам за июль -2,3 м/сек
Нормативная глубина промерзания, м:
- для суглинков и глин-2,0 м
Глубина проникновения 0°С в грунт, м: - для суглинков и глин-2,2 м
Высота снежного покрова средняя из наибольших декадных на зиму -27,3 см,
максимально из наибольших декадных – 56,0 см,
максимальная суточная за зиму на последний день декады – 33,0 см,
продолжительность залегания устойчивого снежного покрова 137,0 дней.
Среднее число дней с пыльной бурей – 2,9 дней,
метелью – 16,0 дня,
грозой – 22,0 дней.
Зона влажности – (сухая).
Район территории по давлению ветра-IV.
Нормативное значение ветрового давления кПа- 0,77
Базовая скорость ветра-35 м/с
Нормативное значение снегового покрова, см-56.

Рельеф.

В геоморфологическом отношении исследуемая площадка приурочена к I правобережной надпойменной террасе р.Иртыш.

Рельеф- относительно ровный, с общим уклоном с востока на запад.

Высотные отметки проектируемой площадки колеблется в пределах от 110,55 до 110,87 м и имеет незначительный уклон с юго-запада на юго-восток.

Гидрографическая сеть в районе работ представлена рекой Иртыш. Русло извилистое и неустойчивое, многорукавное. Ширина долины от 5 до 19 км.

Засоленность и агрессивность грунтов.

По содержанию легко- и среднерастворимых солей грунты площадки- не-, слабо-, и среднезасоленные. Величина сухого остатка колеблется в пределах от 0,095-0,800 % (Приложение 3).

По нормативному содержанию сульфатов 1095,8 мг/кг в пересчете на ионы SO_4^- – грунты площадки на бетон марки W_4 по водонепроницаемости на портландцементе по ГОСТ 10178-85 – сильноагрессивные, на портландцемент по ГОСТ 10178 с содержанием в клинкере C3S-не более 65% C3A-не более7%, C3A +C4AF-не более 22% и шлакопортландцемент – неагрессивные (Приложение 3).
По нормативному содержанию хлоридов в перерасчете на ионы Cl грунты площадки на арматуру железобетонных конструкции – среднеагрессивные. Нормативное содержание 995,0 мг/кг

Подземные воды.

Подземные воды, в пределах изучаемой площадки, пройденными разведочными скважинами, глубиной по 6,0 в период изыскания (сентябрь 2022 года) не были вскрыты.

В связи с близостью глин с малым коэффициентом фильтрации возможно образование верховодки (появление техногенных вод) на глубине 1,0-2,5 м за счёт утечек из подземных инженерных коммуникаций и инфильтрации поверхностных вод в процессе строительства и эксплуатации зданий и сооружений.

Физико-механические свойства грунтов

По номенклатурному виду и просадочным свойствам в пределах изучаемой территории, до глубины 6,0 м выделен один инженерно-геологический элемент (ИГЭ):

ИГЭ- глина коричневая, плотная, вскрытой мощностью 6,0 и более метров.

Насыпной грунт, нами как ИГЭ не рассматривается.

Элемент представлен одной литологической разновидностью – глиной, который характеризуется следующими показателями физико-механических свойств:

Взам. инв. №	Подп. и дата	Инв№подл.

Изм.	Кол. уч.	Лист	N док.	Подп.	Дата	118-2022 АС		
						«Строительство культурно-досугового центра в селе Алгабас Алгабасского сельского округа города Аксу Павлодарской области»		
ГИП		Додабаев Д.					Стадия	Лист	Листов
Проверил		Дуйсенбаев Н.					РП	2	
Разработ.		Сабирова Н.							
Н. контроль		Дуйсенбаев Н.				Общие данные (продолжение)	ТОО "МПК Прект" г. Шымкент-2022г.		

Обьемно-планировочные решения

Обьемно-планировочные решения разработаны в соответствии с заданием на проектирование и с требованиями СП РК 3.02-107-2014* «Общественные здания и сооружения», СП РК 2.03-30-2017 «Строительство в сейсмических зонах», СП РК 3.02-137-2013 «Крыши и кровли», СП РК 3.06-101-2012* «Проектирование зданий и сооружений с учетом доступности для маломобильных групп населения. Общие положения», СН РК 2.04-21-2004 «Энергопотребление и тепловая защита гражданских зданий», СН РК 2.04-01-2009 «Нормы теплотехнического проектирования гражданских и промышленных зданий (сооружений) с учетом энергосбережения».

Культурно-досуговой центр – 2-х этажное, прямоугольной формы в плане с размерами в осях 30,9х15,0м.

Высота помещений 3,0м; 3,6м; 7,2м.

К зданию обеспечен свободный проезд пожарных машин.

В здание с поверхности земли выполнен вход – крыльцо и пандус приспособленный для маломобильных групп населения.

В культурно-досуговом центре расположены-основной зал на 100 мест, и вспомогательные помещения-кабинеты, кружки, библиотека, санузлы, техпомещения, лестничная клетка.

Конструктивные решения

Конструктивная схема здания – рамно-связевая, с продольными несущими стенами и рамами, с опиранием на них сборных железобетонных плит перекрытия с замоноличенными антисейсмическими поясами. Колонны, ригели, фундаменты монолитные железобетонные;

Фундамент под стены – ленточные монолитные железобетонные из бетона класса С12/15, под колонны столбчатые монолитные железобетонные из бетона класса С12/15;

Стены – из обожженного полнотелого глиняного кирпича пластического формования марки КОРПо 1НФ/100/2,0/50/ по ГОСТ 530-2012, толщиной 380мм на цементно-песчаном растворе М50, с горизонтальным армированием.

Колонны – монолитные железобетонные из бетона класса С20/25, сечением 400х400;

Ригели – монолитные железобетонные из бетона класса С20/25, сечением 400х400;

Перекрытие и покрытие – сборные железобетонные многопустотные плиты покрытия, монолитные железобетонные участки из бетона класса С20/25;

Утеплитель стен-ISOVER Polterm 100 плот.100кг/м3-60мм

Крыша – чердачная, вентилируемая, неотапливаемая;

Кровля из профлиста, по деревянным обрешеткам

Утеплитель чердачного перекрытия-плиты теплоизоляционные ISOVER Dachoterm S по ТУ 5763-003-56846022-06

Оконные блоки – алюминевые с двойным стеклопакетом;

Входные двери наружные – витраж;

Дверные блоки внутренние – деревянные по ГОСТ 6629-88;

Полы в кабинетах ламинат, в санузлах и душевых комнатах из керамической плитки;

Внутренняя отделка – по назначению помещений в соответствии с требованиями санитарных норм. (высококачественная штукатурка, глазурованные плитки, сплошное выравнивание сухой смесью типа «Алинекс» с последующей водоэмульсионной окраской за 2 раза).

Наружная отделка – металлокассета в соответствии с цветовым решением фасадов.

Цоколь – керамогранит.

Отмостка – из бетона 1.5м

Защита строительных конструкций от коррозии.

Антикоррозийная защита строительных конструкций разработана согласно СН РК 2.01-01-2013 «Защита строительных конструкций от коррозии». Защита от коррозии металлических конструкций осуществляется лакокрасочными материалами 1-ой группы – пентафталевыми эмалями ПФ-115 ГОСТ 6465-76 и ПФ-133 ГОСТ 926-82 или пентафталевыми лаками ПФ-170 и ПФ-171 ГОСТ 15907-70* с добавлением 10-15% алюминиевой пудры наносимых на предварительно огрунтованые металлические поверхности глифталевыми грунтовками ГФ-021 по ГОСТ 25129-82 или ГФ-0163 по ТУ 6-27-12-90.

Поверхности стальных конструкций перед нанесением защитных лакокрасочных покрытий зачищают от окислов (окалины, ржавчины, шлаковых включений) до 3 степени очистки согласно ГОСТ 9.402-2004 «Подготовка металлических поверхностей перед окрашиванием».

Нарушенное в процессе электросварочных работ лакокрасочное покрытие зачищается согласно ГОСТ 9.402-2004 «Подготовка металлических поверхностей перед окрашиванием» и восстанавливается.

Защитный слой арматуры монолитных конструкции соответствует требованиям НТП РК 02-01-1.1-2011 "Проектирование бетонных и железобетонных конструкций из тяжелых бетонов без предварительного напряжения арматуры".

Закладные детали покрываются слоем цементно-песчаного раствора.

Грунты основания не агрессивные по отношению к бетонам на портландцементе.

Мероприятия для доступности здания маломобильными группами населения

Проект разработан в соответствии с требованиями СН РК 3.06-01-2011 «Доступность зданий и сооружений для маломобильных групп», СП РК 3.06-101-2012* «Проектирование зданий и сооружений с учетом доступности для маломобильных групп населения. Общие положения».

На входах в здание для доступа инвалидов на креслах-колясках предусмотрены пандусы . Ширина входных дверей в здание составляет 1500 мм.

Антисейсмические мероприятия

Конструктивные решения приняты с учетом требований СП РК 2.03-30-2017 Строительство в сейсмических районах РК».

Сейсмичность площадки строительства с учетом II категории грунтов – 7 баллов. Расчетная сейсмичность здания – 7 баллов.

Здание решено в жесткой конструктивной схеме. Жесткость здания обеспечивается –пространственная связевая система в виде пространственных ригельных каркасов и несущих стен, имеющих все жесткие узлы соединений колонн и ригелей.

Также предусмотрены следующие антисейсмические мероприятия:

– узлы сопряжения элементов стоек и фундаментами – жесткие, жесткий диск в уровне перекрытия и покрытия обеспечивается за счет сейсмопоясов;

– кладка стен из кирпича марки М100 К-о-р-п 1 НФ/100/2,0/50 ГОСТ 530-2012 на смешанных цементных растворах марки М50 (в зимний период – М50), с Rnt>120кПа.

– для связи кладки с монолитными сердечниками предусмотрена укладка в горизонтальные швы кладок сеток горизонтального армирования СГ-1 с шагом 675мм. по высоте;

– по верху кладки стен предусмотрен монолитный ж.б. антисейсмический пояс из бетона кл.В15;

– сварку металлоконструкции производить электродами Э42А (ГОСТ 9467-75) согласно ГОСТ 5264-80 с толщиной сварного шва, равного наименьшей толщине свариваемого элемента;

Санитарно-эпидемиологические требования к обеспечению радиационной безопасности

Применять строительные материалы I класса радиационной безопасности.

						118-2022 АС		
Изм.	Кол. уч.	Лист	N док.	Подп.	Дата	«Строительство культурно-досугового центра в селе Алгабас Алгабасского сельского округа города Аксу Павлодарской области»		
ГИП		Додабаев Д.					Стадия	Лист	Листов
Проверил		Дуйсенбаев Н.					РП	3	
Разработ.		Сабирова Н.							
Н. контроль		Дуйсенбаев Н.				Общие данные (продолжение)	ТОО "МПК Прект" г. Шымкент-2022г.		

Взам. инв. №

Подп. и дата

Инв№подп.

Ведомость чертежей основного комплекта марки АС (продолжение)

Лист	Наименование	Примечание
АС-1		
АС-55		
АС-56		
АС-57		
АС-58		
АС-59		
АС-60		
АС-61		
АС-62		
АС-63		
АС-64		
АС-65		
АС-66		
АС-67		
АС-68		
АС-69		
АС-70		
АС-71		
АС-72		
АС-73		
АС-74		
АС-75		
АС-76		
АС-77		
АС-78		
АС-79		
АС-80		
АС-81		
АС-82		
АС-83		

Ведомость чертежей основного комплекта марки АС (продолжение)

Лист	Наименование	Примечание
АС-84		
АС-85		
АС-86		
АС-87		
АС-88		
АС-89		
АС-90		
АС-91		
АС-92		
АС-93		
АС-94		

Взам. инв. №

Подп. и дата

Инв№ подл.

Изм.	Кол. уч.	Лист	N док.	Подп.	Дата
ГИП		Додабаев Д.			
Проверил		Дуйсенбаев Н.			
Разработ.		Сабирова Н.			
Н. контроль		Дуйсенбаев Н.			

118-2022 АС

«Строительство культурно-досугового центра в селе Алгабас Алгабасского сельского округа города Аксу Павлодарской области»

Стадия	Лист	Листов
РП	4	

Общие данные (окончание)

ТОО "МПК Прект"
г. Шымкент-2022г.

Фасад А–Ж

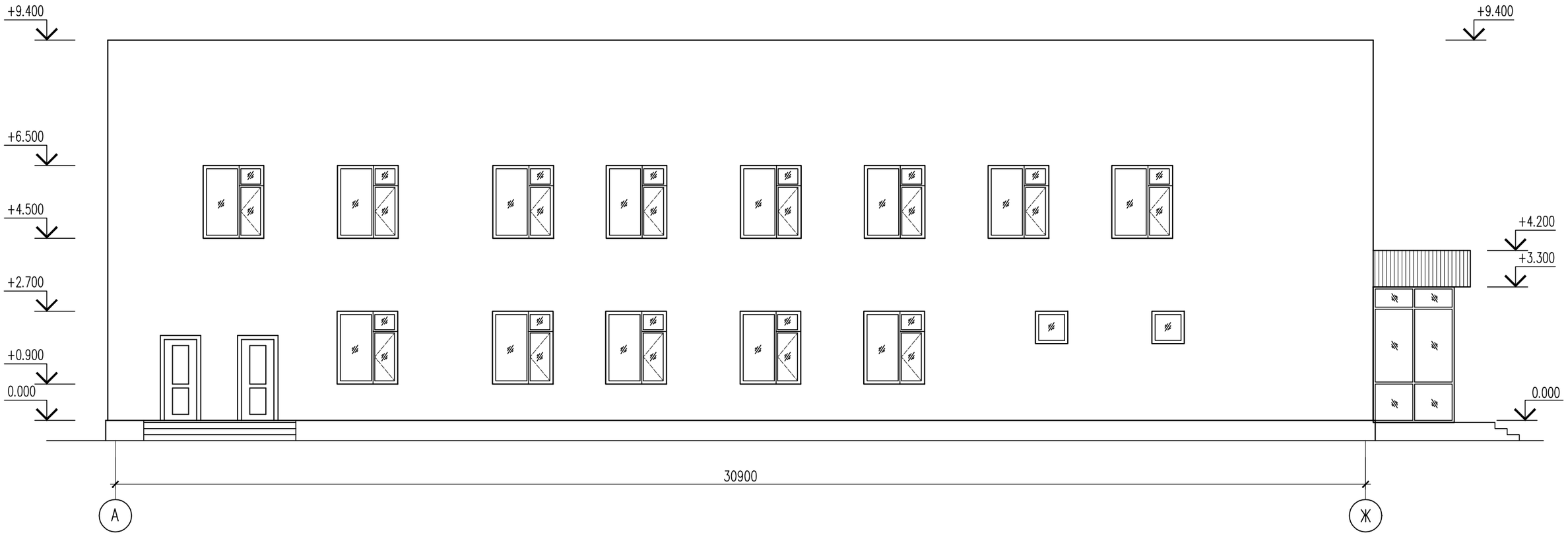

Согласовано:

Взам. инв. №

Подп. и дата

Инв. № подл.

						118–2022 АС
						«Строительство культурно–досугового центра в селе Алгабас Алгабасского сельского округа города Аксу Павлодарской области»
Изм.	Кол. уч.	Лист	N док.	Подп.	Дата	
ГИП		Додабаев Д.				Стадия: РП; Лист: 5; Листов:
Проверил		Дуйсенбаев Н.				
Разработ.		Сабирова Н.				
Н. контроль		Дуйсенбаев Н.				Фасад А–Ж; ТОО "МПК Прект" г. Шымкент–2022г.

Формат

Фасад Ж–А

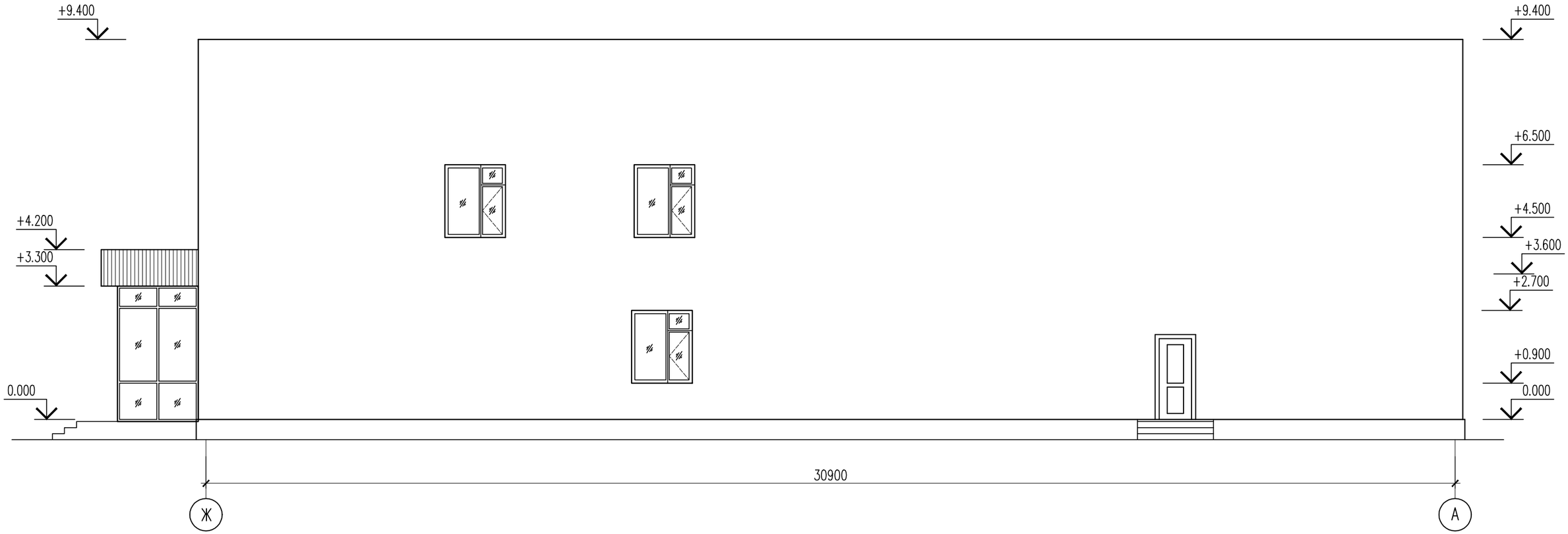

Согласовано:

Взам. инв. N°

Подп. и дата

Инв. N° подл.

Изм.	Кол. уч.	Лист	N док.	Подп.	Дата
ГИП		Додабаев Д.			
Проверил		Дуйсенбаев Н.			
Разработ.		Сабирова Н.			
Н. контроль		Дуйсенбаев Н.			

118–2022 АС

«Строительство культурно–досугового центра в селе Алгабас Алгабасского сельского округа города Аксу Павлодарской области»

Стадия	Лист	Листов
РП	6	

Фасад Ж–А

ТОО "МПК Прект"
г. Шымкент–2022г.

Формат

Фасад 1–4

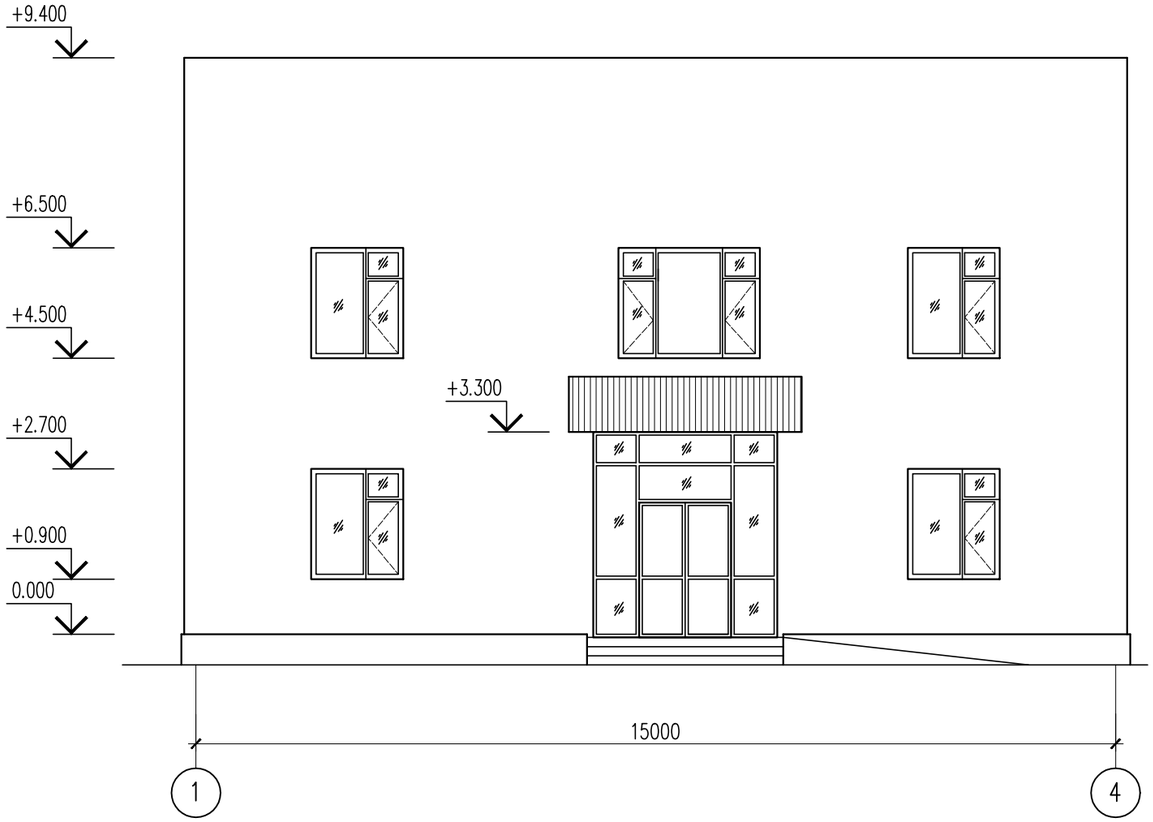

Согласовано:

Взам. инв. N°

Подп. и дата

Инв. N° подл.

						118–2022 АС
Изм.	Кол. уч.	Лист	N док.	Подп.	Дата	«Строительство культурно–досугового центра в селе Алгабас Алгабасского сельского округа города Аксу Павлодарской области»
ГИП		Додабаев Д.				Стадия: РП · Лист: 7 · Листов:
Проверил		Дуйсенбаев Н.				
Разработ.		Сабирова Н.				
Н. контроль		Дуйсенбаев Н.				Фасад 1–4.
						ТОО "МПК Прект" г. Шымкент–2022г.

Формат

Маркировочный план на отм. 0.000

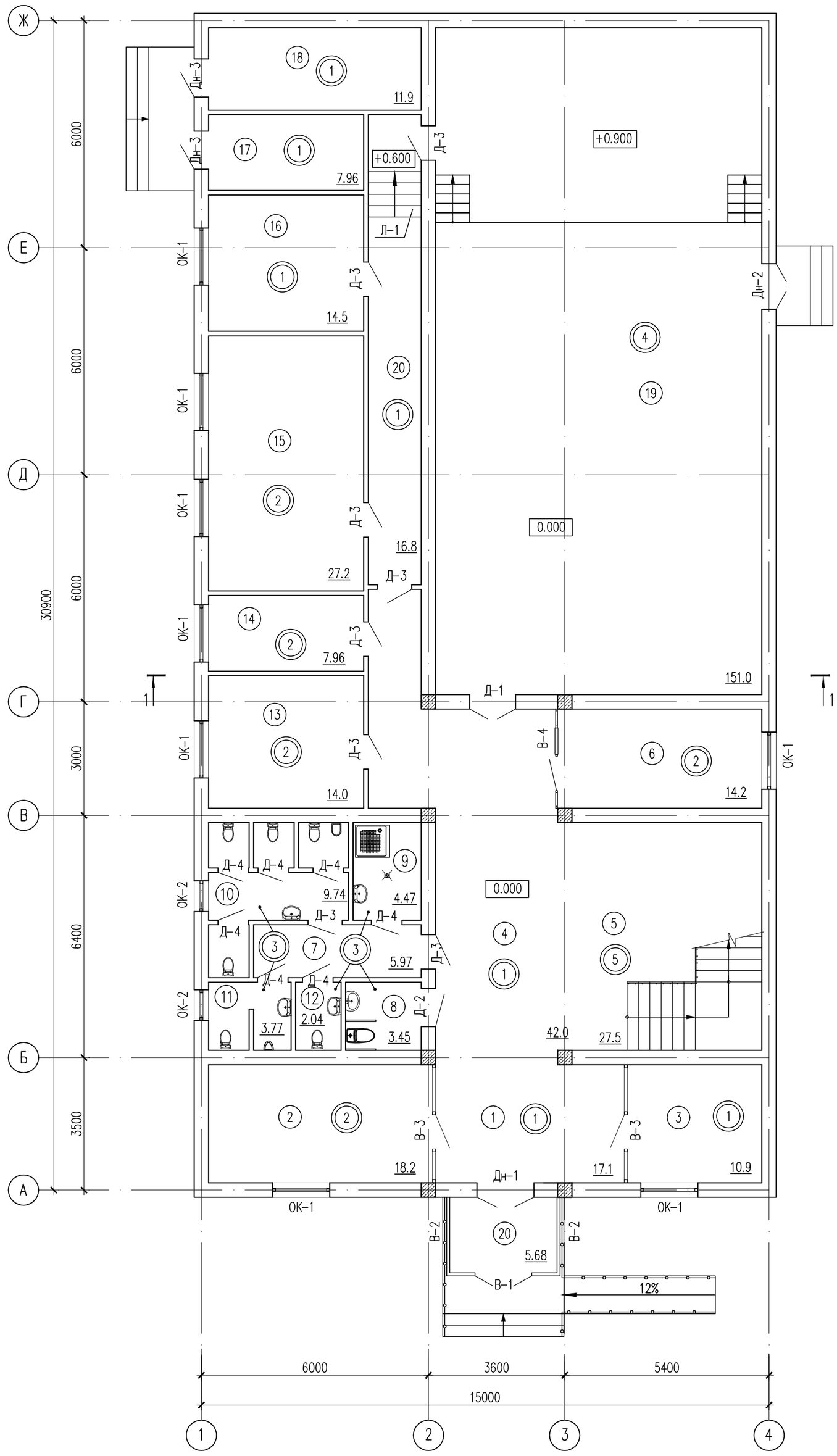

Экспликация помещений

Номер помещения	Наименование	Площадь, м2	Кат. помещения
1	Вестибюль	17.1	Д
2	Охрана	18.2	Д
3	Кладовая уборного инвентаря	10.9	Д
4	Коридор	42.0	Д
5	Лестничная площадка	27.5	Д
6	Гардеробная	14.2	Д
7	Коридор	5.97	Д
8	Сан.узел МГН	3.45	Д
9	Кладовая уборочного инвентаря	4.47	Д
10	Сан.узел (Ж)	9.74	Д
11	Сан.узел (М)	3.77	Д
12	Сан.узел (М)	2.04	Д
13	Кабинет заведующего клуба	14.0	Д
14	Комната персонала	7.96	Д
15	Костьюмерная	27.2	Д
16	Кладовая сценического оборудования	14.5	Д
17	Электрощитовая	7.96	Д
18	Тепловой узел	11.9	Д
19	Зал на 100 мест	151.0	Д
20	Тамбур	5.68	Д
	Итого:	399.54	

Общие указания

1. За относительную отметку 0,000 принят уровень чистого пола 1 этажа проектируемого здания, которой соответствует отметка по генплану .

2. Стены наружные и внутренние выполняются из керамического кирпича, рядового, полнотелого, марки КР-р-по 250х120х65/1НФ/200/2,0/50/ГОСТ 530-2012 толщиной 80 мм на смешанном цементном растворе М 50 со специальными добавками, повышающими сцепление кладки. Значение временного сопротивления кирпичной кладки – осевому растяжению по неперевязанным швам должно быть не менее значения Rnt= 120 кПа. Для кладки применяется однорядная цепная система перевязки.

Необходимо произвести контрольные испытания кладки для определения фактической величины нормального сцепления. Возведение стен без проведения контрольных испытаний кладки – не допускается.

3. Наружные стены утепляются теплоизоляционным материалом Isover, мин.ватными плитами OL-E, плот.50кг/м3 толщиной 100 мм.

4. В местах пересечения стен на расстояние 1500мм в кирпичную кладку укладываются арматурные сетки СГ-1 с шагом 675мм по высоте кирпичной кладки. Сетки проходят сквозь тело стоек монолитных рам.

5. Перегородки – кирпичные, толщиной 120 мм из керамического кирпича, рядового, полнотелого, марки КР-р-по 250х120х65/1НФ/200/2,0/50/ГОСТ 530-2012 на смешанном цементном растворе М25 со специальными добавками, повышающими сцепление кладки. Значение временного сопротивления кирпичной кладки – осевому растяжению по неперевязанным швам должно быть не менее значения Rnt= 60 кПа.

Перегородки непрерывно армируются на всю длину сетками СГ-2 с шагом 675 мм по высоте.

6. По верху перегородок выполняется армированный шов с укладкой сетки СГ-2 в слое цементно – песчаного раствора марки 50 толщиной 30 мм.

7. Кирпичные перегородки при длине перегородок более 3,0 м крепятся к ригелю и к перекрытиям..

9. Ведомость отделки помещений см. листы АР-12.

11. Экспликацию полов см. лист АР-11.

12. Все работы, в том числе и в зимний период времени, вести в соответствии с требованиями СН РК 1.03-05-2011, СП РК 1.03-106-2012 «Охрана труда и техника безопасности в строительстве», СН РК 5.03-07-2013, СП РК 5.03-107-2013 «Несущие и ограждающие конструкции».

Согласовано:

Взам. инв. N°

Подп. и дата

Инв. N° подл.

Изм.	Кол. уч.	Лист	N док.	Подп.	Дата
ГИП		Додабаев Д.			
Проверил		Дуйсенбаев Н.			
Разработ.		Сабирова Н.			
Н. контроль		Дуйсенбаев Н.			

118-2022 АС

«Строительство культурно-досугового центра в селе Алгабас Алгабасского сельского округа города Аксу Павлодарской области»

Стадия	Лист	Листов
РП	8	

Маркировочный план на отм. 0.000.

ТОО "МПК Прект" г. Шымкент-2022г.

Формат

Маркировочный план на отм. +3.600

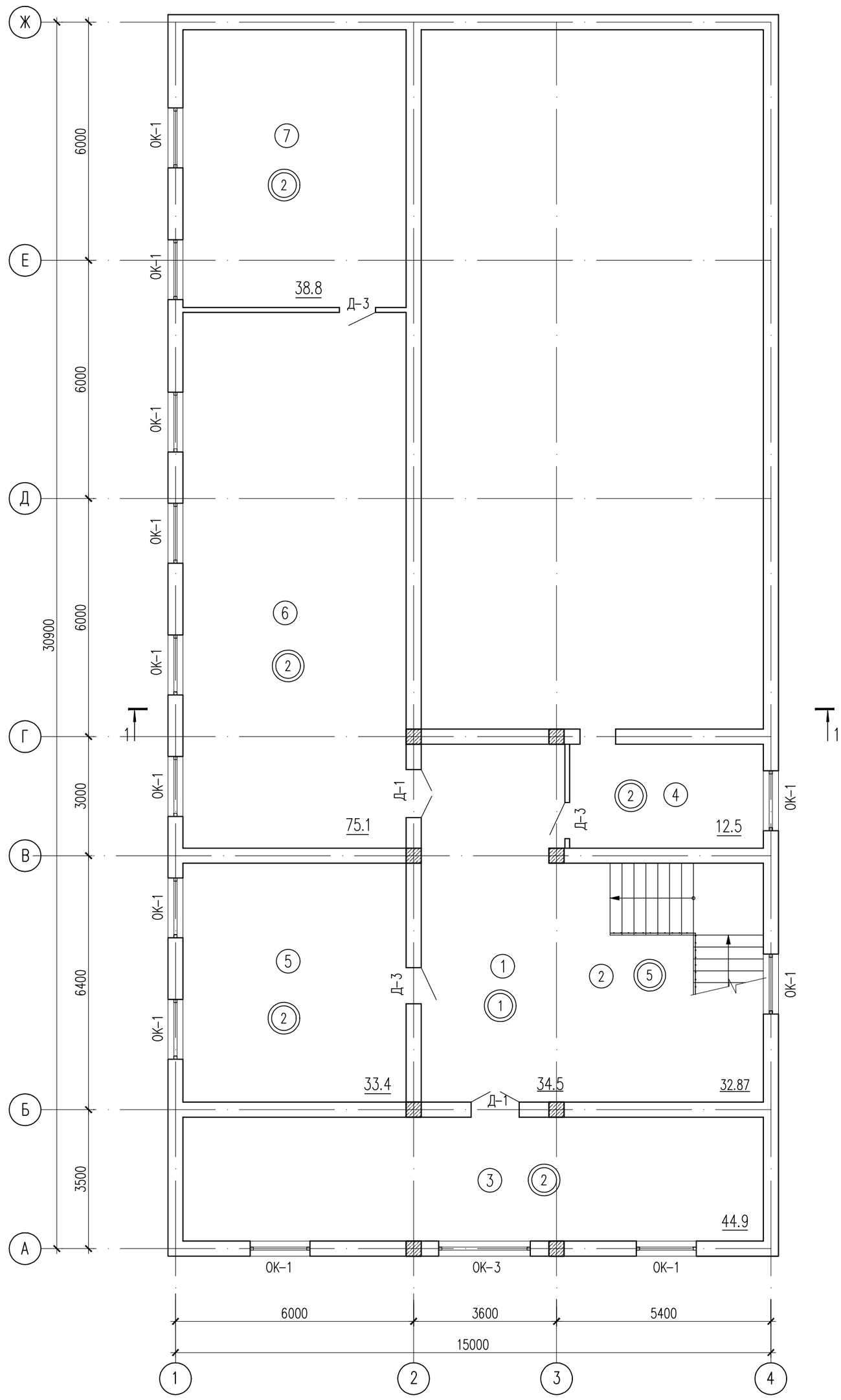

Экспликация помещений

Номер поме-щения	Наименование	Площадь, м2	Кат. поме-ще-ния
1	Холл	34.5	
2	Лестничная площадка	27.5	
3	Танцевальный зал	44.9	
4	Кинопроекционая и тех. помещ.	12.5	
5	Кружки по интересам	33.4	
6	Библиотека	75.1	
7	Кладовая для хранения книг	38.8	
	Общая площадь	266.70	

1. Фасады смотреть л. АС-5-АС-7.
2. Разрез смотреть л. АС-10.
3. Спецификацию элементов заполнения проемов см. л. АС-13.
4. Экспликацию полов смотреть л. АС-11.

Изм.	Кол. уч.	Лист	N док.	Подп.	Дата
ГИП		Додабаев Д.			
Проверил		Дуйсенбаев Н.			
Разработ.		Сабирова Н.			
Н. контроль		Дуйсенбаев Н.			

118-2022 АС

«Строительство культурно-досугового центра в селе Алгабас Алгабасского сельского округа города Аксу Павлодарской области»

Стадия	Лист	Листов
РП	9	

Маркировочный план на отм. +3.600.

ТОО "МПК Прект"
г. Шымкент-2022г.

Согласовано:

Взам. инв. N

Подп. и дата

Инв. N° подл.

Формат

Разрез 1–1

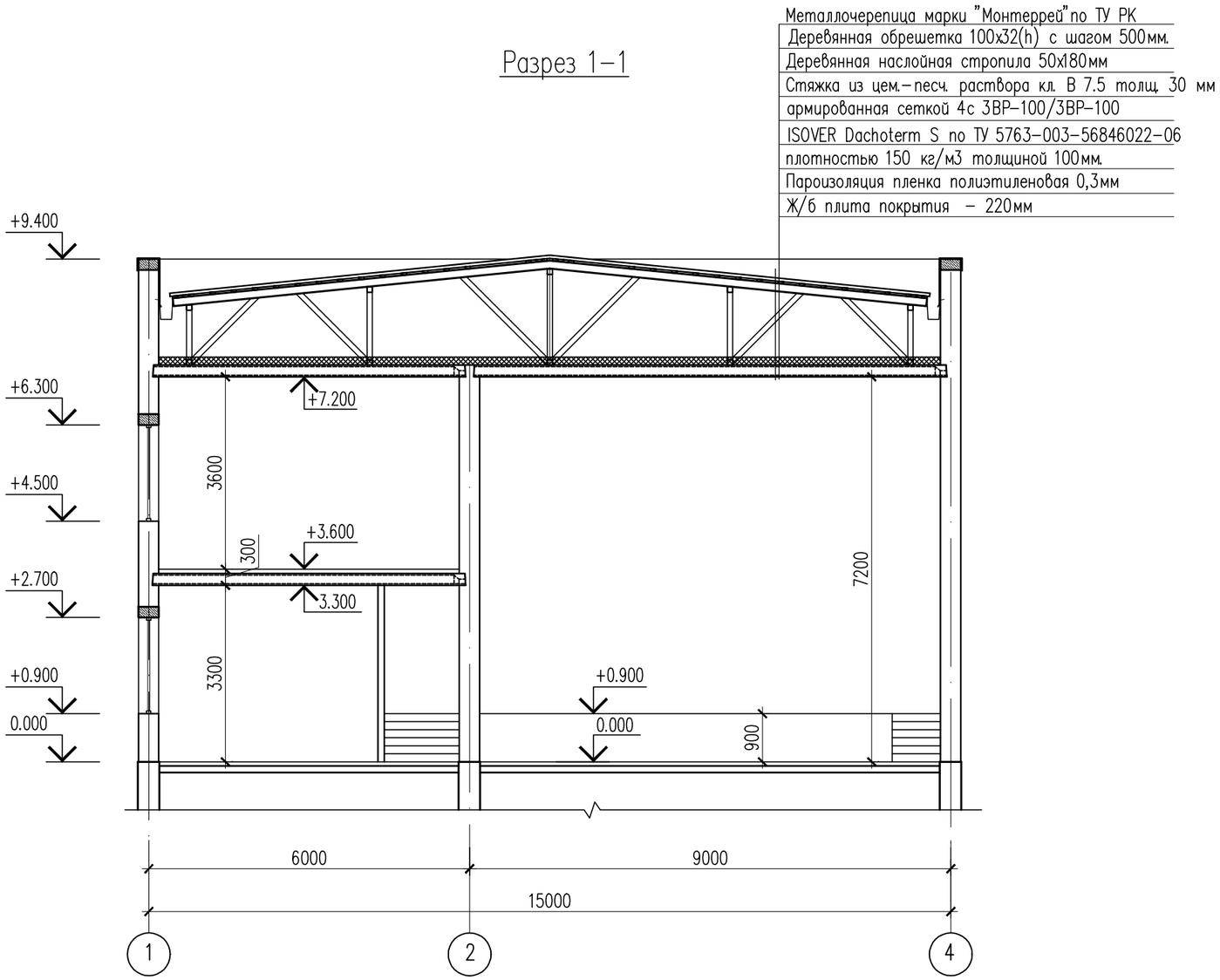

Данный лист смотреть совместно с листами АС–5–АС–7.

						118–2022 АС		
						«Строительство культурно–досугового центра в селе Алгабас Алгабасского сельского округа города Аксу Павлодарской области»		
Изм.	Кол. уч.	Лист	N док.	Подп.	Дата			
ГИП		Додабаев Д.					Стадия	Лист	Листов
Проверил		Дуйсенбаев Н.					РП	10	
Разработ.		Сабирова Н.							
						Разрез 1–1	ТОО "МПК Прект" г. Шымкент–2022г.		
Н. контроль		Дуйсенбаев Н.							

Согласовано:

Взам. инв. N

Подп. и дата

Инв. N° подл.

Формат

Экспликация полов (начало)

Номер помещения	Тип пола	Схема пола индивидуального изготовления	Элементы пола и их толщина	Площадь м2
План на отм. 0.000				
1,3,4, 17,18,20	1	Индивидуального изготовления 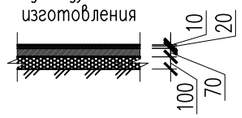	Покрытие – керамогранит с шероховатой поверхностью – 10мм Прослойка и заполнение швов из цементно-песчанного раствора М150 – 20мм Подстилающий слой: бетон класса В7.5 – 70мм Основание – уплотненный грунт с втрамбованным щебнем или гравием крупн. 40-60 мм	95.54
			Плинтус – керамогранит	90.28
2,6,13, 14,15,16	2	Индивидуального изготовления 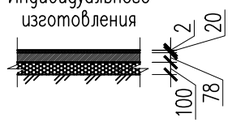	Покрытие – линолеум многослойный Мастика клеящая или клей – 2мм Стяжка из цементно-песчанного раствора М150 – 20мм Подстилающий слой: бетон класса В7.5 – 78мм Основание – уплотненный грунт с втрамбованным щебнем или гравием крупн. 40-60 мм	96.06
			Плинтус – из ПВХ	88.56
7,8,9, 10,11,12	3	Индивидуального изготовления 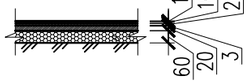	Покрытие – керамическая плитка с шероховатой поверхностью – 6мм Прослойка и заполнение швов из цементно-песчаннфого раствора М150 – 14мм Стяжка из цементно-песчанного раствора М150 – 20мм Гидроизоляционный слой 2 слоя из полиэтиленовой пленки – 0,3мм Подстилающий слой: бетон класса В7.5 – 40мм Основание – уплотненный грунт с втрамбованным щебнем или гравием крупн. 40-60 мм	29.44
			Плинтус – керамогранит	55.00
19	4	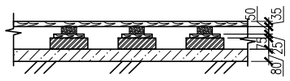	Доски ДП-35 по ГОСТ 8242-88(Уст.) –35мм Лага 100х50(пролет лаг 1000мм) по ГОСТ 24454-80 Е (Уст.) –50мм Прокладки из доски 150х25х200(Уст.) –25мм Кирпичный столбик 250х75х250 на цем. песч. растворе М25 (Уст.) –75мм Подстилающий слой (Сущ.) –80мм Грунт основания(Сущ.)	151.0
			Плинтус – из ПВХ	48.99
5	5		Покрытие – керамогранит – 10мм Прослойка и заполнение швов из цементно-песчанного раствора М150 – 20мм Межэтажные лестничные площадки(Сущ.) –100мм	25.73
			Плинтус – из ПВХ	17.46

Экспликация полов (окончание)

Номер помещения	Тип пола	Схема пола индивидуального изготовления	Элементы пола и их толщина	Площадь м2
План на отм. +3.600				
1	1	Индивидуального изготовления 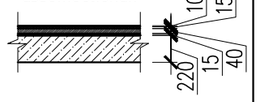	Покрытие – керамогранит с шероховатой поверхностью – 10мм Прослойка и заполнение швов из цементно-песчанного раствора М150 – 15мм Стяжка из цементно-песчаного раствора М150 – 60мм Звукоизоляционный слой плита ОСБ – 15мм Основание – железобетонная плита – 220мм	34.5
			Плинтус – керамогранит	14.25
3,4,5,6,7	2	Индивидуального изготовления 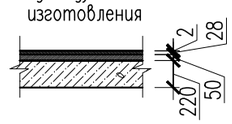	Покрытие – линолеум многослойный Мастика клеящая или клей – 2мм Стяжка поризованная из цементно-песчаного раствора два слоя – 48мм – 50мм Основание – железобетонная плита – 220мм	204.70
			Плинтус – из ПВХ	130.28

Данный лист смотреть совместно с листами АС-8,9.

Изм.	Кол. уч.	Лист	N док.	Подп.	Дата	118-2022 АС		
						«Строительство культурно-досугового центра в селе Алгабас Алгабасского сельского округа города Аксу Павлодарской области»		
ГИП		Додабаев Д.					Стадия	Лист	Листов
Проверил		Дуйсенбаев Н.					РП	11	
Разработ.		Сабирова Н.							
						Экспликация полов.	ТОО "МПК Прект" г. Шымкент-2022г.		
Н. контроль		Дуйсенбаев Н.							

Согласована:

Взам. инв. N°

Подп. и дата

Инв. N° подл.

Формат

Ведомость отделки помещений

Наименование или номер помещения	Потолок		Стены и перегородки		Низ стен или перегородок(панель)			Прим.
	Площадь	Вид отделки	Площадь	Вид отделки	Площадь	Вид отделки	высота мм.	
План на отм. 0.000								
1,2,5,8,9, 10–14,16–23	120.73	Затирка, Шпатлевка "Alinex" Простая водоэмульсионная окраска	419.07	Высококачественная штукатурка Грунтовка Праймер Шпаклевка "Alinex" Улучшенная водоэмульсионная окраска	—	—	—	—
15	45.67	Подвесной потолок "Армстронг"	130.86	Высококачественная штукатурка Грунтовка Праймер Шпаклевка "Alinex" Улучшенная водоэмульсионная окраска	—	—	—	—
3,4,6,7	14,1	Затирка, Шпатлевка "Alinex" Простая водоэмульсионная окраска	43,272	Высококачественная штукатурка Грунтовка Праймер Шпаклевка "Alinex" Улучшенная водоэмульсионная окраска	33,2	Простая штукатурка Кафельный клей Кафельная глазу-рированная плитка ГОСТ 6141–91	1800	
План на отм. +3,600								
1–4,6–10	139.51	Затирка, Шпатлевка "Alinex" Простая водоэмульсионная окраска	502.58	Высококачественная штукатурка Грунтовка Праймер Шпаклевка "Alinex" Улучшенная водоэмульсионная окраска	—	—	—	—
5	30.16	Подвесной потолок "Армстронг"	82.18	Высококачественная штукатурка Грунтовка Праймер Шпаклевка "Alinex" Улучшенная водоэмульсионная окраска	—	—	—	—

Согласована:

Взам. инв. N°

Подп. и дата

Инв. N° подл.

Данный лист смотреть совместно с листами АС–8,9.

Изм.	Кол. уч.	Лист	N док.	Подп.	Дата
ГИП		Додабаев Д.			
Проверил		Дуйсенбаев Н.			
Разработ.		Сабирова Н.			
Н. контроль		Дуйсенбаев Н.			

118–2022 АС

«Строительство культурно–досугового центра в селе Алгабас Алгабасского сельского округа города Аксу Павлодарской области»

Стадия	Лист	Листов
РП	12	

Ведомость отделки помещений

ТОО "МПК Прект" г. Шымкент–2022г.

Формат

Спецификация элементов заполнения проемов

Поз.	Обозначение	Наименование	Количество по отм. 0.000	Количество по отм. +3.600	Всего	Масса ед., кг	Приме-чание
		Окна					
Ок-1	ГОСТ 30674-99	ОП В2 1500-1800 (4М1-10-4М1-10-4М1)	8	12	20		ПВХ
	ГОСТ 23166-99	Доска подоконная из ПВХ 1.7-0.25	8	12	20		ПВХ
	Индивидального изготовления	Откос оконный наружный 1.7-0.20	8	12	20		лист металл
Ок-2	ГОСТ 30674-99	ОП В2 800-800 (4М1-10-4М1-10-4М1)	2	–	2		ПВХ
	ГОСТ 23166-99	Доска подоконная из ПВХ 0.9-0.25	2	–	2		ПВХ
	Индивидального изготовления	Откос оконный наружный 0.9-0.20	2	–	2		лист металл
Ок-3	ГОСТ 30674-99	ОП В2 2300-1800 (4М1-10-4М1-10-4М1)	–	1	1		ПВХ
	ГОСТ 23166-99	Доска подоконная из ПВХ 2.5-0.25	–	1	1		ПВХ
	Индивидального изготовления	Откос оконный наружный 2.5-0.20	–	1	1		лист металл
		Витражи					
В-1	Индивид. изг.	3000-3350 (СПО 4М1-12-4М1)	1	–	1		аллюмин.
В-2	Индивид. изг.	2000-3350 (СПО 4М1-12-4М1)	1	–	1		аллюмин.
В-3	Индивид. изг.	3120-3300 (СПО 4М1-12-4М1)	2	–	2		аллюмин.
В-4	Индивид. изг.	2620-3300 (СПО 4М1-12-4М1)	1	–	1		аллюмин.
		Двери					
Д-1	ГОСТ 6629-88	Дверной блок ДГ 21-12	2	2	4		
Д-2	ГОСТ 6629-88	Дверной блок ДГ 21-10	1	–	1		
Д-3	ГОСТ 6629-88	Дверной блок ДГ 21-9	8	3	11		
Д-4	ГОСТ 6629-88	Дверной блок ДГ 21-8	7	–	7		
Дн-1	ГОСТ 31173-2003	Дверной блок ДСН ДКН М2 У 2200-1500	1	–	1		
Дн-2	ГОСТ 31173-2003	Дверной блок ДСН ДКН М2 У 2200-1200	1	–	1		
Дн-3	ГОСТ 31173-2003	Дверной блок ДСН ДКН М2 У 2200-1000	2	–	2		

Ок-1

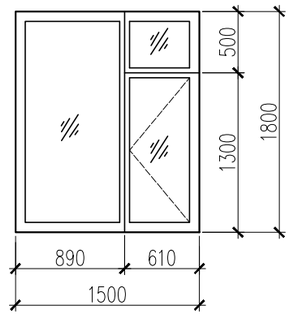

Ок-2

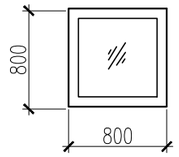

Ок-3

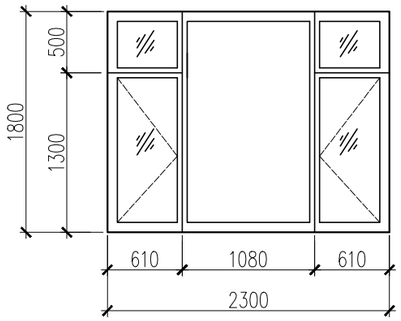

В-1

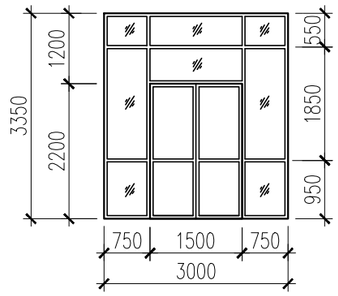

В-2

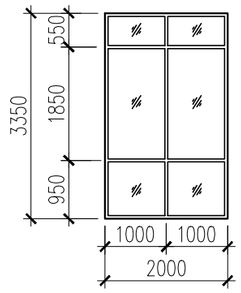

В-3

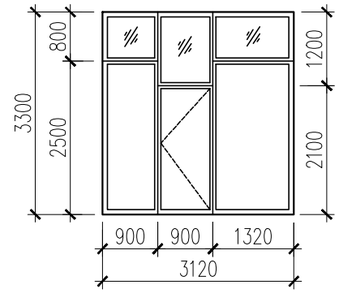

В-4

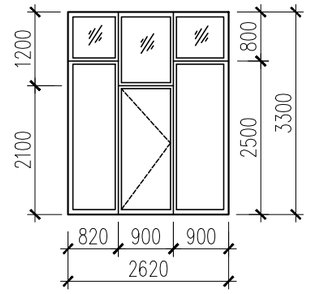

Оконные блоки из алюминиевых комбинированных профилей выполняются в соответствии с требованиями ГОСТ 21519-2003.
В качестве светопрозрачного заполнения применяется закаленное стекло по 30698-2014.
Сливы оконных проемов выполнить из оцинкованной стали t= 0,7 мм.
Подоконные доски – из поливинилхлоридных профилей.
Маркировочные планы смотреть на л. АС-8,9.

Изм.	Кол. уч.	Лист	N док.	Подп.	Дата
ГИП		Додабаев Д.			
Проверил		Дуйсенбаев Н.			
Разработ.		Сабирова Н.			
Н. контроль		Дуйсенбаев Н.			

118-2022 АС

«Строительство культурно-досугового центра в селе Алгабас Алгабасского сельского округа города Аксу Павлодарской области»

Стадия	Лист	Листов
РП	13	

Спецификация элементов заполнения проемов.

ТОО "МПК Прект" г. Шымкент-2022г.

Согласовано:

Взам. инв. N°

Подп. и дата

Инв. N° подл.

Формат

План сцены

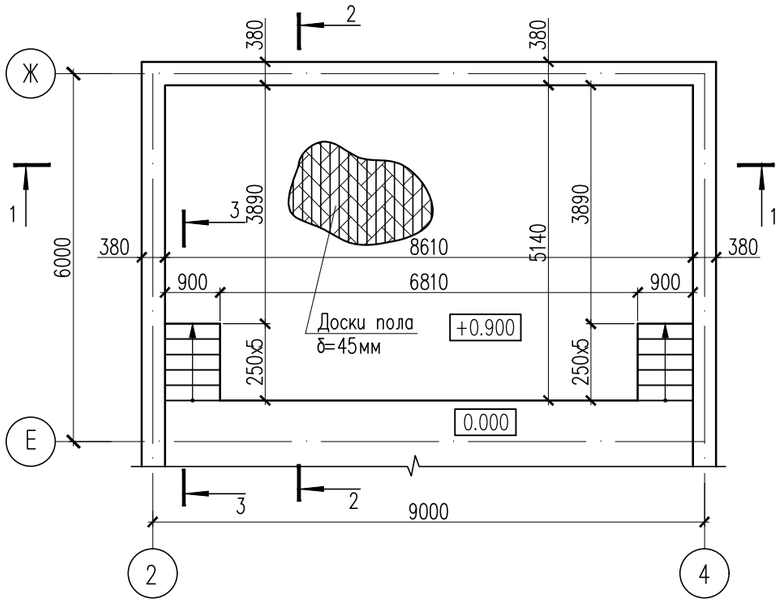

План стоек, прогонов и лаг

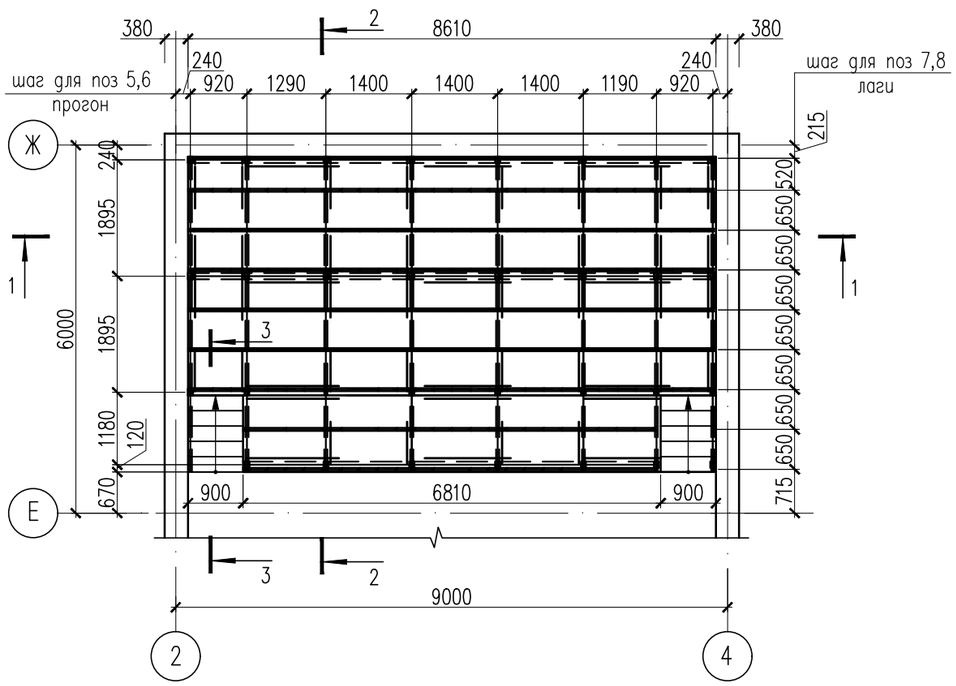

1. Разрезы 1–1, 2–2, 3–3 см. л. АС–15.
2. Все деревянные конструкции подвергнуть огнезащитной обработке, согласно п.3.35 СП РК 2.02–101–2019 "Пожарная безопасность зданий и сооружений". Качество огнезащитной обработки должно быть таким, чтобы потеря массы огнезащищенной древесины при испытании по СТ СЭВ 4686–84 не превышала 25%. Материалом для защиты деревянных конструкций от возгорания посредством глубокой пропитки является смесь буры с борной кислотой в соотношении 1,5:1.

   Антикоррозийную защиту деревянных конструкций предусмотреть согласно п.3.2 табл.15,20 СП РК 2.01–101–2013 "Защита строительных материалов от коррозии.

   В качестве биозащиты деревянных конструкции использовать антисептическую пропитку "Древотек".
3. Лаги (поз.1) уложить на прокладку из двух слоев толи. Расход толи – 20м²
4. После монтажа сцены покрасить все деревянные элементы масляной краской за 2 раза.

Спецификация материалов

Поз.	Обозначение	Наименование	Кол.	Масса ед., кг.	Примеч.
1	ГОСТ 8486–86*Е	Лежень 100х50 L=8610	4	0.043	0.172
2	ГОСТ 8486–86*Е	Стойка 100х75 L=680	32	0.0051	0.163
3	ГОСТ 8486–86*Е	Раскос 100х30 L=1620	24	0.0048	0.116
4	ГОСТ 8486–86*Е	Подкос 100х30 L=1100	48	0.003	0.158
5	ГОСТ 8486–86*Е	Прогон 100х75 L=5140	6	0.0075	0.045
6	ГОСТ 8486–86*Е	Прогон 100х75 L=3890	2	0.0075	0.058
7	ГОСТ 8486–86*Е	Лага 100х50 L=8610	7	0.043	0.406
8	ГОСТ 8486–86*Е	Лага 100х50 L=6810	2	0.034	0.068
9	ГОСТ 8486–86*Е	Доска половая 95х45 L=5120	90	0.00427	0.386
10	ГОСТ 8486–86*Е	Общивка сцены 95х20 L=900	72	0.0019	0.1368
11	ГОСТ 8486–86*Е	Раскладка 95х45 L=6810	1	0.029	0.029
12	ГОСТ 8486–86*Е	Тетива лест. марша брус 45х200 L=1620	4	0.009	0.0583
13	ГОСТ 8486–86*Е	Проступь 150х37 L=900	20	0.0055	0.1
14	ГОСТ 8486–86*Е	Проступь 75х37 L=900	2	0.0027	0.005
15	ГОСТ 8486–86*Е	Лобовая доска 113х25 L=900	24	0.0028	0.0672
16	ГОСТ 8486–86*Е	Бобышка 113х40 L=250	20	0.0045	0.022
17	ГОСТ 8486–86*Е	Плинтус 20х55 L=6810	1	0.007	0.007
18	ГОСТ 8486–86*Е	Брус монтажный 50х50 L=6810	1	0.017	0.017
		Итого древесины:			2.014

Данный лист смотреть совместно с листами АС–8,9.

Изм.	Кол. уч.	Лист	N док.	Подп.	Дата	118–2022 АС
						«Строительство культурно–досугового центра в селе Алгабас Алгабасского сельского округа города Аксу Павлодарской области»
ГИП		Додабаев Д.				Стадия: РП; Лист: 14; Листов:
Проверил		Дуйсенбаев Н.				
Разработ.		Сабирова Н.				План сцены. План стоек, прогонов и лаг. Спецификация материалов.
Н. контроль		Дуйсенбаев Н.				ТОО "МПК Прект" г. Шымкент–2022г.

Согласовано:

Взам. инв. N°

Подп. и дата

Инв. N° подл.

Формат

1 – 1

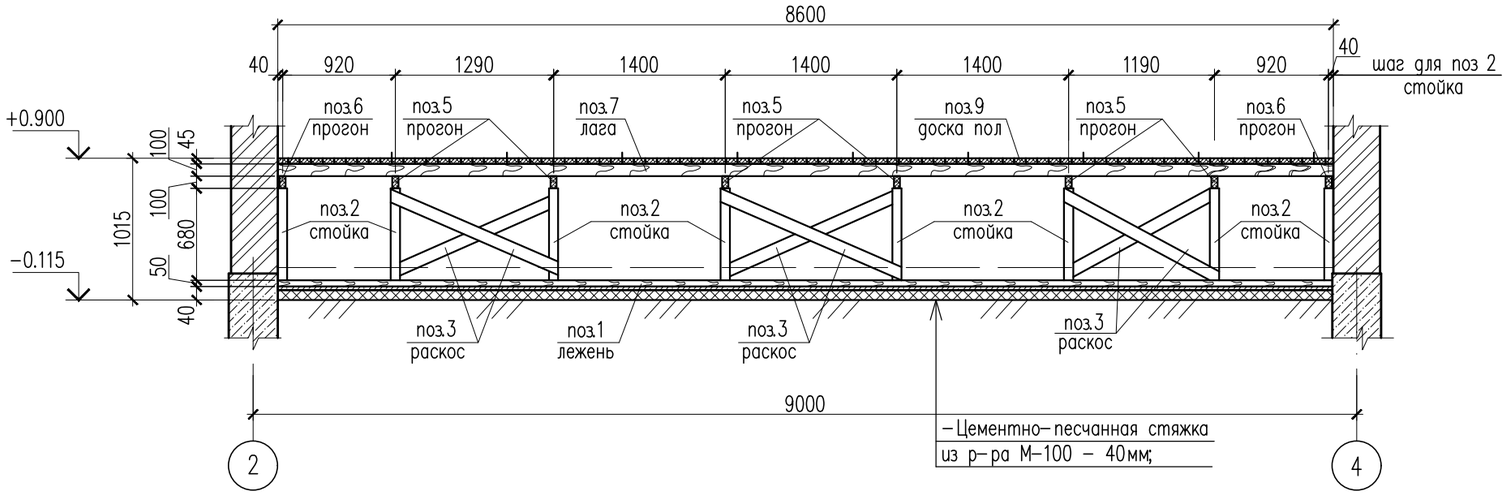

2 – 2

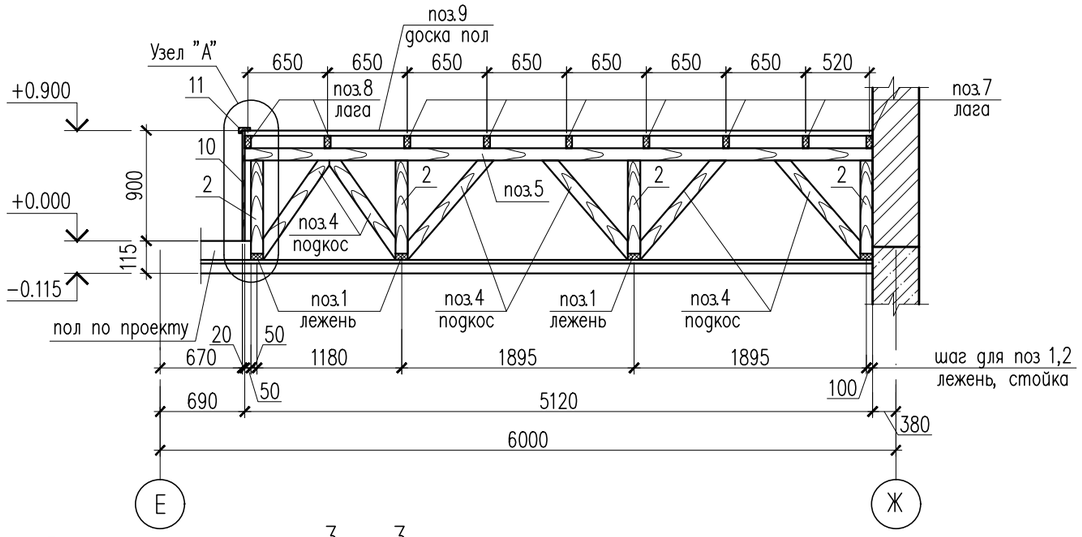

А

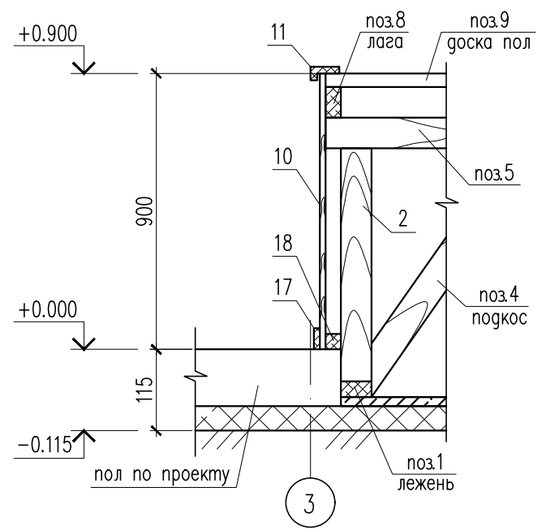

3 – 3

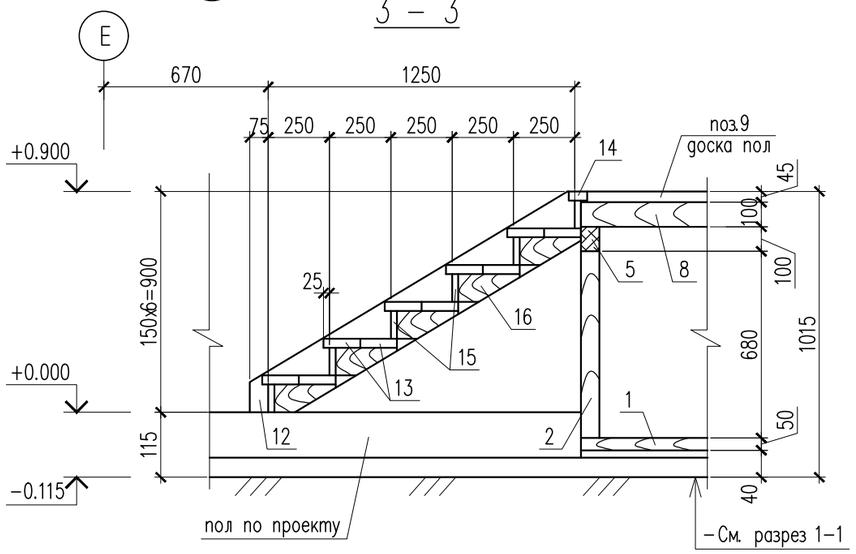

1. Данный лист см. совместно с листами АС–14.

						118–2022 АС
						«Строительство культурно–досугового центра в селе Алгабас Алгабасского сельского округа города Аксу Павлодарской области»
Изм.	Кол. уч.	Лист	N док.	Подп.	Дата	
ГИП		Додабаев Д.				Стадия: РП; Лист: 15; Листов:
Проверил		Дуйсенбаев Н.				
Разработ.		Сабирова Н.				
Н. контроль		Дуйсенбаев Н.				Сечение 1–1, 2–2, 3–3. Узел А.
						ТОО "МПК Прект" г. Шымкент–2022г.

Согласовано:

Взам. инв. N°

Подп. и дата

Инв. N° подл.

Формат

План фундамента

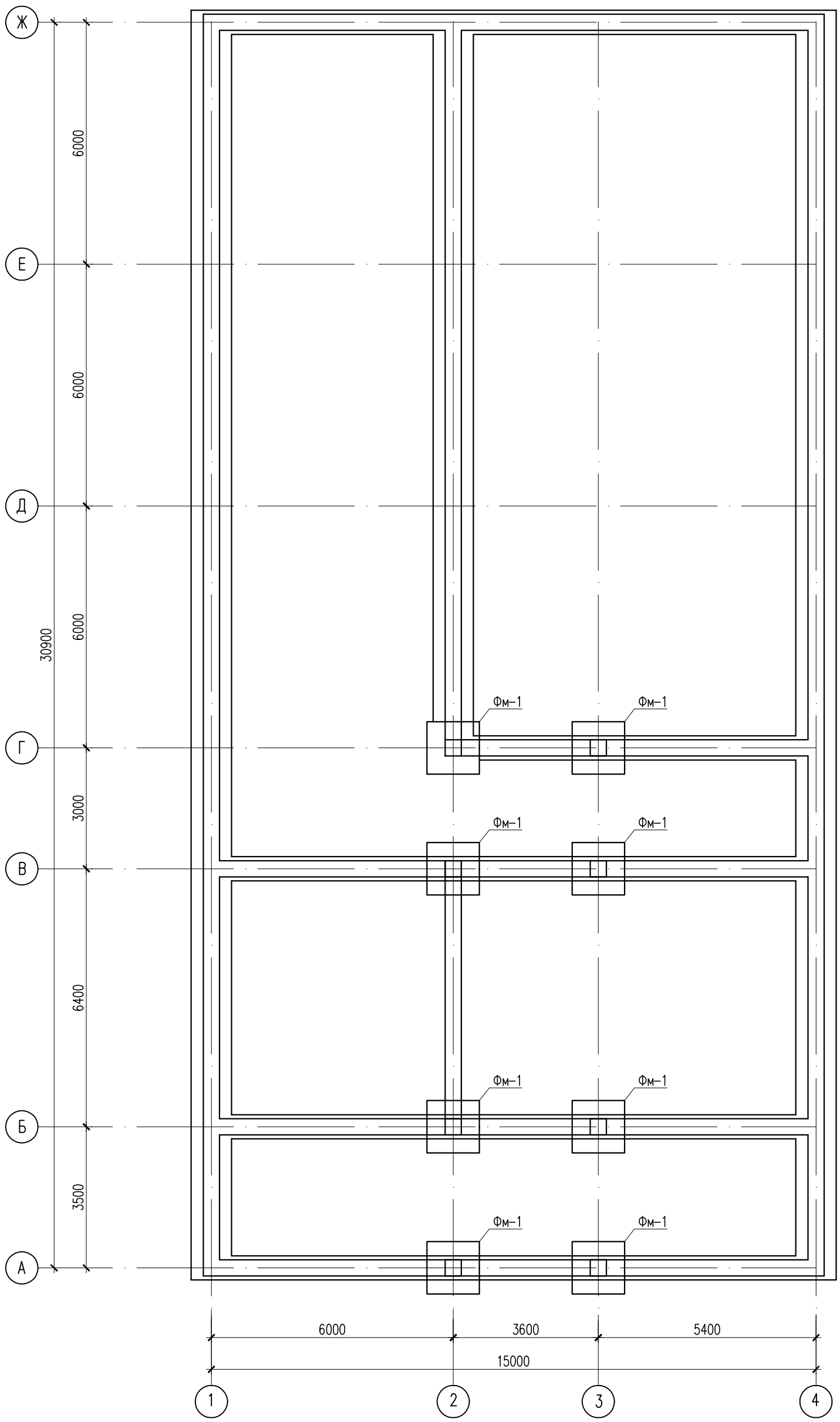

Согласовано:

Взам. инв. №

Подп. и дата

Инв. № подл.

Изм.	Кол. уч.	Лист	N док.	Подп.	Дата
ГИП		Додабаев Д.			
Проверил		Дуйсенбаев Н.			
Разработ.		Сабирова Н.			
Н. контроль		Дуйсенбаев Н.			

118-2022 АС

«Строительство культурно-досугового центра в селе Алгабас Алгабасского сельского округа города Аксу Павлодарской области»

Стадия	Лист	Листов
РП	15	

План фундамента.

ТОО "МПК Прект"
г. Шымкент-2022г.

Формат

Схема расположения монолитных рам

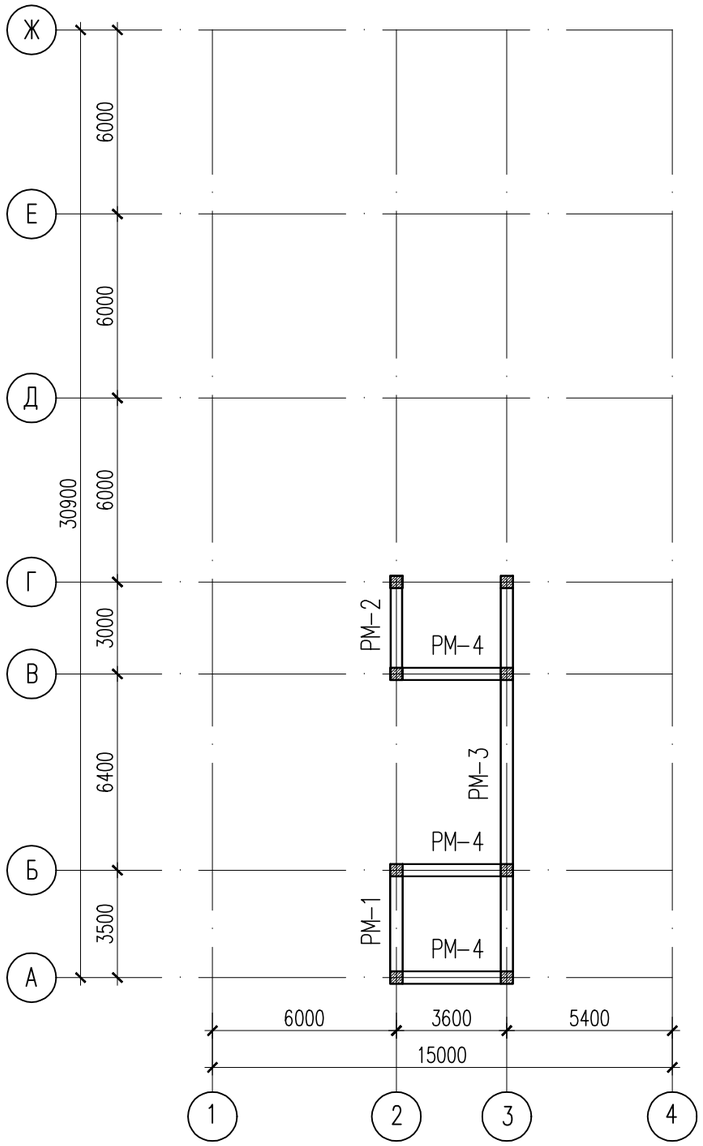

Поз.	Обозначение	Наименование	Кол.	Масса ед., кг.	Примеч.
Рм-1	АС-21	Монолитная рама Рм-1	1		
Рм-2	АС-22	Монолитная рама Рм-2	1		
Рм-3	АС-25	Монолитная рама Рм-3	1		
Рм-4	АС-27	Монолитная рама Рм-4	3		

1. Данный лист смотреть с листами АС-21-##
2. Монолитные конструкции выполнить согласно СП РК 5.03-107-2013 «Несущие и ограждающие конструкции» и НТП РК 02-01-1.1-2011 "Проектирование бетонных и железобетонных конструкций из тяжелых бетонов без предварительного напряжения арматуры".
3. Снятие опалубки производить после достижения бетоном 70% проектной прочности.
4. Стыковку рабочей арматуры ригелей производить со сваркой по типу С21-Рн по ГОСТ 14098-91*.
5. Рабочую продольную арматуру ригеля стыковать: вверхнюю в середине пролета, а нижнюю ближе к опоре.
6. Размерные линии указаны до центра рабочей арматуры.
7. В ведомости деталей размеры для хомутов даны по наружным граням стержней.
8. Соединение анкерной шайбы с арматурой ригеля выполнить дуговой ручной сваркой валиковыми швами в раз зенкованное отверстие согласно ГОСТ 14098-91.

Согласовано:

Взам. инв. №

Подп. и дата

Инв. № подл.

Изм.	Кол. уч.	Лист	N док.	Подп.	Дата	118-2022 АС		
						«Строительство культурно-досугового центра в селе Алгабас Алгабасского сельского округа города Аксу Павлодарской области»		
ГИП		Додабаев Д.					Стадия	Лист	Листов
Проверил		Дуйсенбаев Н.					РП	20	
Разработ.		Сабирова Н.							
						Схема расположения монолитных рам.	ТОО "МПК Прект" г. Шымкент-2022г.	
Н. контроль		Дуйсенбаев Н.						

Формат

Опалубочный чертеж рамы Рм-1

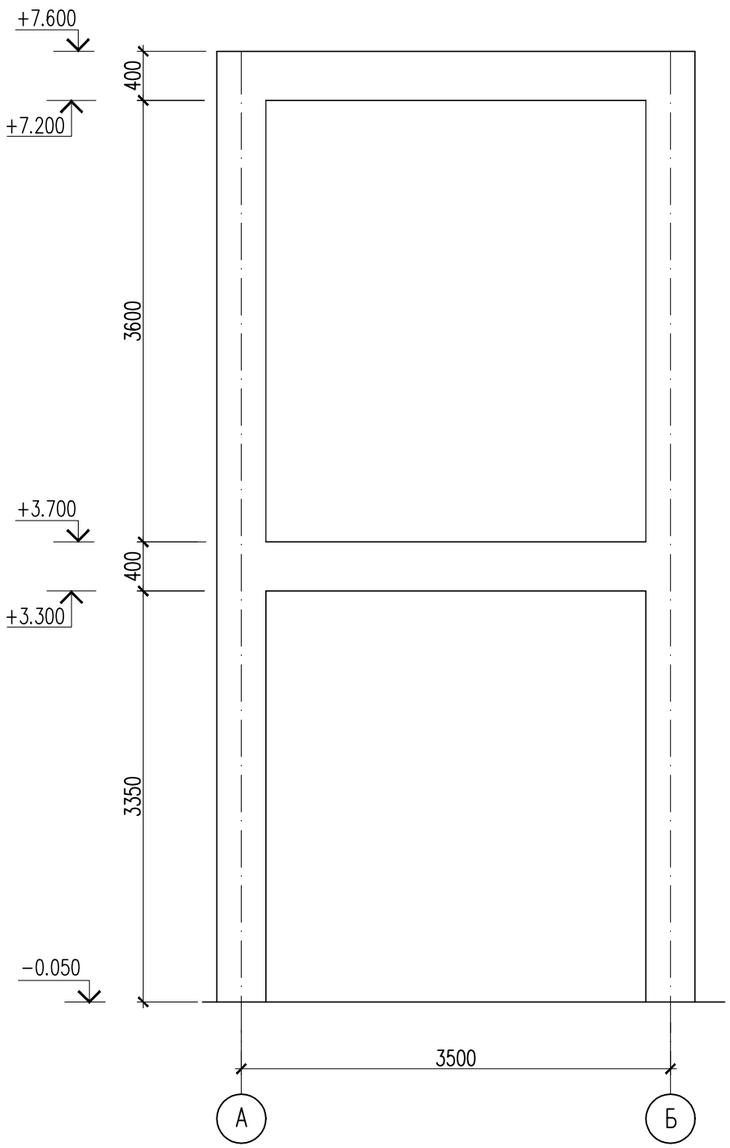

Рама монолитная Рм-1

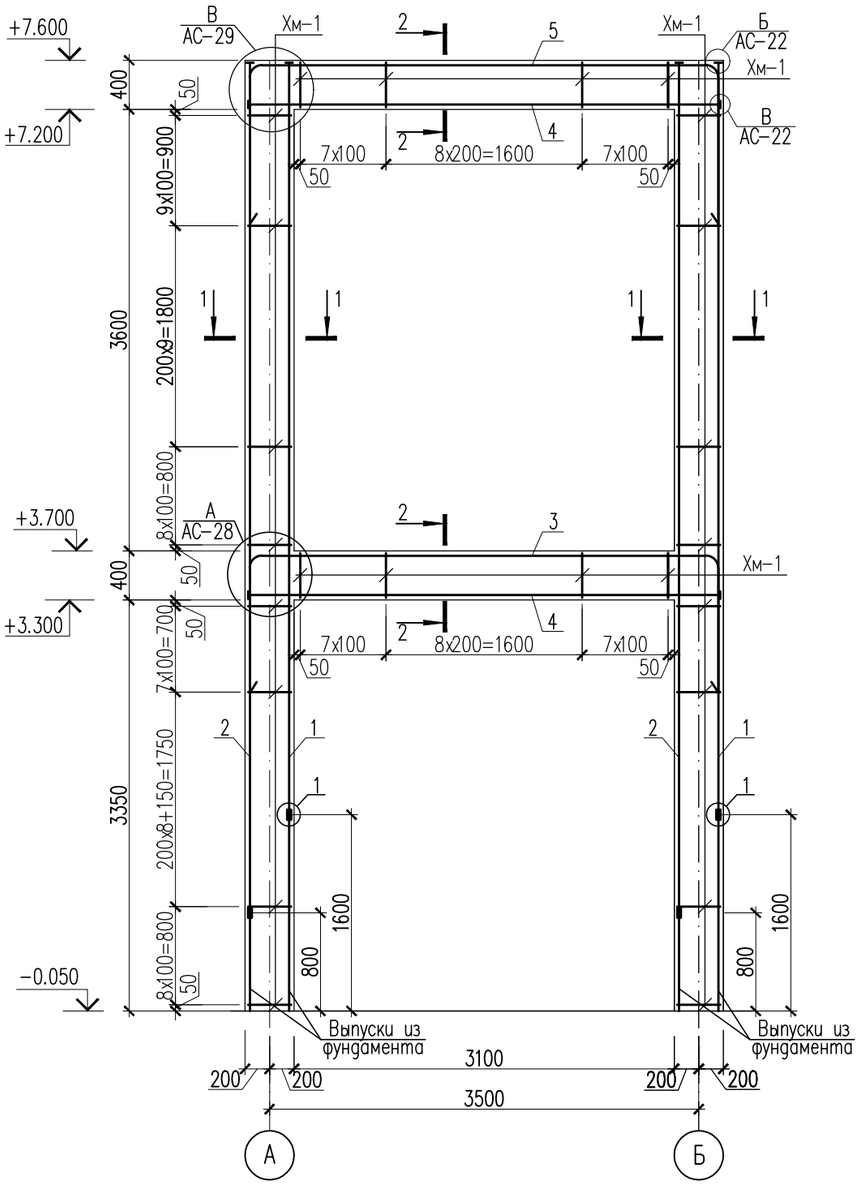

Данный лист смотреть совместно с листами АС-20,22.

						118-2022 АС		
						«Строительство культурно-досугового центра в селе Алгабас Алгабасского сельского округа города Аксу Павлодарской области»		
Изм.	Кол. уч.	Лист	N док.	Подп.	Дата			
ГИП		Додабаев Д.					Стадия	Лист	Листов
Проверил		Дуйсенбаев Н.					РП	21	
Разработ.		Сабирова Н.							
						Рама монолитная Рм-1.	ТОО "МПК Прект" г. Шымкент-2022г.		
Н. контроль		Дуйсенбаев Н.							

Согласовано:

Взам. инв. N°

Подп. и дата

Инв. N° подл.

Формат

1 – 1

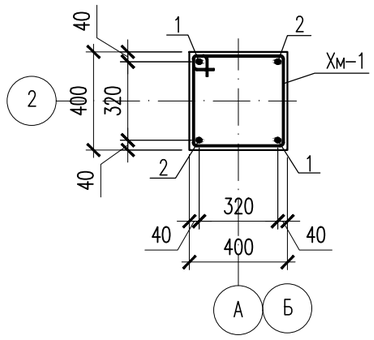

2 – 2

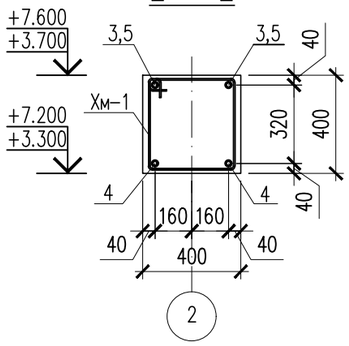

Б

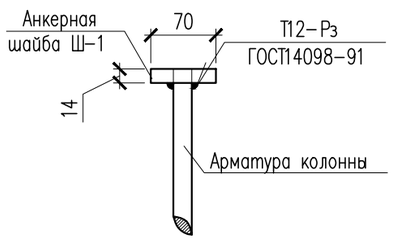

В

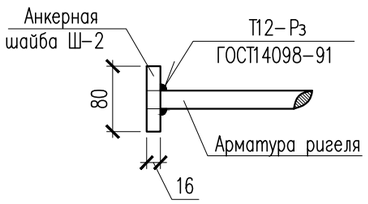

Спецификация материалов

Поз.	Обозначение	Наименование	Кол.	Масса кг	Прим.
		Рама монолитная Рм-1	1		
1	ГОСТ 34028-2016	22х6130-А400 ГОСТ 34028-2016 L=6130	4	18.29	73.16
2	ГОСТ 34028-2016	22х7730-А400 ГОСТ 34028-2016 L=7730	4	23.07	92.28
3	ГОСТ 34028-2016	25х5420-А400 ГОСТ 34028-2016 L=5420	2	20.88	41.76
4	ГОСТ 34028-2016	25х3850-А400 ГОСТ 34028-2016 L=3850	4	14.83	59.32
5	ГОСТ 34028-2016	25х5800-А400 ГОСТ 34028-2016 L=5800	2	22.35	44.70
6	ГОСТ 34028-2016	22х180-А400 ГОСТ 34028-2016 L=180	16	0.54	8.64
Хм-1	ГОСТ 34028-2016	8х1540-А240 ГОСТ 34028-2016 L=1540	150	0.61	91.50
Ш-1	ГОСТ 19903-2015	Лист 14х70х70 ГОСТ 19903-2015 / С245 ГОСТ 27772-88*	8	0.54	4.32
Ш-2	ГОСТ 19903-2015	Лист 16х80х80 ГОСТ 19903-2015 / С245 ГОСТ 27772-88*	8	0.80	6.40
		Дополнительные арматуры			
ОС-1	ГОСТ 34028-2016	10х650-А400 ГОСТ 34028-2016 L=650	80	0.40	32.00
Хм-1	ГОСТ 34028-2016	8х1540-А240 ГОСТ 34028-2016 L=1540	24	0.61	14.64
	Материалы:	Бетон для стойки кл. С20/25 м3	2.48		
		Бетон для ригеля кл. С20/25 м3	0.976		

Стык угловых стержней

Узел 1

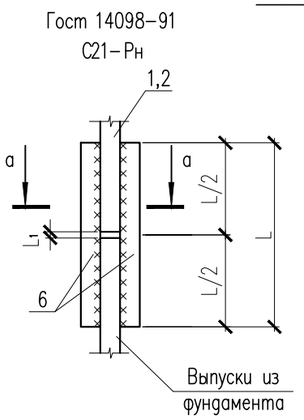

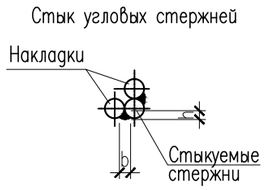

Данный лист смотреть совместно с листом АС-21.

Ведомость деталей

поз.	Эскиз
3	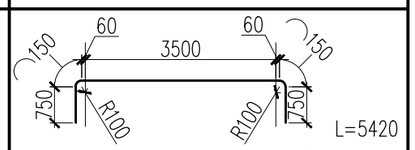
5	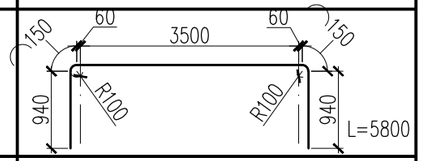
Хм-1	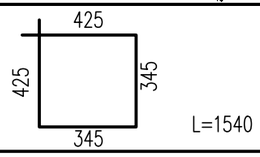

Согласовано:

Взам. инв. N°

Подп. и дата

Инв. N° подл.

Изм.	Кол. уч.	Лист	N док.	Подп.	Дата
ГИП		Додабаев Д.			
Проверил		Дуйсенбаев Н.			
Разработ.		Сабирова Н.			
Н. контроль		Дуйсенбаев Н.			

118-2022 АС

«Строительство культурно-досугового центра в селе Алгабас Алгабасского сельского округа города Аксу Павлодарской области»

Стадия	Лист	Листов
РП	22	

Сечение 1-1, 2-2. Узлы Б,В.

ТОО "МПК Прект"
г. Шымкент-2022г.

Формат

Опалубочный чертеж рамы Рм-2

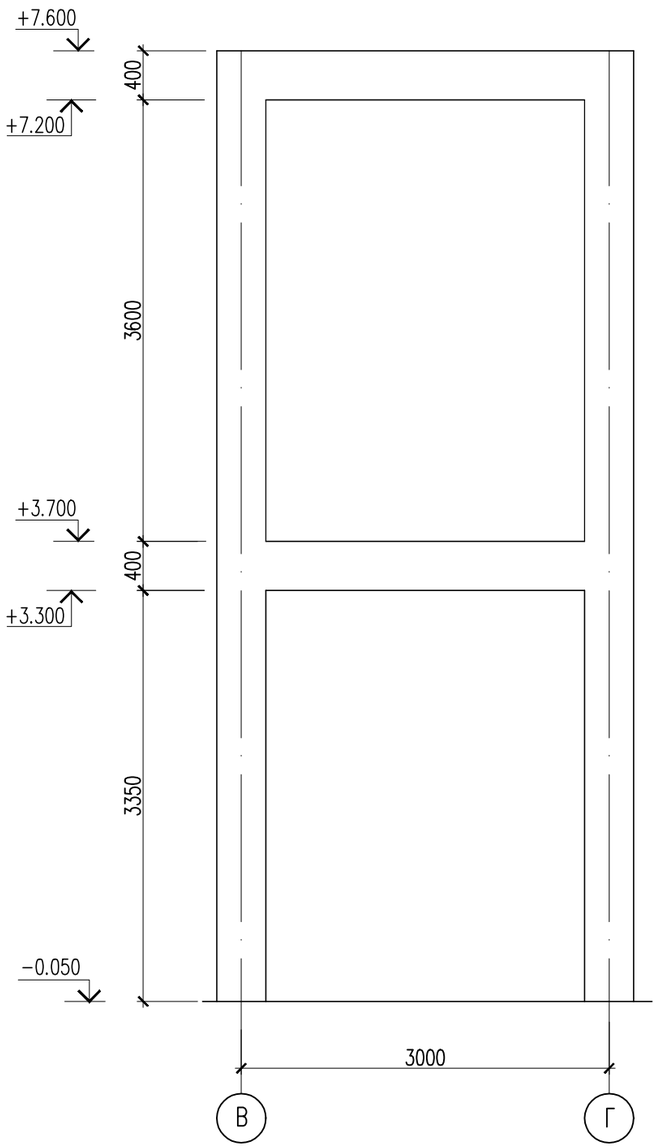

Рама монолитная Рм-2

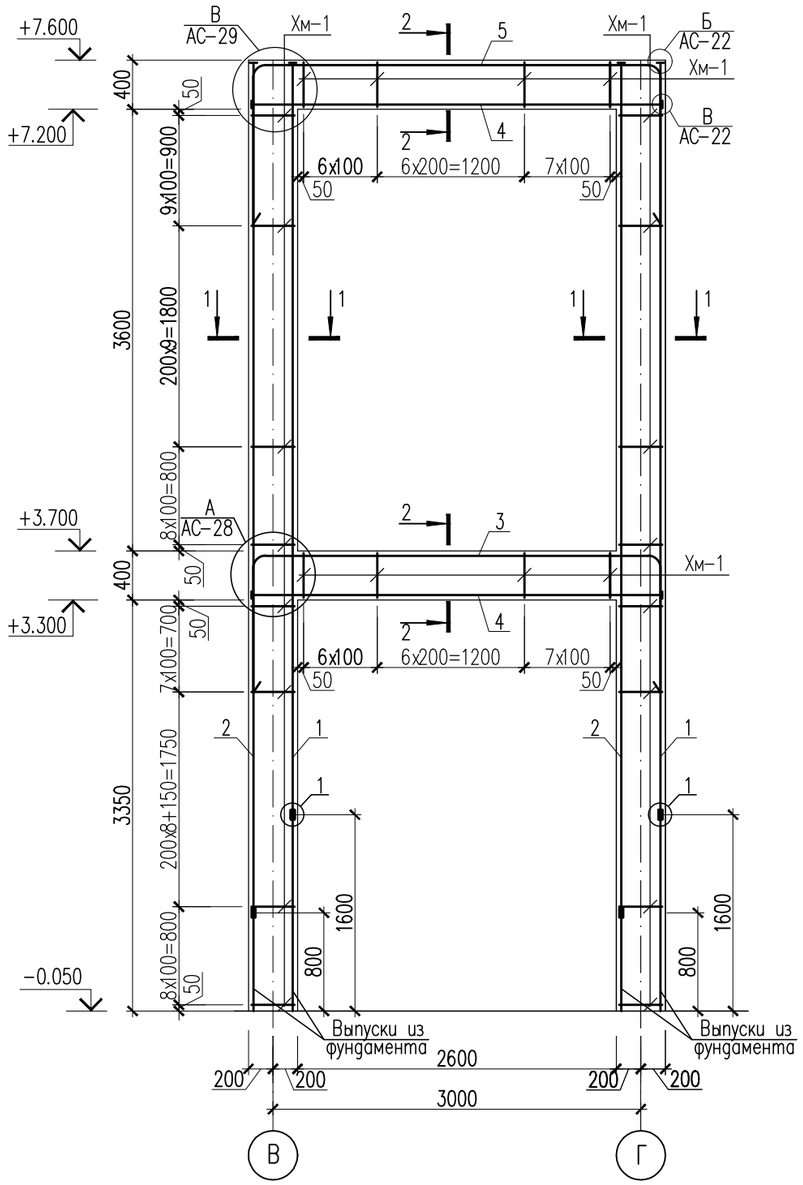

Данный лист смотреть совместно с листами АС-20,24.

						118-2022 АС		
						«Строительство культурно-досугового центра в селе Алгабас Алгабасского сельского округа города Аксу Павлодарской области»		
Изм.	Кол. уч.	Лист	N док.	Подп.	Дата			
ГИП		Додабаев Д.					Стадия	Лист	Листов
Проверил		Дуйсенбаев Н.					РП	23	
Разработ.		Сабирова Н.							
						Рама монолитная Рм-2.	ТОО "МПК Прект" г. Шымкент-2022г.		
Н. контроль		Дуйсенбаев Н.							

Согласовано:

Взам. инв. N°

Подп. и дата

Инв. N° подл.

Формат

1 – 1

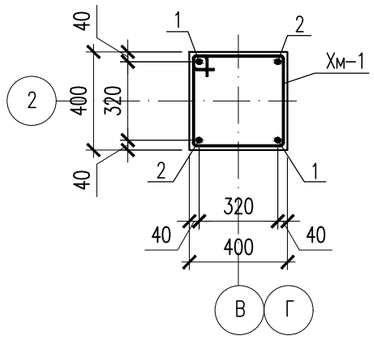

2 – 2

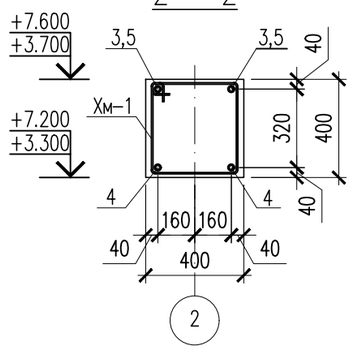

Спецификация материалов

Поз.	Обозначение	Наименование	Кол.	Масса кг	Прим.
		Рама монолитная Рм–2	1		
1	ГОСТ 34028–2016	22х6130–А400 ГОСТ 34028–2016 L=6130	4	18.29	73.16
2	ГОСТ 34028–2016	22х7730–А400 ГОСТ 34028–2016 L=7730	4	23.07	92.28
3	ГОСТ 34028–2016	25х4920–А400 ГОСТ 34028–2016 L=4920	2	18.96	37.92
4	ГОСТ 34028–2016	25х3350–А400 ГОСТ 34028–2016 L=3350	4	12.91	51.64
5	ГОСТ 34028–2016	25х5300–А400 ГОСТ 34028–2016 L=5300	2	20.42	40.84
6	ГОСТ 34028–2016	22х180–А400 ГОСТ 34028–2016 L=180	16	0.54	8.64
Хм–1	ГОСТ 34028–2016	8х1540–А240 ГОСТ 34028–2016 L=1540	144	0.61	87.84
Ш–1	ГОСТ 19903–2015	Лист 14х70х70 ГОСТ 19903–2015 / С245 ГОСТ 27772–88*	8	0.54	4.32
Ш–2	ГОСТ 19903–2015	Лист 16х80х80 ГОСТ 19903–2015 / С245 ГОСТ 27772–88*	8	0.80	6.40
		Дополнительные арматуры			
ОС–1	ГОСТ 34028–2016	10х650–А400 ГОСТ 34028–2016 L=650	80	0.40	32.00
Хм–1	ГОСТ 34028–2016	8х1540–А240 ГОСТ 34028–2016 L=1540	24	0.61	14.64
	Материалы:	Бетон для стойки кл. С20/25 м3	2.48		
		Бетон для ригеля кл. С20/25 м3	0.83		

Б

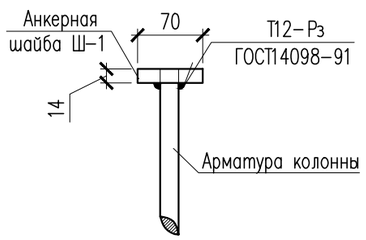

В

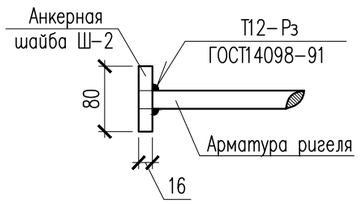

Стык угловых стержней

Узел 1

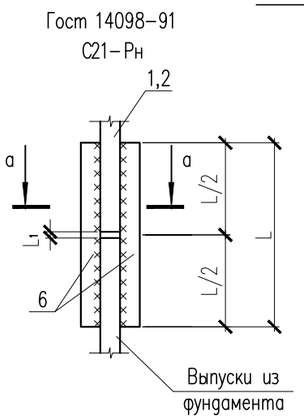

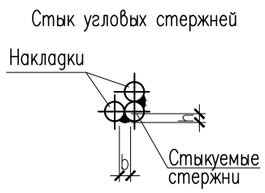

Данный лист смотреть совместно с листом АС–23.

Ведомость деталей

поз.	Эскиз
3	60, 3000, 60, 150, 150, 750, 750, R100, R100, L=4920
5	60, 3000, 60, 150, 150, 940, 940, R100, R100, L=5300
Хм–1	425, 425, 345, 345, L=1540

Изм.	Кол. уч.	Лист	N док.	Подп.	Дата
ГИП		Додабаев Д.			
Проверил		Дуйсенбаев Н.			
Разработ.		Сабирова Н.			
Н. контроль		Дуйсенбаев Н.			

118–2022 АС

«Строительство культурно–досугового центра в селе Алгабас Алгабасского сельского округа города Аксу Павлодарской области»

Стадия	Лист	Листов
РП	24	

Сечение 1–1, 2–2. Узлы Б,В.

ТОО "МПК Прект" г. Шымкент–2022г.

Согласовано:

Взам. инв. N°

Подп. и дата

Инв. N° подл.

Формат

Рама монолитная Рм-3

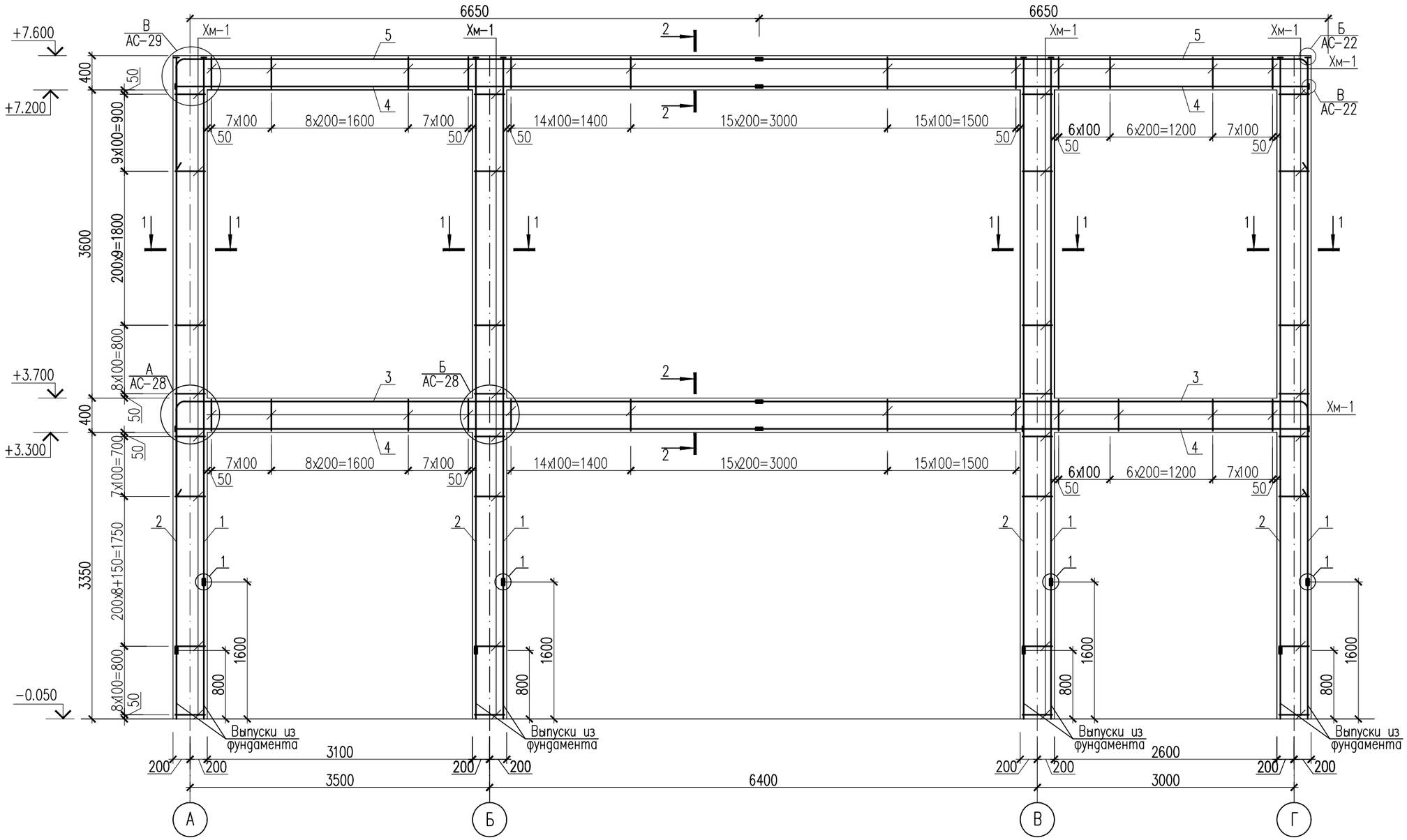

Данный лист смотреть совместно с листами АС-20,26.

Изм.	Кол. уч.	Лист	N док.	Подп.	Дата	118-2022 АС
						«Строительство культурно-досугового центра в селе Алгабас Алгабасского сельского округа города Аксу Павлодарской области»
ГИП		Додабаев Д.				Стадия: РП; Лист: 25; Листов:
Проверил		Дуйсенбаев Н.				
Разработ.		Сабирова Н.				
Н. контроль		Дуйсенбаев Н.				Рама монолитная Рм-3.
						ТОО "МПК Прект" г. Шымкент-2022г.

Согласовано:

Взам. инв. N°

Подп. и дата

Инв. N° подл.

Формат

1 – 1

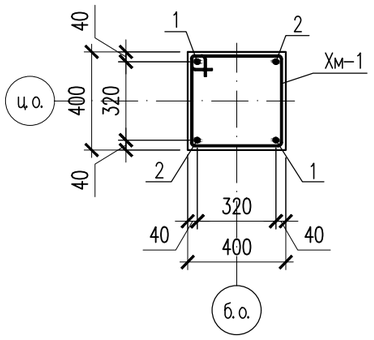

2 – 2

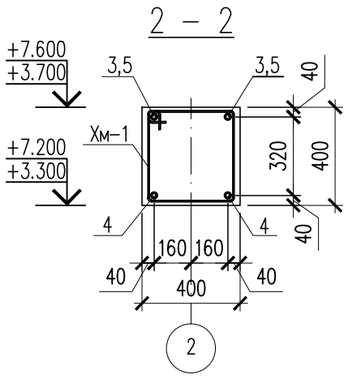

Б

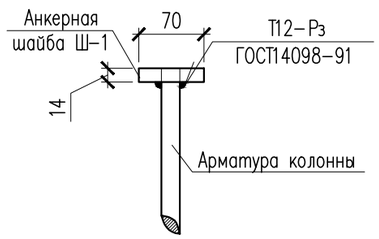

В

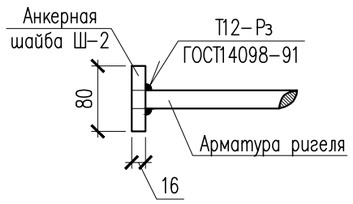

Спецификация материалов

Поз.	Обозначение	Наименование	Кол.	Масса кг	Прим.
		Рама монолитная Рм-3	1		
1	ГОСТ 34028-2016	22х6130-А400 ГОСТ 34028-2016 L=6130	8	18.29	146.32
2	ГОСТ 34028-2016	22х7730-А400 ГОСТ 34028-2016 L=7730	8	23.07	184.56
3	ГОСТ 34028-2016	25х7610-А400 ГОСТ 34028-2016 L=7610	4	29.32	117.28
4	ГОСТ 34028-2016	25х6825-А400 ГОСТ 34028-2016 L=6825	8	26.30	210.40
5	ГОСТ 34028-2016	25х7800-А400 ГОСТ 34028-2016 L=7800	4	30.05	120.20
6	ГОСТ 34028-2016	22х180-А400 ГОСТ 34028-2016 L=180	32	0.54	17.28
7	ГОСТ 34028-2016	25х180-А400 ГОСТ 34028-2016 L=180	16	0.69	11.04
Хм-1	ГОСТ 34028-2016	8х1540-А240 ГОСТ 34028-2016 L=1540	384	0.61	234.24
Ш-1	ГОСТ 19903-2015	Лист 14х70х70 ГОСТ 19903-2015 / С245 ГОСТ 27772-88*	16	0.54	8.64
Ш-2	ГОСТ 19903-2015	Лист 16х80х80 ГОСТ 19903-2015 / С245 ГОСТ 27772-88*	8	0.80	6.40
		Дополнительные арматуры			
ОС-1	ГОСТ 34028-2016	10х650-А400 ГОСТ 34028-2016 L=650	160	0.40	64.00
Хм-1	ГОСТ 34028-2016	8х1540-А240 ГОСТ 34028-2016 L=1540	48	0.61	29.28
	Материалы:	Бетон для стойки кл. С20/25 м3	4.96		
		Бетон для ригеля кл. С20/25 м3	3.74		

Стык угловых стержней
Узел 1

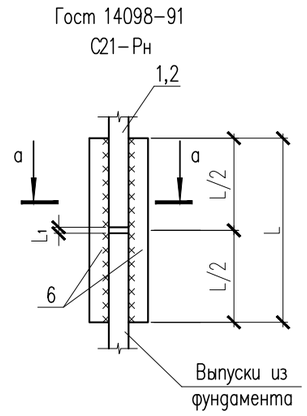

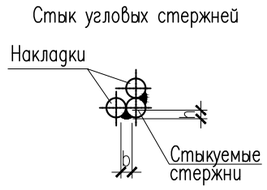

Ведомость деталей

поз.	Эскиз
3	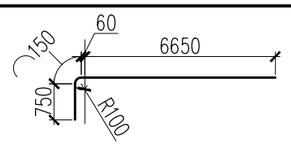
5	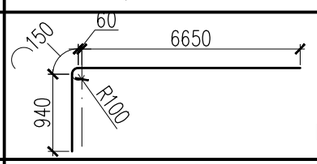
Хм-1	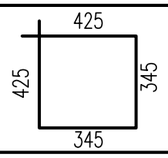

Данный лист смотреть совместно с листом АС-25.

Изм.	Кол. уч.	Лист	N док.	Подп.	Дата
ГИП		Додабаев Д.			
Проверил		Дуйсенбаев Н.			
Разработ.		Сабирова Н.			
Н. контроль		Дуйсенбаев Н.			

118-2022 АС

«Строительство культурно-досугового центра в селе Алгабас Алгабасского сельского округа города Аксу Павлодарской области»

Стадия	Лист	Листов
РП	26	

Сечение 1-1, 2-2. Узлы Б,В.

ТОО "МПК Прект"
г. Шымкент-2022г.

Согласовано:

Взам. инв. N°

Подп. и дата

Инв. N° подл.

Формат

Опалубочный чертеж рамы Рм-4

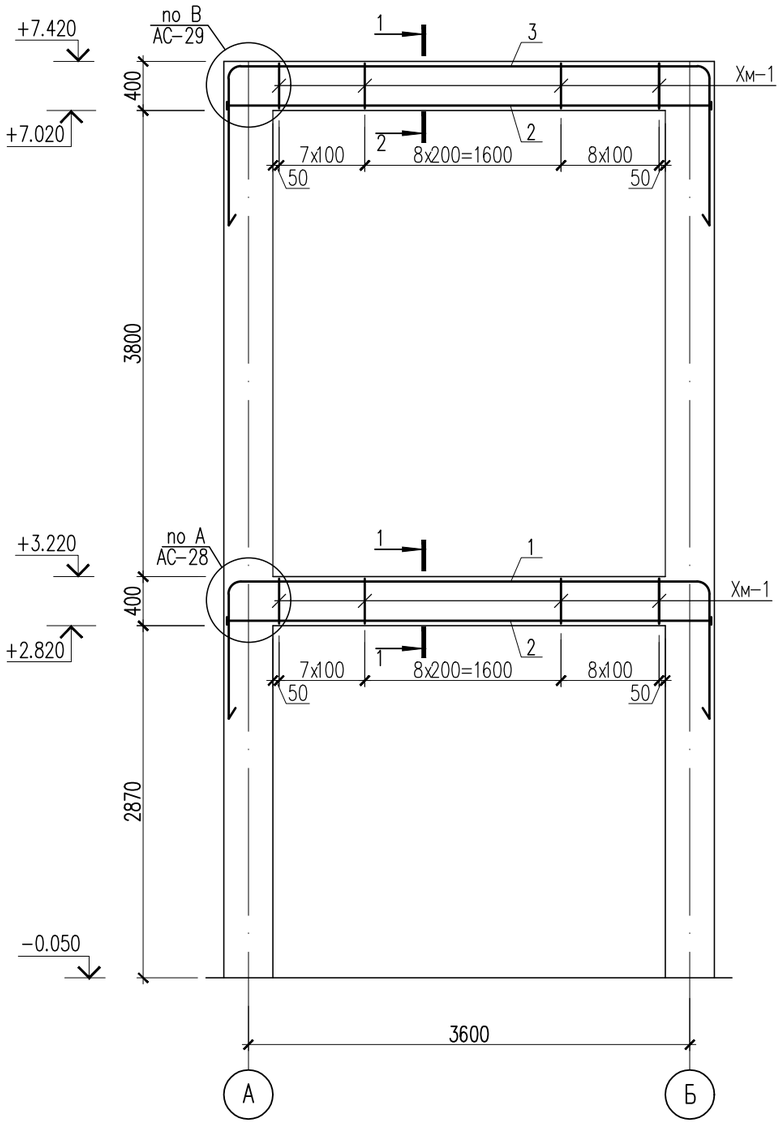

Спецификация материалов

Поз.	Обозначение	Наименование	Кол.	Масса кг	Прим.
		Рама монолитная Рм-4	1		
1	ГОСТ 34028-2016	25х5520-А400 ГОСТ 34028-2016 L=5520	2	21.27	42.54
2	ГОСТ 34028-2016	25х3950-А400 ГОСТ 34028-2016 L=3950	4	15.22	60.88
3	ГОСТ 34028-2016	25х5900-А400 ГОСТ 34028-2016 L=5900	2	22.73	45.46
Хм-1	ГОСТ 34028-2016	8х1540-А240 ГОСТ 34028-2016 L=1540	48	0.61	29.28
Ш-1	ГОСТ 19903-2015	Лист 16х80х80 ГОСТ 19903-2015 / С245 ГОСТ 27772-88*	8	0.80	6.40
	Материалы:	Бетон для ригеля кл. С20/25 м3	1.02		

2 – 2

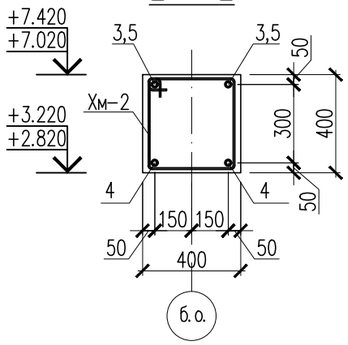

Ведомость деталей

поз.	Эскиз
1	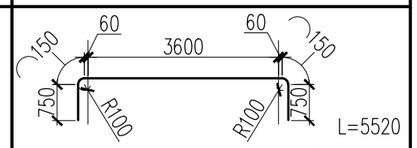
3	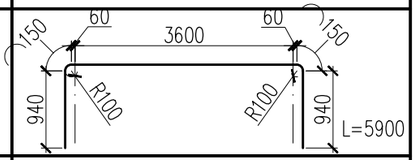
Хм-1	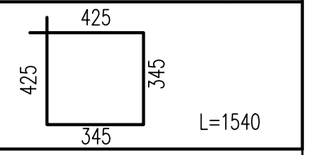

Изм.	Кол. уч.	Лист	N док.	Подп.	Дата
ГИП		Додабаев Д.			
Проверил		Дуйсенбаев Н.			
Разработ.		Сабирова Н.			
Н. контроль		Дуйсенбаев Н.			

118-2022 АС

«Строительство культурно-досугового центра в селе Алгабас Алгабасского сельского округа города Аксу Павлодарской области»

Стадия	Лист	Листов
РП	27	

Рама монолитная Рм-4.

ТОО "МПК Прект" г. Шымкент-2022г.

Согласовано:

Взам. инв. N°

Подп. и дата

Инв. N° подл.

Формат

А

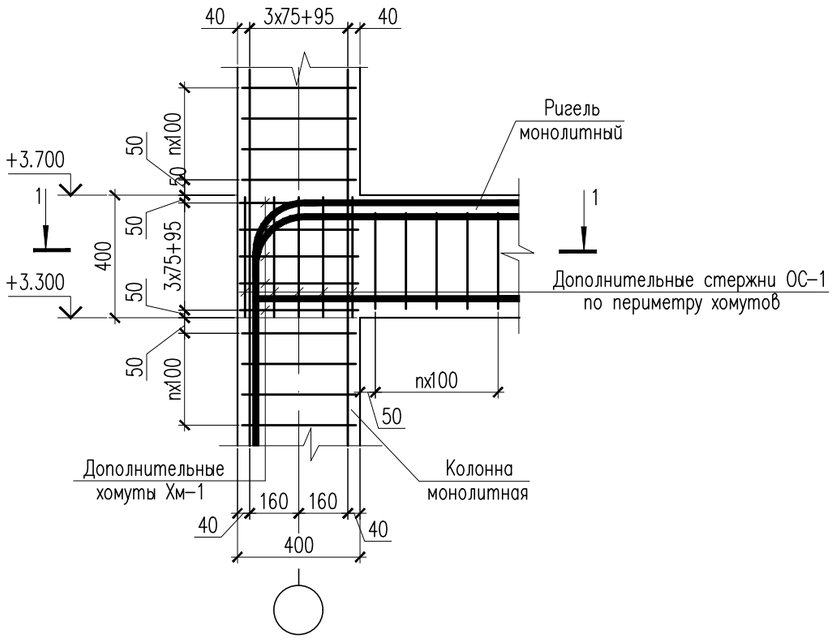

Б

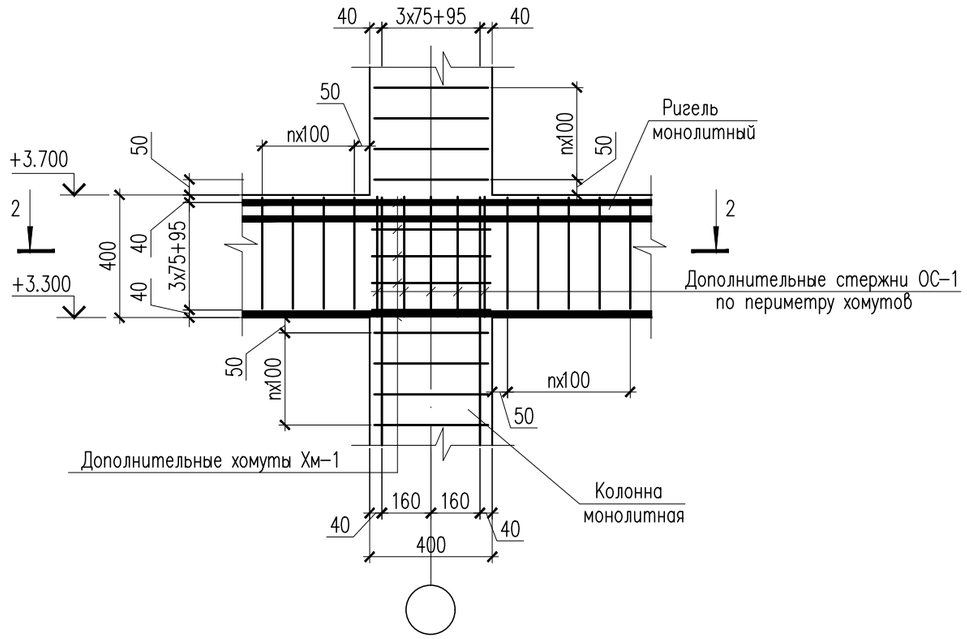

1 – 1

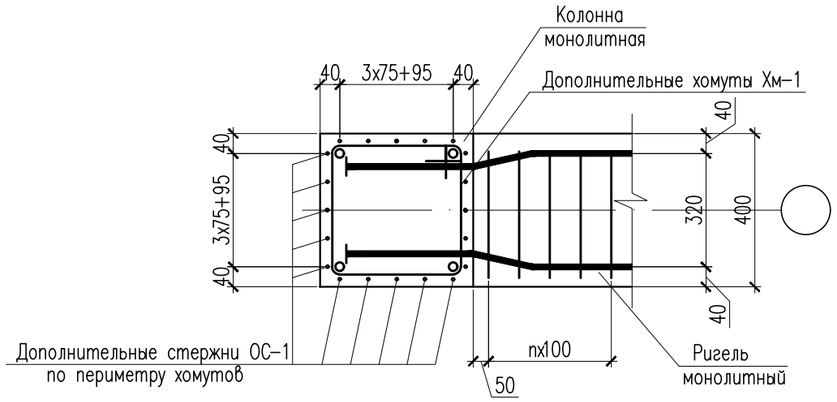

2 – 2

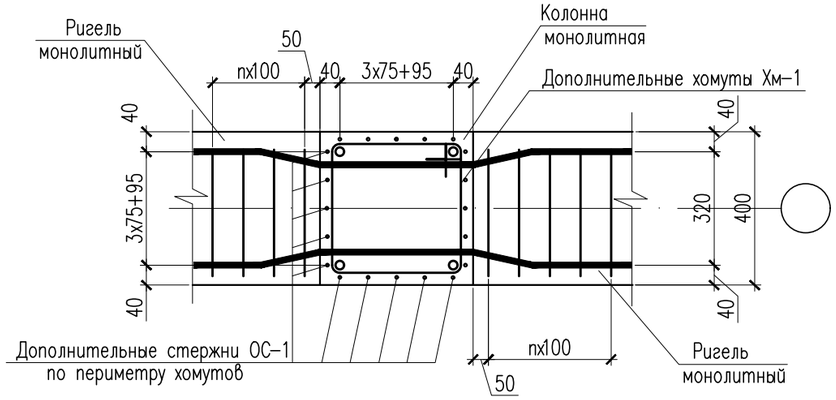

Данный лист смотреть с листами АС-21–АС-27.

						118-2022 АС
						«Строительство культурно-досугового центра в селе Алгабас Алгабасского сельского округа города Аксу Павлодарской области»
Изм.	Кол. уч.	Лист	N док.	Подп.	Дата	
ГИП		Додабаев Д.				Стадия: РП; Лист: 28; Листов:
Проверил		Дуйсенбаев Н.				
Разработ.		Сабирова Н.				
						Узел А, Б. Сечение 1-1; 2-2.
						ТОО "МПК Прект" г. Шымкент-2022г.
Н. контроль		Дуйсенбаев Н.				

Согласовано

Взам. инв. N

Подп. и дата

Инв. N подл.

Копировал

Формат А3

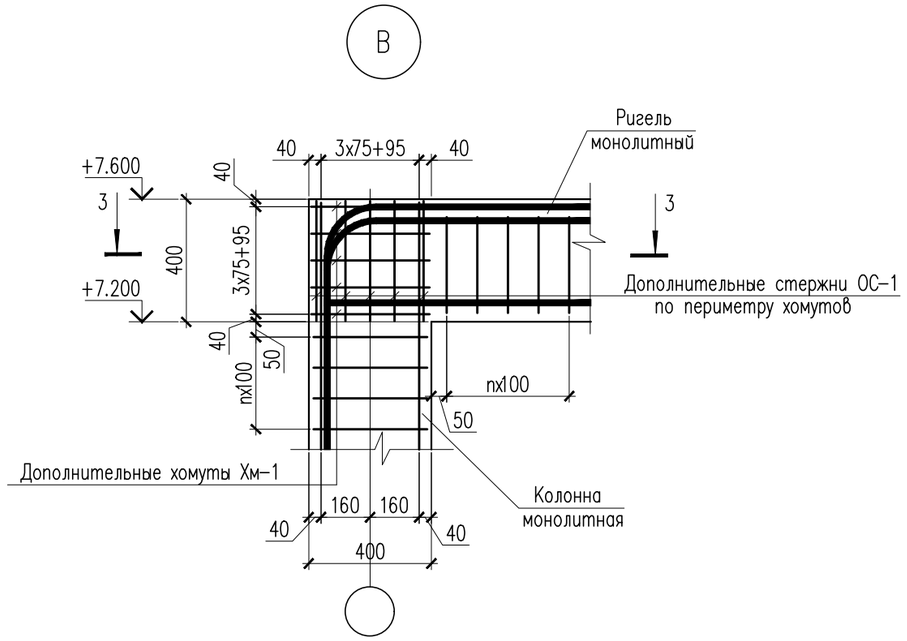

3 – 3

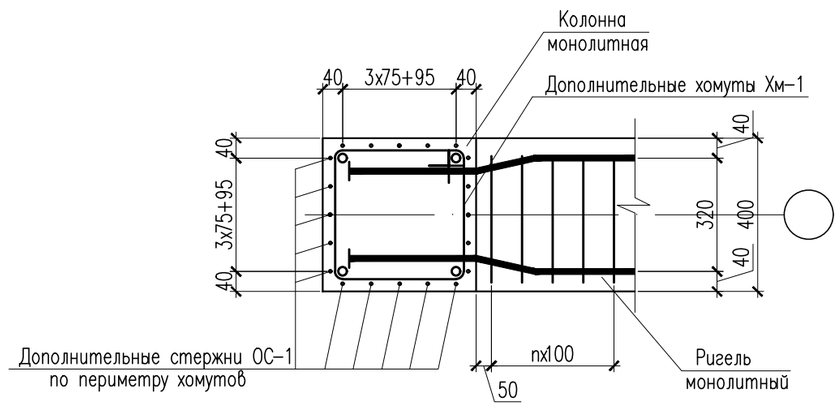

Стык угловых стержней

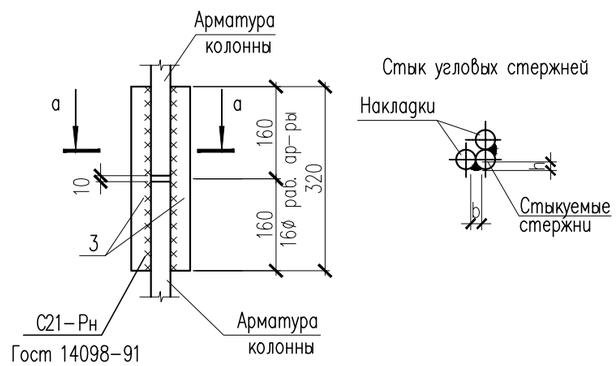

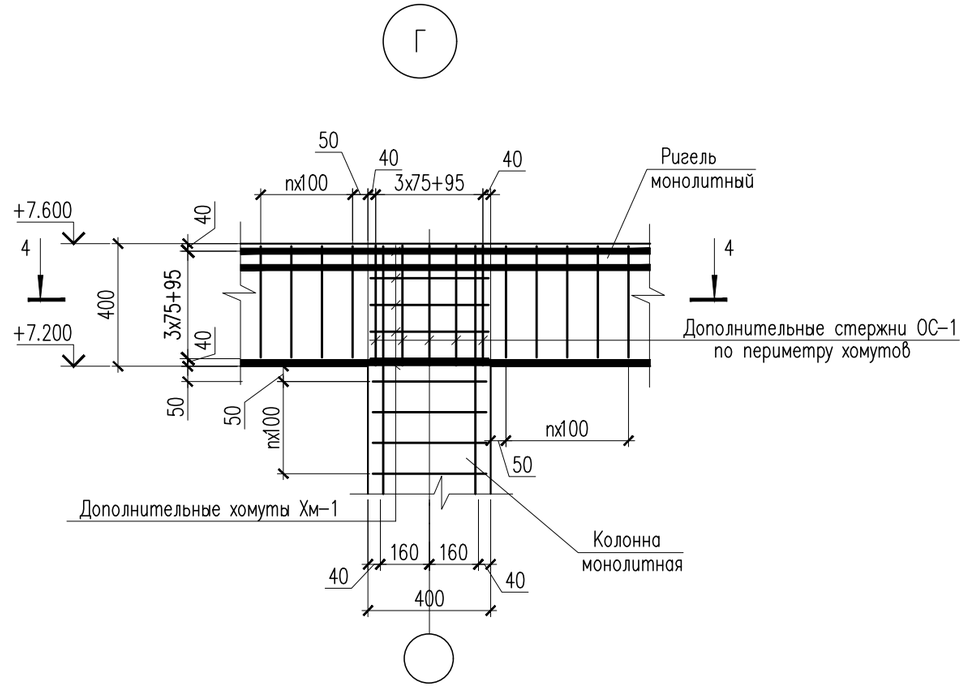

4 – 4

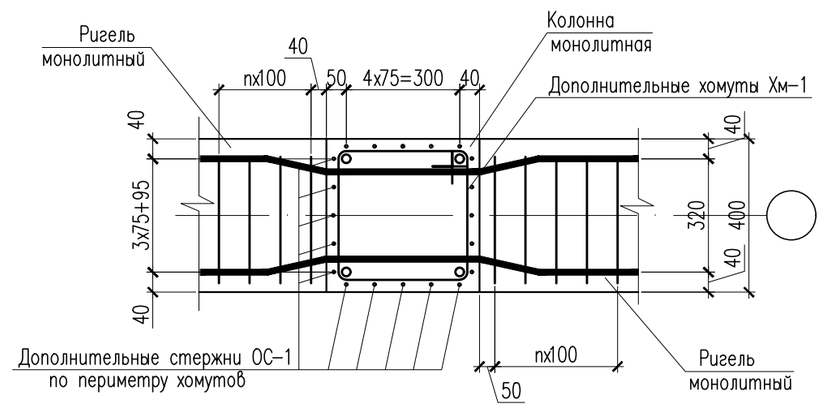

Данный лист смотреть с листами АС-21-АС-27.

						118-2022 АС		
						«Строительство культурно-досугового центра в селе Алгабас Алгабасского сельского округа города Аксу Павлодарской области»		
Изм.	Кол. уч.	Лист	N док.	Подп.	Дата			
ГИП		Додабаев Д.					Стадия	Лист	Листов
Проверил		Дуйсенбаев Н.					РП	29	
Разработ.		Сабирова Н.							
						Узел В, Г. Сечение 3-3; 4-4	ТОО "МПК Прект" г. Шымкент-2022г.		
Н. контроль		Дуйсенбаев Н.							

Согласовано

Взам. инв. N

Подп. и дата

Инв. N подл.

Копировал

Формат А3

Схема расположения плит перекрытия на отм. +3.300

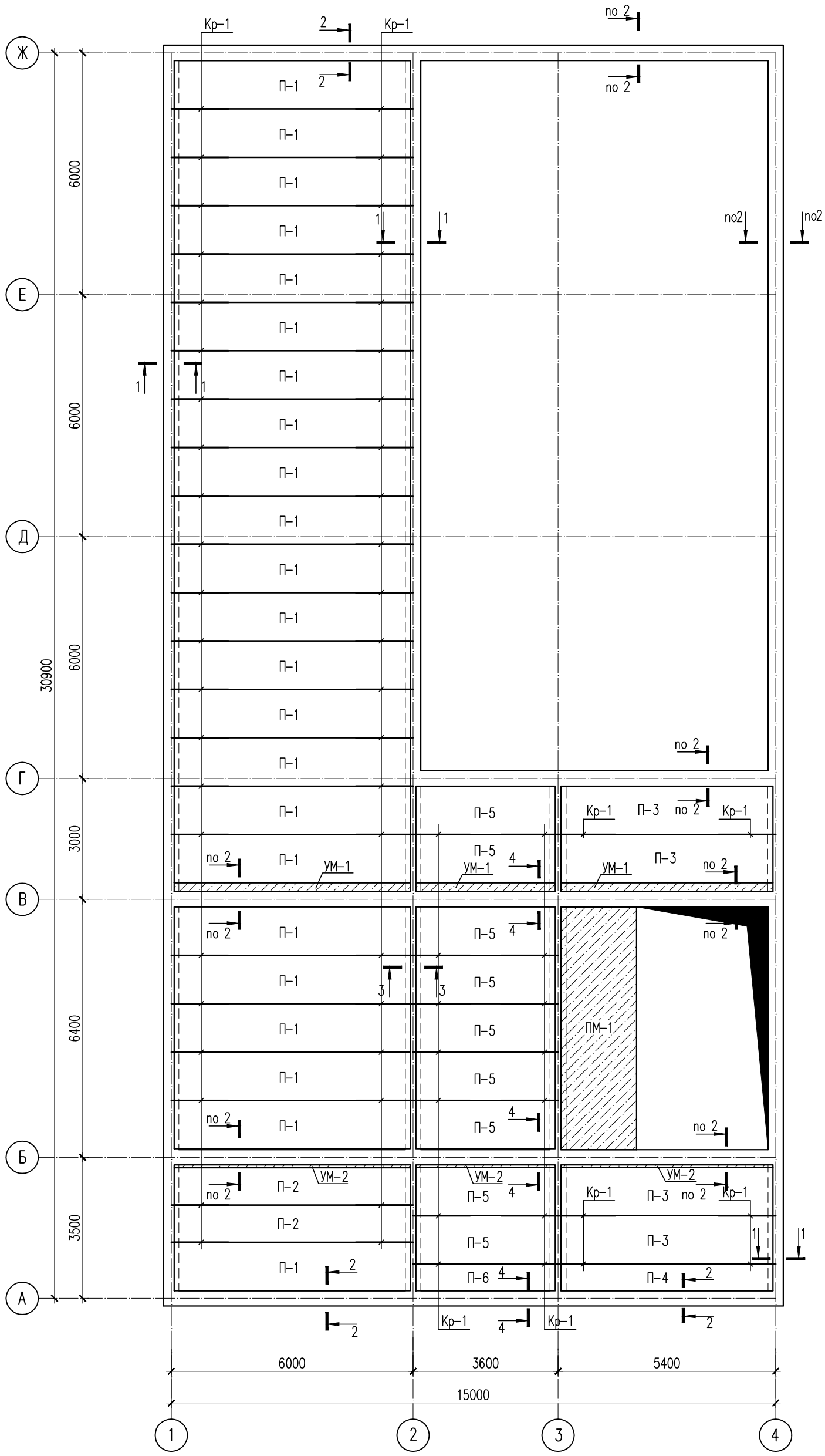

ПРИМЕЧАНИЯ

1. Данный лист смотреть с листами АС-32.
2. Плиты покрытия укладывать по слою цементно-песчаного раствора М100 толщиной 10 мм, глубина опирания плит 120 мм.
2. Швы между плитами перекрытия, а также швы в местах примыкания плит к стенам, очистить от мусора и залить цеемнтно-песчаным раствором М100
3. Пустоты торцов панелей должны быть заделаны в заводских условиях бетонными вкладышами. В случае поступления с незаделанными торцами, их необходимо заделать в построечных условиях бетоном кл. С12/15.
4. Монолитные конструкции выполнять в соответствии с требованиями НТП РК 02-01-1.1-2011 "Проектирование бетонных и железобетонных конструкций из тяжелых бетонов без предварительного напряжения арматуры".
5. Снятие опалубки производить после достижения бетоном 70% проектной прочности.
6. Отверстия в плите перекрытия диаметром до 150мм. пробить по месту, не нарушая ребра.

Изм.	Кол. уч.	Лист	N док.	Подп.	Дата
ГИП		Додабаев Д.			
Проверил		Дуйсенбаев Н.			
Разработ.		Сабирова Н.			
Н. контроль		Дуйсенбаев Н.			

118-2022 АС

«Строительство культурно-досугового центра в селе Алгабас Алгабасского сельского округа города Аксу Павлодарской области»

Стадия	Лист	Листов
РП	31	

Схема расположения плит перекрытия на отм. +3.300.

ТОО "МПК Прект" г. Шымкент-2022г.

Согласовано:

Взам. инв. N°

Подп. и дата

Инв. N° подл.

Формат

1 – 1

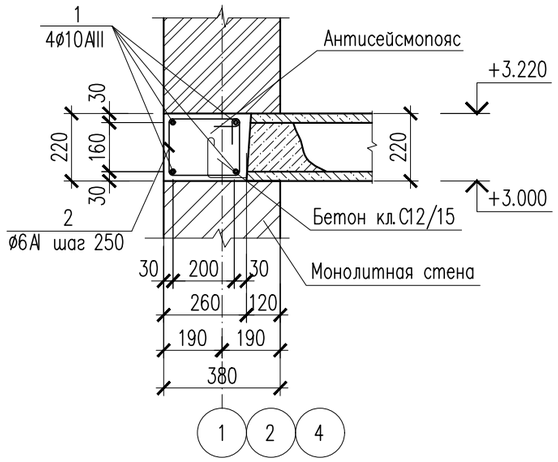

2 – 2

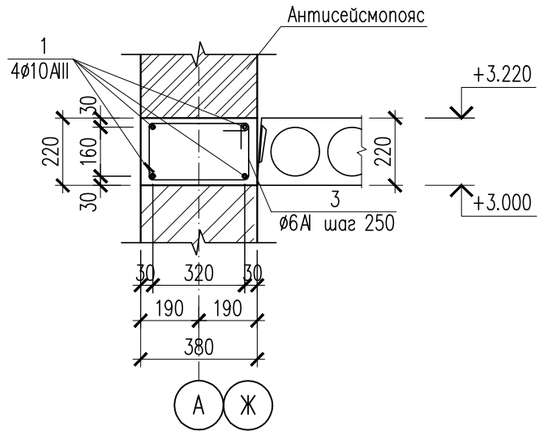

3 – 3

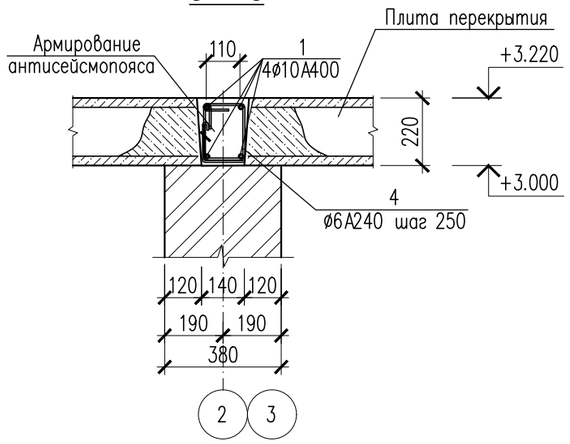

4 – 4

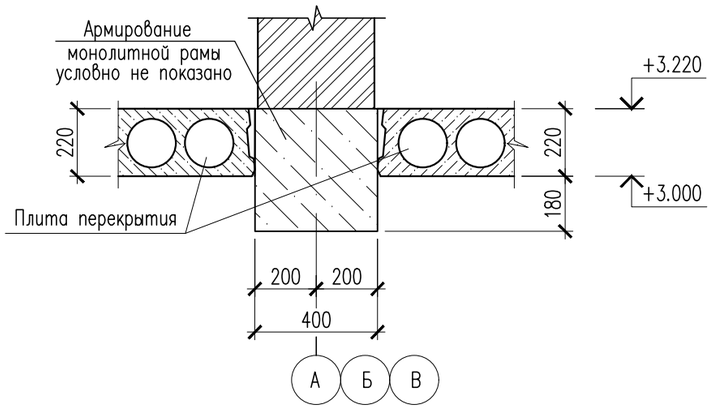

Ведомость деталей

Поз.	Эскиз
2	290; 170; 250; 210; L=920мм
3	410; 170; 250; 330; L=1160мм
4	200; 170; 250; 120; L=740мм

Изм.	Кол. уч.	Лист	N док.	Подп.	Дата
ГИП		Додабаев Д.			
Проверил		Дуйсенбаев Н.			
Разработ.		Сабирова Н.			
Н. контроль		Дуйсенбаев Н.			

118–2022 АС

«Строительство культурно–досугового центра в селе Алгабас Алгабасского сельского округа города Аксу Павлодарской области»

Стадия	Лист	Листов
РП	32	

Сечения 1–1,2–2,3–3,4–4.
Спецификация материалов.

ТОО "МПК Прект"
г. Шымкент–2022г.

Согласовано:

Взам. инв. N°

Подп. и дата

Инв. N° подл.

Формат

Спецификация материалов

Поз.	Обозначение	Наименование	Кол.	Масса кг	Прим.
		Сборные ж/б плиты перекрытий на отм. +3.000			
П-1	ИЖ 568.2	ПБ-60.12-8 L=5980мм	23	2125	
П-2	ИЖ 568.2	ПБ-60.9-8 L=5980мм	2	1210	
П-3	ИЖ 568.2	ПБ-54.12-8 L=5380мм	4	1910	
П-4	ИЖ 568.2	ПБ-54.6-8 L=5380мм	1	1020	
П-5	ИЖ 568.2	ПБ-36.12-8 L=3580мм	11	1270	
П-6	ИЖ 568.2	ПБ-36.4-8 L=3580мм	1	709	
		Антисейсмопояс			
1	ГОСТ 34028-2016	10х-А400 ГОСТ 34028-2016 м.п.	602.04	0.62	373.26
2	ГОСТ 34028-2016	6х920-А240 ГОСТ 34028-2016 L=920	227	0.20	45.40
3	ГОСТ 34028-2016	6х1160-А240 ГОСТ 34028-2016 L=1160	270	0.26	70.20
4	ГОСТ 34028-2016	6х740-А240 ГОСТ 34028-2016 L=740	106	0.16	16.96
	Материалы:	Бетон кл. С12/15 м3	9.079		
		Каркас Кр-1	64	2.31	147.84
5	ГОСТ 5781-82*	ø10 А-III L=1500	2	0.93	1.86
6	ГОСТ 5781-82*	ø6 А-I L=130	15	0.03	0.45

6 – 6

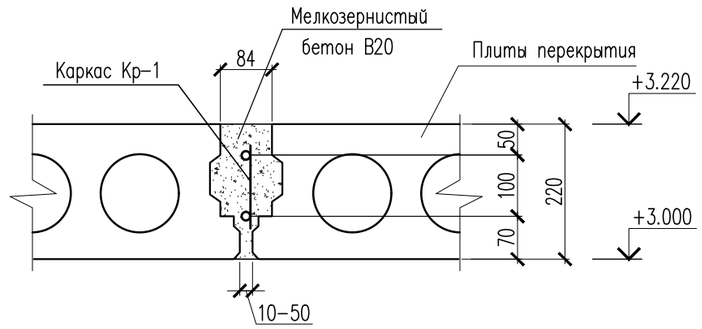

Каркас Кр-1

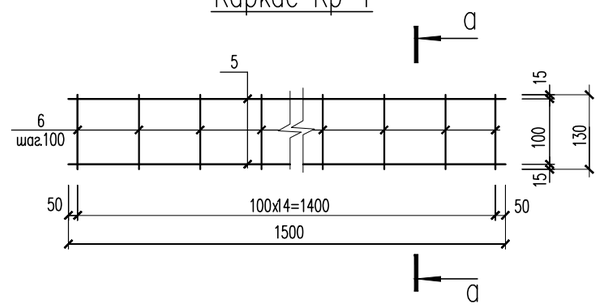

а – а

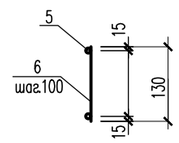

Согласовано:

Взам. инв. N°

Подп. и дата

Инв. N° подл.

Изм.	Кол. уч.	Лист	N док.	Подп.	Дата
ГИП		Додабаев Д.			
Проверил		Дуйсенбаев Н.			
Разработ.		Сабирова Н.			
Н. контроль		Дуйсенбаев Н.			

118-2022 АС

«Строительство культурно-досугового центра в селе Алгабас Алгабасского сельского округа города Аксу Павлодарской области»

Стадия	Лист	Листов
РП	33	

Сечения 1-1,2-2,3-3,4-4.
Спецификация материалов.

ТОО "МПК Прект"
г. Шымкент-2022г.

Формат

Схема расположения плит перекрытия на отм. +7.200

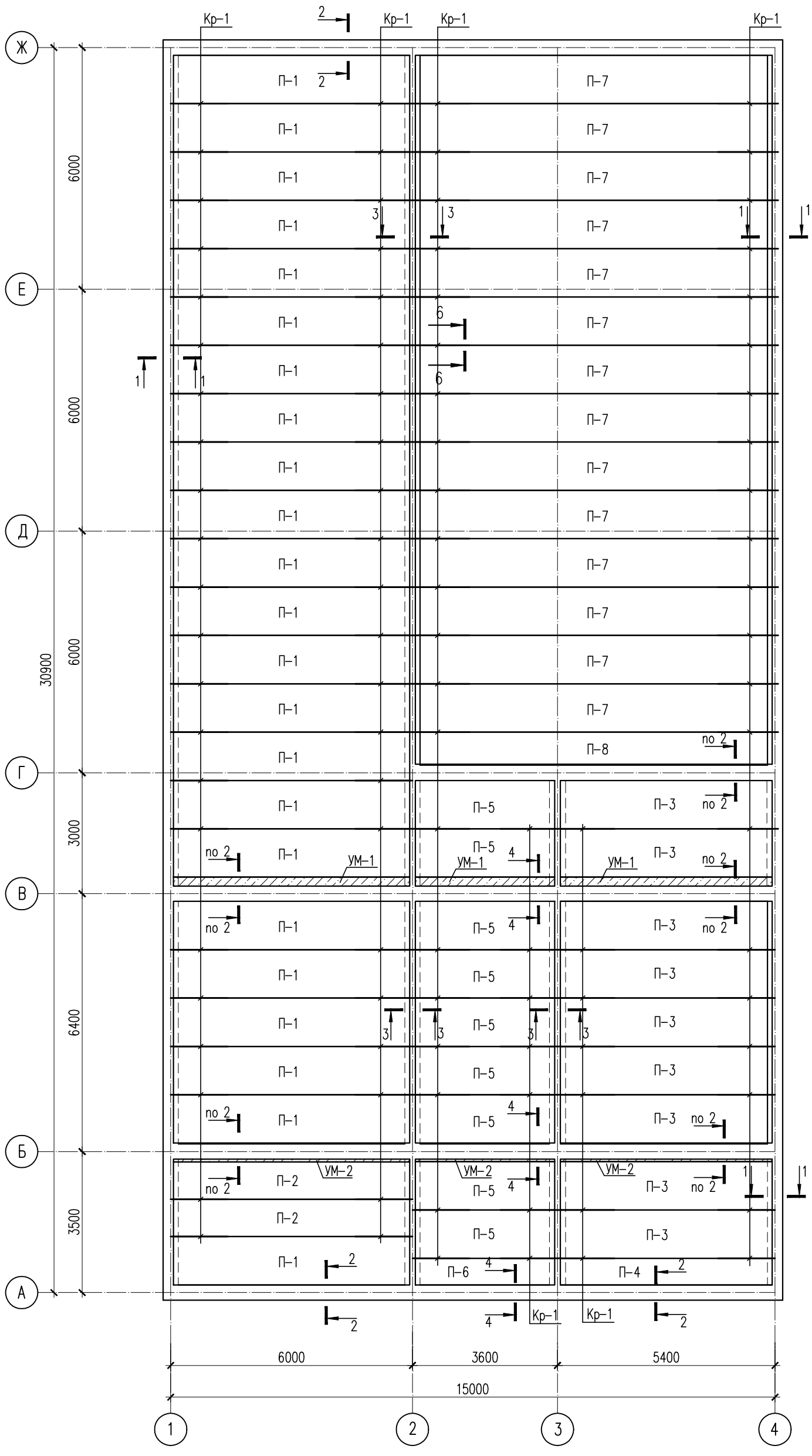

Согласовано:

Взам. инв. N°

Подп. и дата

Инв. N° подл.

Изм.	Кол. уч.	Лист	N док.	Подп.	Дата
ГИП		Додабаев Д.			
Проверил		Дуйсенбаев Н.			
Разработ.		Сабирова Н.			
Н. контроль		Дуйсенбаев Н.			

118-2022 АС

«Строительство культурно-досугового центра в селе Алгабас Алгабасского сельского округа города Аксу Павлодарской области»

Стадия	Лист	Листов
РП	34	

Схема расположения плит перекрытия на отм. +7.200.

ТОО "МПК Прект" г. Шымкент-2022г.

Формат

1 – 1

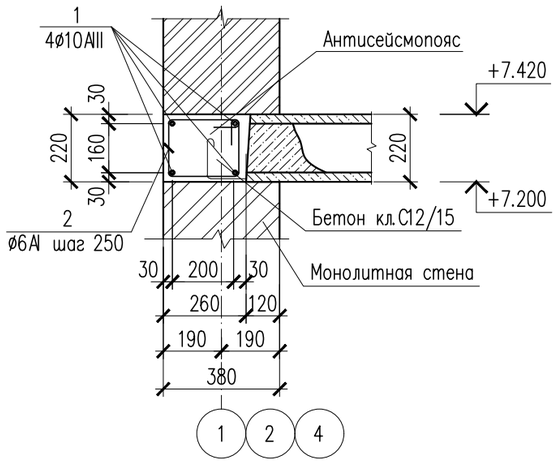

2 – 2

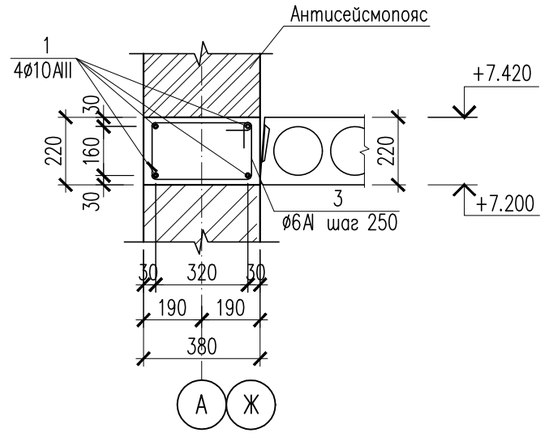

3 – 3

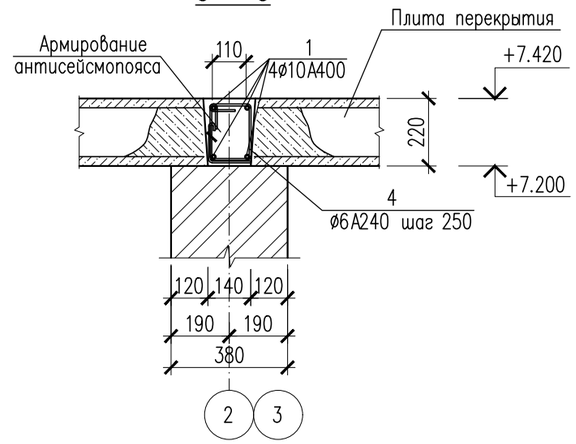

4 – 4

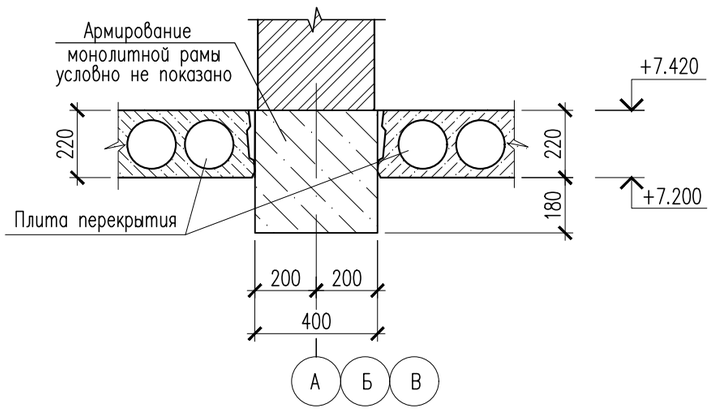

Ведомость деталей

Поз.	Эскиз
2	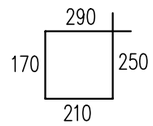 L=920мм
3	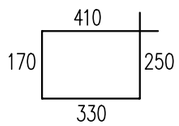 L=1160мм
4	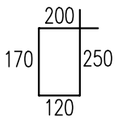 L=740мм

Согласовано:

Взам. инв. N°

Подп. и дата

Инв. N° подл.

Изм.	Кол. уч.	Лист	N док.	Подп.	Дата
ГИП		Додабаев Д.			
Проверил		Дуйсенбаев Н.			
Разработ.		Сабирова Н.			
Н. контроль		Дуйсенбаев Н.			

118–2022 АС

«Строительство культурно–досугового центра в селе Алгабас Алгабасского сельского округа города Аксу Павлодарской области»

Стадия	Лист	Листов
РП	35	

Сечения 1–1,2–2,3–3,4–4.

ТОО "МПК Прект"
г. Шымкент–2022г.

Формат

Спецификация материалов

Поз.	Обозначение	Наименование	Кол.	Масса кг	Прим.
		Сборные ж/б плиты покрытий			
П-1	серия ИЖ 568-03с	ПБ-60.12-8 L=5980мм	23	2125	
П-2	серия ИЖ 568-02с	ПБ-60.9-8 L=5980мм	2	1210	
П-3	серия ИЖ 568-03с	ПБ-54.12-8 L=5380мм	9	1910	
П-4	серия ИЖ 568-02с	ПБ-54.6-8 L=5380мм	1	1020	
П-5	серия ИЖ 568-03с	ПБ-36.12-8 L=3580мм	11	1270	
П-6	серия ИЖ 568-02с	ПБ-36.4-8 L=3580мм	1	709	
П-7	серия ИЖ 568-03с	ПБ-90.12-8-С L=8980мм	14	3190	
П-8	серия ИЖ 568-02с	ПБ-90.8-8-С L=8980мм	1	2140	
		Антисейсмопояс			
1	ГОСТ 34028-2016	10х-А400 ГОСТ 34028-2016 м.п.	574.36	0.62	356.10
2	ГОСТ 34028-2016	6х920-А240 ГОСТ 34028-2016 L=920	226	0.20	45.20
3	ГОСТ 34028-2016	6х1160-А240 ГОСТ 34028-2016 L=1160	244	0.26	63.44
4	ГОСТ 34028-2016	6х740-А240 ГОСТ 34028-2016 L=740	106	0.16	16.96
	Материалы:	Бетон кл. С12/15 м3	11.24		
		Каркас Кр-1	92	2.31	212.52
5	ГОСТ 5781-82*	ø10 А-III L=1500	2	0.93	1.86
6	ГОСТ 5781-82*	ø6 А-I L=130	15	0.03	0.45

6 – 6

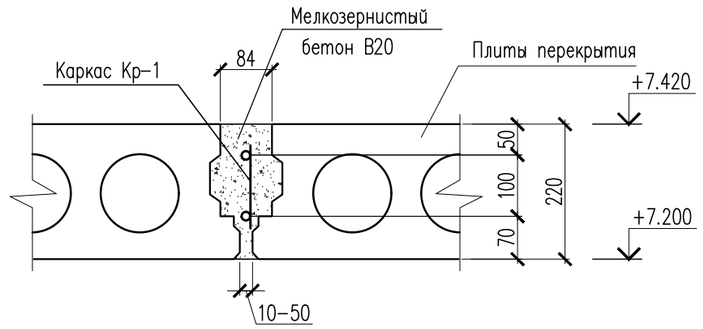

Каркас Кр-1

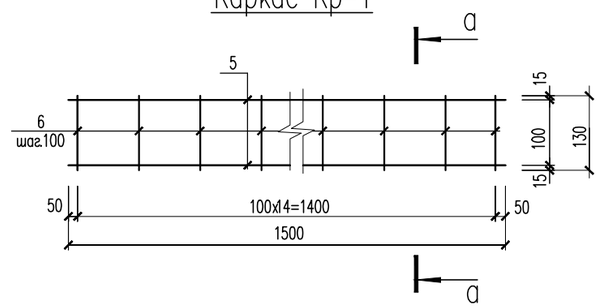

а – а

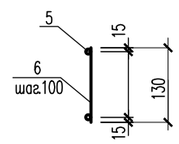

Согласовано:

Взам. инв. N°

Подп. и дата

Инв. N° подл.

Изм.	Кол. уч.	Лист	N док.	Подп.	Дата
ГИП		Додабаев Д.			
Проверил		Дуйсенбаев Н.			
Разработ.		Сабирова Н.			
Н. контроль		Дуйсенбаев Н.			

118-2022 АС

«Строительство культурно-досугового центра в селе Алгабас Алгабасского сельского округа города Аксу Павлодарской области»

Стадия	Лист	Листов
РП	36	

Сечение 6-6.
Спецификация материалов.

ТОО "МПК Прект"
г. Шымкент-2022г.

Формат

Кладочный план на отм. 0.000

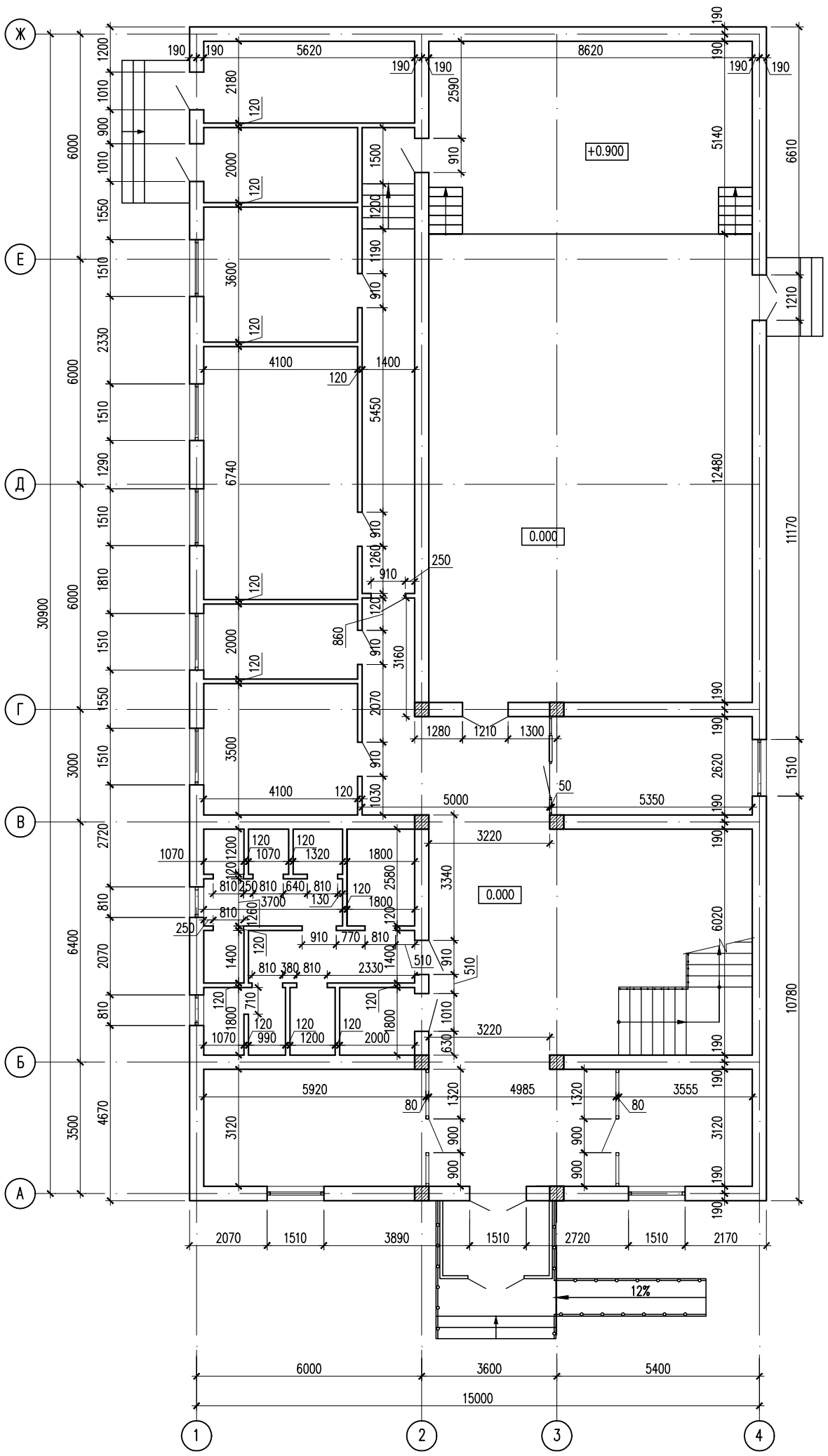

Согласовано:

Взам. инв. N

Подп. и дата

Инв. N° подл.

Изм.	Кол. уч.	Лист	N док.	Подп.	Дата
ГИП		Додабаев Д.			
Проверил		Дуйсенбаев Н.			
Разработ.		Сабирова Н.			
Н. контроль		Дуйсенбаев Н.			

118–2022 АС

«Строительство культурно–досугового центра в селе Алгабас Алгабасского сельского округа города Аксу Павлодарской области»

Стадия	Лист	Листов
РП	40	

Кладочный план на отм. 0.000.

ТОО "МПК Прект"
г. Шымкент–2022г.

Формат

Кладочный план на отм. +3.600

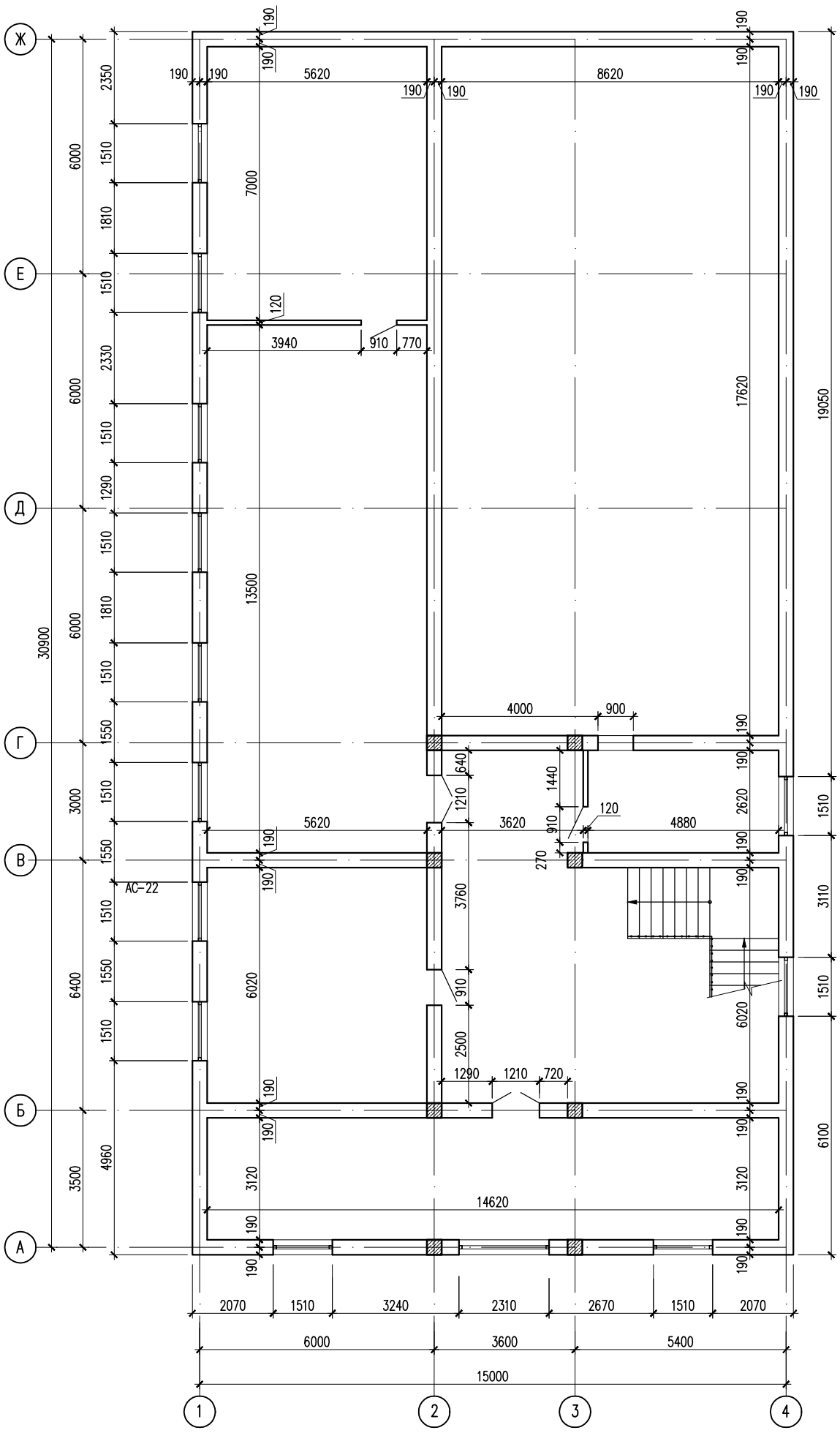

Согласовано:

Взам. инв. N°

Подп. и дата

Инв. N° подл.

Изм.	Кол. уч.	Лист	N док.	Подп.	Дата
ГИП		Додабаев Д.			
Проверил		Дуйсенбаев Н.			
Разработ.		Сабирова Н.			
Н. контроль		Дуйсенбаев Н.			

118-2022 АС

«Строительство культурно-досугового центра в селе Алгабас Алгабасского сельского округа города Аксу Павлодарской области»

Стадия	Лист	Листов
РП	41	

Маркировочный план на отм. +3.600.

ТОО "МПК Прект" г. Шымкент-2022г.

Формат

План перемычек на отм. 0.000

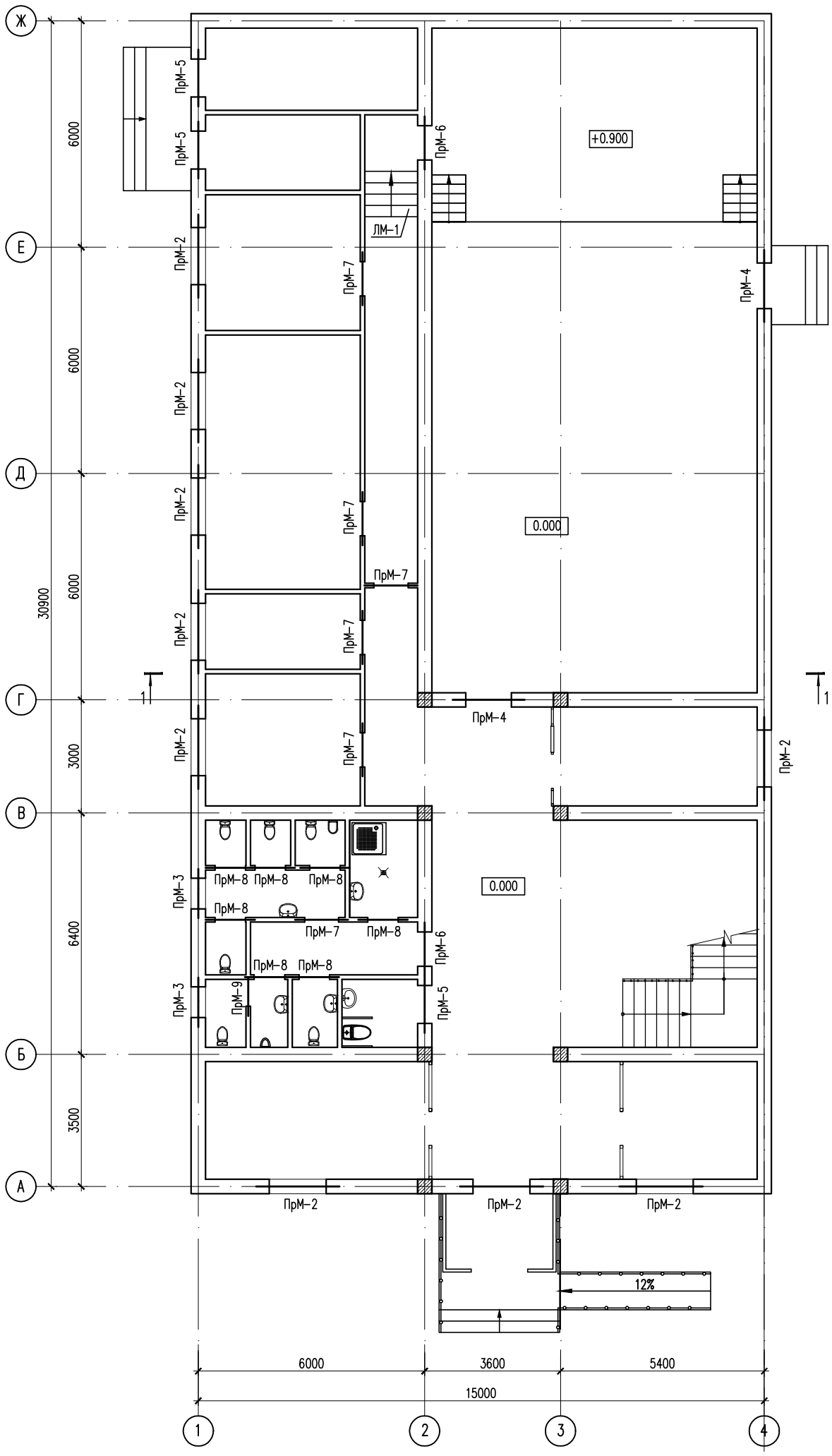

Согласовано:

Взам. инв. N

Подп. и дата

Инв. N° подл.

						118-2022 АС
						«Строительство культурно-досугового центра в селе Алгабас Алгабасского сельского округа города Аксу Павлодарской области»
Изм.	Кол. уч.	Лист	N док.	Подп.	Дата	
ГИП		Додабаев Д.				Стадия: РП; Лист: 42; Листов:
Проверил		Дуйсенбаев Н.				
Разработ.		Сабирова Н.				
Н. контроль		Дуйсенбаев Н.				План перемычек на отм. 0.000.
						ТОО "МПК Прект" г. Шымкент-2022г.

Формат

Кладочный план на отм. +3.600

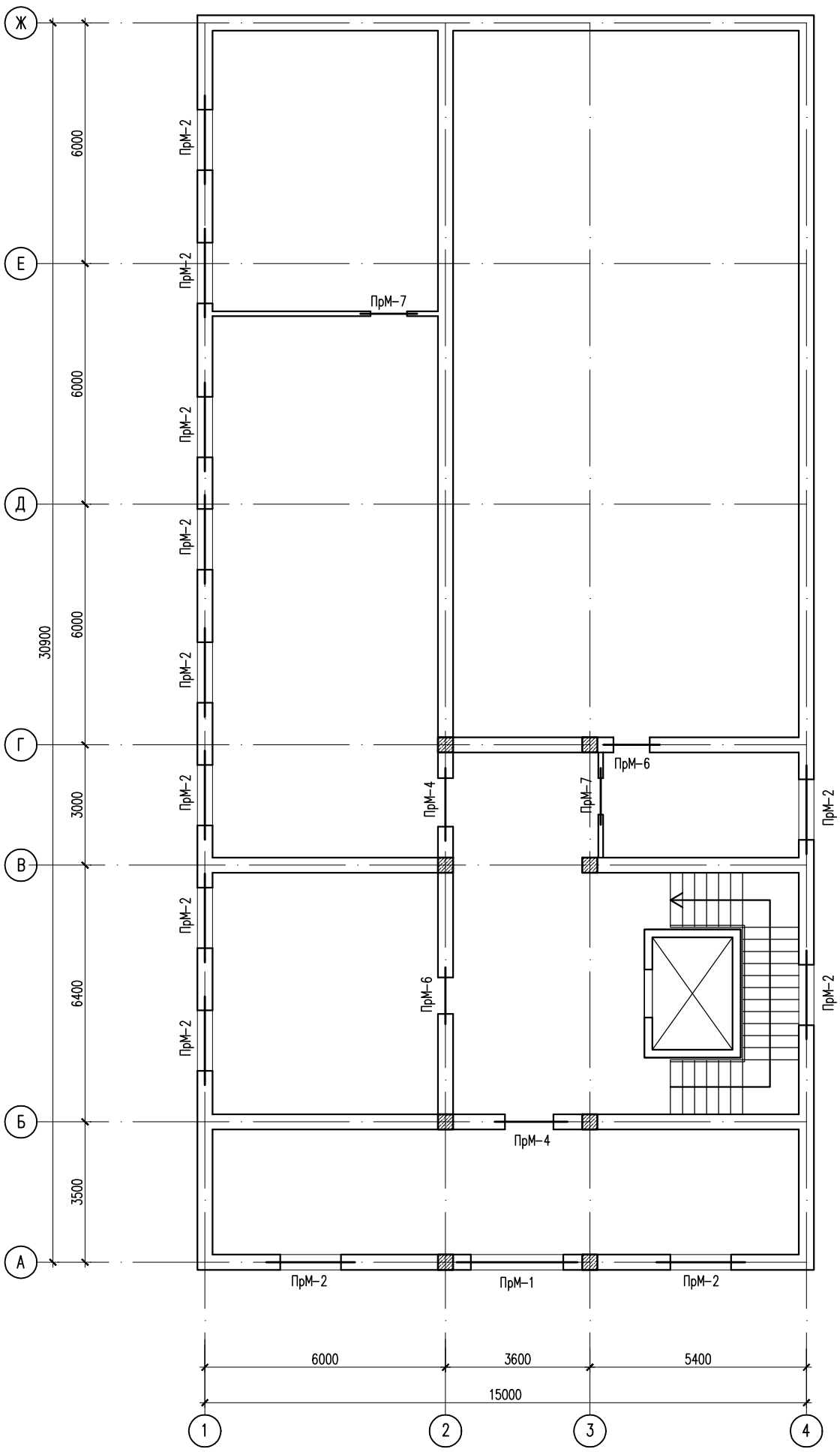

Изм.	Кол. уч.	Лист	N док.	Подп.	Дата
ГИП		Додабаев Д.			
Проверил		Дуйсенбаев Н.			
Разработ.		Сабирова Н.			
Н. контроль		Дуйсенбаев Н.			

118-2022 АС

«Строительство культурно-досугового центра в селе Алгабас Алгабасского сельского округа города Аксу Павлодарской области»

Стадия	Лист	Листов
РП	43	

Схема монолитных включений на отм. +3.600.

ТОО "МПК Прект"
г. Шымкент-2022г.

Согласовано:

Взам. инв. N°

Подп. и дата

Инв. N° подл.

Формат

Спецификация конструктивных элементов

Марка поз.	Обозначение	Наименование	Количество, шт.			Масса ед., кг	Примеч.
			1эт.	2эт.	Всего		
ПрМ-1	АС-45	Перемычка монолитн. ПрМ 1	–	1	1		
ПрМ-2	АС-45	Перемычка монолитн. ПрМ 2	9	12	21		
ПрМ-3	АС-45	Перемычка монолитн. ПрМ 3	2	–	2		
ПрМ-4	АС-45	Перемычка монолитн. ПрМ 4	2	2	4		
ПрМ-5	АС-45	Перемычка монолитн. ПрМ 5	3	–	3		
ПрМ-6	АС-45	Перемычка монолитн. ПрМ 6	2	2	4		
ПрМ-7	АС-45	Перемычка монолитн. ПрМ 7	6	2	8		
ПрМ-8	АС-45	Перемычка монолитн. ПрМ 8	7	–	7		
ПрМ-9	АС-45	Перемычка монолитн. ПрМ 9	1	–	1		

Ведомость перемычек

Поз.	Схема сечения
ПрМ-1-6	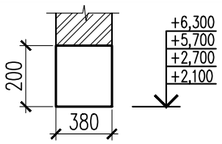
ПрМ-7-9	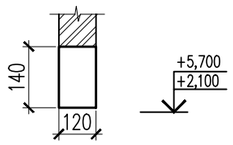

Общие указания

1. За относительную отметку 0,000 принят уровень чистого пола 1 этажа проектируемого здания, которой соответствует отметка по генплану 221,50.
2. Стены наружные и внутренние выполняются из керамического кирпича, рядового, полнотелого, марки КР-р-по 250х120х65/1НФ/200/2,0/50/ГОСТ 530-2012. Толщина наружных и внутренних стен 380мм. Кладка выполняется на смешанном цементном растворе М 50 со специальными добавками, повышающими сцепление кладки. Значение временного сопротивления кирпичной кладки – осевому растяжению по неперевязанным швам должно быть не менее значения Rnt= 120 кПа. Для кладки применяется однорядная цепная система перевязки.

Необходимо произвести контрольные испытания кладки для определения фактической величины нормального сцепления. Возведение стен без проведения контрольных испытаний кладки – не допускается.

3. Наружные стены утепляются теплоизоляционным материалом Isover, мин.ватными плитами Fasoterm PF толщиной 50 мм с штукатуркой по сетке.
4. В местах установки дверных и оконных блоков в процессе кирпичной кладки закладываются антисептированные пробки по ГОСТ 7897-83 не менее двух с каждой стороны.
5. Спецификацию конструктивных элементов см.л. АС-35.

Согласовано:

Взам. инв. N°

Подп. и дата

Инв. N° подл.

Изм.	Кол. уч.	Лист	N док.	Подп.	Дата	118-2022 АС		
						«Строительство культурно-досугового центра в селе Алгабас Алгабасского сельского округа города Аксу Павлодарской области»		
ГИП		Додабаев Д.					Стадия	Лист	Листов
Проверил		Дуйсенбаев Н.					РП	44	
Разработ.		Сабирова Н.							
Н. контроль		Дуйсенбаев Н.				Спецификация конструктивных элементов. Ведомость перемычек	ТОО "МПК Прект" г. Шымкент-2022г.		

Формат

ПрМ-1-7

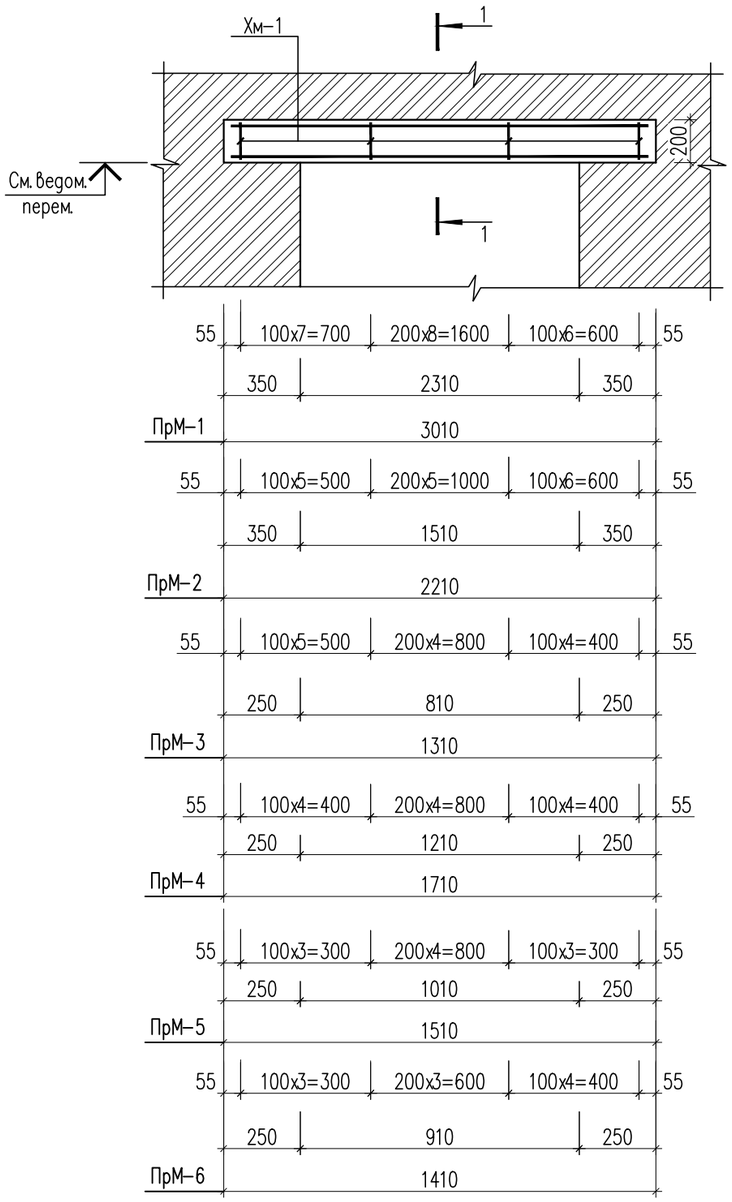

ПрМ-8-10

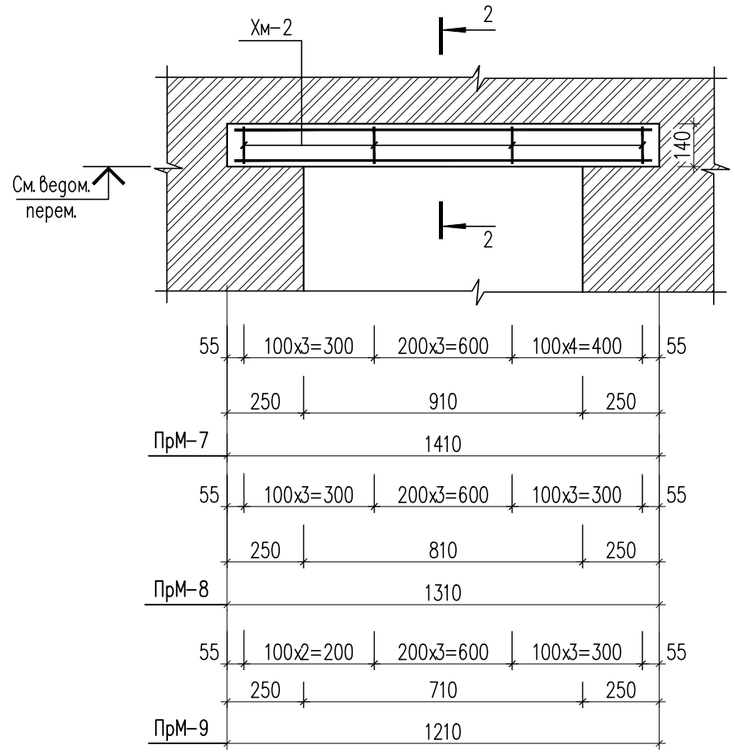

1 – 1

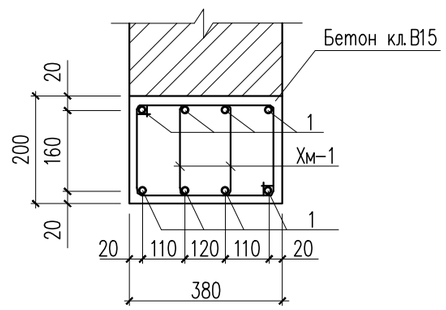

2 – 2

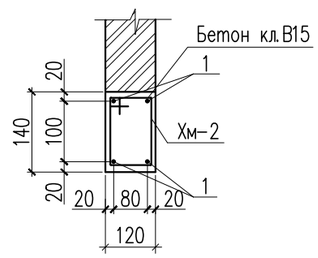

1. Указания по выполнению кирпичных стен и перегородок смотреть на л. АС-44.
2. Схему расположения перемычек см. листы АС-42,43.
3. Ведомость перемычек см.л. АС-44.
4. Спецификацию на перемычки см.л. АС-46.

Изм.	Кол. уч.	Лист	N док.	Подп.	Дата
ГИП		Додабаев Д.			
Проверил		Дуйсенбаев Н.			
Разработ.		Сабирова Н.			
Н. контроль		Дуйсенбаев Н.			

118-2022 АС

«Строительство культурно-досугового центра в селе Алгабас Алгабасского сельского округа города Аксу Павлодарской области»

Стадия	Лист	Листов
РП	45	

Монолитные перемычки Прм 1-10.

ТОО "МПК Прект" г. Шымкент-2022г.

Согласовано:

Взам. инв. N°

Подп. и дата

Инв. N° подл.

Формат

Спецификация на один конструктивный элемент (начало)

Поз.	Обозначение	Наименование	Кол.	Масса ед., кг.	Примеч.
		Перемычка монолитная ПрМ-1	1	30.8	
1	ГОСТ 5781-82	ø12 А-III L=2970	8	2.64	21.12
Хм-1	ГОСТ 5781-82	ø6 А-I L=980	44	0.22	9.68
	Материалы:	Бетон кл. С12/15 м3	0.23		
		Перемычка монолитная ПрМ-2	1	22.92	
1	ГОСТ 5781-82	ø12 А-III L=2170	8	1.93	15.44
Хм-1	ГОСТ 5781-82	ø6 А-I L=980	34	0.22	7.48
	Материалы:	Бетон кл. С12/15 м3	0.167		
		Перемычка монолитная ПрМ-3	1	13.44	
1	ГОСТ 5781-82	ø12 А-III L=1270	8	1.13	9.04
Хм-1	ГОСТ 5781-82	ø6 А-I L=980	20	0.22	4.40
	Материалы:	Бетон кл. С12/15 м3	0.099		
		Перемычка монолитная ПрМ-4	1	17.56	
1	ГОСТ 5781-82	ø12 А-III L=1670	8	1.48	11.84
Хм-1	ГОСТ 5781-82	ø6 А-I L=980	26	0.22	5.72
	Материалы:	Бетон кл. С12/15 м3	0,129		
		Перемычка монолитная ПрМ-5	1	15.32	
1	ГОСТ 5781-82	ø12 А-III L=1470	8	1.31	10.48
Хм-1	ГОСТ 5781-82	ø6 А-I L=980	22	0.22	4.84
	Материалы:	Бетон кл. С12/15 м3	0,114		
		Перемычка монолитная ПрМ-6	1	14.6	
1	ГОСТ 5781-82	ø12 А-III L=1370	8	1.22	9.76
Хм-1	ГОСТ 5781-82	ø6 А-I L=980	22	0.22	4.84
	Материалы:	Бетон кл. С12/15 м3	0.107		

Спецификация на один конструктивный элемент (окончание)

Поз.	Обозначение	Наименование	Кол.	Масса ед., кг.	Примеч.
		Перемычка монолитная ПрМ-7	1	12.4	
1	ГОСТ 5781-82	ø12 А-III L=1370	8	1.22	9.76
Хм-2	ГОСТ 5781-82	ø6 А-I L=560	22	0.12	2.64
	Материалы:	Бетон кл. С12/15 м3	0.023		
		Перемычка монолитная ПрМ-8	1	11.44	
1	ГОСТ 5781-82	ø12 А-III L=1270	8	1.13	9.04
Хм-2	ГОСТ 5781-82	ø6 А-I L=560	20	0.12	2.40
	Материалы:	Бетон кл. С12/15 м3	0.022		
		Перемычка монолитная ПрМ-9	1	10.48	
1	ГОСТ 5781-82	ø12 А-III L=1170	8	1.04	8.32
Хм-2	ГОСТ 5781-82	ø6 А-I L=560	18	0.12	2.16
	Материалы:	Бетон кл. С12/15 м3	0.02		

Ведомость деталей

Поз.	Эскиз
Хм-1	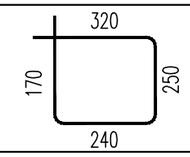 L=980
Хм-2	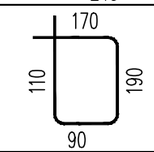 L=560

Согласовано:

Взам. инв. N°

Подп. и дата

Инв. N° подл.

Изм.	Кол. уч.	Лист	N док.	Подп.	Дата
ГИП		Додабаев Д.			
Проверил		Дуйсенбаев Н.			
Разработ.		Сабирова Н.			
Н. контроль		Дуйсенбаев Н.			

118-2022 АС

«Строительство культурно-досугового центра в селе Алгабас Алгабасского сельского округа города Аксу Павлодарской области»

Стадия	Лист	Листов
РП	46	

Монолитные перемычки. Спецификация на один конструктивный элемент.

ТОО "МПК Прект" г. Шымкент-2022г.

Формат

Схемы расположения элементов лестницы Л1 на отм. 0.000

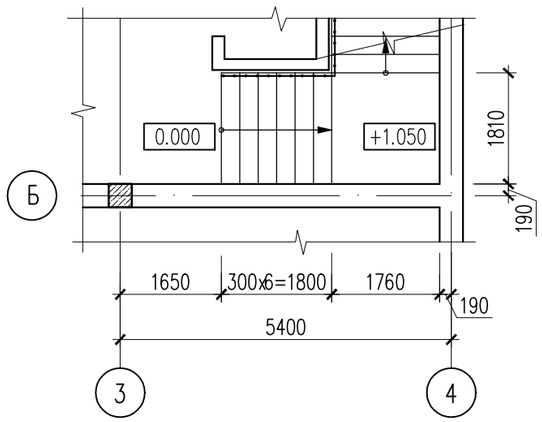

Схемы расположения элементов лестницы Л1 на отм. +3.600

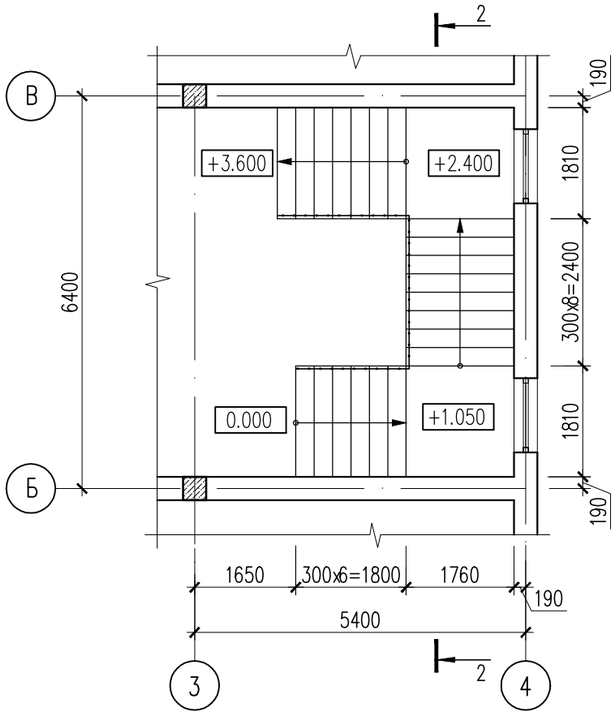

Схемы расположения косоуров, ригелей и ОП-1

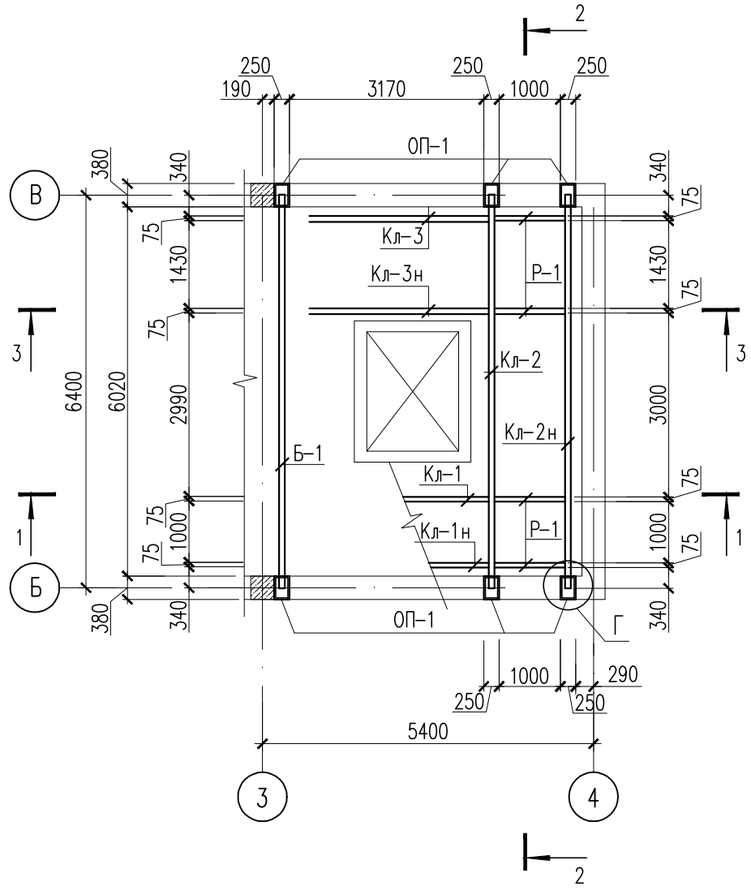

План на отм. 0.000

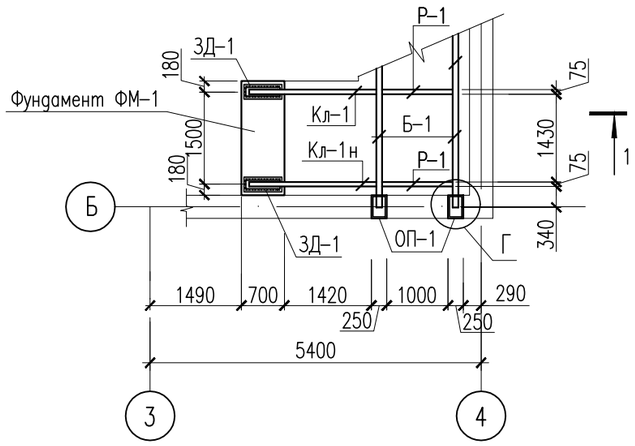

1. Сталь для конструкций С245 по ГОСТ 27772-88.
2. Изготовление и монтаж стальных конструкций должны производиться в соответствии с указаниями СНиП РК 5.04-18-2002 "Металлические конструкции. Правила производства и приемки работ".
3. Сварку элементов конструкций производить ручной электродуговой электросваркой по ГОСТ 5264-80 электродами типа Э46А по ГОСТ 9467-75.
4. Сварные швы принять в соответствии с табл. 39 СНиП РК 5.04-23-2002.
5. Монтажные болты М12 кроме оговоренных. Отверстия под монтажные болты ø15мм.
6. Бетонные работы по возведению монолитных конструкции выполнить в соответствии с указаниями СНиП РК 5.03-37-2005 "Несущие и ограждающие конструкции.
7. Фиксаторы Ф-1 ставить в шахматном порядке через 300мм.
8. Опалубку снимать только после достижения бетоном 90% проектной прочности.
9. Все металлические конструкции окрасить эмалью ПФ-115 черного цвета за 2 раза.

Изм.	Кол. уч.	Лист	N док.	Подп.	Дата	118-2022 АС		
						«Строительство культурно-досугового центра в селе Алгабас Алгабасского сельского округа города Аксу Павлодарской области»		
ГИП		Додабаев Д.					Стадия	Лист	Листов
Проверил		Дуйсенбаев Н.					РП	50	
Разработ.		Сабирова Н.							
Н. контроль		Дуйсенбаев Н.				Лестничная клетка. План на на отм. 0.000, +3.600	ТОО "МПК Прект" г. Шымкент-2022г.		

Согласована:

Взам. инв. N°

Подп. и дата

Инв. N° подл.

Формат

1 – 1

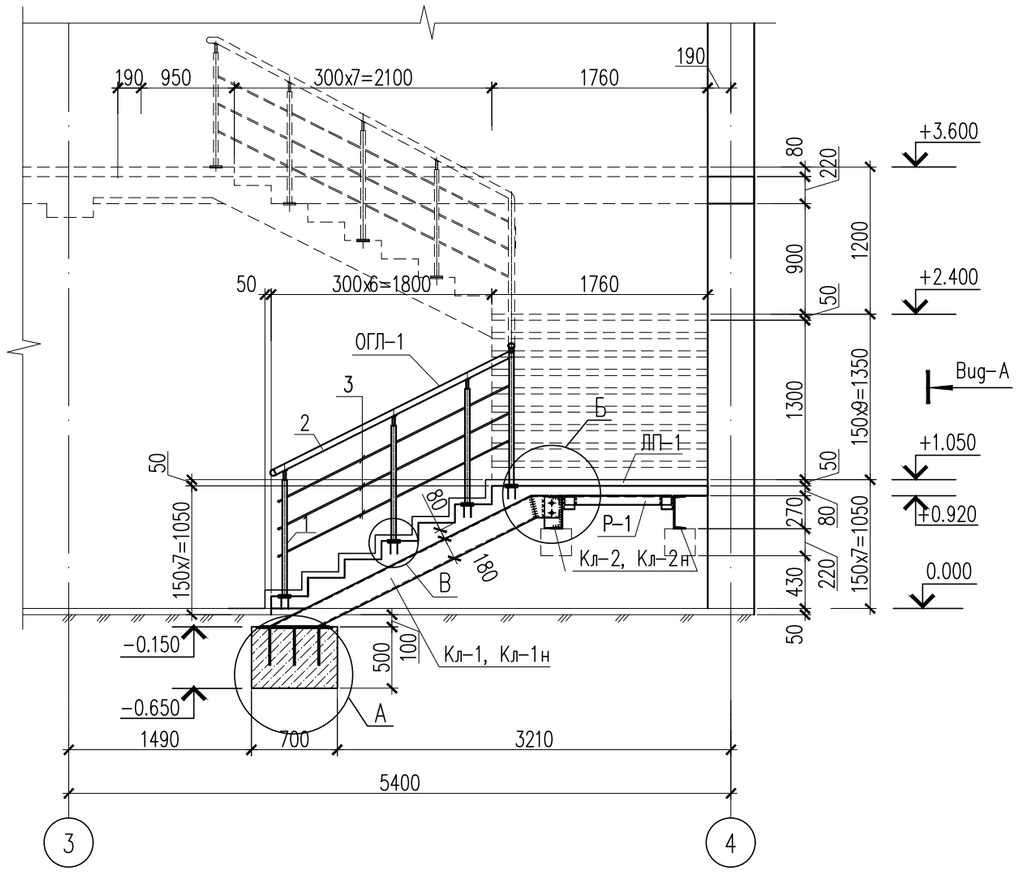

2 – 2

Вид-А

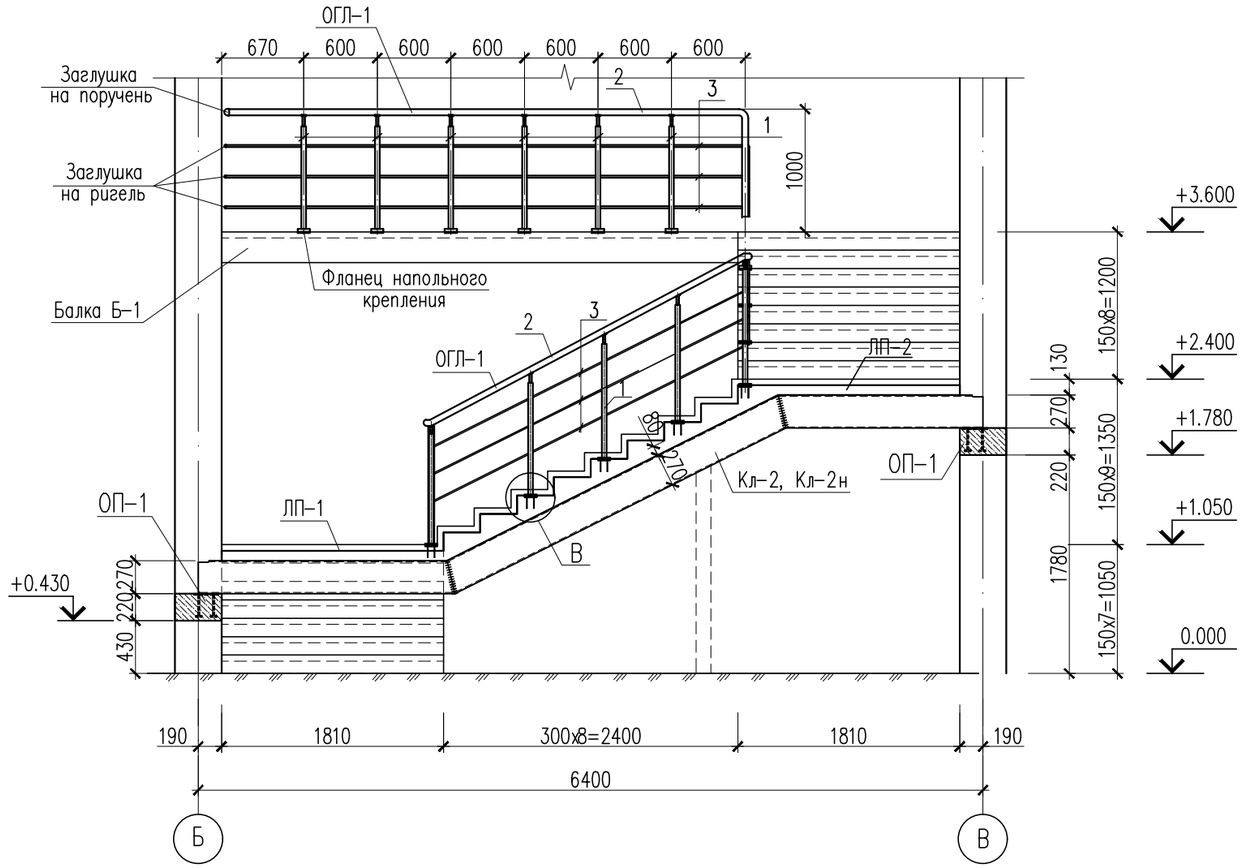

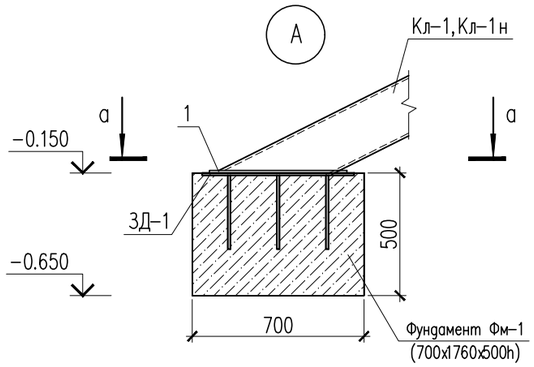

а – а

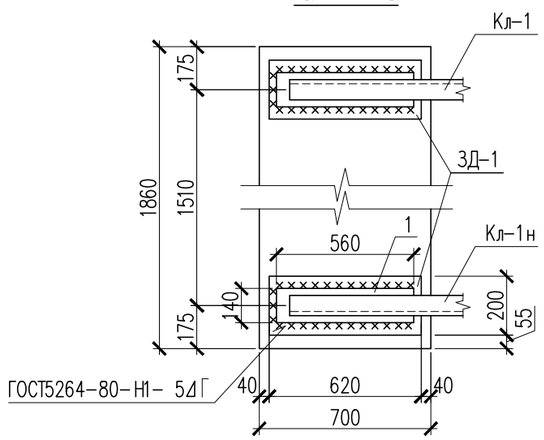

Изделие закладное ЗД-1

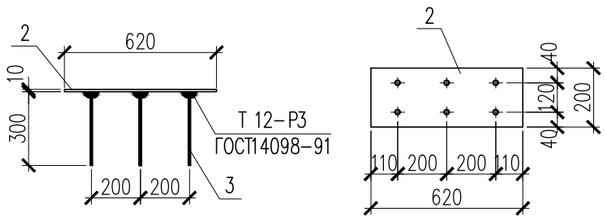

Изм.	Кол. уч.	Лист	N док.	Подп.	Дата	118-2022 АС		
						«Строительство культурно-досугового центра в селе Алгабас Алгабасского сельского округа города Аксу Павлодарской области»		
ГИП		Додабаев Д.					Стадия	Лист	Листов
Проверил		Дуйсенбаев Н.					РП	51	
Разработ.		Сабирова Н.							
						Разрез 1-1,2-2. Узел А.	ТОО "МПК Прект" г. Шымкент-2022г.	
Н. контроль		Дуйсенбаев Н.							

Согласовано:

Взам. инв. N°

Подп. и дата

Инв. N° подл.

Формат

3 – 3

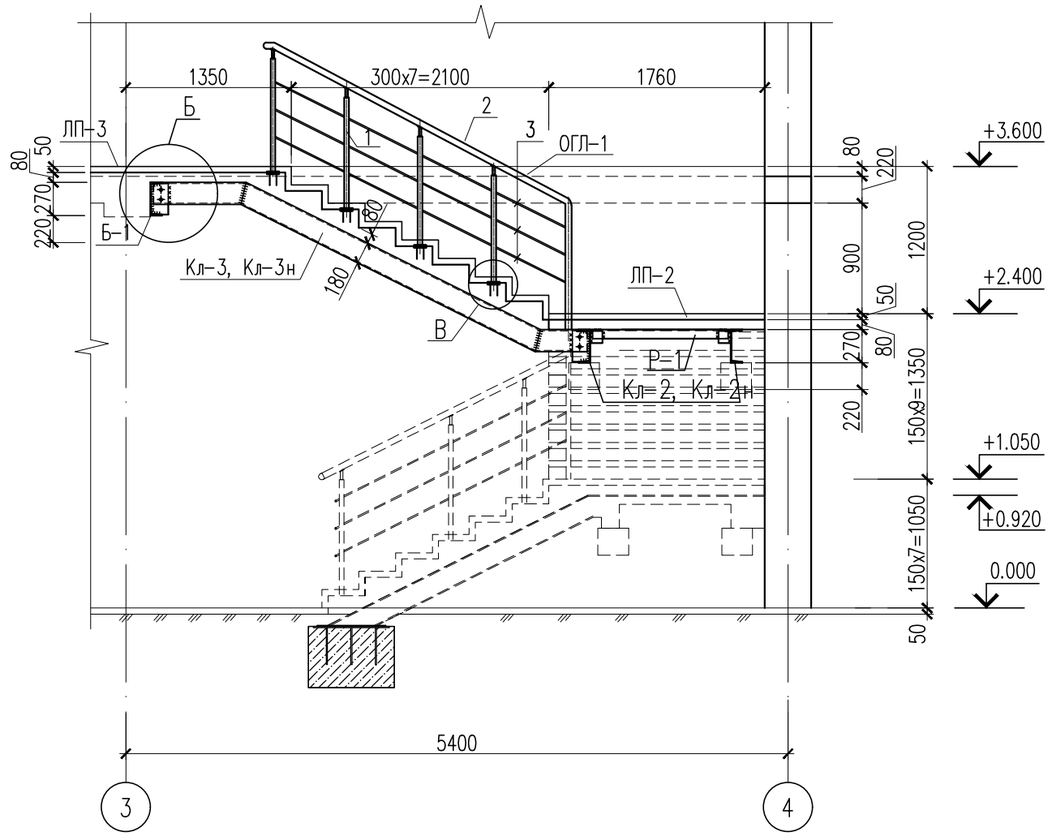

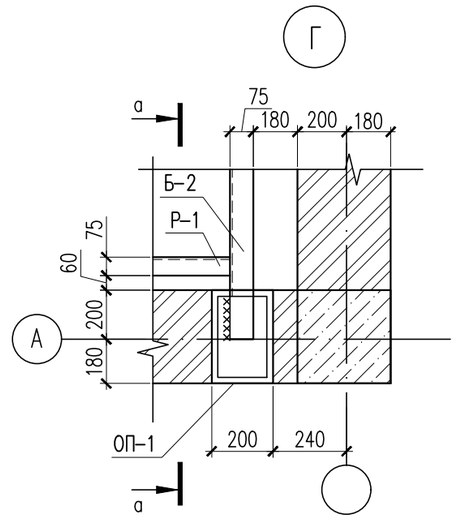

а – а

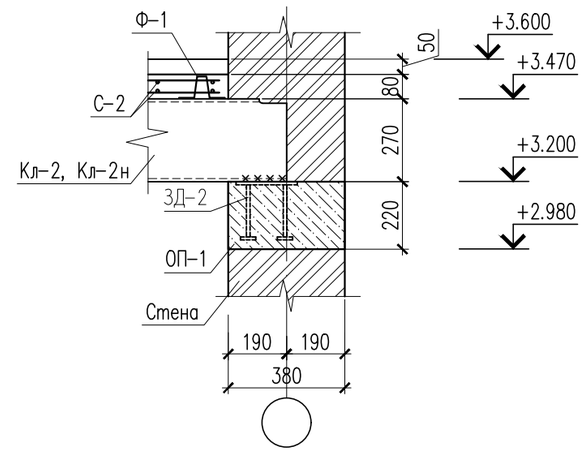

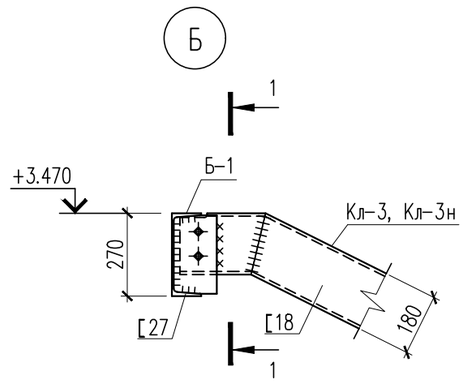

1 – 1

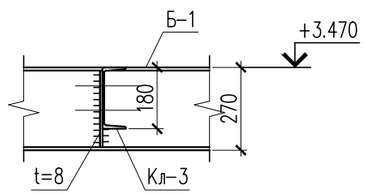

						118–2022 АС		
						«Строительство культурно–досугового центра в селе Алгабас Алгабасского сельского округа города Аксу Павлодарской области»		
Изм.	Кол. уч.	Лист	N док.	Подп.	Дата			
ГИП		Додабаев Д.					Стадия	Лист	Листов
Проверил		Дуйсенбаев Н.					РП	52	
Разработ.		Сабирова Н.							
						Разрез 3–3. Узлы Б, Г. Схема расположения опорных подушек ОП–1 для балок	ТОО "МПК Прект" г. Шымкент–2022г.	
Н. контроль		Дуйсенбаев Н.						

Согласовано:

Взам. инв. N°

Подп. и дата

Инв. N° подл.

Формат

Косоур Кл-1
Косоур Кл-1н (зеркально)

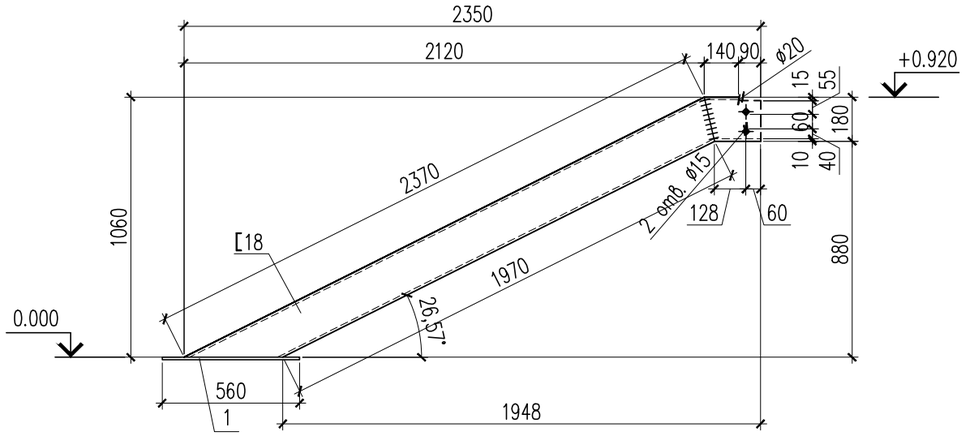

Косоур Кл-3
Косоур Кл-3н (зеркально)

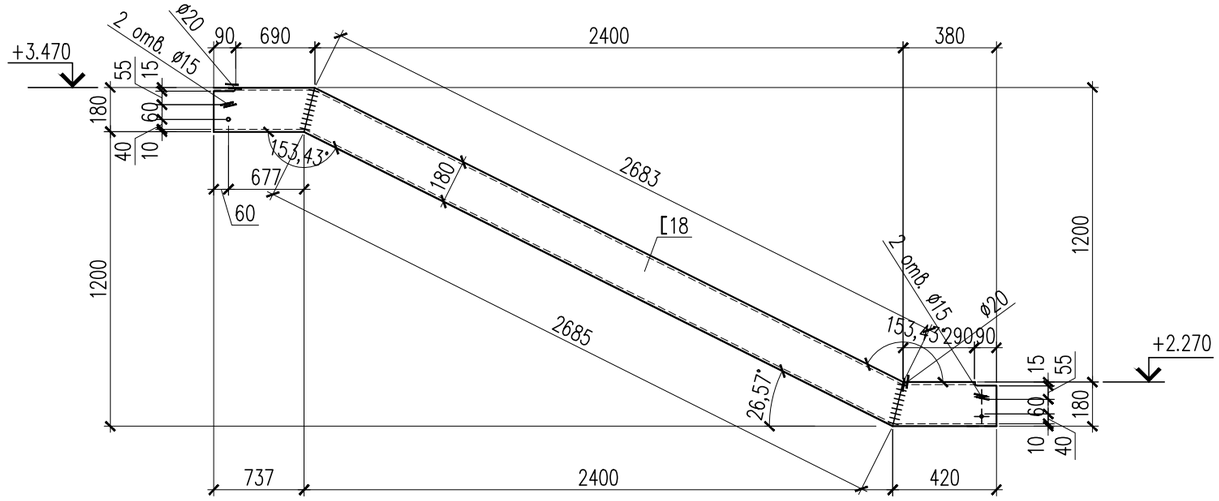

Косоур Кл-2
Косоур Кл-2н (зеркально)

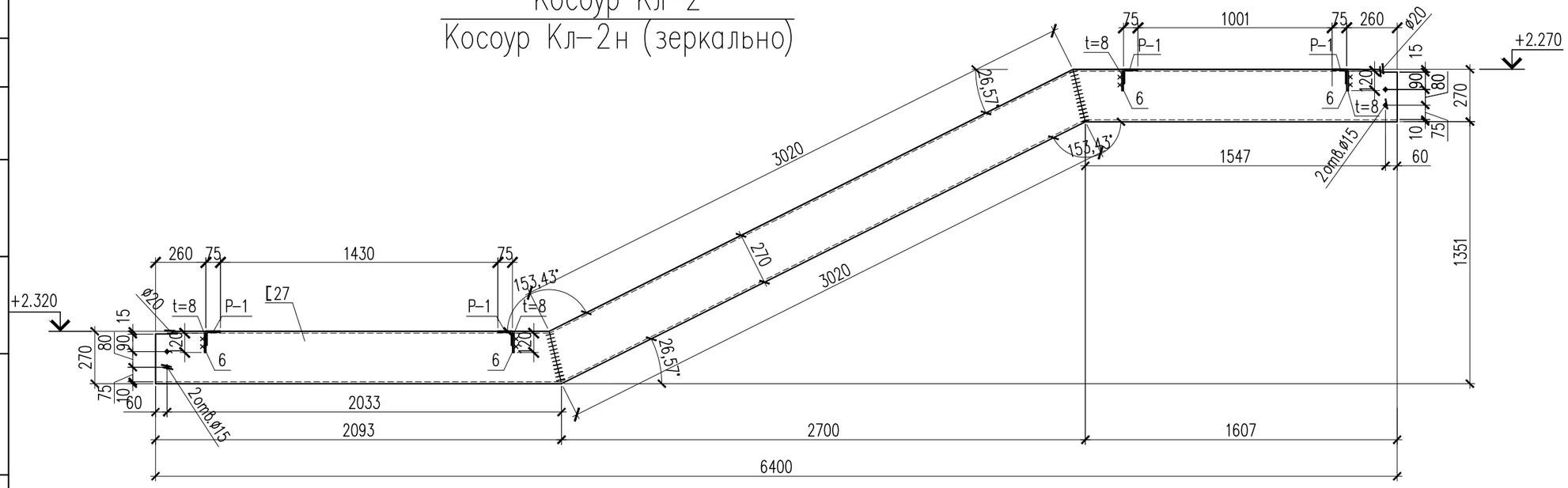

1 – 1

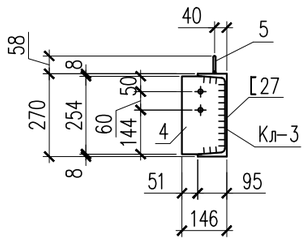

Поз. 4

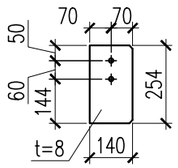

Поз. 6

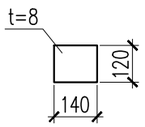

Изм.	Кол. уч.	Лист	N док.	Подп.	Дата	118-2022 АС		
						«Строительство культурно-досугового центра в селе Алгабас Алгабасского сельского округа города Аксу Павлодарской области»		
ГИП		Додабаев Д.					Стадия	Лист	Листов
Проверил		Дуйсенбаев Н.					РП	53	
Разработ.		Сабирова Н.							
						Косоур Кл-1, 1н, 2, 2н, 3, 3н.	ТОО "МПК Прект" г. Шымкент-2022г.	
Н. контроль		Дуйсенбаев Н.						

Согласовано:

Взам. инв. N°

Подп. и дата

Инв. N° подл.

Формат

Балка Б-1

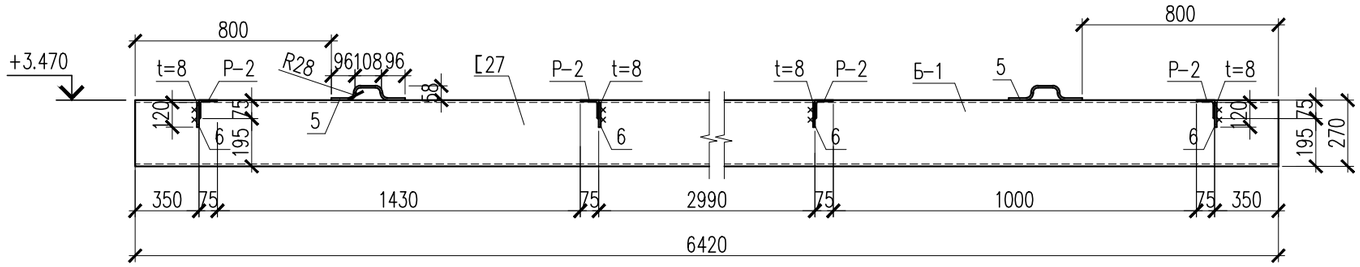

Лестничная площадка ЛП-3

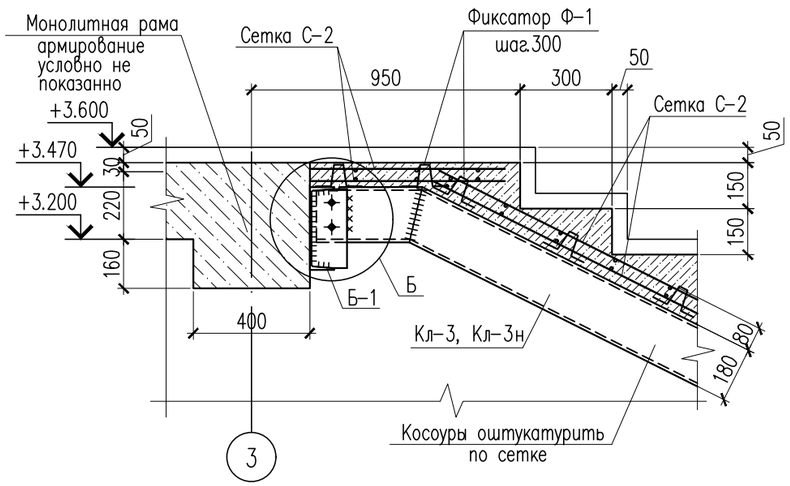

Опорная подушка ПО-1

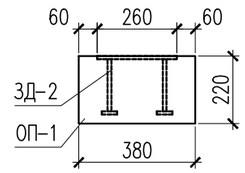

Изделие закладное ЗД-2

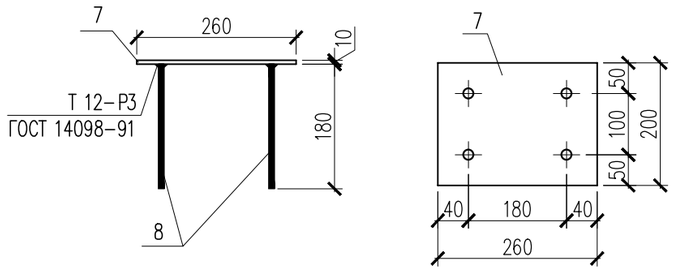

Изм.	Кол. уч.	Лист	N док.	Подп.	Дата	118-2022 АС		
						«Строительство культурно-досугового центра в селе Алгабас Алгабасского сельского округа города Аксу Павлодарской области»		
ГИП		Додабаев Д.					Стадия	Лист	Листов
Проверил		Дуйсенбаев Н.					РП	54	
Разработ.		Сабирова Н.							
Н. контроль		Дуйсенбаев Н.				Балка Б-1. Лестничная площадка ЛП-1. ПО-1. ЗД-2.	ТОО "МПК Прект" г. Шымкент-2022г.		

Согласовано:

Взам. инв. N°

Подп. и дата

Инв. N° подл.

Формат

Лестничная площадка ЛП-1

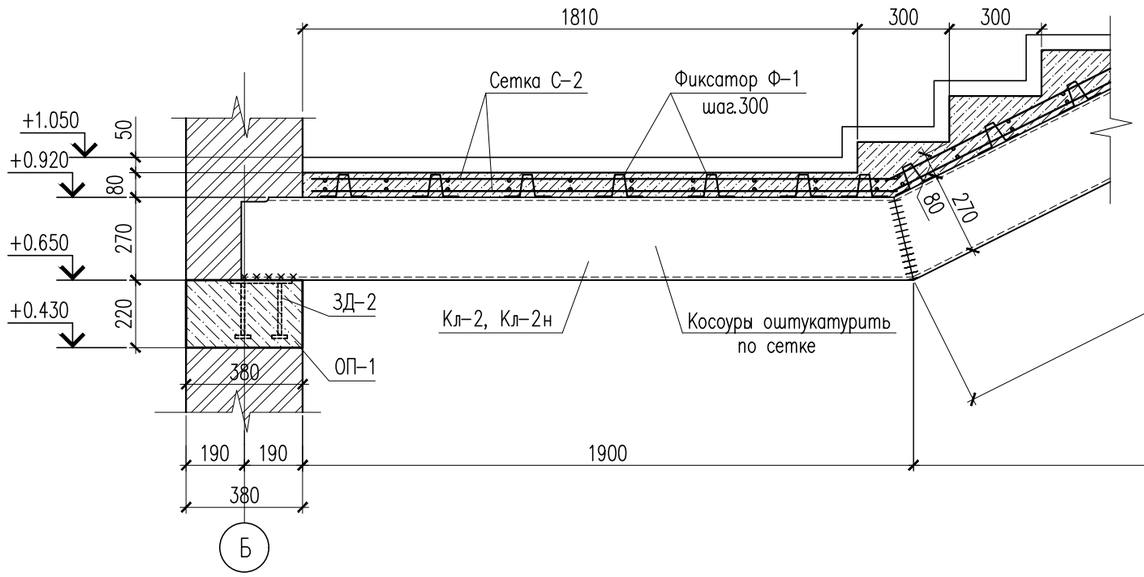

Лестничная площадка ЛП-2

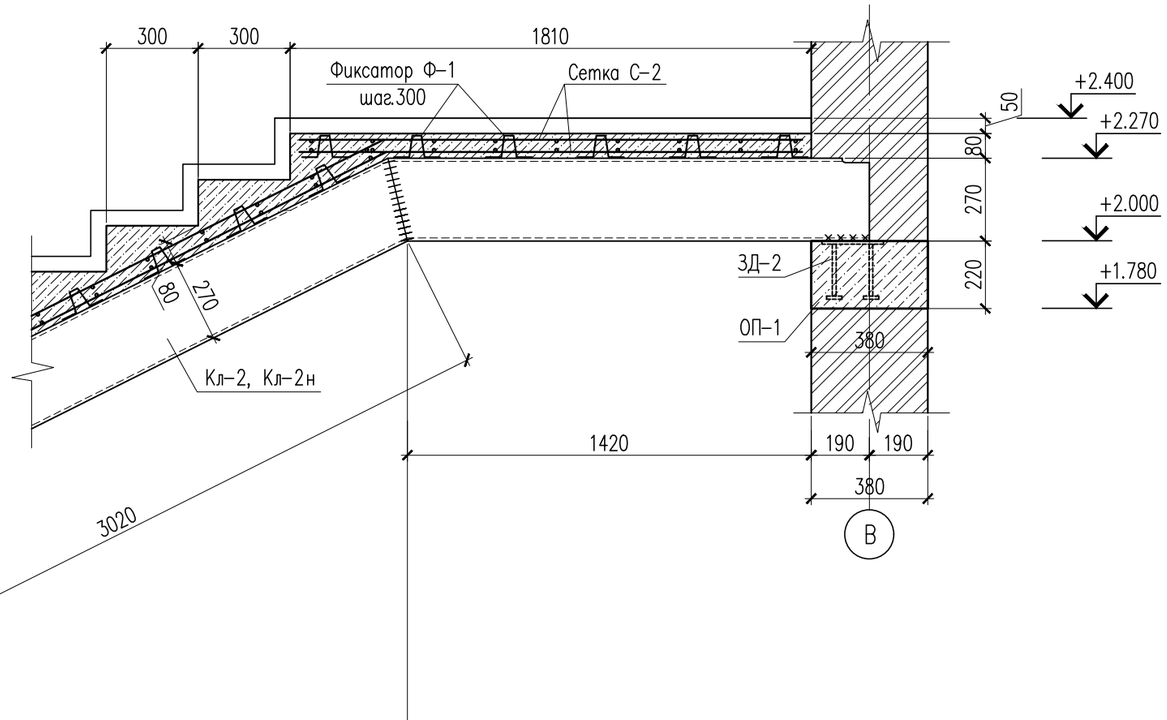

1. Данный лист см. совместно с листами АС-

						118-2022 АС		
						«Строительство культурно-досугового центра в селе Алгабас Алгабасского сельского округа города Аксу Павлодарской области»		
Изм.	Кол. уч.	Лист	N док.	Подп.	Дата			
ГИП		Додабаев Д.					Стадия	Лист	Листов
Проверил		Дуйсенбаев Н.					РП	55	
Разработ.		Сабирова Н.							
						Лестничная площадка ЛП-1, ЛП-2.	ТОО "МПК Прект" г. Шымкент-2022г.		
Н. контроль		Дуйсенбаев Н.							

Согласовано:

Взам. инв. N°

Подп. и дата

Инв. N° подл.

Формат

Схема расположения стоек на отм. 0.000

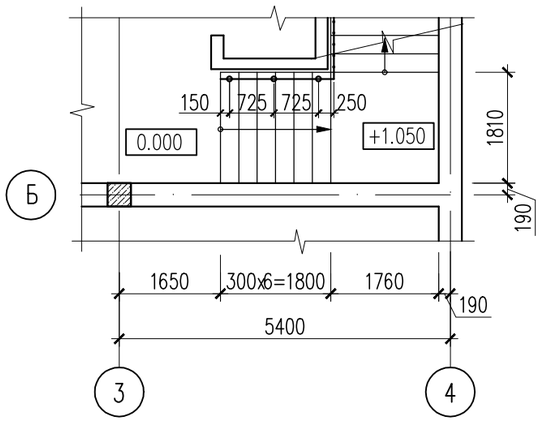

Схема расположения стоек на отм. +3.600

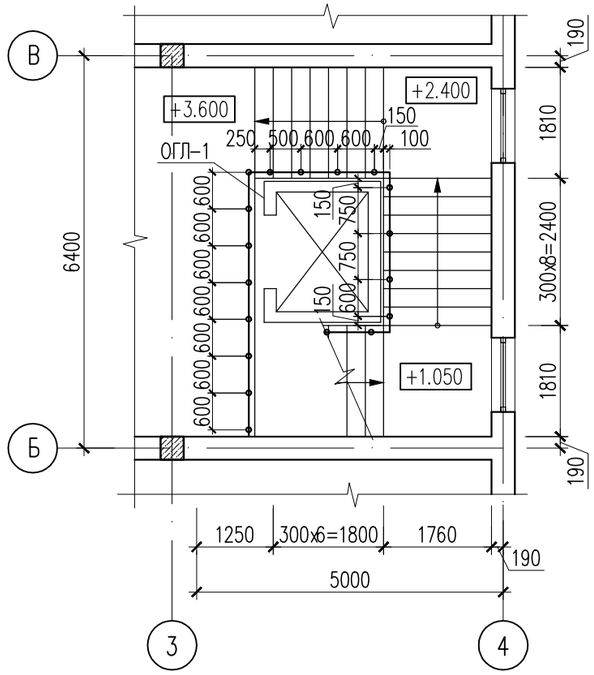

В

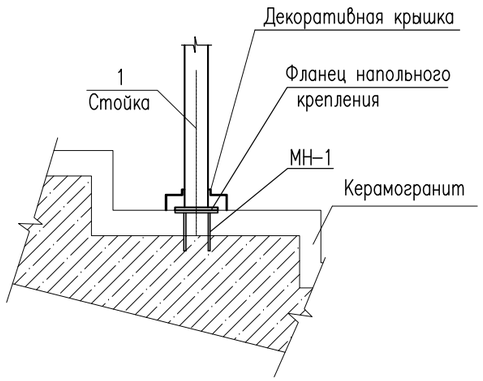

Сетка С-1

(на 1м2)

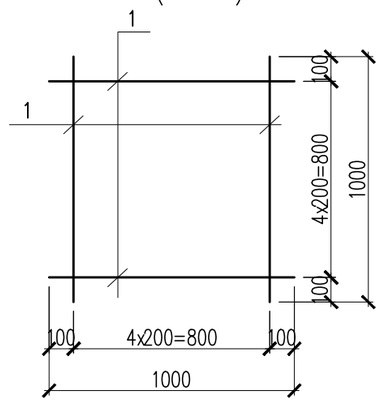

Ведомость деталей

Поз.	Эскиз
Ф-1	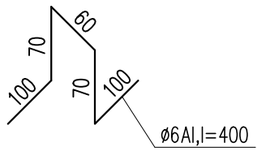

Изм.	Кол. уч.	Лист	N док.	Подп.	Дата
ГИП		Додабаев Д.			
Проверил		Дуйсенбаев Н.			
Разработ.		Сабирова Н.			
Н. контроль		Дуйсенбаев Н.			

118-2022 АС

«Строительство культурно-досугового центра в селе Алгабас Алгабасского сельского округа города Аксу Павлодарской области»

Стадия	Лист	Листов
РП	56	

Спецификация материалов.

ТОО "МПК Прект" г. Шымкент-2022г.

Согласовано:

Взам. инв. N°

Подп. и дата

Инв. N° подл.

Формат

Спецификация материалов (начало)

Поз.	Обозначение	Наименование	Кол.	Масса ед.,кг.	Примеч.
ЛП-1		Лестничная площадка ЛПМ-1	1		
		Сетка С-1			
1	ГОСТ 5781-82*	Сетка С-2, ø14 А-IIII 200/200 м2	6.37	12.10	77.09
ЛП-2		Лестничная площадка ЛПМ-2	1		
		Сетка С-1			
1	ГОСТ 5781-82*	Сетка С-2, ø14 А-IIII 200/200 м2	6.37	12.10	77.09
ЛП-3		Лестничная площадка ЛПМ-3	1		
		Сетка С-1			
1	ГОСТ 5781-82*	Сетка С-2, ø14 А-IIII 200/200 м2	9.15	12.10	110.72
		Фиксатор Ф-1			
Ф-1	ГОСТ 5781-92	ø6 А-I L=400	304	0.09	27.36
	Материалы:	Бетон кл. В15 м3	3.13		
		Покрытие лестницы из керамогранита м2	28.84		
ЛП-1		Лестничная площадка ЛПМ-1	1		
		Косоур			
Кл-1,Кл-1н	ГОСТ 8240-97	Швеллер 18 ГОСТ 8240-97 / С245 ГОСТ 27772-88* L=2600	2	42.4	84.8
Кл-2,Кл-2н	ГОСТ 8240-97	Швеллер 27 ГОСТ 8240-97 / С245 ГОСТ 27772-88* L=6720	2	186	372
Кл-3,Кл-3н	ГОСТ 8240-97	Швеллер 18 ГОСТ 8240-97 / С245 ГОСТ 27772-88* L=3460	2	56.4	113
1	ГОСТ 103-2006	Полоса 10х140 ГОСТ 103-2006 / С235 ГОСТ 27772-88* L=560	2	6.15	12.30
Фм-1		Фундамент Фм-1(700х1860х500h)	1		
ЗД-1		Закладная деталь ЗД-1	2	10.87	21.74кг
2	ГОСТ 103-2006	Полоса 10х200 ГОСТ 103-2006 / С235 ГОСТ 27772-88* L=620	1	9.73	9.73
3	ГОСТ 5781-82*	ø10 А-III L=300	6	0.19	1.14
	Материалы:	Бетон кл. В 15 м3	0.65		
		Балки			
Б-1	ГОСТ 8240-97	Швеллер 27 ГОСТ 8240-97 / С245 ГОСТ 27772-88* L=6420	2	178	356
4	ГОСТ 103-2006	Полоса 8х140 ГОСТ 103-2006 / С235 ГОСТ 27772-88* L=255	2	2.24	4.48
5	ГОСТ 5781-82*	ø8 А-I L=370	4	0.15	0.60

Спецификация материалов (продолжение)

Поз.	Обозначение	Наименование	Кол.	Масса ед.,кг.	Примеч.
		Распорка			
Р-1	ГОСТ 8509-93	Уголок 75х75х5 ГОСТ 8509-93 / С235 ГОСТ 27772-88* L=1150	4	6.67	26.7
6	ГОСТ 103-2006	Полоса 8х140 ГОСТ 103-2006 / С235 ГОСТ 27772-88* L=120	8	1.06	8.48
ОП-1		Опорная подушка ОП-1 (220(h)х380х250)	6	1.78	10.68
ЗД-2		Закладная деталь ЗД-2	6	4.52	27.12
7	ГОСТ 103-2006	Полоса 10х200 ГОСТ 103-2006 / С235 ГОСТ 27772-88* L=260	1	4.08	4.08
8	ГОСТ 5781-82*	ø10 А-III L=180	4	0.11	0.44
	Материалы:	Бетон кл. В15 (м3)	0.021		
		Ограждение лестницы ОГЛ-1			
		Стойка			
1	ГОСТ 9941-81	Труба 38х2 ГОСТ 10704-91 / 12Х18Н10Т ГОСТ 5632-72 м.п.	18	1.78	32.04
		Держатель поручня ø38.1мм	18		
		Фланец напольного крепления	18		
		Декоративная крышка ø38.1мм	18		
		Поручень			
2	ГОСТ 9941-81	Труба 51х2 ГОСТ 10704-91 / 12Х18Н10Т ГОСТ 5632-72 м.п.	9.22	2.42	22.31
		Заглушка на поручень ø50.8мм	2		
		Ригель			
3	ГОСТ 9941-81	Труба 16х(1.5) ГОСТ 10704-91 / 12Х18Н10Т ГОСТ 5632-72 м.п.	27.66	0.54	14.94
		Заглушка на ригель ø16мм	6		
		Закладные детали			
МН-1		МН 105-6	18	1.0	18.00

Согласовано:

Взам. инв. №

Подп. и дата

Инв. № подл.

Изм.	Кол. уч.	Лист	N док.	Подп.	Дата
ГИП		Додабаев Д.			
Проверил		Дуйсенбаев Н.			
Разработ.		Сабирова Н.			
Н. контроль		Дуйсенбаев Н.			

118-2022 АС

«Строительство культурно-досугового центра в селе Алгабас Алгабасского сельского округа города Аксу Павлодарской области»

Стадия	Лист	Листов
РП	57	

Спецификация материалов.

ТОО "МПК Прект" г. Шымкент-2022г.

Формат

План парапета на отм +9.400

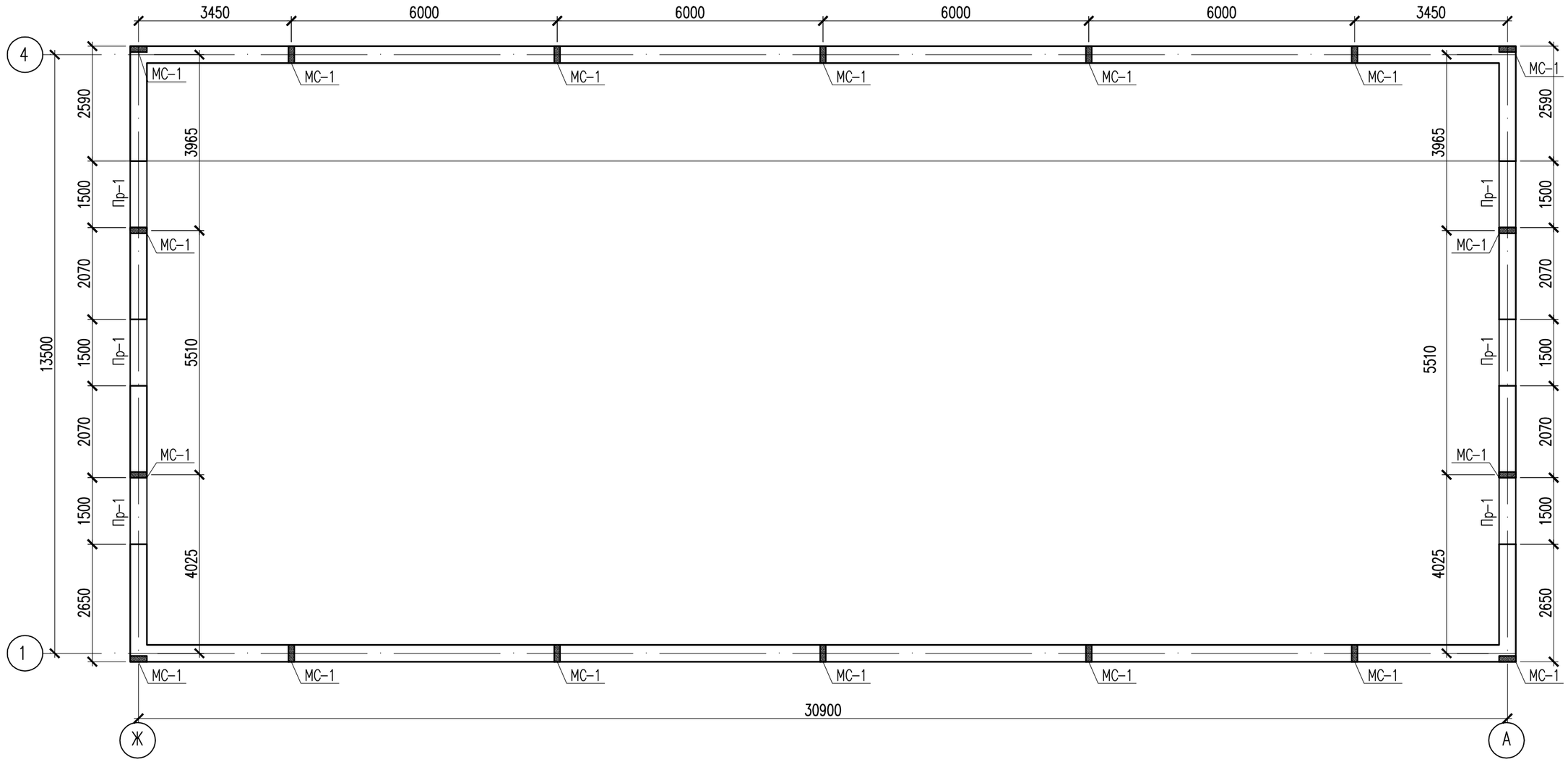

МС-1

Монолитный сердечник

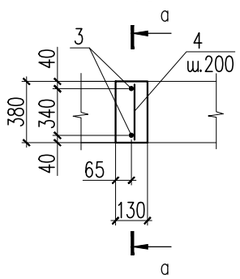

а – а
МС-1

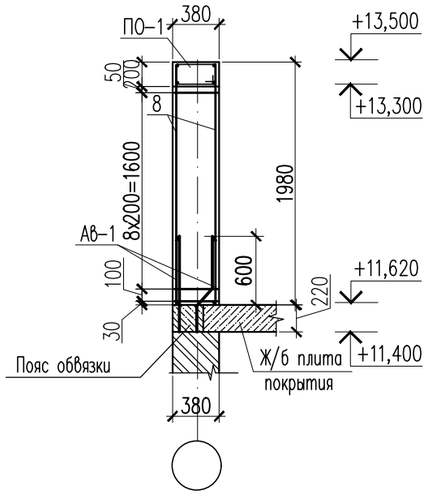

1. Монтаж элементов кровли вести в соответствии с требованиями СП РК 3.02.-137-2013 "Крыши и кровли", серии 2.160-6с. 1 и чертежами данного проекта.
2 Внутри чердачного помещения по периметру, по верху теплоизоляционного покрытия следует уложить 1 слой рубероида шириной 1,0м.
3. При производстве работ и при эксплуатации кровли в дальнейшем категорически запрещается складирование материалов, изделий и оборудования на панелях покрытия здания.
4. Строго соблюдать требования СП РК 1.03-106-2012 "Охрана труда и техника безопасности в строительстве." Для безопасной эксплуатации крыши необходимо установить лестницы. Лестницы на крыше крепят шурупами сквозь лист к обрешетке.
6. Стремянку лаза на кровлю и ограждение кровли см. л. АС-.

Изм.	Кол. уч.	Лист	N док.	Подп.	Дата	118-2022 АС		
						«Строительство культурно-досугового центра в селе Алгабас Алгабасского сельского округа города Аксу Павлодарской области»		
ГИП		Додабаев Д.					Стадия	Лист	Листов
Проверил		Дуйсенбаев Н.					РП	74	
Разработ.		Сабирова Н.							
Н. контроль		Дуйсенбаев Н.				План парапета на отм +13,100	ТОО "МПК Прект" г. Шымкент-2022г.	

Согласовано:

Взам. инв. N°

Подп. и дата

Инв. N° подл.

Формат

1 – 1

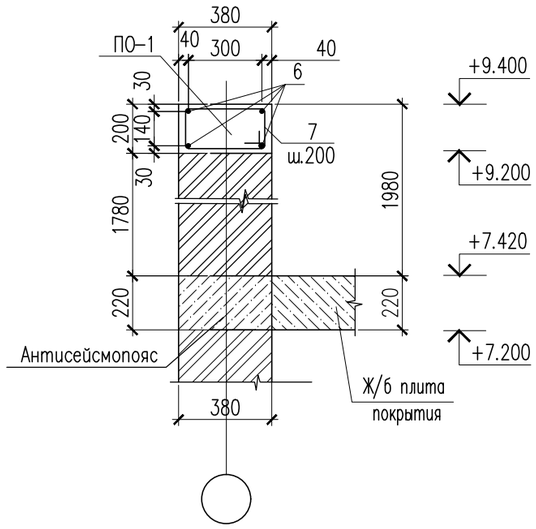

Прм-1

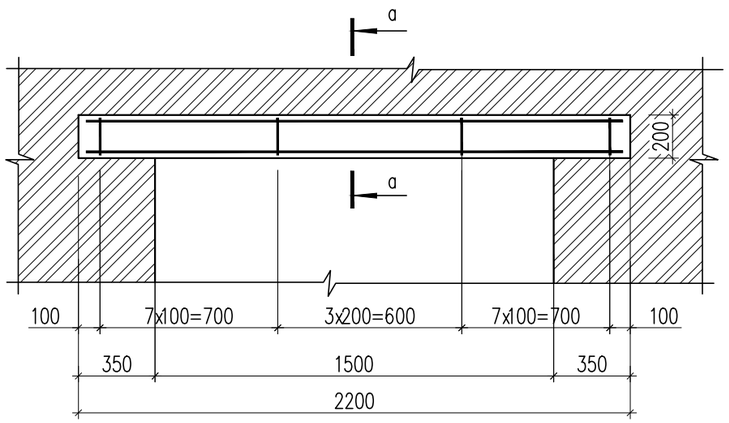

Развертка парапета

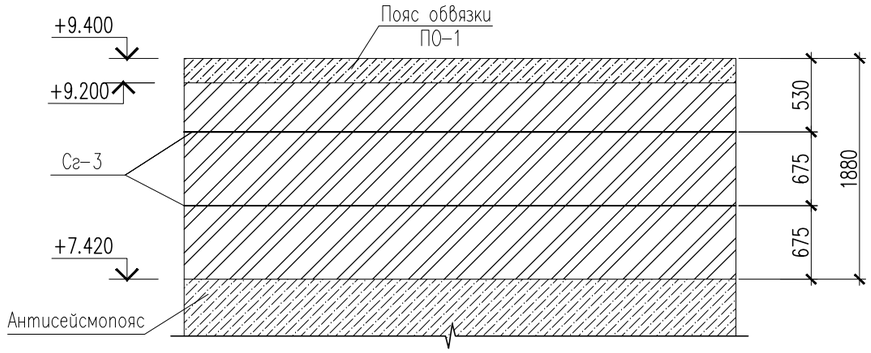

2 – 2

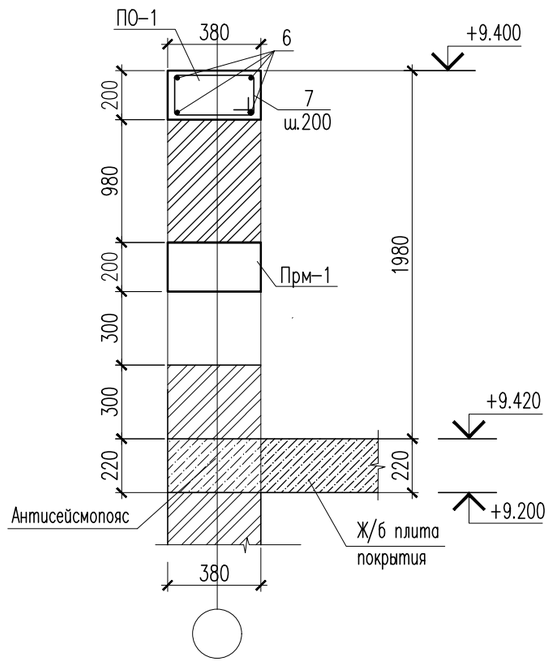

а – а

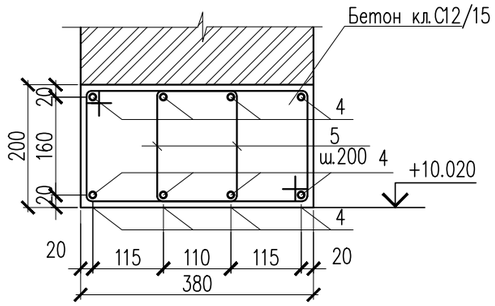

Сетка СГ-3

(условно на 1 м.п.)

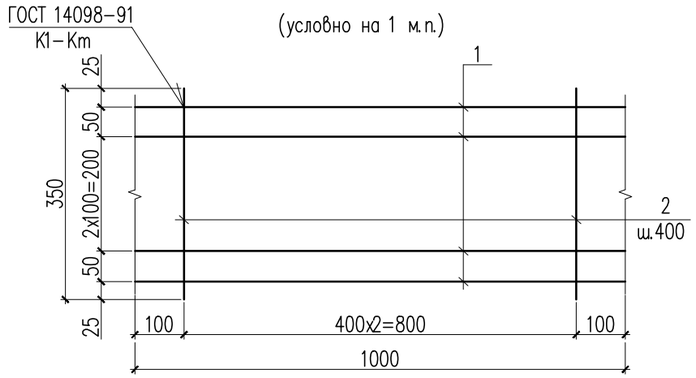

Ведомость деталей

	Эскиз
5	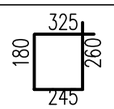 L=1010мм
7	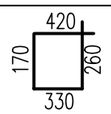 L=1180мм

Ведомость перемычек

	Схема сечения
Прм-11	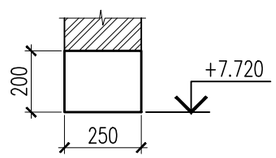

Изм.	Кол. уч.	Лист	N док.	Подп.	Дата
ГИП		Додабаев Д.			
Проверил		Дуйсенбаев Н.			
Разработ.		Сабирова Н.			
Н. контроль		Дуйсенбаев Н.			

118-2022 АС

«Строительство культурно-досугового центра в селе Алгабас Алгабасского сельского округа города Аксу Павлодарской области»

Стадия	Лист	Листов
РП	75	

Монолитная перемычка Прм-1. Развертка парапета.

ТОО "МПК Прект" г. Шымкент-2022г.

Согласовано:

Взам. инв. N°

Подп. и дата

Инв. N° подл.

Формат

Решетка продуха РП-1

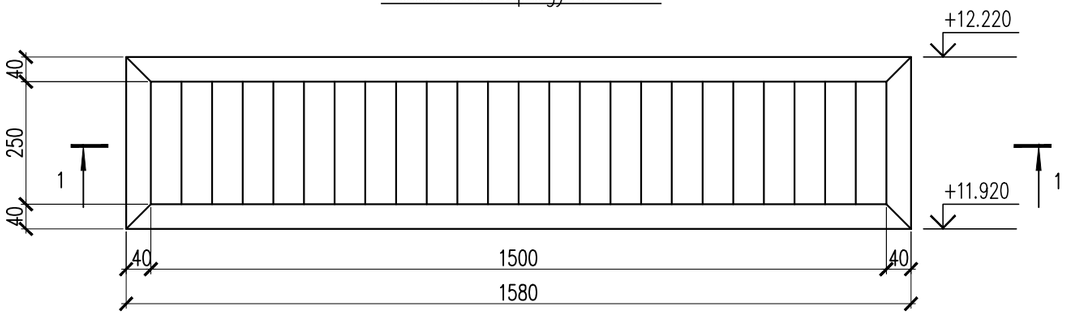

1 – 1

Схема раскроя листа Поз.1

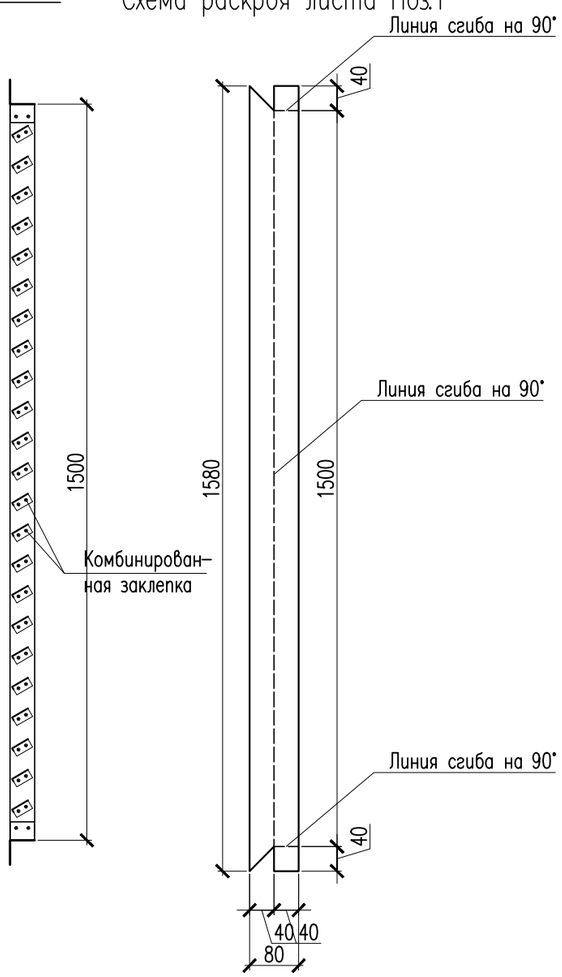

Схема раскроя листа Поз.2

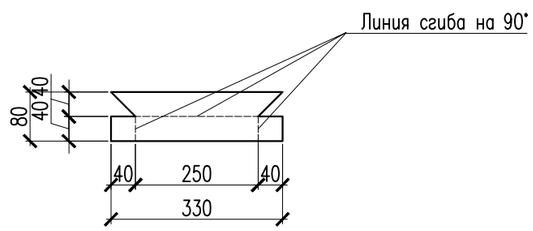

Схема раскроя листа Поз.3 для РП-1

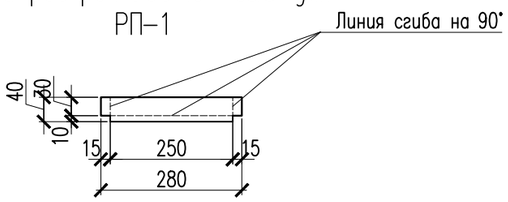

Схема раскроя листа Поз.3 РП-2

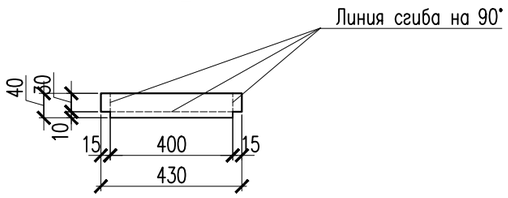

Поз.	Обозначение	Наименование	Кол.	Масса кг	Прим.
		Решетка продуха РП-1	4	4.07	40.7
1	ГОСТ 14918-80	Лист из оцинкованной стали 1580х80х0,8 мм	2	0.79	1.58
2	ГОСТ 14918-80	Лист из оцинкованной стали 330х80х0,8 мм	2	0.16	0.32
3	ГОСТ 14918-80	Лист из оцинкованной стали 280х40х0,8 мм	31	0.07	2.17
		Перемычка монолитная Прм-1	6		
4	ГОСТ 34028-2016	12х2150-А400 ГОСТ 34028-2016 L=2150	8	1.9	15.2
5	ГОСТ 34028-2016	6х1010-А240 ГОСТ 34028-2016 L=1010	36	0.22	7.92
	Материалы:	Бетон кл. С12/15 м3	0.167		на 1 шт.
		Пояс объвязки ПО-1 п.м.	90.32	4.86	438.96
6	ГОСТ 34028-2016	12х1000-А400 ГОСТ 34028-2016 L=1000	4	0.89	3.56
7	ГОСТ 34028-2016	6х1120-А240 ГОСТ 34028-2016 L=1180	5	0.25	1.30
	Материалы:	Бетон кл. С12/ 15 м3	6.74		
		Монолитный сердечник МС-3	18	4.56	82.08
8	ГОСТ 34028-2016	12х1950-А400 ГОСТ 34028-2016 L=1950	2	1.73	3.46
9	ГОСТ 34028-2016	6х500-А240 ГОСТ 34028-2016 L=500	10	0.11	1.10
	Материалы:	Бетон кл. С12/15 м3	0.098		на 1шт
		Сетка Сг-3 п.м	180.64	0.62	112.00
1	ГОСТ 6727-80*	ø5 Вр-I L=1000	4	0.14	0.56
2	ГОСТ 6727-80*	ø3 Вр-I L=350	3	0.02	0.06

Согласовано:

Взам. инв. N°

Подп. и дата

Инв. N° подл.

Изм.	Кол. уч.	Лист	N док.	Подп.	Дата
ГИП		Додабаев Д.			
Проверил		Дуйсенбаев Н.			
Разработ.		Сабирова Н.			
Н. контроль		Дуйсенбаев Н.			

118-2022 АС

«Строительство культурно-досугового центра в селе Алгабас Алгабасского сельского округа города Аксу Павлодарской области»

Стадия	Лист	Листов
РП	76	

Продух Пр-1.

ТОО "МПК Прект" г. Шымкент-2022г.

Формат

План кровли на отм +9.400

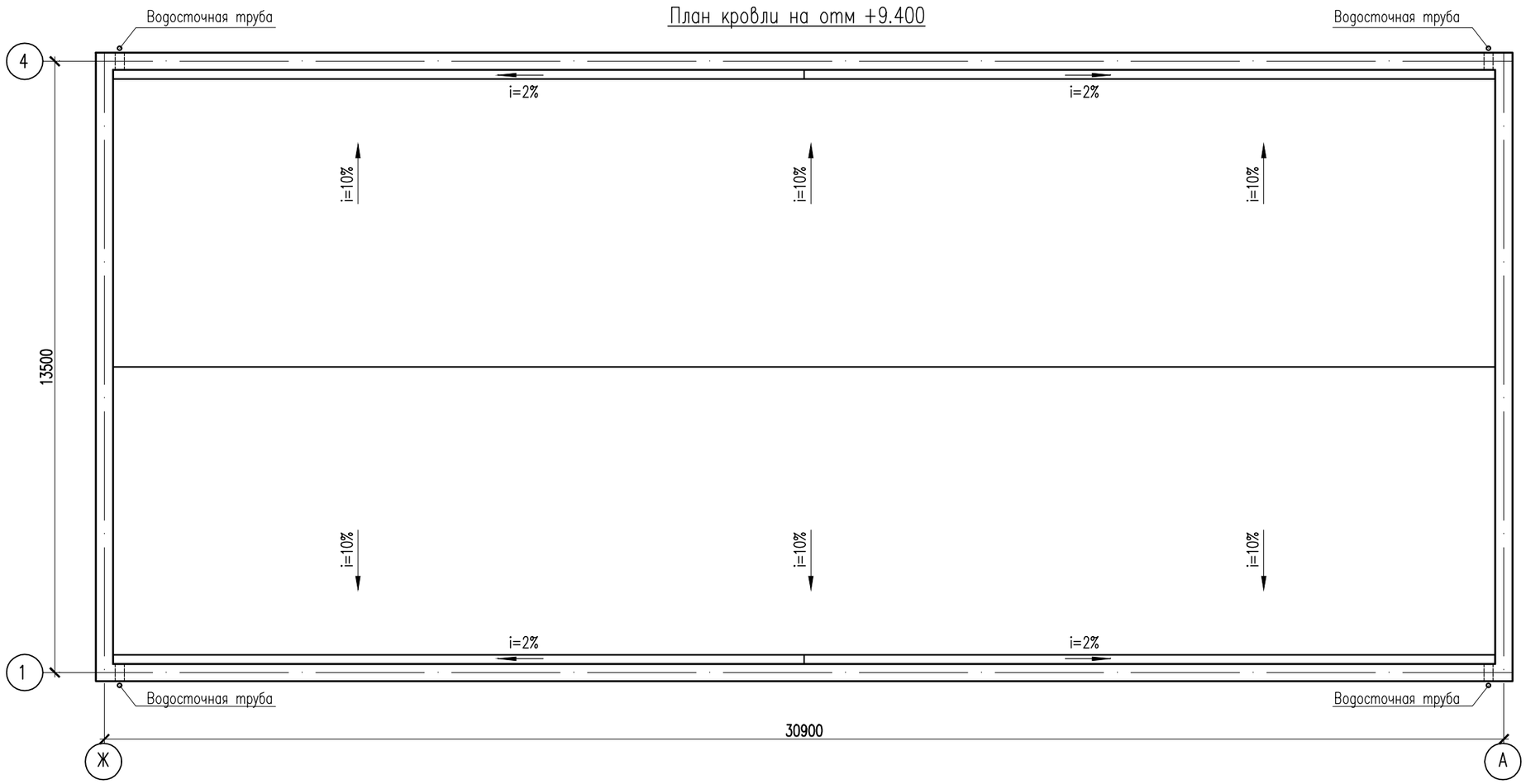

Схема крепления водосточной трубы

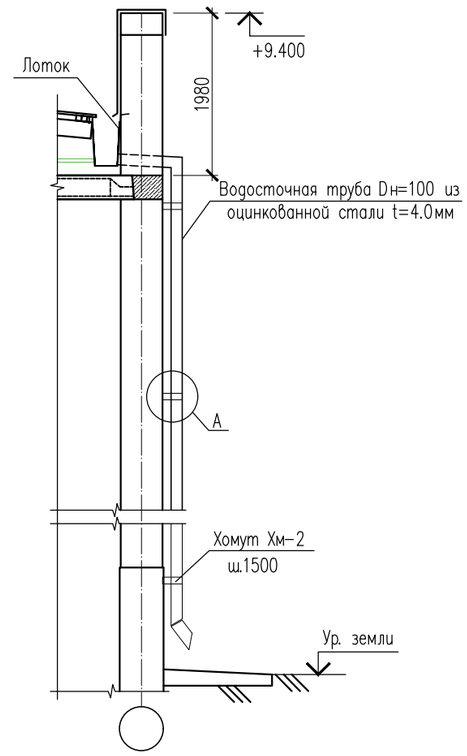

Узел "А"

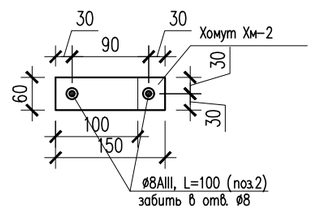

Хомут Хм-2

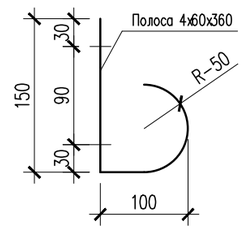

Поз.	Обозначение	Наименование	Кол.	Масса кг	Прим.
		Водосточный лоток Л-1			
Л-1	ГОСТ 14918-80	Лоток из листа 0.8х1000х14700	5	92.316	461.58
Хм-1	ГОСТ 103-2006	Полоса 4х40 ГОСТ 103-2006 / С235 ГОСТ 27772-88* L=1070	122	1.34	163.48
		Водосточная труба	4	23.03	92.12
1	ГОСТ 14918-80	Водосточная труба Dн=100 из оцинкованной стали 0.8х320 L=9400	1	18.47	18.47
Хм-2	ГОСТ 103-2006	Полоса 4х60 ГОСТ 103-2006 / С235 ГОСТ 27772-88* L=360	6	0.68	4.08
2	ГОСТ 34028-2016	8х100-А400 ГОСТ 34028-2016 L=100	12	0.04	0.48

Изм.	Кол. уч.	Лист	N док.	Подп.	Дата
ГИП		Додабаев Д.			
Проверил		Дуйсенбаев Н.			
Разработ.		Сабирова Н.			
Н. контроль		Дуйсенбаев Н.			

118-2022 АС

«Строительство культурно-досугового центра в селе Алгабас Алгабасского сельского округа города Аксу Павлодарской области»

Стадия	Лист	Листов
РП		

План кровли

ТОО "МПК Прект" г. Шымкент-2022г.

Согласовано:

Взам. инв. N°

Подп. и дата

Инв. N° подл.

Формат

План стропил, стоек, связей и прогонов

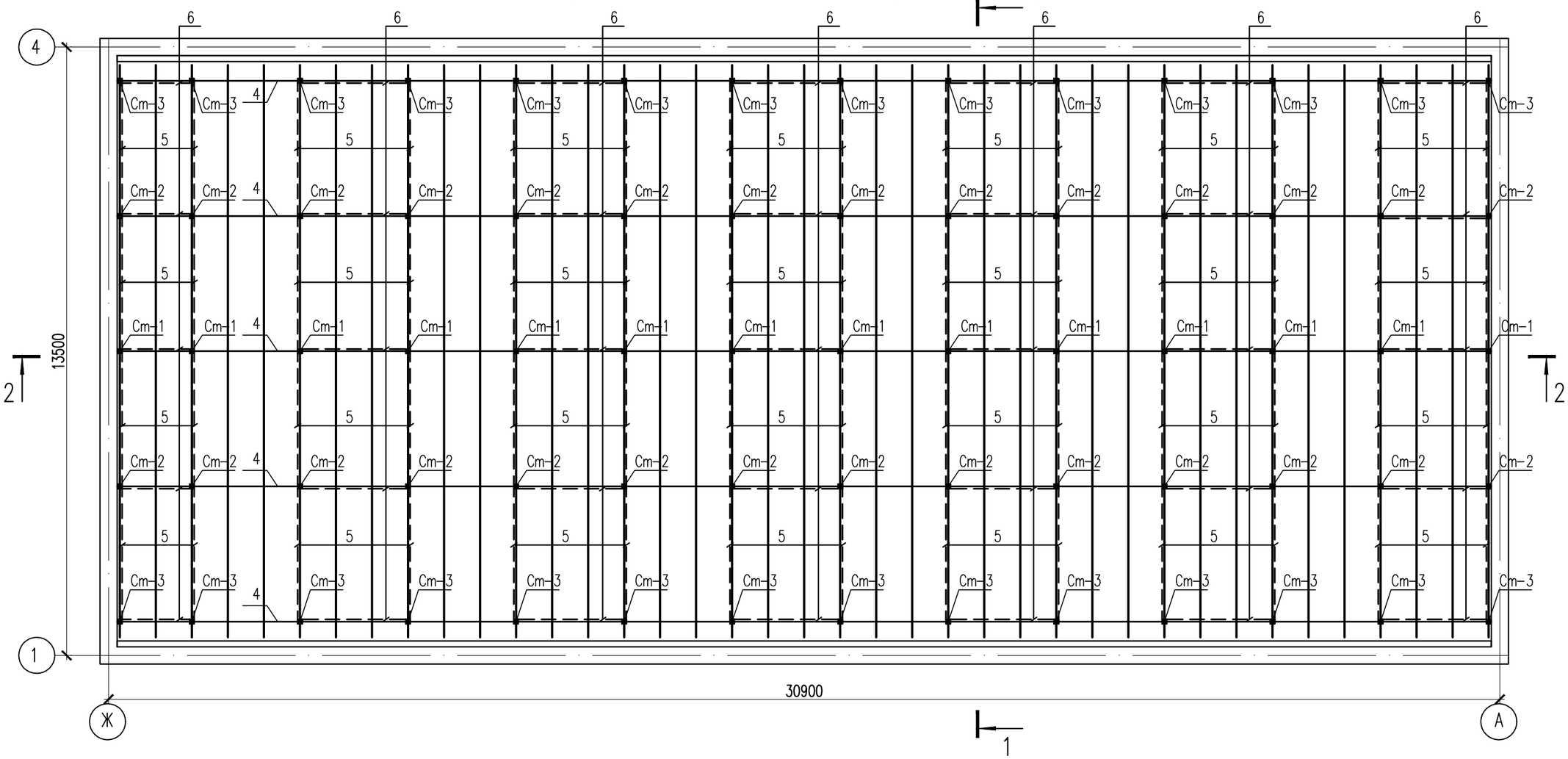

Деталь крепления листов профнастила

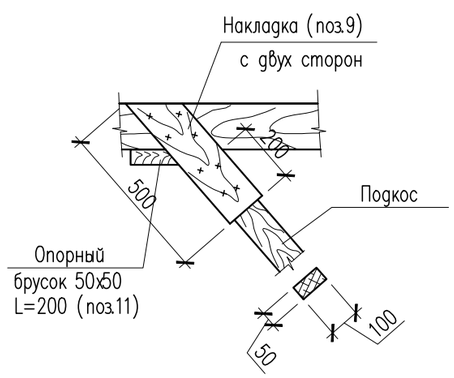

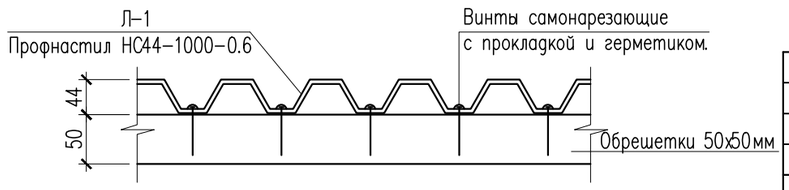

Изм.	Кол. уч.	Лист	N док.	Подп.	Дата	118-2022 АС		
						«Строительство культурно-досугового центра в селе Алгабас Алгабасского сельского округа города Аксу Павлодарской области»		
ГИП		Додабаев Д.					Стадия	Лист	Листов
Проверил		Дуйсенбаев Н.					РП	76	
Разработ.		Сабирова Н.							
						Продух Пр-1.	ТОО "МПК Прект" г. Шымкент-2022г.		
Н. контроль		Дуйсенбаев Н.							

Согласовано:

Взам. инв. N°

Подп. и дата

Инв. N° подл.

Формат

Разрез 1–1

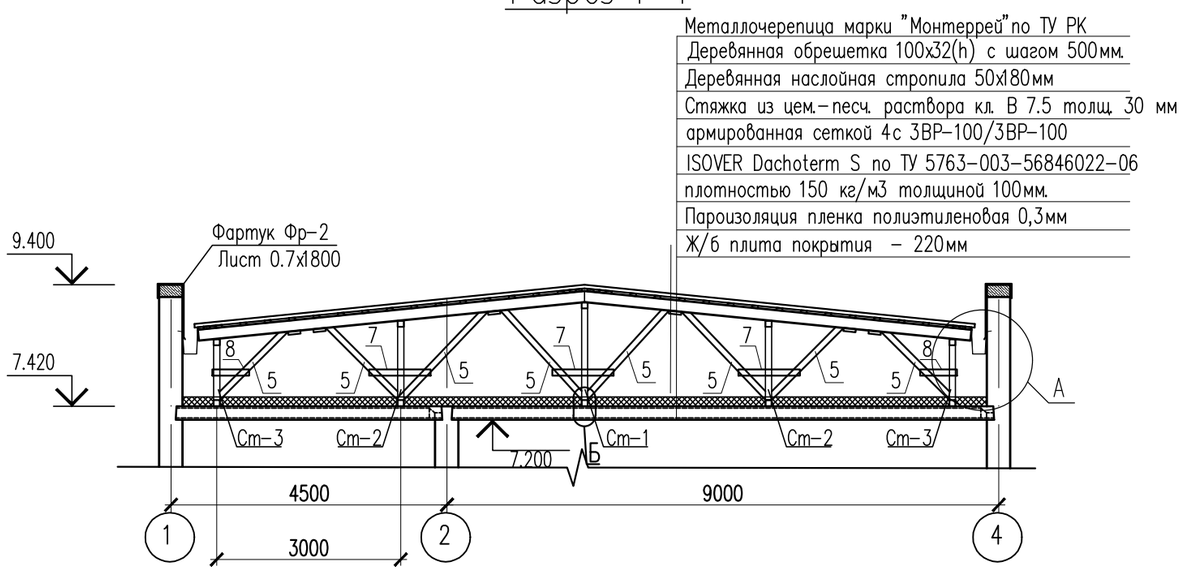

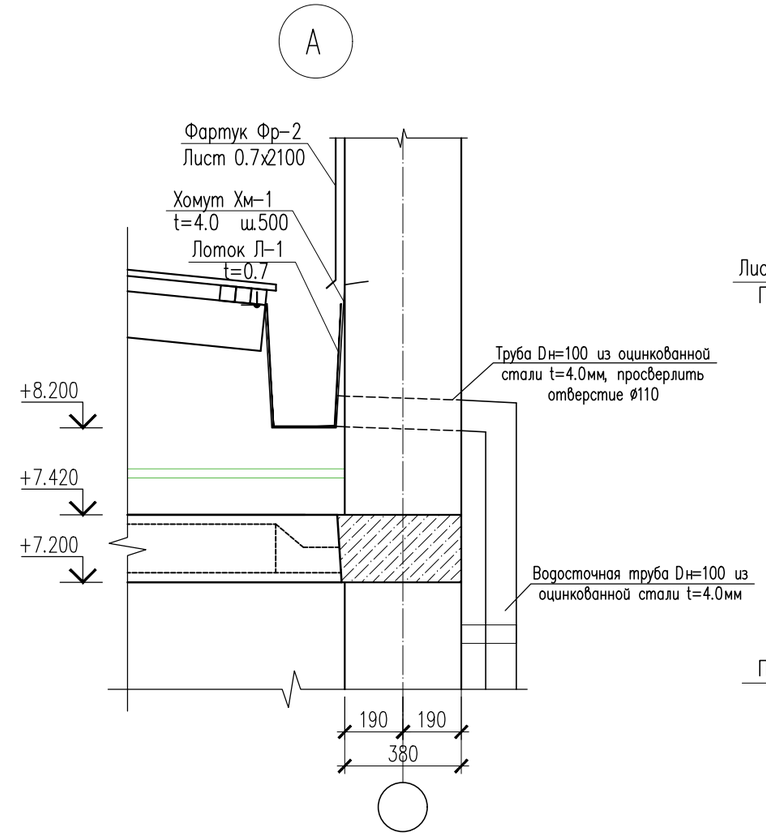

Лоток Л–1

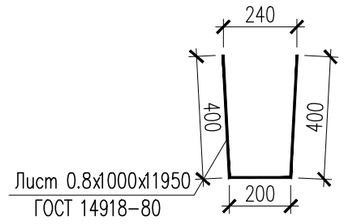

Хомут Хм–1

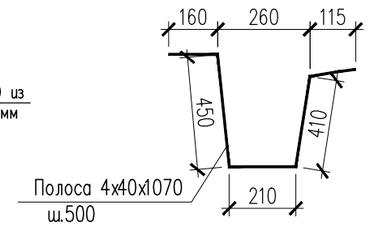

Разрез 2–2

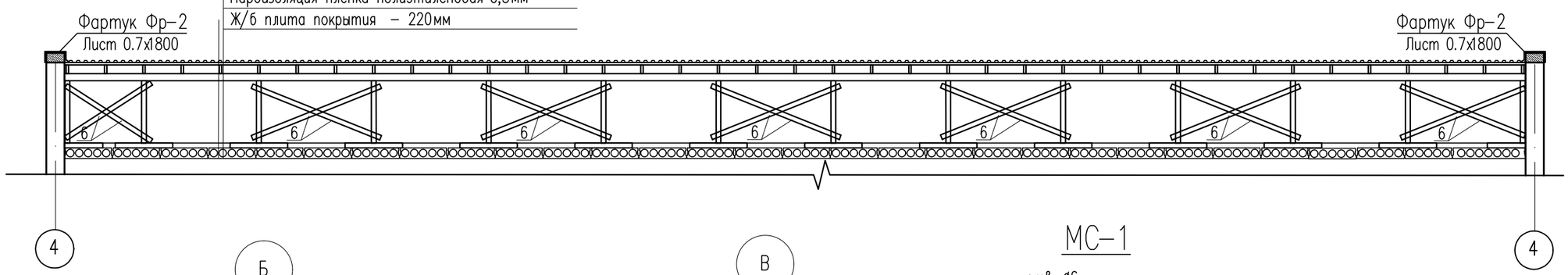

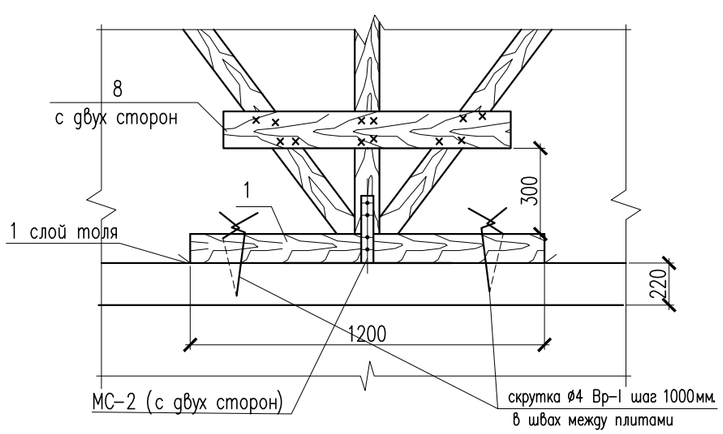

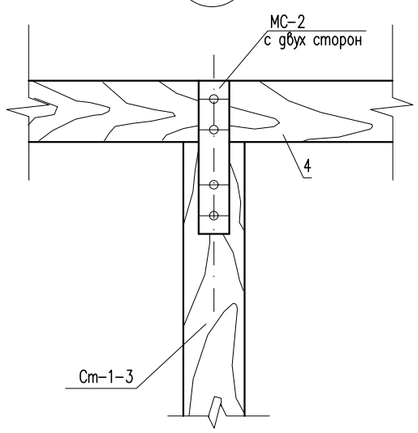

МС–1

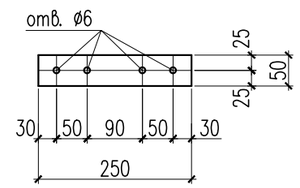

Изм.	Кол. уч.	Лист	N док.	Подп.	Дата
ГИП		Додабаев Д.			
Проверил		Дуйсенбаев Н.			
Разработ.		Сабирова Н.			
Н. контроль		Дуйсенбаев Н.			

118–2022 АС

«Строительство культурно–досугового центра в селе Алгабас Алгабасского сельского округа города Аксу Павлодарской области»

Стадия	Лист	Листов
РП	76	

Продух Пр–1.

ТОО "МПК Прект"
г. Шымкент–2022г.

Согласовано:

Взам. инв. N°

Подп. и дата

Инв. N° подл.

Формат

Спецификация материалов

N п/п	Наименование	Сечение мм	Длина мм	Кол. шт.	Общая длина м	Объем $м^3$
1	2	3	4	5	6	7
1	Лежень	100x100	1200	70	84	0.84
2	Стойки					
	Стойка Ст-1	100x100	1500	14	21.0	0.21
	Стойка Ст-2	100x100	1200	28	33.6	0.336
	Стойка Ст-3	100x100	900	28	25.2	0.252
3	Стропильная нога	50x150	6350	78	495.3	4.953
4	Прогоны м.п.	100x150			152.5	1.525
5	Подкосы	50x100			210	1.05
6	Раскосы	50x100			180	0.90
7	Накладка	50x100	1000	42	42.0	0.21
8	Накладка	50x100	600	28	16.8	0.084
9	Накладка	50x100	500	224	112.0	0.56
10	Обрешетка м.п.	100x32			1128.5	3.6112
11	Опорный брусок	50x50	200	112	22.4	0.056
	Итого древесины					14.59
	Площадь кровли из металлочерепица типа "Монтеррей"					390.66 м2
	Стяжка из цем.-песч. раствора кл. В 7.5 толщ. 30 мм армир. сеткой 4с 3ВР-100/3ВР-100					400.0 м2 396 кг
	Утеплитель чердачного перекрытия плиты теплоизоляционные ISOVER Dachoterm S по ТУ 5763-003-56846022-06 плотностью 150 кг/м3 толщиной 100мм.					400 м2
	ГОСТ 14918-80	Фартук из оцинкованной стали ФР-1 t=0.7 (800x13880)x2шт				22.3 м2
	ГОСТ 14918-80	Фартук из оцинкованной стали ФР-2 t=0.7 (1800x31280)x2шт				112.61 м2
	Элементы металлические					
	Скрутка из проволоки ⌀4 Вр-1 ГОСТ 6727-91		1000	70	70.0	7.7 кг
	Соединительный элемент МС-1	-50x5	250	140	35.0	70.6 кг
	Толь шириной 0.35м				84.0	29.4 м2

1. Данный лист см. совместно с листами АС-73...79.

Согласовано:

Взам. инв. N°

Подп. и дата

Инв. N° подл.

Изм.	Кол. уч.	Лист	N док.	Подп.	Дата
ГИП		Додабаев Д.			
Проверил		Дуйсенбаев Н.			
Разработ.		Сабирова Н.			
Н. контроль		Дуйсенбаев Н.			

118-2022 АС

«Строительство культурно-досугового центра в селе Алгабас Алгабасского сельского округа города Аксу Павлодарской области»

Стадия	Лист	Листов
РП	81	

Спецификация материалов

ТОО "МПК Прект" г. Шымкент-2022г.

Копировал Формат А3