Утвержден приказом
Министра по
инвестициям и
развитию
Республики Казахстан
от 24 апреля 2017 года
№ 234

форма

Акт приемки объекта в эксплуатацию

"22" 11 2021 года

Заказчик ГУ **«Отдел строительства города Павлодара» Павлодарская область г.Павлодар ул. Кривенко25, тел.8(7182)21-01-20 БИН 060140013382**
(фамилия, имя, отчество (при его наличии) ИИН, телефон – для физических лиц, наименование организации – для юридических лиц, БИН, телефон, почтовый индекс, область, город, район, населенный пункт, наименование улицы, номер дома/здания (стационарного помещения) на основании)

Декларации о соответствии (прилагается) **02.11.2021 г., ТОО фирма «Ай-Су Мелиорация» директор Левченко Валерий Иванович, г.Павлодар Промышленная зона Центральная, дом 1319, БИН 990940001133, тел. 8(7182)33-42-48, 33-42-53.**
(дата подписания декларации, наименование подрядной (генподрядной) организации, фамилия, имя, отчество (при его наличии) руководителя, юридический адрес, БИН, телефон)

Заключения о качестве строительно-монтажных работ (прилагается) **01 ноября 2021 года, ТОО «Бестау С» в лице эксперта технического надзора Кусманов Бекболата Смагуловича №KZ12VJE00055271 от 12.06.2020г. БИН 031240009707, тел.8(7182)22-40-70**
(дата подписания заключения, наименование организации, фамилия, имя, отчество (при его наличии) экспертов технического надзора, № и дата получения аттестатов, БИН, телефон)

Заключения о соответствии выполненных работ проекту (прилагается) **01 ноября 2021 года, АО «КазНИПИЭнергопром» в лице руководителя группы авторского надзора Сыздыкова Ильяса Хабидуллаевича №8-п от 24.02.2021года.**
(дата подписания заключения, наименование организации, фамилия, имя, отчество (при его наличии) экспертов авторского надзора, № и дата получения аттестатов, БИН, телефон)

произведя осмотр готовности предъявленного подрядчиком (генеральным подрядчиком) к приемке в эксплуатацию объекта: **Строительсто ТМ-42 от УТ-15(ТМ-43) до ТК-864(ТМ-24)г.Павлодаре.**
(наименование объекта, вид строительства (новое, расширение, реконструкция, техническое перевооружение, модернизация, капитальный ремонт), уровень ответственности, техническая и технологическая сложность объекта по адресу)

Павлодарская область г. Павлодар
(область, район, населенный пункт, микрорайон, квартал, улица, номер дома (корпуса)

проверив комплектность исполнительной технической документации, в том числе посредством электронного модуля исполнительной технической документации "__"_____20__ года, дата ознакомления подтверждает что:

1. Строительство объекта осуществлено на основании:

1) правоустанавливающего документа на земельный участок от **Постановление акимата города Павлодара №393/1 от 17 апреля 2019г. о предоставлении права целевого использования земельного участка;**;

(документ, подтверждающий наступление юридических фактов (юридических составов), на основании которых возникают, изменяются или прекращаются права на земельный участок, в том числе договоры, решения судов, правовые акты исполнительных органов, свидетельство о праве на наследство, передаточный акт или разделительный баланс при реорганизации негосударственных юридических лиц, владеющих земельным участком на праве собственности или выкупивших право временного возмездного землепользования (аренды)).

либо решения о реконструкции (перепланировке, переоборудовании) помещений (отдельных частей) существующих зданий от "___"_____20___года №_____;

(наименование органа вынесшего решение)

2) талона о приеме уведомления о начале строительно-монтажных работ: **KZ31REA00215748 от 02.04.2021г.**

(наименование органа принявшего уведомление, дата и № принятия талона)

3) проекта (проектно-сметной документации) **АО «КазНИПИЭнергопром» №1344.РП.470**

(наименование проектной организации, номер проекта утвержденного(й))

- Павлодарские тепловые сети № 12149,20 от 21.12.2017г.
- Техническое задание на разработку проекта, утвержденное ТОО «Павлодарские тепловые сети» от 22.07.2019г.
- Архитектурно-планировочное задание (АПЗ) на проектирование от 27.05.2019г. №KZ79VUA00077906
- Постановление акимата города Павлодара №393/1 от 17 апреля 2019г. о предоставлении права целевого использования земельного участка
- Материалы топогеодезических изысканий на трассе рассматриваемого участка, выполнены АО «Институт «КазНИПИЭнергопром»

(дата и номер проекта, наименование организации утвердившей (переутвердившей) проект и дата утверждения)

2. Строительно-монтажные работы осуществлены в сроки:
начало работ **2 апреля 2021 года**;
окончание работ **26 октябрь 2021 года**;
при продолжительности строительства,
месяц: **7**;
по норме или по проекту организации строительства, месяц: **8**;
фактически, месяц: **7**;

3. Объект (комплекс) имеет следующие основные технико-экономические показатели (мощность, производительность, производственная площадь, протяженность, вместимость, объем, пропускная способность, провозная способность, число рабочих мест и тому подобное, заполняется по всем объектам (кроме жилых домов) в единицах измерения соответственно целевой продукции или основным видам услуг):

Мощность, производительность и так далее	Единица измерения	По проекту		Фактически	
		общая (с учетом ранее	в том числе пускового комплекса или	общая (с учетом ранее	в том числе пуско-вого ком-плекса

		принятых)	очереди	принятых)	или очереди
					Скачать

Выпуск продукции (оказания услуг), предусмотренной проектом в объеме, соответствующем нормам освоения проектных мощностей в начальный период _____;

(факт начала выпуска продукции с указанием объема)

Жилой дом имеет следующие показатели:

Показатели	Единица измерения	По проекту	Фактически
Общая площадь	метр в квадрате (далее – м2)		
Число этажей	этаж		
Общий строительный объем	метр в кубе (далее – м3)		
В том числе подземной части	м3		
Площадь встроенных, встроенно-пристроенных и пристроенных помещений	м2		

Показатели	По проекту	Фактически			
	число квартир	площадь квартир, м2	число квартир	площадь квартир, м2	
		общая	жилая	общая	жилая
Всего квартир, в том числе: однокомнатных двухкомнатных трехкомнатных четырехкомнатных и более					

4. Технологические и архитектурно - строительные решения по объекту характеризуются следующими данными: **Теплосеть: Общая протяженность тепловых сетей составляет 3998,0 м. Подземная прокладка трубопроводов – труба ст 530х7-1-ППУ-ПЭ ГОСТ 30732-2006 – 7800,8м.**

Участок трассы №1 от УТ-15 до ул.Каз.Правды, протяженность составляет 2224,1м. Труба ст 530х7-1-ППУ-ПЭ ГОСТ 30732-2006 – 4366,2м. Устройство теплофикационных камер 8 шт., устройство неподвижных опор ст 530-900х40-1-ППУ-ПЭ-ДЭ ГОСТ 30732-2006 – 25 шт., устройство дренажных колодцев – 4 шт., опора скользящая 530-1-ППУ-ПЭ ГОСТ 30732-2006 – 478шт., муфта термоусаживаемая электросварная с комплектом изоляции стыков, длиной до 700 мм, диаметром 710 мм ГОСТ 30732-2006 – 578 шт. СКУ ППУ/ПЭ PN 16, DN 500 ГОСТ- 4 шт. 2СКУ ППУ/ПЭ PN 16, DN 500 ГОСТ – 28 шт., отвод стандартный Ст 530х10-90°-1-ППУ-ПЭ – 36шт.

Участок трассы №2 от ул.Каз.Правды до ТК-864(ТМ-24), протяженность составляет 1773,9м. Труба ст 530х7-1-ППУ-ПЭ ГОСТ 30732-2006 – 3434,6 м. Устройство теплофикационных камер 16 шт., устройство неподвижных опор ст 530-900х40-1-ППУ-ПЭ-ДЭ ГОСТ 30732-2006 – 25шт., устройство дренажных колодцев – 8 шт., опора скользящая 530-1-ППУ-ПЭ ГОСТ 30732-2006 – 440шт., муфта термоусаживаемая электросварная с комплектом изоляции стыков, длиной до 700 мм, диаметром 710 мм ГОСТ 30732-2006 – 456 шт. СКУ ППУ/ПЭ PN 16, DN 500 ГОСТ- 22 шт., 2СКУ ППУ/ПЭ PN 16, DN 500 ГОСТ – 10 шт., отвод стандартный Ст 530х10-90°-1-ППУ-ПЭ – 70 шт.

Для бетонных и железобетонных конструкции применялись бетоны марки; В7,5, В15, В20, В25. Гидроизоляция перекрытий камер выполнены в 3-х слоев оклеечного рулонного материала и битумной мастики с защитной цементной стяжкой.

краткие технические характеристики по особенностям его размещения, по основным материалам и конструкциям, инженерному и технологическому оборудованию

5. На объекте установлено предусмотренное проектом оборудование в количестве согласно актам о его приемке после индивидуального испытания и комплексного опробования;

6. Наружные инженерные коммуникации (холодное и горячее водоснабжение, канализация, теплоснабжение, газоснабжение, электроснабжение и связь) обеспечивают нормальную эксплуатацию объекта (здания, сооружения, помещения) и приняты городскими эксплуатационными организациями;

7. Сметная стоимость по утвержденному проекту (проектной-сметной документации):

Всего **3 375 138, 316** тысяч тенге, в том числе строительно-монтажных работ **2 797 904, 996** тысяч тенге, оборудования, стоимость оборудования, инструмента и инвентаря **109216, 124** тысяч тенге;

8. Сметная стоимость основных фондов, принимаемых в эксплуатацию **2 862 382, 09196** тысяч тенге (добавить затраты заказчика), в том числе: стоимость строительно-монтажных работ **2 454 719, 795** тысяч тенге; стоимость оборудования, инструмента и инвентаря **100 978, 501** тысяч тенге;

9. Доля местного содержания предусмотрена в проектно-сметной документации **100%** и фактически применено _____% (на объектах, финансируемых за счет государственных инвестиций и средств квазигосударственного сектора);

10. Класс энергоэффективности здания - ;

11. Объект построен в соответствии с утвержденным проектом (проектно-сметной документацией) и требованиями государственных нормативных документов в области архитектуры, градостроительства и строительства.

РЕШИЛ: **Строительство ТМ-42 от УТ-15(ТМ-43) до ТК-864(ТМ-24)**

(наименование объекта (комплекса))

_____ принять в эксплуатацию.

Заказчик: **ГУ «Отдел строительства г.Павлодара» Ажмурат А.К.**

(фамилия, имя, отчество (при его наличии), подпись руководителя)

Место печати (при наличии)

Технический надзор:

1) аттестованный (-ые) эксперт (-ы) **Кусманов Бекболат Смагулович эксперт технического надзора №KZ12VJE00055271 от 12.06.2020г.**

(фамилия, имя, отчество (при его наличии) эксперта, специализация аттестата, подпись, дата)

Место печати (при наличии)

2) аккредитованная организация ТОО „Бестау-С"

((наименование организации) имеющей в своем составе аттестованного (-ых) эксперта (-ов), фамилия, имя, отчество (при его наличии) руководителя, подпись, дата)

Место печати (при наличии)

Ахметов Нурлан Мухатаевич, KZ13VJE00048269, 26.04.2019.

(фамилия, имя, отчество (при его наличии) эксперта, специализация аттестата), подпись, дата

Место печати (при наличии)

Авторский надзор:

1) разработчик проекта: **АО «КазНИПИЭнергопром» Сыздыков Ильдар Хабидуллаевич руководитель группы авторского надзора**

(наименование организации, фамилия, имя, отчество (при его наличии), должность), подпись, дата

АО «Институт «КазНИПИЭнергопром» Сыздыков И.Х.

Место печати (при наличии)

2) организация АО „КазНИПИЭнергопром"

(наименование организации) имеющей в своем составе аттестованного (-ых) эксперта (-ов), фамилия, имя, отчество (при его наличии) руководителя, подпись, дата

АО «Институт «КазНИПИЭнергопром» АВТОРСКИЙ НАДЗОР Сыздыков И.Х.

Место печати (при наличии)

_____.

(фамилия, имя, отчество (при его наличии) эксперта, специализация аттестата), подпись, дата

Место печати (при наличии)

3) аттестованный (-ые) эксперт (-ы)_____ _____.

(фамилия, имя, отчество (при его наличии) эксперта, специализация аттестата), подпись, дата

Место печати (при наличии)

Подрядчик (генеральный подрядчик) **ТОО фирма «Ай-Су Мелиорация» Левченко В.И.**

(фамилия, имя, отчество (при его наличии), подпись руководителя)

Место печати (при наличии)

Приложение 14 к акту приемки объекта в эксплуатацию

форма

Технические характеристики объекта (тепловая трасса)

№ п/п	Наименование	Единицы измерения	Количество, протяженность	Примечание
1	Протяженность тепловой трассы	м	3998,0	-
2	Протяженность воздушной прокладки:	м	-	-
3	1) на эстакадах	м	-	-
4	2) на опорах	м	-	-
5	Количество опор	шт	50	-
6	Протяженность подземной прокладки:	м	3998,0	-
7	1) в проходных каналах	м	3669,0	-
8	2) в полупроходных каналах	м	-	-
9	3) бесканальная прокладка	м	329,0	-
10	Количество колодцев (камер)	шт	24	-
11	Количество компенсаторов	шт	64	-
12	Количество вводов	шт		-
13	Количество задвижек	шт	20	-

Горизонтальный разрез колодца (камеры)	Вертикальный разрез колодца (камеры)
Масштаб без масштаба	Масштаб без масштаба

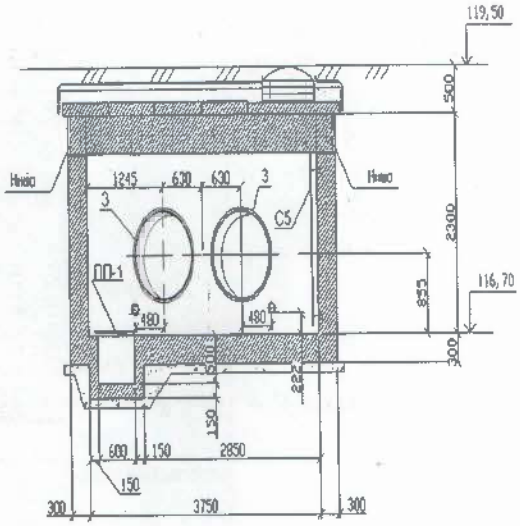

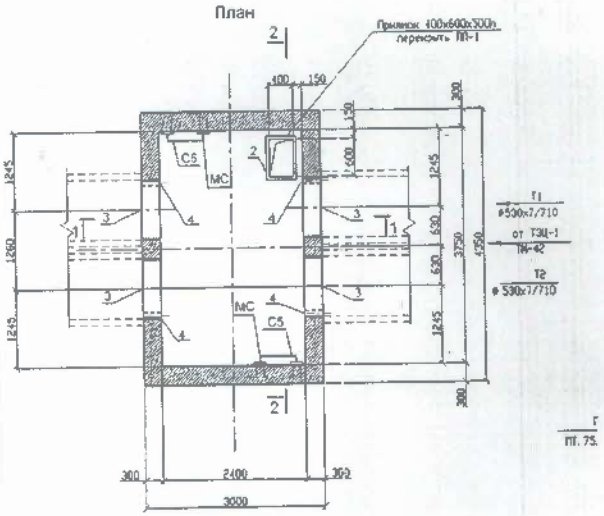

Спецификация

№ п/п	Наименование	Марка	Материал	Диаметр (мм) (размеры)	Количество	Примечание
1	Труба	ГОСТ 30732-2006	Ст530х7-1-ППУ-ПЭ	530х7	7818.8 м.	
2	Отвод		Ст530х10 ППУ-ПЭ	530х10	12 шт.	
3	Муфта термоусаживаемая	ИОООО «Саллинг Пласт Продакшн Орша»		до 700мм.	1170 шт.	
4	Неподвижная опора		Ст 530-900х40-1-ППУ-ПЭ-ДЭ	530	100 шт.	
5	Компенсатор сильфонный	Эверест Миг	Нержавеющая сталь	От -260°С до +850°С , СКУ, 2СКУ	64 шт.	
6	Краны шаровые	Boehmer	Ст.20	200°С	77 шт.	
7	Задвижки стальные фланцевые	Boehmer	Сталь	Ø 150, 80, 50 мм.	20 шт.	
8	Вентили по приварку	LD		Ø 40, 25, 20, 15 мм.	42 шт.	
9	Фланцы стальные приварные			150, 80, 50 мм.	36 шт.	
10	Лотки	300.300.150-9а,	тяжелый		6559 шт.	

		300.150.90-9, 300.120.90-9а, 300.120.60-9а, 300.120.60-9, 300.90.60-4, 75.300.150-9, 75.150.90-9, 75.120.90.-9, 75.90.60-4	бетон		
11	Горячий крупнозернистый и мелкозернистый асфальтобетон	Марка II, тип Б	На битуме БНД 90/60	14579, 6 м2	

Схема привязки колодца (камеры) к постоянным точкам-ориентирам

Заказчик: ГУ «Отдел строительства города Павлодар»

АжмуратА.К.

фамилия, имя, отчество (при его наличии), подпись руководителя

Место печати (при наличии) _____

Авторский надзор: АО «Институт «КазНИПИЭнергопром»

Сыздыков И.Х.

фамилия, имя, отчество (при его наличии), подпись эксперта

Место печати (при наличии) _____

АО «Институт «КазНИПИЭнергопром»
АВТОРСКИЙ НАДЗОР
_____ Сыздыков И.Х.

Приложение 3
к приказу Министра
по инвестициям и развитию
Республики Казахстан
от 24 апреля 2017 года № 235
форма

Декларация о соответствии

"02" ноября 2021 года

Подрядчик (генеральный подрядчик) **ТОО фирма «Ай-Су Мелиорация» ГСЛ№005889 от 03.07.2011 г.**

наименование организации, юридический адрес

в лице директора **Левченко Валерий Иванович**

фамилия, имя, отчество (при наличии) руководителя организации

по объекту:

«Строительство ТМ-42 от УТ-15(ТМ-43) до ТК-864(ТМ-24) г.Павлодаре»

наименование, местонахождения объекта

заказчиком которого является:

ГУ «Отдел строительства г.Павлодара» руководитель Ажмурат Аскар Кадырович.

наименование организации, фамилия, имя, отчество(при наличии) руководителя

удостоверяет, что:

1. Строительно – монтажные работы на объекте выполнены в соответствии с утвержденным проектом (проектно – сметной документацией), государственными нормативами в сфере архитектурной, градостроительной и строительной деятельности;

2. Субподрядные организации: **ТОО «ПТСФ «ДАНиЕР» (лицензия ГСЛ №17020955 от 12.12.2017 г., директор – Нурмагамбетов Нурлан Елтаевич). ТОО «ИНЭК Казахстан» (лицензия ГСЛ №000330 от 22.11.2017г., директор – Серикпаева Дина Канашевна)**

наименование организации

3. Проект (проектно-сметная документация **АО «КазНИПИЭнергопром» ГСЛ № 0002911 от 07.04.1995г.**

наименование проектной организации, номер проекта

утвержден(а) **ГУ «Отдел строительства г.Павлодара » приказ №38 от 25.09.2020 года.**;

наименование организации утвердившей (пересутвердившей) проект и дата утверждения

4. Объект (комплекс) имеет следующие основные технико-экономические показатели (мощность, производительность, производственная площадь, протяженность, вместимость, объем, пропускная способность, провозная способность, число рабочих мест и тому подобное, заполняется по всем объектам (кроме жилых домов) в единицах измерения соответственно целевой продукции или основным видам услуг):

Мощность,	Единица	По проекту	Фактически

производительность и так далее	измерения	общая (с учетом ранее принятых)	в том числе пускового комплекса или очереди	общая (с учетом ранее принятых)	в том числе пускового комплекса или очереди
Протяженность сетей теплоснабжения	м	3998,0		3998,0	

Жилой дом имеет следующие показатели:

Показатели	Единица измерения	По проекту	Факти-чески
Общая площадь	метр в квадрате (далее–м2)		
Число этажей	этаж		
Общий строительный объем	метр в кубе (далее–м3)		
В том числе подземной части	м3		
Площадь встроенных, встроенно- пристроенных и пристроенных помещений	м2		

Показатели	По проекту			Фактически		
	число квартир	площадь квартир, м2		число квартир	площадь квартир, м2	
		общая	жилая		общая	жилая
Всего квартир, в том числе: однокомнатных двухкомнатных трехкомнатных четырехкомнатных и более						

5. **Теплосеть.** Общая протяженность тепловых сетей составляет 3998,0 м. Подземная прокладка трубопроводов – труба ст 530х7-1-ППУ-ПЭ ГОСТ 30732-2006 – 7800,8м.

1. Участок трассы от УТ-15 до ул.Каз.Правды, протяженность составляет 2224,1м. Труба ст 530х7-1-ППУ-ПЭ ГОСТ 30732-2006 – 4366,2м. Устройство теплофикационных камер 8 шт., устройство неподвижных опор ст 530-900х40-1-ППУ-ПЭ-ДЭ ГОСТ 30732-2006 – 25 шт., устройство дренажных колодцев – 4 шт., опора скользящая 530-1-ППУ-ПЭ ГОСТ 30732-2006 – 478шт., муфта термоусаживаемая электросварная с комплектом изоляции стыков, длиной до 700 мм, диаметром 710 мм ГОСТ 30732-2006 – 578 шт. СКУ ППУ/ПЭ PN 16, DN 500 ГОСТ- 4 шт. 2СКУ ППУ/ПЭ PN 16, DN 500 ГОСТ – 28 шт., отвод стандартный Ст 530х10-90°-1-ППУ-ПЭ – 36шт.

2. Участок трассы от ул.Каз.Правды до ТК-864(ТМ-24), протяженность составляет 1773,9м. Труба ст 530х7-1-ППУ-ПЭ ГОСТ 30732-2006 – 3434,6 м. Устройство теплофикационных камер 16 шт., устройство неподвижных опор ст 530-900х40-1-ППУ-ПЭ-ДЭ ГОСТ 30732-2006 – 25шт., устройство дренажных колодцев – 8 шт., опора скользящая 530-1-ППУ-ПЭ ГОСТ 30732-2006 – 440шт.,

муфта термоусаживаемая электросварная с комплектом изоляции стыков, длиной до 700 мм, диаметром 710 мм ГОСТ 30732-2006 – 456 шт. СКУ ППУ/ПЭ PN 16, DN 500 ГОСТ- 22 шт., 2СКУ ППУ/ПЭ PN 16, DN 500 ГОСТ – 10 шт., отвод стандартный Ст 530х10-90°-1-ППУ-ПЭ – 70 шт.

краткие технические характеристики по особенностям его размещения, по основным материалам и конструкциям, инженерному и технологическому оборудованию

6. На объекте установлено предусмотренное проектом оборудование в количестве согласно актам о его приемке после индивидуального испытания и комплексного опробования

7. Мероприятия по охране труда, обеспечению взрывобезопасности, пожаробезопасности, охране окружающей природной среды и антисейсмические мероприятия, предусмотренные проектом выполнены;

8. Строительно-монтажные работы осуществлены в сроки:
начало работ: **апрель 2021г**.;

месяц, год

окончание работ: **октябрь 2021г**.;

месяц, год

при продолжительности строительства, месяц: **7мес**
по норме или по проекту организации строительства, месяц: **8мес.** ;
фактически, месяц: **7мес.** ;

9. Примененные строительные материалы, конструкции, оборудование и изделия соответствуют требованиям проекта и государственных нормативов;
9-1. Доля местного содержания предусмотрена в проектно-сметной документации **100 %** и фактически применено _____% (на объектах финансируемых за счет государственных инвестиций и средств квазигосударственного сектора);
10. Исполнительная геодезическая съемка фактического положения подземных инженерных сетей и/или зданий (сооружений) выполнена (обязательное приложение к декларации о соответствии);
10-1. Исполнительная техническая документация имеется в полном объеме, в том числе в электронном модуле;
11. Наружные инженерные коммуникации (холодное и горячее водоснабжение, канализация, теплоснабжение, газоснабжение, электроснабжение и связь) обеспечивают нормальную эксплуатацию объекта, что подтверждается поставщиками услуг по инженерному и коммунальному обеспечению.

Поставщики услуг по инженерному и коммунальному обеспечению:
ТОО „ПТС" Плетухов Г.В. для Зам. гл. инж.ра

наименование организации, фамилия, имя, отчество(при наличии), подпись руководителя, дата Место печати(при наличии)

12. Шумоизоляция здания соответствует проекту и подтверждается экспертным заключением выдаваемым государственной организацией осуществляющей санитарно-эпидемиологическую экспертизу по результатам лабораторных замеров проведенных аккредитованными испытательными лабораториями (центрами) (экспертное заключение прилагается);

13. Обеспечен доступ для маломобильных групп населения, что подтверждается органами социальной защиты населения _____
_____;

фамилия, имя, отчество (при наличии), подпись руководителя, дата. Место печати (при наличии)

Подрядчик (генеральный подрядчик) считает объект **«Строительство ТМ-42 от УТ-15(ТМ43) до ТК-864(ТМ-24)»** готовым к приемке в эксплуатацию, наименование объекта (комплекса), гарантирует качество выполненных строительно-монтажных и специальных работ, и принимает на себя обязательство устранять дефекты, возникшие по его вине при строительстве объекта согласно гарантийного срока в соответствии с законодательством Республики Казахстан.

Подрядчик (генеральный подрядчик)
ТОО фирма «Ай-Су Мелиорация» **Левченко В.И.**
фамилия, имя, отчество (при наличии) руководителя,

подпись, дата
Место печати (при наличии)

© 2012. РГП на ПХВ «Институт законодательства и правовой информации Республики Казахстан» Министерства юстиции Республики Казахстан

Инвестициялар және даму
министрінің
2017 жылғы 24 сәуірдегі
№ 235 бұйрығына
3-қосымша
нысан

Сәйкестік туралы декларация

2021 жылғы «02» қараша

Мердігер (бас мердігер) **«Ай-Су Мелиорация» фирмасы жауапкершілігі шектеулі серіктестігі, МҚЛ №005889 03.07.2011ж.:**

ұйымның атауы, заңды мекенжайы

Левченко В.И. атынан:

ұйым басшысының тегі, аты, әкесінің аты (болған жағдайда)

«Павлодар қаласы ҚТ-15 (ЖМ-43) бастап ЖК-864 (ЖМ-24) дейін ЖМ-42 салу» объектісі бойынша:

объектінің атауы, орналасқан жері

тапсырыс беруші **«Павлодар қаласы құрылыс бөлімі» ММ бөлімінің басшысы Ажмурат Ажмурат Кадырович болып табылатын:**

ұйымның атауы, басшысының тегі, аты, әкесінің аты (болған жағдайда)

мынаны куәландырады:

1. Объектіде құрылыс-монтаж жұмыстары бекітілген жобаға (жобалау-сметалық құжаттамаға), сәулет, қала құрылысы және құрылыс қызметі саласындағы мемлекеттік нормативтерге сәйкес орындалған;

2. Қосалқы мердігерлік ұйымдар **«ПТСФ «ДАНиЕР» ЖШС, № 17020955 12.12.2017ж. шарт №26-02-2021 26.02.2021ж. "ИНЭК Қазақстан" ЖШС (ТЖМЖ 22.11.2017 ж. №000330 лицензиясы, директоры-Серікпаева Дина Николаевна);**

3. Жоба (жобалау-сметалық құжаттамасы):
«КазНИПИЭнерго» АҚ, МҚЛ№0002911 07.04.1995ж.

жобалау ұйымының атауы, жобаның нөмірі

Бекітілген **«Павлодар қаласы құрылыс бөлімі» ММ 2020 жылғы 25 қыркүйек, бұйрық №38 бекітілген;**

жобаны бекіткен (қайта бекіткен) ұйымның атауы және бекітілген күні

4. Объектінің (кешеннің) мынадай негізгі техникалық-экономикалық көрсеткіштері бар (қуаттылық, өнімділік, өндірістік алаң, ұзындық, сыйымдылық, көлем, өткізу қабілеттілігі, тасымалдау қабілеттілігі, жұмыс орындарының саны және сол сияқты,) барлық объектілер (тұрғын үйлерден

басқа) бойынша (нысаналы өнімдерге немесе көрсетілетін қызметтердің негізгі түрлеріне сәйкес өлшем бірліктерімен толтырылады

Қуаттылық, өнімділік және тағы басқа	Өлшем бірлігі	Жоба бойынша		Нақты	
		жалпы (бұрын қабылданған-дарды ескере отырып)	оның ішінде іске қосу кешені немесе кезегі	жалпы (бұрын қабылданғандарды ескере отырып)	оның ішінде іске қосу кешені немесе кезегі
Су құбыры желілерінің ұзындығы		3998,0м		3998,0м	

Тұрғын үйдің мынадай көрсеткіштері бар:

Көрсеткіштер	Өлшем бірлігі	Жоба бойынша	Нақты
Жалпы ауданы	шаршы метр (бұдан әрі – $м^2$)	-	-
Қабаттар саны	қабат	-	-
Жалпы құрылыс көлемі	текше метр (бұдан әрі - $м^3$)	-	-
Оның ішінде жер асты бөлігі	$м^3$	-	-
Жапсарлас салынған, жапсарлас-жанаса салынған және жанаса салынған үй-жайлар ауданы	$м^2$	- -	- -

Көрсеткіштер	Жоба бойынша			Нақты		
	пәтер саны	Пәтер ауданы, $м^2$		пәтер саны	Пәтер ауданы, $м^2$	
		жалпы	тұрғын		жалпы	тұрғын
Барлық пәтер екі бөлмелі, оның ішінде:бір бөлмелі, үш бөлмелі, төрт бөлмелі және одан көп						

5. **Теплосеть.** Жылу желілерінің жалпы ұзындығы 3998,0 м құрайды, құбырларды жерасты төсеу-ст 530х7-1-ППУ – ПЭ құбыр ГОСТ 30732-2006-7800,8 М.

1. **УТ-15-тен Қаз.Правда көшесіне дейінгі трассаның** учаскесі, ұзындығы 2224,1 м. ст 530х7-1-ППУ-ПЭ ГОСТ 30732-2006 – 4366,2 м. жылыту камераларының құрылғысы 8 дана., ст 530-900х40-1-ППУ-ПЭ-ДЭ ГОСТ 30732-2006 – 25 дана., дренажды құдықтардың құрылғысы – 4 дана., жылжымалы тірек 530-1-ППУ-ПЭ ГОСТ 30732-2006 – 478 дана, ұзындығы 700 мм – ге дейін, диаметрі 710 мм ГОСТ 30732-2006 - 578 дана, СКУ ППУ/ПЭ PN 16, DN 500 ГОСТ-4 дана жіктерді оқшаулау жинағы бар электрмен дәнекерленетін

термоусаживаемый муфта. 2 – ППУ/ПЭ PN 16, DN 500 ГоСТ-28 дана, стандартты бұрма Ст 530х10-90°-1-ППУ – ПЭ-36шт.

2. **Қаз.Правда көш. трассасының учаскесі Ақиқат дейін** ТК-864(ТМ-24), ұзындығы 1773,9 м. Құбыр ст 530х7-1-ППУ-ПЭ ГоСТ 30732-2006 – 3434,6 м. құрылғы теплофикациялық камералар 16 дана., құрылғы қозғалмайтын тіректердің ст 530-900х40-1-ППУ-ПЭ-ДЭ ГоСТ 30732-2006 – 25 дана., құрылғы дренаж құдықтардың – 8 дана., сырғымалы тірек 530-1-ППУ-ПЭ ГОСТ 30732-2006 – 440 дана., ұзындығы 700 мм дейін, диаметрі 710 мм ГоСТ 30732-2006 – 456 дана жіктерді оқшаулау жинағы бар электрмен дәнекерленетін термоусаживаемая муфта. СКУ ППУ / ПЭ PN 16, DN 500 ГОСТ-22 дана, 2СКУ ППУ/ПЭ PN 16, DN 500 ГоСТ – 10 дана, стандартты бұрма Ст 530х10-90°-1-ППУ-ПЭ – 70 дана.

негізгі материалдар мен конструкциялар, инженерлік және технологиялық жабдықтар бойынша, оны орналастыру ерекшеліктері бойынша қысқаша техникалық сипаттамалар

6. Объектіде жобада көзделген, жеке сынақтан және кешенді байқаудан кейін оны қабылдау туралы актілерге сәйкес мөлшерде жабдық орнатылған;

7. Жобада көзделген еңбекті қорғау, жарылыс қауіпсіздігін, өрт қауіпсіздігін қамтамасыз ету, қоршаған табиғи ортаны қорғау және сейсмикаға қарсы іс-шаралар орындалған;

8. Құрылыс-монтаждау жұмыстары мынадай мерзімде жүзеге асырылған:

жұмыстардың басталуы **сәуір 2021 ж.;**

айы, жылы

жұмыстардың аяқталуы **қараша 2021ж**

айы, жылы

құрылыстың ұзақтығы, 7 ай:

құрылысты ұйымдастыру нормасы бойынша немесе жобасы бойынша **8** ай;

нақты 7 ай;

9. Қолданылған құрылыс материалдары, конструкциялар, жабдық және бұйымдар жобаның және мемлекеттік нормативтердің талаптарына сәйкес;

9-1. Жергілікті қамтудың үлесі жобалау-сметалық құжаттамада 100% көзделген және іс жүзінде_____% қолданылған (мемлекеттік инвестициялар және квазимемлекеттік сектор қаражаты есебінен қаржыландырылатын объектілерде);

10. Жер асты инженерлік желілерінің және/немесе ғимараттардың (имараттардың) нақты жағдайының атқарушы геодезиялық түсірілімі орындалды (сәйкестік туралы декларацияға міндетті қосымша);

10-1. Атқарушылық техникалық құжаттама толық көлемде, оның ішінде электрондық модульде бар;

11.Сыртқы инженерлік коммуникациялар (суық су және ыстық сумен жабдықтау, кәріз, жылумен жабдықтау, газбен жабдықтау, электрмен жабдықтау және байланыс) объектінің қалыпты пайдаланылуын қамтамасыз етеді, оны инженерлік және коммуналдық қамтамасыз ету бойынша

қызметтерді жеткізушілер растайды. Инженерлік және коммуналдық қамтамасыз ету бойынша қызметті жеткізушілер:

ТОО „ПТС" Плетухов П.В. Зам. гл. инж. ра

ұйымның атауы, басшының тегі, аты, әкесінің аты (болған жағдайда), қолы, күні, мөрдің орны

12. Ғимараттың Шу оқшаулауы жобаға сәйкес келеді және аккредиттелген сынақ зертханалары (орталықтары) жүргізген зертханалық өлшеулердің нәтижелері бойынша санитариялық-эпидемиологиялық сараптаманы жүзеге асыратын мемлекеттік ұйым беретін сараптамалық қорытындымен расталады (сараптамалық қорытынды қоса беріледі);

13. Халықтың жүріп-тұруы шектеулі топтары үшін қолжетімділік қамтамасыз етілді, мұны Халықты әлеуметтік қорғау органдары растайды;

ұйымның атауы, басшының тегі, аты, әкесінің аты (болған жағдайда), қолы, күні, мөрдің орны

Мердігер (бас мердігер) **«Павлодар қаласы ҚТ-15 (ЖМ-43) бастап ЖК-864 (ЖМ-24) дейін ЖМ-42 салу»** объектісін қабылдауға дайын деп санайды

объектінің (кешеннің) атауы

орындалған құрылыс-монтаждау және арнайы жұмыстардың сапасына кепілдік береді және объектінің құрылысы кезінде оның кінәсі бойынша пайда болған ақауларды Қазақстан Республикасының заңнамасына сәйкес кепілдік мерзім ішінде жоюға өзіне міндеттеме алады.

Мердігер (бас мердігер)
«Ай-Су Мелиорация» фирмасы ЖШС **Левченко В.И.**

басшының тегі, аты, әкесінің аты (болған жағдайда), қол

қолы, күні
Мөр орны (бар болса)

© 2012. Қазақстан Республикасы Әділет министрлігінің "Қазақстан Республикасының Заңнама және құқықтық ақпарат институты" ШЖҚ РМК