Утвержден
приказом Министра
по инвестициям и развитию
Республики Казахстан
от 24 апреля 2017 года № 234

форма

Акт приемки объекта в эксплуатацию

«13» 12 2022 года

Заказчик ТОО «Қарағанды Су», Карагандинская область, г.Караганда, район им.Казыбек Би, ул.Привокзальная,5 БИН 040 640 005 089, 100008, 8(7212) 56-19-14 в лице Генерального директора Исаева Данияра Бауыржановича ,

фамилия, имя, отчество (при его наличии) ИИН, телефон - для физических лиц, наименование организации - для юридических лиц, БИН, телефон, почтовый индекс, область, город, район, населенный пункт, наименование улицы, номер дома/здания (стационарного помещения)

на основании:

Декларации о соответствии (прилагается) от 25.11.2022 г. АО «Алматыинжстрой», г.Алматы, Жетысуский район, Коммунальная, 12, БИН 950 640 000 206, 8(727)233-04-60, в лице генерального директора Чиликбаева Асхата Кашкинбаевича ,

дата подписания декларации, наименование подрядной (генподрядной) организации, фамилия, имя, отчество (при его наличии) руководителя, юридический адрес, БИН, телефон

Заключения о качестве строительно-монтажных работ (прилагается) от 25.11.2022 г. ТОО «Glad Servis», БИН 190 140 016 640, 8(701)725-50-14, эксперт технического надзора Воробьев Антон Игоревич, №KZ77VJE00031403 от 16.10.2017 г., №KZ86VJE00030756 от 25.09.2017 г., №KZ53VJE00032029 от 03.11.2017 г. ,

дата подписания заключения, наименование организации, фамилия, имя, отчество (при его наличии) экспертов технического надзора, № и дата получения аттестатов, БИН, телефон

Заключения о соответствии выполненных работ проекту (прилагается) от 25.11.2022 г. ТОО «ВИТАЛСТРОЙ», БИН 161 240 021 569, 8(701)481-85-95, в лице эксперта Карпеченкова Александра Валерьевича, аттестат №KZ77VJE00043916 от 21.01.2019г., №KZ91VJE00043858 от 21.01.2019г. ,

дата подписания заключения, наименование организации, фамилия, имя, отчество (при его наличии) экспертов авторского надзора, № и дата получения аттестатов, БИН, телефон

произведя осмотр готовности предъявленного подрядчиком (генеральным подрядчиком) к приемке в эксплуатацию объекта «Реконструкция канализационных сетей от д.9-17 микрорайона Орбита» II (нормальный, технически сложный) ,

наименование объекта, вид строительства (новое, расширение, реконструкция, техническое перевооружение, модернизация, капитальный ремонт), уровень ответственности, техническая и технологическая сложность объекта

по адресу: Карагандинская область, г.Караганда, р-н им. Казыбек би, мкр-н Орбита, кад.кв. № 183, кадастровый №09:142:206:101:2 ,

(область, район, населенный пункт, микрорайон, квартал, улица, номер дома (корпуса)

проверив комплектность исполнительной технической документации, в том числе посредством электронного модуля исполнительной технической документации

«13» 12 2022 года,

дата ознакомления

подтверждает что:

1.Строительство объекта осуществлено на основании:

1) правоустанавливающего документа на земельный участок от «22» 12 2006 года № 33/116 Постановление Акимата города Караганды ,

документ, подтверждающий наступление юридических фактов (юридических составов), на основании которых возникают, изменяются или прекращаются права на земельный участок, в том числе договоры, решения судов, правовые акты исполнительных органов, свидетельство о праве на наследство, передаточный акт или разделительный баланс при реорганизации негосударственных юридических лиц, владеющих земельным участком на праве собственности или выкупивших право временного возмездного землепользования (аренды).

либо решения о реконструкции (перепланировке, переоборудовании) помещений (отдельных частей) существующих зданий от «04» 11 2020 года № ГУ-Т-479 ГУ «Отдел архитектуры и градостроительства города Караганды» ,

наименование органа вынесшего решение

2) талона о приеме уведомления о начале строительно-монтажных работ KZ56REA00271946 от 26.04.2022г., KZ35REA00279308 от 09.06.2022г., KZ01REA00283121 от 30.06.2022г., KZ06REA00286329 от 20.07.2022г., KZ00REA00292839 от 31.08.2022г., KZ68REA00296562 от 20.09.2022г., KZ14REA00298310 от 30.09.2022г. ГУ «Управление государственного архитектурно-строительного контроля Карагандинской области» ,

наименование органа принявшего уведомление, дата и № принятия талона

3) проекта (проектно-сметной документации) ТОО «TD Project Company», РП Шифр: 02-2020 НК ,

наименование проектной организации, номер проекта

утвержденного(й) № 1062 от 13.12.2021г. ТОО «Қарағанды Су» ,

дата и номер проекта, наименование организации утвердившей (переутвердившей) проект и дата утверждения

2. Строительно-монтажные работы осуществлены в сроки:

начало работ «26» 04 2022 года;

окончание работ «17» 10 2022 года;

при продолжительности строительства, месяц:

по норме или по проекту организации строительства, месяц: 1,5 ;

фактически, месяц: 5,7 ;

3. Объект (комплекс) имеет следующие основные технико-экономические показатели (мощность, производительность, производственная площадь, протяженность, вместимость, объем, пропускная способность, провозная способность, число рабочих мест и тому подобное, заполняется по всем объектам (кроме жилых домов) в единицах измерения соответственно целевой продукции или основным видам услуг):

Мощность, производительность и так далее	Единица измерения	По проекту		Фактически	
		общая (с учетом ранее принятых)	в том числе пускового комплекса или очереди	общая (с учетом ранее принятых)	в том числе пускового комплекса или очереди
Протяженность канализационной сети;	м	189		189	

Колодец канализационный из ж/б элементов Ø1500мм;	шт	4		4	

Выпуск продукции (оказания услуг), предусмотренной проектом в объеме, соответствующем нормам освоения проектных мощностей в начальный период Канализационная сеть,

факт начала выпуска продукции с указанием объема

Жилой дом имеет следующие показатели:

Показатели	Единица измерения	По проекту	Фактически
Общая площадь	метр в квадрате (далее - м²)		
Число этажей	этаж		
Общий строительный объем	метр в кубе (далее - м³)		
В том числе подземной части	м³		
Площадь встроенных, встроенно-пристроенных и пристроенных помещений	м²		

Показатели	По проекту			Фактически		
	число квартир	площадь квартир, м²		число квартир	площадь квартир, м²	
		общая	жилая		общая	жилая
Всего квартир, в том числе: однокомнатных двухкомнатных трехкомнатных четырехкомнатных и более						

4. Технологические и архитектурно-строительные решения по объекту характеризуются следующими данными: Полипропиленовая гофрированная канализационная труба SN16 DN/ID 400мм – 55,5м; полипропиленовая гофрированная канализационная труба SN16 DN/ID 160мм – 3,5м; полимерный рукав DN 400мм толщиной 6,5 мм – 130 м, колодцы канализационные из ж/б элементов Ø1500мм – 4 шт.,

краткие технические характеристики по особенностям его размещения, по основным материалам и конструкциям, инженерному и технологическому оборудованию

5. На объекте установлено предусмотренное проектом оборудование в количестве согласно актам о его приемке после индивидуального испытания и комплексного опробования;

6. Наружные инженерные коммуникации (холодное и горячее водоснабжение, канализация, теплоснабжение, газоснабжение, электроснабжение и связь) обеспечивают нормальную эксплуатацию объекта (здания, сооружения, помещения) и приняты городскими эксплуатационными организациями;

7. Сметная стоимость по утвержденному проекту (проектной- сметной документации): всего 55 162,126 тысяч тенге, в том числе строительно-монтажных работ 50 822,698тысяч тенге, оборудования, инструмента и инвентаря 0 тысяч тенге;

8. Сметная стоимость основных фондов, принимаемых в эксплуатацию 50 271,780 тысяч тенге, в том числе: стоимость строительно-монтажных работ 48 281,563 тысяч тенге; стоимость оборудования, инструмента и инвентаря 0 тысяч тенге;

9. Доля местного содержания предусмотрена в проектно-сметной документации 53,54% и фактически применено 53,54% (на объектах финансируемых за счет государственных инвестиций и средств квазигосударственного сектора);
10. Класс энергоэффективности здания --- ;
11. Объект построен в соответствии с утвержденным проектом (проектно-сметной документацией) и требованиями государственных нормативных документов в области архитектуры, градостроительства и строительства.

РЕШИЛ: «Реконструкция канализационных сетей от д.9-17 микрорайона Орбита», кадастровый №09:142:206:101:2; кадастровый квартал № 183,

наименование объекта (комплекса)

принять в эксплуатацию.

Заказчик Исаев Д.Б.,

фамилия, имя, отчество (при его наличии), подпись руководителя Место печати (при наличии)

Технический надзор:

1) аттестованный (-ые) эксперт (-ы) _____.

(фамилия, имя, отчество (при его наличии) эксперта, специализация аттестата, подпись, дата Место печати (при наличии)

2) аккредитованная организация ТОО «Glad Servis», директор Гиниятуллин Р.Г.,

(наименование организации) имеющей в своем составе аттестованного (-ых) эксперта (-ов), фамилия, имя, отчество (при его наличии) руководителя, подпись, дата Место печати (при наличии)

эксперт технического надзора Воробьев А.И. аттестаты в части инженерных сетей, несущих и ограждающих конструкций, технологического оборудования,

(фамилия, имя, отчество (при его наличии) эксперта, специализация аттестата), подпись,дата Место печати (при наличии)

Авторский надзор:

1) разработчик проекта _____,

(наименование организации, фамилия, имя, отчество (при его наличии), должность), подпись, дата Место печати (при наличии)

2) организация ТОО «ВИТАЛСТРОЙ», генеральный директор Быков В. В.,

(наименование организации) имеющей в своем составе аттестованного (-ых) эксперта (-ов), фамилия, имя, отчество (при его наличии) руководителя, подпись, дата Место печати (при наличии)

Карпеченков А. В. аттестаты в части несущих и ограждающих конструкций, архитектуры,

(фамилия, имя, отчество (при его наличии) эксперта, специализация аттестата), подпись, дата Место печати (при наличии)

3) аттестованный (-ые) эксперт (-ы)_____.

(фамилия, имя, отчество (при его наличии) эксперта, специализация аттестата), подпись, дата Место печати (при наличии)

Подрядчик (генеральный подрядчик) Чиликбаев А. К.,

фамилия, имя, отчество (при его наличии), подпись руководителя

Место печати (при наличии)

Приложение 13
к акту приемки объекта
в эксплуатацию

форма

Технические характеристики объекта (сети, водоводы,коллекторы и тому подобное)

№ п/п	Наименование	Единицы измерения	Количество, протяженность	Примечание
1	2	3	4	5
Водопровод				
1	Водоводы (общая протяженность)	м		
	1) из стальных труб	м		
	2) из чугунных труб	м		
	3) из асбестоцементных труб	м		
	4) из железобетонных труб	м		
	5)	м		
2	Распределительная сеть (общая протяженность)	м		
	1) из стальных труб	м		
	2) из чугунных труб	м		
	3) из асбестоцементных труб	м		
	4) из полиэтиленовых труб	м		
	5)	м		
3	Прочие устройства			
	Смотровой колодец	шт		
	Задвижка d-	шт		
	« d-	шт		
	« d-	шт		
	Вентили d-	шт		
	« d-	шт		
	« d-	шт		
	Кран d-	шт		
	« d-	шт		
	« d-	шт		
	Гидрант	шт		
	Водопроводный ввод	шт		
	Водоразборная колонка	шт		
	Стальной футляр	шт		
	Питьевой фонтанчик	шт		
Канализация	**Кадастровый номер №09:142:206:101:2**			
1	Коллекторы (общая протяженность)	м		
	1) из керамических труб	м		
	2) из чугунных труб	м		
	3) из бетонных труб	м		

	4) из асбестоцементных труб	м		
	5) из железобетонных труб	м		
	6)	м		
	7)	м		
2	Канализационная сеть (общая протяженность)	**м**	**189**	
	1) из керамических труб	м		
	2) из чугунных труб	м		
	3) из бетонных труб	м		
	4) из асбестоцементных труб	м		
	5) гофрированная канализационная труба SN16 DN/ID 400мм	**м**	**55,5**	
	6) гофрированная канализационная труба SN16 DN/ID 160мм	**м**	**3,5**	
	7) полимерный рукав DN 400мм толщиной 6,5 мм	**м**	**130**	
3	Прочие устройства			
	Смотровой колодец	**шт**	**4**	
	Выпуск	шт		

Горизонтальный разрез колодца	Вертикальный разрез колодца
Масштаб **М 1:50**	Масштаб **М 1:50**
прилагается	**прилагается**

Спецификация

№ п/п	Наименование	Марка	Материал	Диаметр (мм) (размеры)	Количество	Примечание
1	Смотровой колодец		**ж/б**	**Ø1500**	**4**	

Схема привязки колодца к постоянным точкам-ориентирам

Заказчик Исаев Д.Б.
фамилия, имя, отчество (при наличии), подпись руководителя Место печати (при наличии)
Авторский надзор Быков В. В.
фамилия, имя, отчество (при наличии), подпись эксперта Место печати (при наличии)

Вертикальный разрез

Горизонтальный разрез

Колодец I
для непросадочных сухих грунтов

Разрез 1-1

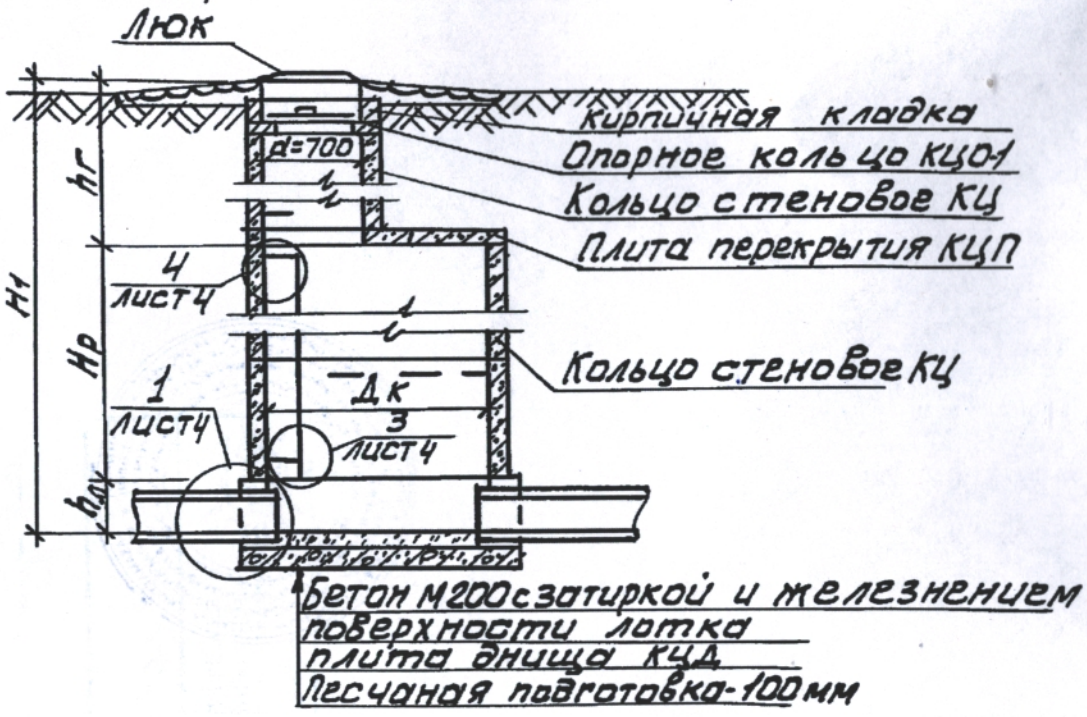

План колодца I

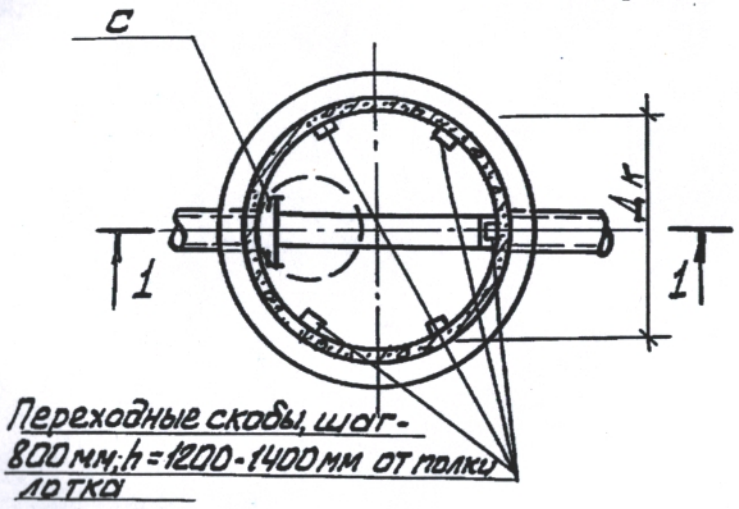

ҚОҒАМНЫҢ ҚАРАҒАНДЫ ОБЛЫСЫ БОЙ

ӨТІНІШ № 002235914053

ТІРКЕ

ТІРКЕЛ

КАДАСТРЛЫҚ № 08-111-206-

ЖЫЛЖ

ОБЪЕКТІСІНІҢ МЕКЕН ЖАЙЫ:

ТІРКЕУШІ

БӨЛІМ БАСШЫСЫ

БАСШЫ