Приложение 1
к приказу Министра
индустрии и инфраструктурного развития
Республики Казахстан
от 9 августа 2019 года № 632
Утвержден
приказом Министра
по инвестициям и развитию
Республики Казахстан
от 24 апреля 2017 года № 234 форма

ҚЫЗЫЛОРДА ҚАЛАСЫ ӘКІМДІГІНІҢ «ҚЫЗЫЛОРДА ҚАЛАСЫНЫҢ СӘУЛЕТ ЖӘНЕ ҚАЛА ҚҰРЫЛЫСЫ БӨЛІМІ» КОММУНАЛДЫҚ МЕМЛЕКЕТТІК МЕКЕМЕСІ
ҚАБЫЛДАУ АКТІЛЕРІ ҮШІН
НЫСАН ЕСЕПКЕ АЛЫНДЫ
№ 01/2355 «27» 04 2023 ж.

Акт приемки объекта в эксплуатацию

N 41-пк "27" апреля 2023 г.

Заказчик **Руководитель КГУ «Кызылординский городской отдел строительства» акимата города Кызылорда-Әнуар А.С.; Кызылординская область, г. Кызылорда, ул. Мустафа Шокай 147; БИН 060140014281**
(фамилия, имя, отчество (при его наличии) ИИН, телефон – для физических лиц, наименование организации – для юридических лиц, БИН, телефон, почтовый индекс, область, город, район, населенный пункт, наименование улицы, номер дома/здания(стационарного помещения)

На основании:

Декларации о соответствии (прилагается): **2023 г. Директор ТОО «Сэт-Сервис» Иманова Р.С.; г.Кызылорда мкр.Саулет, 15 квартал 8 дом,БИН 020140003665**
(дата подписания декларации, наименование подрядной (генподрядной) организации, фамилия, имя, отчество (при его наличии) руководителя, юридический адрес, БИН, телефон)

Заключения о качестве строительно-монтажных работ **2023 г. ТОО «SM ORDA GRUPP» эксперт технического надзора - Нұрадин Қ.Е.; №KZ16VJE00066742, №KZ43VJE00066741 от 28.06.2021 г.; Кызылорда, мкр.Аль-фараби, ул.Т.Турлыгулов, дом 99; БИН 170640006390**
(дата подписания заключения, наименование организации, фамилия, имя, отчество (при его наличии) экспертов технического надзора, № и дата получения аттестатов, БИН, телефон)

Заключения о соответствии выполненных работ проекту прилагается **2023 г. ТОО КБ "МунайГазИнжиниринг"; Разработчик проекта - Ахметов З.; №1902075, 15.10.2019 , г.Кызылорда , Мустафа Шокай , 170; БИН 090940009190**
(дата подписания заключения, наименование организации, фамилия, имя, отчество (при его наличии) экспертов авторского надзора, № и дата получения аттестатов, БИН, телефон)

произведя осмотр готовности предъявленного подрядчиком (генеральным подрядчиком) к приемке в эксплуатацию объекта: **«РП Инженерно-коммуникационные инфраструктуры жилого сектора в жилом районе Байтерек г.Кызылорда. Строительство водозабора с бурением скважин»;**
(наименование объекта, вид строительства (новое, расширение, реконструкция, техническое перевооружение, модернизация, капитальный ремонт), уровень ответственности, техническая и технологическая сложность объекта)

по адресу: **Республика Казахстан, Кызылординская область, Кызылорда Г.А., г.Кызылорда**
(область, район, населенный пункт, микрорайон, квартал, улица, номер дома (корпуса)

проверив комплектность исполнительной технической документации,подтверждает что:

1. Строительство объекта осуществлено на основании:

1) правоустанавливающего документа на земельный участок от
Постановление акимата г.Кызылорда № 341 от 19.09.2008 года;
(документ, подтверждающий наступление юридических фактов (юридических составов), на основании которых возникают, изменяются или прекращаются права на земельный участок, в том числе договоры, решения судов, правовые акты исполнительных органов, свидетельство о праве на наследство, передаточный акт или разделительный баланс при реорганизации негосударственных юридических лиц, владеющих земельным участком на праве собственности или выкупивших право временного возмездного землепользования (аренды). либо решения о реконструкции (перепланировке, переоборудовании) помещений (отдельных частей) существующих зданий)
Акимат г. Кызылорда;
(наименование органа вынесшего решение)

2) талона о приеме уведомления о начале или прекращении осуществления деятельности или определенных действий
КГУ " Управление по контролю Кызылординской области" KZ41REA00288803 от 04.02.2022 года;
(наименование органа принявшего уведомление, дата выдачи талона)

3) проекта (проектно-сметной документации):
ТОО КБ "МунайГазИнжиниринг" Заказ №НК-55-19;
(наименование проектной организации, номер проекта)
утвержденного(й)
КГУ "Кызылординский городской отдел строительства" 4-НК от 08.02.2021;
(наименование организации утвердившей (переутвердивший) проект и дата утверждения)

2. Строительно-монтажные работы осуществлены в сроки:
начало работ **04 август 2022 года**;
(месяц, год)
окончание работ **25 апрель 2023 года**;
(месяц, год)
при продолжительности строительства, месяц: **10 (десять) месяца**
по норме или по проекту организации строительства, месяц: **10 (десять) месяца**
фактически, месяц: **9 (девять) месяцев**

3. Объект (комплекс) имеет следующие основные технико-экономические показатели (мощность, производительность, производственная площадь, протяженность, вместимость, объем, пропускная способность, провозная способность, число рабочих мест и тому подобное, заполняется по всем объектам (кроме жилых домов) в единицах измерения соответственно целевой продукции или основным видам услуг):

Мощность, производительность и так далее	Единица измерения	По проекту		Фактически	
		общая (с учетом ранее принятых)	в том числе пускового комплекса или очереди	общая (с учетом ранее принятых)	в том числе пускового комплекса или очереди
Насосная станция I-го подъема	ед.	7	7	7	7
Насосная станция II-го подъема	ед.	1	1	1	1
Резервуары для воды с объёмом V=2400 м^3 с фильтрами-поглотителями	ед.	3	3	3	3
Трансформаторная подстанция Блочно-модульное здание БКТП-400/10-0,4кВ У1 с трансформаторами ТМГ-400/10-0,4кВ	ед.	1	1	1	1
Выгреб V=6 м^3	ед.	1	1	1	1
Уборная на 1 очко	ед.	1	1	1	1
Проходная	ед.	1	1	1	1
Площадка для мусорного контейнера	ед.	1	1	1	1

Выпуск продукции (оказания услуг), предусмотренной проектом в объеме, соответствующим нормам освоения проектных мощностей в начальный
период _____----------_____;
факт начала выпуска продукции с указанием объема

Жилой дом имеет следующие показатели:

Показатели	Единица измерения	По проекту	Фактически
Общая площадь	метр в квадрате (далее – м2)	---	---
Число этажей	этаж	---	---
Общий строительный объем	метр в кубе (далее – м3)	---	---
В том числе подземной части	м3	---	---
Площадь встроенных, встроено - пристроенных и пристроенных помещений	м2	---	---

Показатели	По проекту			Фактически		
	число квартир	площадь квартир, м2		число квартир	площадь квартир, м2	
		общая	жилая		общая	жилая
Всего квартир, в том числе: однокомнатных двухкомнатных трехкомнатных четырехкомнатных и более	---	---	---	---	---	---

4. Технологические и архитектурно-строительные решения по объекту характеризуются следующими данными: **Проектом предусматривается строительство водозаборных скважин в количестве 7 шт. из подземных источников. Проектируемые скважины равно дебитные. Расход по каждой скважине составляет 40м3/час, в качестве резервной может быть любая из скважин. Проектом предусмотрены скважинные насосы производительностью 40м3/час, напором 120м 7шт; Резервуары для воды 2400м3 имеет размер в плане 27 х 24 метра, высоту 4,2 метра. Оборудование резервуара (подводящий трубопровод; отводящий трубопровод; переливной трубопровод; спускной трубопровод; промывочный трубопровод); Насосная станция II-го подъема с максимальной производительностью в– 467 м3/час, с учетом пожаротушения. В насосной станции второго подъема предусмотрены 5 насосов, из которых 3 рабочих и 2 резервных, с внешними частотными преобразователями. Насосы для хозяйственно-питьевого назначения – консольный центробежный, трёхступенчатый несамовсасывающий, производительность 175 м3/час, напором 60м, 2 рабочих и один резервный. Насос противопожарного водопровода производительность 162м3/час, напором 70м, один рабочий и один резервный. Ограждение территории водозабора и скважин приняты из глухой железобетонной ограды высотой 2,0м типа Б1в по серии 3.017-3: сборные железобетонные панели 1ПБ30.20 и фундаменты стаканного типа Ф12.7.5 – по вып.1, узлы монтажные – по вып.4. Ворота с калиткой – металлические, индивидуального изготовления размером 4,0х2,0м.По верху бетонного ограждения предусмотрена насадка из колючей проволоки по ГОСТ 285-69 в три ряда.** краткие технические характеристики по особенностям его размещения, по основным материалам и конструкциям, инженерному и технологическому оборудованию

5. На объекте установлено предусмотренное проектом оборудование в количестве согласно актам о его приемке после индивидуального испытания и комплексного опробования;

6. Наружные инженерные коммуникации (холодное и горячее водоснабжение, канализация, теплоснабжение, газоснабжение, электроснабжение и связь) обеспечивают нормальную эксплуатацию объекта (здания, сооружения, помещения) и приняты городскими эксплуатационными организациями;

7. Сметная стоимость по утвержденному проекту (проектно-сметной документации): всего **1 127 359,408** тысяч тенге, в том числе строительно-монтажных работ **820 370,636** тысяч тенге, стоимость оборудования, инструмента и инвентаря **138 050,647** тысяч тенге;

8. Сметная стоимость основных фондов, принимаемых в эксплуатацию: **1 076 520,98** тысяч тенге, в том числе: стоимость строительно-монтажных работ **779 352,104** тысяч тенге; стоимость оборудования, инструмента и инвентаря **131 148,115** тысяч тенге;

9. Объект построен в соответствии с утвержденным проектом (проектно-сметной документацией) и требованиями государственных нормативных документов в области архитектуры, градостроительства и строительства.

10. Класс энергоэффективности здания ____--____

11. Объект построен в соответствии с утвержденным проектом (проектно-сметной документацией) и требованиями государственных нормативных документов в области архитектуры, градостроительства и строительства.

РЕШИЛ: «РП Инженерно-коммуникационные инфраструктуры жилого сектора в жилом районе Байтерек г.Кызылорда. Строительство водозабора с бурением скважин» принять в эксплуатацию.

наименование объекта (комплекса)

Заказчик:

Руководитель КГУ "Кызылординский городской отдел строительства" _____ **Әнуар А.С.**

(фамилия, имя, отчество (при его наличии), подпись руководителя Место печати (при наличии)

Технический надзор:

1) аттестованный (-ые) эксперт (-ы) _____

(фамилия, имя, отчество (при его наличии) эксперта, специализация аттестата, подпись, дата Место печати (при наличии)

2) аккредитованная организация ТОО «SM ORDA GRUPP»

(наименование организации)

Директор ТОО «SM ORDA GRUPP» _____ **Нұрадин Қ.Е.**

(фамилия, имя, отчество (при его наличии) руководителя, подпись, дата Место печати (при наличии)

имеющей в своем составе аттестованного (-ых) эксперта (-ов),

аттестат №KZ16VJE00066742,№KZ43VJE00066741 от 28.06.2021 г. _____ **Нұрадин Қ.Е.**

(фамилия, имя, отчество (при его наличии) эксперта, специализация аттестата), подпись, дата Место печати (при наличии)

Авторский надзор:

1) разработчик проекта ТОО КБ "МунайГазИнжиниринг" _____ **Ахметов З.**

(наименование организации, фамилия, имя, отчество (при его наличии), должность), подпись, дата Место печати (при наличии)

2) организация ТОО КБ "МунайГазИнжиниринг"

(наименование организации)

Директор ТОО КБ "МунайГазИнжиниринг" _____ **Кусбаева К.**

фамилия, имя, отчество (при его наличии) руководителя, подпись, дата Место печати (при наличии)

имеющей в своем составе аттестованного (-ых) эксперта (-ов),

_____ _____

(фамилия, имя, отчество (при его наличии) эксперта, специализация аттестата), подпись, дата Место печати (при наличии)

3) аттестованный (-ые) эксперт (-ы)_____ _____

(фамилия, имя, отчество (при его наличии) эксперта, специализация аттестата), подпись, дата Место печати (при наличии)

Подрядчик (генеральный подрядчик): ТОО «Сэт-Сервис» _____ **Иманова Р.С.**

(фамилия, имя, отчество (при его наличии), подпись руководител Место печати (при наличии)

Приложение 3
к приказу Министра
по инвестициям и развитию
Республики Казахстан
от 24 апреля 2017 года № 235

форма

Декларация о соответствии

№41 НК "27" апреля 2023 г.

Подрядчик (генеральный подрядчик) **ТОО «Сэт-Сервис», г.Кызылорда, мкр.Саулет 15 квартал 8 дом**
(наименование организации, юридический адрес)

в лице **Директора - Иманова Р.С.**
фамилия, имя, отчество (при наличии) руководителя организации

По объекту **«РП Инженерно-коммуникационные инфраструктуры жилого сектора в жилом районе Байтерек г.Кызылорда. Строительство водозабора с бурением скважин»;**
(наименование, местонахождения объекта)

заказчиком которого является: **Руководитель КГУ «Кызылординский городской отдел строительства» акимата города Кызылорда-Әнуар А.С.; Кызылординская область, г. Кызылорда, ул. Мустафа Шокай 147; БИН 060140014281**
(наименование организации, фамилия, имя, отчество (при наличии) руководителя)

удостоверяет, что:

1. Строительно – монтажные работы на объекте выполнены в соответствии с утвержденным проектом (проектно – сметной документацией), государственными нормативами в сфере архитектурной, градостроительной и строительной деятельности;

2. Субподрядные организации: **ТОО «Асанас-Дар» БИН:030640005245, ГСЛ №19008928 от 17.04.2019; ТОО «Стройком Лимтед» БИН:060540012864, ГСЛ №21028624 от 07.10.2021;**
(наименование организации)

3. Проект (проектно-сметная документация) **Разработчик проекта - Ахметов З.**
(фамилия, имя, отчество (при наличии)

ТОО КБ "МунайГазИнжиниринг" Заказ №НК-55-19;
(наименование проектной организации, номер проекта)

утвержден(а) **КГУ "Кызылординский городской отдел строительства" 4-НК от 08.02.2021;**
(наименование организации утвердившей (переутвердившей) проект и дата утверждения)

4. Объект (комплекс) имеет следующие основные технико-экономические показатели (мощность, производительность, производственная площадь, протяженность, вместимость, объем, пропускная способность, провозная способность, число рабочих мест и тому подобное, заполняется по всем объектам (кроме жилых домов) в единицах измерения соответственно целевой продукции или основным видам услуг):

Мощность, производительность и так далее	Единица измерения	По проекту		Фактически	
		общая (с учетом ранее принятых)	в том числе пускового комплекса или очереди	общая (с учетом ранее принятых)	в том числе пускового комплекса или очереди
Насосная станция I-го подъема	ед.	7	7	7	7
Насосная станция II-го подъема	ед.	1	1	1	1
Резервуары для воды с объёмом V=2400 м^3 с фильтрами-поглотителями	ед.	3	3	3	3
Трансформаторная подстанция	ед.	1	1	1	1

здание БКТП-400/10-0,4кВ У1 с трансформаторами ТМГ-400/10-0,4кВ					
Выгреб V=6 м^3	ед.	1	1	1	1
Уборная на 1 очко	ед.	1	1	1	1
Проходная	ед.	1	1	1	1

Жилой дом имеет следующие показатели:

Показатели	Единица измерения	По проекту	Фактически
Общая площадь	метр в квадрате (далее–м2)	---	---
Число этажей	этаж	---	---
Общий строительный объем	метр в кубе (далее–м3)	---	---
В том числе подземной части	м3	---	---
Площадь встроенных, встроено -пристроенных и пристроенных помещений	м2	---	---

Показатели	По проекту			Фактически		
	число квартир	площадь квартир, м2		число квартир	площадь квартир, м2	
		общая	жилая		общая	жилая
Всего квартир, в том числе: однокомнатных двухкомнатных трехкомнатных четырехкомнатных и более	---	---	---	---	---	---

5. Технологические и архитектурно-строительные решения по объекту характеризуется следующими данными: **Проектом предусматривается строительство водозаборных скважин в количестве 7 шт. из подземных источников. Проектируемые скважины равно дебитные. Расход по каждой скважине составляет 40м3/час, в качестве резервной может быть любая из скважин. Проектом предусмотрены скважинные насосы производительностью 40м3/час, напором 120м 7шт; Резервуары для воды 2400м3 имеет размер в плане 27 х 24 метра, высоту 4,2 метра. Оборудование резервуара (подводящий трубопровод; отводящий трубопровод; переливной трубопровод; спускной трубопровод; промывочный трубопровод); Насосная станция II-го подъема с максимальной производительностью в– 467 м3/час, с учетом пожаротушения. В насосной станции второго подъема предусмотрены 5 насосов, из которых 3 рабочих и 2 резервных, с внешними частотными преобразователями. Насосы для хозяйственно-питьевого назначения – консольный центробежный, трёхступенчатый несамовсасывающий, производительность 175 м3/час, напором 60м, 2 рабочих и один резервный. Насос противопожарного водопровода производительность 162м3/час, напором 70м, один рабочий и один резервный. Ограждение территории водозабора и скважин приняты из глухой железобетонной ограды высотой 2,0м типа Б1в по серии 3.017-3: сборные железобетонные панели 1ПБ30.20 и фундаменты стаканного типа Ф12.7.5 – по вып.1, узлы монтажные – по вып.4. Ворота с калиткой – металлические, индивидуального изготовления размером 4,0х2,0м.По верху бетонного ограждения предусмотрена насадка из колючей проволоки по ГОСТ 285-69 в три ряда.**

краткие технические характеристики по особенностям его размещения, по основным материалам и конструкциям, инженерному и технологическому оборудованию

6. На объекте установлено предусмотренное проектом оборудование в количестве согласно актам о его приемке после индивидуального испытания и комплексного опробования;

7. Мероприятия по охране труда, обеспечению взрывобезопасности, пожаробезопасности, охране окружающей природной среды и антисейсмические мероприятия, предусмотренные проектом выполнены;

2. Строительно-монтажные работы осуществлены в сроки:
начало работ **04 август 2022 года**;
(месяц, год)
окончание работ **25 апрель 2023 года**;
(месяц, год)
при продолжительности строительства, месяц: **10 (десять) месяца**
по норме или по проекту организации строительства, месяц: **10 (десять) месяца**
фактически, месяц: **9 (девять) месяцев**

9. Примененные строительные материалы, конструкции, оборудование и изделия соответствуют требованиям проекта и государственных нормативов;
9-1. Доля местного содержания предусмотрена в проектно-сметной документации 81% и фактически применено 78% (на объектах финансируемых за счет государственных инвестиций и средств квазигосударственного сектора);
10. Исполнительная геодезическая съемка фактического положения подземных инженерных сетей и/или зданий (сооружений) выполнена (обязательное приложение к декларации о соответствии);
10-1. Исполнительная техническая документация имеется в полном объеме, в том числе в электронном модуле;
11. Наружные инженерные коммуникации (холодное и горячее водоснабжение, канализация, теплоснабжение, газоснабжение, электроснабжение и связь) обеспечивают нормальную эксплуатацию объекта, что подтверждается поставщиками услуг по инженерному и коммунальному обеспечению. Поставщики услуг по инженерному и коммунальному обеспечению:

ГКП на ПХВ «Кызылорда Су жуйеси» _____ _____
наименование организации, фамилия, имя, отчество (при наличии), подпись руководителя, дата М.П.

12. Шумоизоляция здания соответствует проекту и подтверждается экспертным заключением выдаваемым государственной организацией осуществляющей санитарно-эпидемиологическую экспертизу по результатам лабораторных замеров проведенных аккредитованными испытательными лабораториями (центрами) (экспертное заключение прилагается);
13.Обеспечен доступ для маломобильных групп населения, что подтверждается органами социальной защиты населения _____отсуствует_____;
(фамилия, имя, отчество (при наличии), подпись руководителя, дата Место печати (при наличии)

Подрядчик (генеральный подрядчик) считает объект **«РП Инженерно-коммуникационные инфраструктуры жилого сектора в жилом районе Байтерек г.Кызылорда. Строительство водозабора с бурением скважин»**, готовым к приемке в эксплуатацию,
(наименование объекта (комплекса)
гарантирует качество выполненных строительно-монтажных и специальных работ, и принимает на себя обязательство устранять дефекты, возникшие по его вине при строительстве объекта согласно гарантийного срока в соответствии с законодательством Республики Казахстан.

Подрядчик (генеральный подрядчик)

Иманова Р.С. _____ «_____»_____ **2023 года**
(фамилия, имя, отчество (при наличии) руководителя, подпись, дата)

Место печати (при наличии)

Приложение 1
к приказу Министрапо
инвестициям и развитию
Республики Казахстанот24
апреля 2017 года № 235

Форма

Заключение о качестве строительно-монтажных работ

N41 НК "27" апреля 2023 г.

Технический надзор **ТОО «SM ORDA GRUPP» Кызылординской область, Кызылорда, мкр.Аль-фараби, ул.Т.Турлыгулов, дом 99; Директор-Нұрадин Қ.Е.**
наименование организации, фамилия, имя, отчество (при наличии) руководителя, юридический адрес

в лице **эксперта Нұрадин Қ.Е. аттестат №KZ16VJE00066742,№KZ43VJE00066741 от 28.06.2021г.**
фамилия, имя, отчество (при наличии) экспертов, № аттестатов, дата получения

действующего на основании **Договора №108 от 04.08.2022 года;**
№ договора и дата

по объекту: **«РП Инженерно-коммуникационные инфраструктуры жилого сектора в жилом районе Байтерек г.Кызылорда. Строительство водозабора с бурением скважин»;**
наименование и местонахождение объекта

заказчиком которого является **Руководитель КГУ "Кызылординский городской отдел строительства" - Әнуар А.С.**
наименование организации, фамилия, имя, отчество (при наличии) руководителя

подтверждает, что:

1. Строительство объекта осуществлялось

1) подрядчиком (генеральным подрядчиком) **ТОО «Сэт-Сервис» ГСЛ №21013298 от 26.03.2021 г. г.Кызылорда мкр.Саулет, 15 квартал 8 дом;**
наименование организации, № лицензии и дата получения

в лице **директора – Иманова Роза Садибековна**
фамилия, имя, отчество (при наличии) руководителя

2) субподрядными организациями **ТОО «Асанас-Дар» БИН:030640005245, ГСЛ №19008928 от 17.04.2019; ТОО «Стройком Лимтед» БИН:060540012864, ГСЛ №21028624 от 07.10.2021;**
наименование организации, № лицензии и дата получения

в лице **Директора-Карабаева Р.А.; Директор-Садибеков Б.К.**
фамилия, имя, отчество (при наличии) руководителя

2. Строительно-монтажные работы осуществлены в сроки:
начало работ **04 август 2022 года**;
(месяц, год)
окончание работ **25 апрель 2023 года**;
(месяц, год)
при продолжительности строительства, месяц: **10 (десять) месяца**
по норме или по проекту организации строительства, месяц: **10 (десять) месяца**
фактически, месяц: **9 (девять) месяцев**

3. Сметная стоимость по утвержденному проекту (проектно-сметной документации):
всего **1 127 359,408** тысяч тенге, в том числе строительно-монтажных работ **820 370,636** тысяч тенге, стоимость оборудования, инструмента и инвентаря **138 050,647** тысяч тенге;

4. Сметная стоимость основных фондов, принимаемых в эксплуатацию: **1 076 520,98** тысяч тенге, в том числе: стоимость строительно-монтажных работ **779 352,104** тысяч тенге; стоимость оборудования, инструмента и инвентаря **131 148,115** тысяч тенге;

5. Объект построен в соответствии с проектом (проектно-сметной документацией)
ТОО КБ "МунайГазИнжиниринг" Заказ №НК-55-19;

утвержденным(ой) **КГУ "Кызылординский городской отдел строительства" 4-НҚ от 08.02.2021;**
наименование организации утвердившей (переутвердившей) проект и дата утверждения

и требованиями государственных нормативных документов в области архитектуры, градостроительства и строительства;

6. Примененные строительные материалы, конструкции, оборудование и изделия соответствуют проекту и требованиям государственных нормативов;

6-1. Доля местного содержания предусмотрена в проектно-сметной документации 81% и фактически применено 78% (на объектах финансируемых за счет государственных инвестиций и средств квазигосударственного сектора);

7. Исполнительная техническая документация имеется в полном объеме, в том числе в электронном модуле;

8. Замечания, выданные техническим надзором в процессе строительства, устранены;

9. Завершенный строительством объект обеспечивает прочность, устойчивость и надежность на протяжении всего срока службы (эксплуатации, использования, применения) и соответствует требованиям государственных нормативов направленных на обеспечение интересов и безопасности собственников (пользователей) и общества в целом.

Технический надзор:
организация **ТОО «SM ORDA GRUPP» Директор - Нұрадин Қ.Е.**
(наименование организации, фамилия, имя, отчество (при наличии) руководителя)

подпись, дата Место печати (при наличии)

эксперт(ы) по техническому надзору **эксперт - Нұрадин Қ.Е. аттестат №KZ16VJE00066742, №KZ43VJE00066741 от 28.06.2021г.**
(фамилия, имя, отчество (при наличии) эксперта (экспертов) № аттестатов)

подпись, дата Место печати (при наличии)

Приложение 2
к приказу и.о. Министра
по инвестициям и развитию
Республики Казахстан
от 24 апреля 2017 года № 235
Форма

Заключение о соответствии выполненных работ проекту

N 41 НЗ "27" апрель 2023 г.

Авторский надзор **ТОО КБ "МунайГазИнжиниринг" - директор Кусбаева К.К.**
(наименование организации, фамилия, имя, отчество (при наличии) руководителя)

в лице **Разработчика проекта – Ахметов З.;**
(фамилия, имя, отчество (при наличии) экспертов, № аттестатов)

действующего на основании **Договора №79 от 28.07.2022 года;**
(№ договора и дата)

по объекту: **«РП Инженерно-коммуникационные инфраструктуры жилого сектора в жилом районе Байтерек г.Кызылорда. Строительство водозабора с бурением скважин»;**
(наименование и местонахождение объекта)

заказчиком которого **Руководитель КГУ «Кызылординский городской отдел строительства» акимата города Кызылорда-Әнуар А.С.;**
(наименование организации, фамилия, имя, отчество (при его наличии) руководителя)

подтверждает, что:

1. Строительство объекта осуществлялось

а) подрядчиком (генеральным подрядчиком) **ТОО «Сэт-Сервис» ГСЛ №21013298 от 26.03.2021 г. г.Кызылорда мкр.Саулет, 15 квартал 8 дом;**
наименование организации, № лицензии и дата получения

в лице **директора–Иманова Роза Садибековна;**
фамилия, имя, отчество (при наличии) руководителя

б) субподрядными организациями **ТОО «Асанас-Дар» БИН:030640005245, ГСЛ №19008928 от 17.04.2019; ТОО «Стройком Лимтед» БИН:060540012864, ГСЛ №21028624 от 07.10.2021;**
наименование организации, № лицензии и дата получения

в лице **Директора-Карабаева Р.А.; Директор-Садибеков Б.К.**
фамилия, имя, отчество (при наличии) руководителя

2. Строительно-монтажные работы осуществлены в сроки:
начало работ **04 август 2022 года**;
(месяц, год)
окончание работ **25 апрель 2023 года**;
(месяц, год)
при продолжительности строительства, месяц: **10 (десять) месяца**
по норме или по проекту организации строительства, месяц: **10 (десять) месяца**
фактически, месяц: **9 (девять) месяцев**

3. Примененные строительные материалы, конструкции, оборудование и изделия соответствуют требованиям проекта;

5. Внесенные изменения в проект (проектно-сметную документацию) в процессе строительства выполнены в соответствии с требованиями нормативов в области архитектуры, градостроительства и строительства;

6. Объект построен в соответствии с проектом (проектно-сметной документацией)
ТОО КБ "МунайГазИнжиниринг" Заказ №НК-55-19;

наименование проектной организации, номер проекта

Авторский надзор: **ТОО КБ "МунайГазИнжиниринг"– директор Кусбаева К.**

наименование организации, фамилия, имя, отчество (при наличии) руководителя,

подпись, дата место для печати

эксперт(ы) по авторскому надзору **Ахметов З.**

фамилия, имя, отчество (при наличии) эксперта (экспертов), № аттестатов,

подпись, дата место для печати

Приложение №13 к акту приемки
объекта в эксплуатацию

Технические характеристики объекта: **«РП Инженерно-коммуникационные инфраструктуры жилого сектора в жилом районе Байтерек г.Кызылорда. Строительство водозабора с бурением скважин»;**

№ п/п	Наименование	Единицы измерения	Количество, протяженность	Примечание
1	2	3	4	5
Водопровод				
1	Водоводы (общая протяженность)	м		
	1) из стальных труб	м	------	------
	2) из чугунных труб	м	------	------
	3) из асбестоцементных труб	м	------	------
	4) из железобетонных труб	м	------	------
	5)	м	------	------
2	Распределительная сеть (общая протяженность)	м	3589,28	------
	1) из стальных труб	м		
	Трубы стальные электросварные прямошовные, D 25 мм, толщина стенки 2,5 мм ГОСТ 10705-80	м	3	------
	Трубы стальные электросварные прямошовные, D 108 мм, толщина стенки 4,0 мм ГОСТ 10705-80	м	8,722	------
	Трубы стальные электросварные прямошовные, D 159 мм, толщина стенки 4,0 мм ГОСТ 10705-80	м	18,825	------
	Трубы стальные электросварные прямошовные, D 219 мм, толщина стенки 5,0 мм ГОСТ 10705-80	м	9,6384	------
	Трубы стальные электросварные прямошовные, D 273 мм, толщина стенки 4,0 мм ГОСТ 10705-80	м	6,024	------
	2) из чугунных труб	м	------	------
	3) из асбестоцементных труб	м	------	------
	4) из полиэтиленовых труб	м		
	Труба полиэтиленовая для водоснабжения PE 100 SDR 17 - 110x6,6 питьевая ГОСТ 18599-2001	м	212,1	------
	Труба полиэтиленовая для водоснабжения PE 100 SDR 17 - 160x9,5 питьевая ГОСТ 18599-2001	м	770,63	------
	Труба полиэтиленовая для водоснабжения PE 100 SDR 17 - 200x11,9 питьевая ГОСТ 18599-2001	м	851,43	------
	Труба полиэтиленовая для водоснабжения PE 100 SDR 17 - 225x13,4 питьевая ГОСТ 18599-2001	м	301,99	------
	Труба полиэтиленовая для водоснабжения PE 100 SDR 17 - 250x14,8 питьевая ГОСТ 18599-2001	м	177,76	------
	Труба полиэтиленовая для водоснабжения PE 100 SDR 17 - 315x18,7 питьевая ГОСТ 18599-2001	м	1228,16	------
	5)	м	------	------

3	Прочие устройства			
	Смотровой колодец	шт	------	------
	Задвижка d-	шт		
	Задвижки параллельные фланцевые с выдвижным шпинделем 30ч6бр маховик для воды и пара, Т до 225°С, PN 10/16, DN 100 мм ГОСТ 5762-2002	шт	2	------
	Задвижки стальные фланцевые 30с41нж, клиновые литые с выдвижным шпинделем Т 425°С, PN 16, DN 150 мм ГОСТ 9698-86	шт	7	------
	Задвижки стальные фланцевые 30с41нж, клиновые литые с выдвижным шпинделем Т 425°С, PN 16, DN 200 мм ГОСТ 9698-86	шт	1	------
	Вентили d-	шт	------	------
	" d-	шт	------	------
	" d-	шт	------	------
	Кран d-	шт		
	Краны шаровые фланцевые модели 1220, корпус из серого чугуна, Т от -30°С до +200°С, PN 16, DN 25, типа FAF ГОСТ 21345-2005	шт	2	------
	Краны шаровые фланцевые модели 1220, корпус из серого чугуна, Т от -30°С до +200°С, PN 16, DN 40, типа FAF ГОСТ 21345-2005	шт	3	------
	Гидрант	шт		------
	Гидранты пожарные подземные Н 1250 мм ГОСТ 8220-85	шт	2	------
	Водопроводный ввод	шт	------	------
	Водоразборная колонка	шт	------	------
	Стальной футляр	шт	------	------
	Питьевой фонтанчик	шт	------	------
Канализация				
1	Коллекторы (общая протяженность)	м	------	------
	1) из керамических труб	м	------	------
	2) из чугунных труб	м	------	------
	3) из бетонных труб	м	------	------
	4) из асбестоцементных труб	м	------	------
	5) из железобетонных труб	м	------	------
2	Канализационная сеть (общая протяженность)	м	210,08	------
	1) из керамических труб	м	------	------
	2) из чугунных труб	м	------	------
	3) из бетонных труб	м	------	------
	4) из асбестоцементных труб	м	------	------
	5) из железобетонных труб	м	------	------
	6) из стальных труб	м	------	------
	7) из полиэтиленовых труб	м		
	Трубы полипропиленовые безнапорные гофрированные для наружных сетей канализации с раструбом DN/OD 160 SN 10	м	46,46	------

	РР ГОСТ Р 54475-2011			
	Трубы полипропиленовые безнапорные гофрированные для наружных сетей канализации с раструбом DN/OD 250 SN 10 РР ГОСТ Р 54475-2011	м	163,62	------
3	Прочие устройства			
	Смотровой колодец	шт	------	------
	Выпуск	шт	------	------

Горизонтальный разрез колодца	Вертикальный разрез колодца
Масштаб 1:1000	Масштаб 1:100

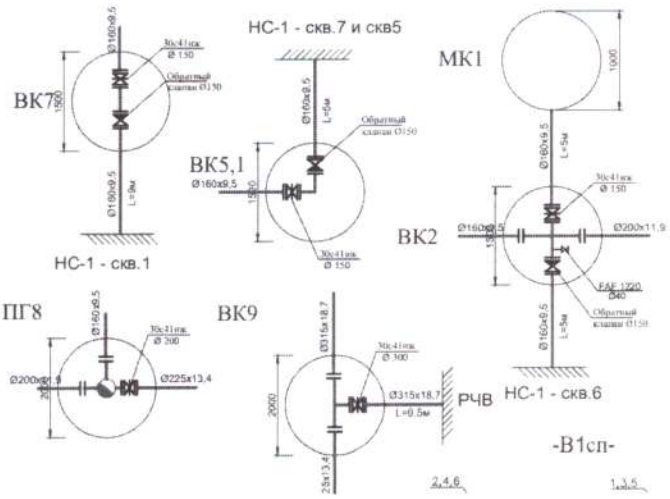

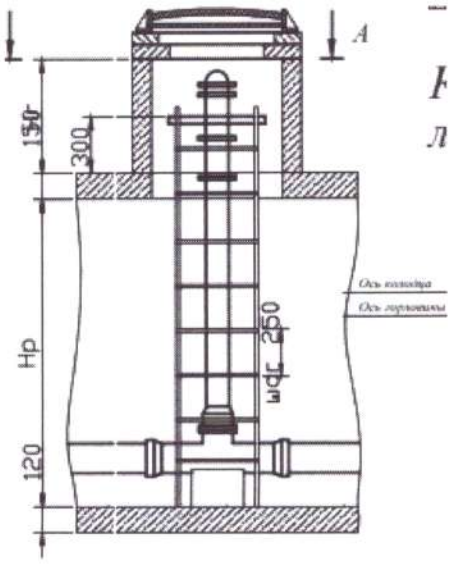

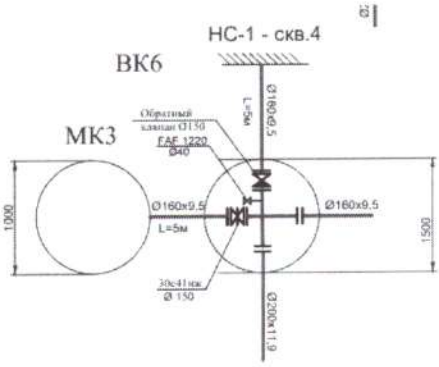

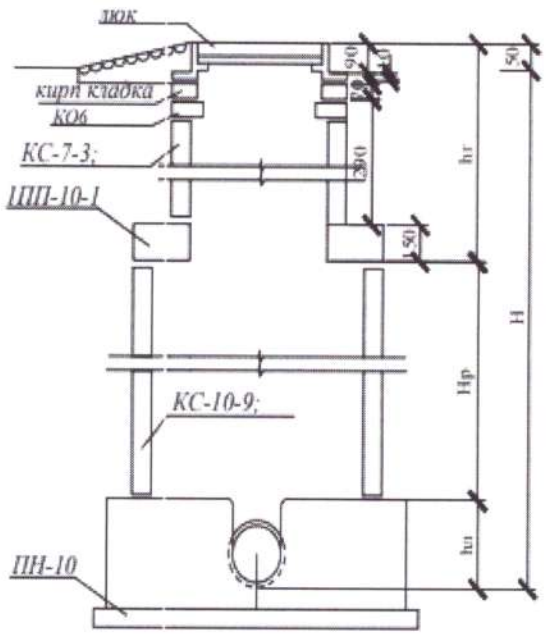

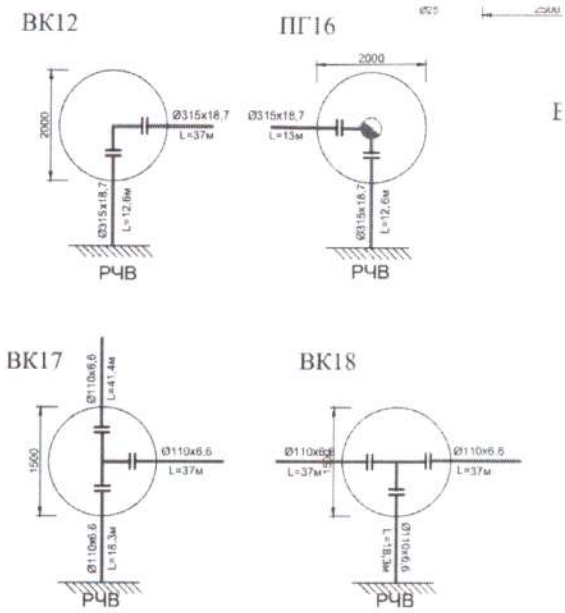

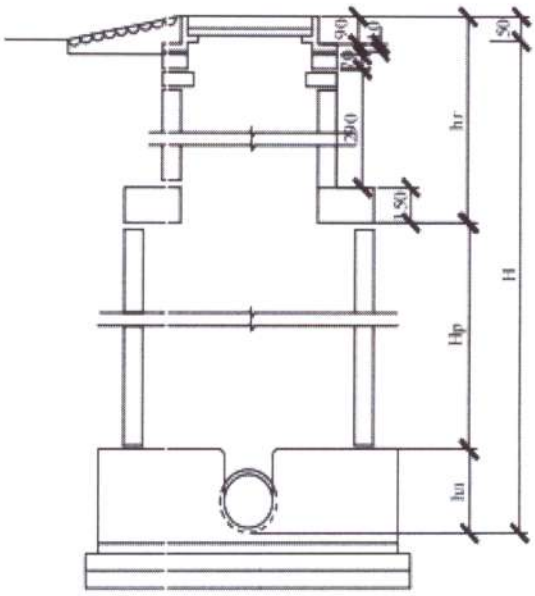

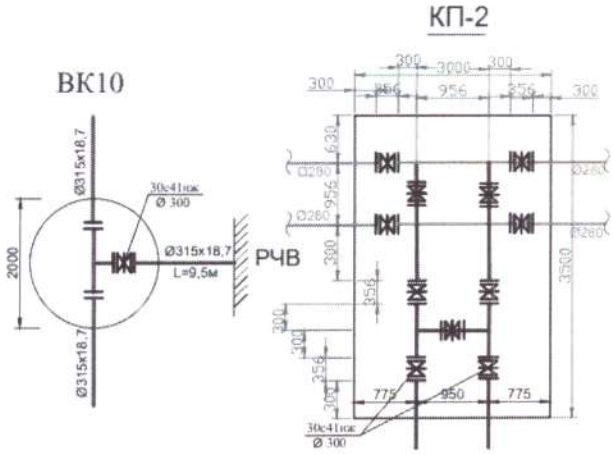

Спецификация

№	Наименование	Марка	Материал	Диаметр (мм) (размеры)	Количество	Примечание
1	Труба полиэтиленовая для водоснабжения PE 100 SDR 17 - 110x6,6 питьевая ГОСТ 18599-2001	ГОСТ 18599-2001	полиэтилен	110	212,1 м	
2	Труба полиэтиленовая для водоснабжения PE 100 SDR 17 - 160x9,5 питьевая ГОСТ 18599-2001	ГОСТ 18599-2001	полиэтилен	160	770,63 м	

3	Труба полиэтиленовая для водоснабжения PE 100 SDR 17 - 200x11,9 питьевая ГОСТ 18599-2001	ГОСТ 18599-2001	полиэтилен	200	851,43 м	
4	Труба полиэтиленовая для водоснабжения PE 100 SDR 17 - 225x13,4 питьевая ГОСТ 18599-2001	ГОСТ 18599-2001	полиэтилен	225	301,99 м	
5	Труба полиэтиленовая для водоснабжения PE 100 SDR 17 - 250x14,8 питьевая ГОСТ 18599-2001	ГОСТ 18599-2001	полиэтилен	250	177,76 м	
6	Труба полиэтиленовая для водоснабжения PE 100 SDR 17 - 315x18,7 питьевая ГОСТ 18599-2001	ГОСТ 18599-2001	полиэтилен	315	1228,16 м	
7	Люк чугунный, тип Т (С770) ГОСТ 3634-99	ГОСТ 3634-99	чугун		2 комплект	
8	Люк чугунный, тип Л (А770) ГОСТ 3634-99	ГОСТ 3634-99	чугун		37 комплект	
9	Задвижки параллельные фланцевые с выдвижным шпинделем 30ч6бр маховик для воды и пара, Т до 225°С, PN 10/16, DN 100 мм ГОСТ 5762-2002	ГОСТ 5762-2002	чугун	100	2 шт.	
10	Задвижки стальные фланцевые 30с41нж, клиновые литые с выдвижным шпинделем Т 425°С, PN 16, DN 150 мм ГОСТ 9698-86	ГОСТ 9698-86	чугун	150	7 шт.	
11	Задвижки стальные фланцевые 30с41нж, клиновые литые с выдвижным шпинделем Т 425°С, PN 16, DN 200 мм ГОСТ 9698-86	ГОСТ 9698-86	чугун	200	1 шт.	

Заказчик:
Руководитель КГУ "Кызылординский городской отдел строительства" _____ **Әнуар А.С.**
(фамилия, имя, отчество (при наличии), подпись руководителя Место печати (при наличии)

Авторский надзор:
Разработчик проекта ТОО КБ "МунайГазИнжиниринг" _____ **Ахметов З.**
(фамилия, имя, отчество (при наличии), подпись директора Место печати (при наличии)