Товарищество с ограниченной ответственностью
«ПАВЛОДАРЭНЕРГОПРОЕКТ»
государственная лицензия I категории № 13015367 от 11.09.13г.

Реконструкция центральной котельной в г.Атбасар Атбасарского района

ПРОЕКТ

ТОМ 6. ПЕРЕЧЕНЬ МАТЕРИАЛОВ, ИЗДЕЛИЙ, КОНСТРУКЦИЙ И ОБОРУДОВАНИЯ. ПРАЙС-ЛИСТЫ

849 – 19

Павлодар
2022

Содержание

№ п/п	Прайс-листы	Стр.
I	**Перечень оборудования, материалов и изделий по проекту**	5
II	**Прайс-листы**	
1.	Курс валют	35
	Генеральный план и транспорт	
2.	ТОО «Линия Безопасности-101»	36
	Строительная часть	
3.	ТОО «Хилти Казахстан»	38
4.	ТОО «Стар Тайм»	41
5.	ООО «ПСК ТРИС»	43
	Водопровод и канализация	
6.	ТОО «Vector 7»	44
7.	ТОО «Мошеях»	51
	Отопление и вентиляция	
8.	ТПГ «ТИТАН»	53
	Технологическое оборудование	
9.	ТОО «Азиякотломаш» (АКМ)	60
10.	ТОО «Взлет»	67
11.	ООО «НПО «Новые Технологии»	70
12.	АО «Сарэнергомаш»	82
13.	ТОО «LAB International»	88
14.	ТОО «Vector 7»	45
15.	АО «ГМС Ливгидромаш»	104
16.	ТОО «Силумин-Сервис»	112
17.	ТОО «ЦЭМ-Геомаш»	125
18.	ТОО «Континент Сервис»	127

19. ТОО «ТопМайнинг» 129
20. АО «Завод имени М.И. Платова» 131
21. ООО «ГК Электромагнит» 134
22. ТОО «АСЭП» 136
23. ООО Производственное объединение «СИНЕРГИЯ» 144
24. ООО «АЗ АТОМ» 147
25. ЗАО НПФ «АТЭК» 158
26. ТОО «Abig.kz» 167
27. ООО «Завод агрегатов» 168
28. ООО «Кусинский литейно-машиностроительный завод» (КЛМЗ) 170
29. АО «СПЕЙС-МОТОР» 171
30. ТОО «РЭМ-КРАН» 175
31. ООО «Теплотех Комплект» 180
32. ООО «Барнаульский котельный завод» 185
33. ТОО «Smart Group 2018» 192
34. ТОО «BDK 2050» 194
35. ТОО «ТД ПТПА-Азия» 196
36. ТОО «Астана Спецкомплект» 200
37. АО «Завод котельного оборудования» 201

Электрооборудование

38. АО «КЭМОНТ» 207
39. ТОО «ОКТА СОЛЮШЕНС» 211
40. ТОО «EKF» 212
41. ТОО «ТД Электроцентр» 213
42. ТОО «IEK Group» 222
43. ИП «АШИМОВА М.М» 225
44. ТОО «Тамыр» 237
45. ТОО «Юг-Электрокомплект» 238
46. ТОО «Энергосистемы ЭЛТО» 243
47. ТОО «Силумин-Восток» 254
48. АО «Казэнергокабель» 266
49. ТОО «ИНВОЛЬТ» 269
50. ТОО «ЗАВОД ГОРЭЛТЕХ» 273
51. ТОО «Теплоприбор-Казахстан» 275
52. ТОО «ЭлСнабТрейд» 279
53. ТОО «КазСветГрупп» 284
54. ООО «ТехЭлектро-Азия» 287
55. ТОО «Электротехника» 292

Система автоматизации

56. ТОО «Эмерсон» 295

57. ТОО «НПП Гамма» 307
58. ТОО «Сименс» 310
59. ТОО НПФ «Эргономика» 312
60. ТОО «Алтайтранссервис» 315
61. ТОО ПФ «Взлет Казахстан» 318
62. ТОО «Проманалит» 331
63. ТОО «Алматы КИП-Комплект» 335
64. ООО «ЗМА» 336
65. ТОО «TRADE- Инжиниринг» 337
66. ТОО «Monitoring Systems Group» 344
67. ТОО «ТехСтальСервис» 346
68. ООО «Металлообрабатывающая компания-НН» 347
69. ТОО «Тамыр» 349
70. ТОО «Мошеях» 351
71. ТОО «SONET» 352

Охранно-пожарная сигнализация;
Телевизионная система видеонаблюдения

72. ТД «INTANT» 361
73. ТОО «ALLCOM Networks» 383
74. ТОО «СВЯЗЬПРОМ» 384
75. ТД «Белый Ветер KZ» 387
76. ТД «Jet Systems» 407
77. ТОО «Эгида Group» 410
78. ТОО «South Network Group» 419

"Утверждаю"
Руководитель
ГУ "Отдел жилищно-коммунального хозяйства,
пассажирского транспорта, автомобильных дорог
и жилищной инспекции Атбасарского района"
_____ Калекенов А.
" 05 " апреля 2023 г.

Перечень оборудования, материалов и изделий по проекту

Наименование объекта: "Реконструкция центральной котельной г. Атбасар Атбасарского района"

№ п/п	Наименование оборудования, материала, изделия, конструкции	Тип, марка, размеры	Ед. изм.	Коли-чест-во	Стоимость за ед. изм. по прайс-листу		Сведения по НДС (с НДС, без НДС)	Поставщик (дистрибьютор), страна происхождения	№ прайс-листа	Стоимость за ед. изм. по прайс-листу		Сведения по НДС (с НДС, без НДС)	Поставщик (дистрибьютор), страна происхождения	№ прайс-листа
					в валюте	в тенге				в валюте	в тенге			
1	2	3	4	5	6		7	8	9	10		11	12	13
выбранный вариант										**альтернативный вариант**				
Генеральный план и транспорт														
1	Щит пожарный открытого типа в комплекте: - щит пожарный ЩП-О (откры-тый) (1250х1050х60) - 1шт.; - лопата штыковая - 1шт.; - лопата совковая - 1шт.; - лом пожарный - 1шт.; - ведро пожарное конусное - 2шт.; - емкость для хранения воды - (0,2 м3); - огнетушитель ОП-5 - 1шт.	Тип щита ЩП-В	к-т	1		32050,00	с НДС	ТОО "Линия Безопасности 101", г.Алматы, Казахстан	36		58 000,00	с НДС	ТОО "Antipozhar" г.Алматы, Казахстан	6
Строительная часть														
2	Анкерная шпилька	HIT-Z M10x135	шт	8		2 682,00	без НДС	ТОО "Хилти Казахстан", г. Алматы, Казахстан	38		9 345,00	без НДС	ТОО «Адал Шарт» г. Алматы, Казахстан	7
3	Анкер-шпилька	HST-HCR M16x140/25	шт	112		53 396,00	без НДС	ТОО "Хилти Казахстан", г. Алматы, Казахстан	38		75 015,00	без НДС	ТОО «Адал Шарт» г. Алматы, Казахстан	7
4	Вертикальные жалюзи		кв.м.	21,6		5 500,00	без НДС	ТОО "Стар Тайм" г.Актобе, Казахстан	41		5 583,00	без НДС	ИП Бектурганов А.Т. г.Нур-Султан, Казахстан	9
5	Четырехствольная дымовая труба	H=60м	шт	1	19 740 000,00 RUR		без НДС	ООО "ПСК ТРИС" г.Челябинск, Россия	43	23 760 000,00 RUR		без НДС	ООО"ПолимерСтрой Сервис" п.Томинский, Россия	11
Водопровод и канализация														
6	Насос консольный Q=51 m3/h, H=32m, Pn=16,0 bar, P=7,5kW 1 раб.+ 1 резерв.	NSCF 40-160/75	шт	2		1 552 179,00	с НДС	ТОО "Vector 7", г. Алматы, Казахстан	44					12
	Шкаф управления для двух насосов, прямой пуск с электронным блоком DCL в компл. с датчиком давления и реле давления для защиты от сухого хода	ШУ QSDK20/7,5Kw	шт	1		776 217,00	с НДС	ТОО "Vector 7", г. Алматы, Казахстан	44		7 143 400,00	с НДС	ТОО "WILO Central Asia" г. Алматы, Казахстан	
7	Ороситель дренчерный водяной	ДВН-10	шт	9		1 000,00	с НДС	ТОО "Мошеях", г. Нур-Султан, Казахстан	51		1 530,00	с НДС	ТОО "РОНЕКС СЕКЬЮРИ-ТИ", г. Алматы, Казахстан	18

№ п/п	Наименование оборудования, материала, изделия, конструкции	Тип, марка, размеры	Ед. изм.	Коли-чест-во	Стоимость за ед. изм. по прайс-листу		Сведения по НДС (с НДС, без НДС)	Поставщик (дистрибьютор), страна происхождения	№ прайс-листа	Стоимость за ед. изм. по прайс-листу		Сведения по НДС (с НДС, без НДС)	Поставщик (дистрибьютор), страна происхождения	№ прайс-листа
					в валюте	в тенге				в валюте	в тенге			
1	2	3	4	5	6		7	8	9	10		11	12	13
выбранный вариант										**альтернативный вариант**				
Отопление и вентиляция														
8	Фильтрационная установка L=3745м3/ч	Nederman FMC-4L	компл.	2	42 214,00 EUR		с НДС	ТПГ «ТИТАН», г. Нур-Султан, Казахстан	58		24 890 495,00	с НДС	ТОО "СовПлим-Казахстан", г.Караганда, Казахстан	24
9	Шиберная автоматическая заслонка ND типа ПГВУ Ду280 в искробезопасном исполнении, с эл.приводом МЭО 16/25-0,63М-99 К, 380В	ПГВУ	шт	8	1 036,00 EUR		с НДС	ТПГ «ТИТАН», г. Нур-Султан, Казахстан	58	1 135,00 EUR			ТОО "Промышленная компания "Ремтехкомплект" г.Павлодар, Казахстан	27
10	Фильтрационная установка L=1360м3/ч	Nederman SiloSafe 24	шт	1	14 290,00 EUR		с НДС	ТПГ «ТИТАН», г. Нур-Султан, Казахстан	58		9 995 273,00	с НДС	ТОО "СовПлим-Казахстан", г.Караганда, Казахстан	23
11	Винтовой компрессор	VERONA	шт	2	7 056,00 EUR		с НДС	ТПГ «ТИТАН», г. Нур-Султан, Казахстан	58	8 336,00 EUR		с НДС	ТОО "Промышленная компания "Ремтехкомплект" г.Павлодар, Казахстан	27
Технологическое оборудование														
12	Водогрейный котел с воздухоподогревателем, запорной арматурой и вспомогательным оборудованием	1. КВ-ТСВ-30-150 Q=30 т/ч 2. Топочное устройство ТЧЗМ-2-2.7/8.0 3. Дымосос ДН-22Х*750 с эл.двигателем ДАЗО4-85/51-8У1 4. Вентилятор дутьевой ВДН-15Х*1500 с эл.двигателем ДАЗО4-85/37-4У1 5. Циклон батарейный БЦ-512-2-(6*6) 6. Задвижка Ду250 с эл. приводом 7. Холодильник отбора проб	шт.	4		120 800 000+ 46 559 000+ 35 782 580+ 18 940 000+ 34 174 000= 256 255 580,00	с НДС	ТОО "Азиякотломаш" (АКМ), г. Щучинск, Казахстан	60		352 070 893,00	без НДС	ООО "KSM", г. Караганда, Казахстан	31
13	Насос исходной воды	Х80-50-250а-К-С	шт	3		2 314 768,00	с НДС	ТОО "Взлет", г. Алматы, Казахстан	67		3 141 590,00	с НДС	ТОО "Vector 7", г.Алматы, Казахстан	37
14	Подогреватель исходной воды	ТОС(П)-05-849-20	шт	1		220 200,00 RUR	без НДС	ООО "НПО "Новые Технологии" г. Санкт-Петербург, Росси	71		2 075 104,00	без НДС	ТОО "КАЗКОТЛОСЕРВИС", г. Алматы, Казахстан	39
15	Фильтр осветительный	ФОВ-2,0-0,6	шт	3	1297300+300000/3= 1 397 300 RUR		без НДС	АО "Сарэнергомаш", г. Саратов, Россия	82	2 715 648,00 RUR		без НДС	ООО "ПО "Гефест", г. Нижний Новгород, Россия	40
16	Фильтр параллельноточный	ФИПаI-1,4-0,6-Na	шт	4	818300+300000/3= 918 300 RUR		без НДС	АО "Сарэнергомаш", г. Саратов, Россия	82	2 484 352,00 RUR		без НДС	ООО "ПО "Гефест", г. Нижний Новгород, Россия	40
17	Холодильник двухточечный для отбора проб пара и воды	ХД-125-4.151.00.00.00	шт	1	44100+300000/3= 144100 RUR		без НДС	ОА "Сарэнергомаш", г. Саратов, Россия	82	57 220,00 RUR		с НДС	ООО "Теплотех Комплект", г. Санкт-Петербург, Россия	43
18	Насос солевой	АХО65-40-200-К-С	шт	2		1 863 994,00	с НДС	ТОО "Взлет", г.Алматы, Казахстан	67		2 515 015,00	с НДС	ТОО "Vector 7", г.Алматы, Казахстан	37
19	Насос хим. очищенной воды	Х80-50-250а-К-С	шт	2		2 314 768,00	с НДС	ТОО "Взлет", г.Алматы, Казахстан	67		3 141 590,00	с НДС	ТОО "Vector 7", г.Алматы, Казахстан	37
20	Шкаф вытяжной для муфельных печей с тумбой	ЛАБ-PRO ШВ 90.83.198 МП	к-т	2		797 247,00	с НДС	ТОО "LAB International", г.Алматы, Казахстан	88		1 060 338,51	с НДС	ТОО "Riich Field", г. Алматы, Казахстан	47
21	Стол лабораторный	ЛАБ-PRO СЛв 150.65.90 KG	шт	7		252 542,00	с НДС	ТОО "LAB International", г.Алматы, Казахстан	88		335 880,86	с НДС	ТОО "Riich Field", г. Алматы, Казахстан	47
22	Стол лабораторный с тумбой	ЛАБ-PRO СЛв 150.65.90 KG	к-т	2		334 819,00	с НДС	ТОО "LAB International", г.Алматы, Казахстан	88		445 309,27	с НДС	ТОО "Riich Field", г. Алматы, Казахстан	47

№ п/п	Наименование оборудования, материала, изделия, конструкции	Тип, марка, размеры	Ед. изм.	Коли-чест-во	Стоимость за ед. изм. по прайс-листу		Сведения по НДС (с НДС, без НДС)	Поставщик (дистрибьютор), страна происхождения	№ прайс-листа	Стоимость за ед. изм. по прайс-листу		Сведения по НДС (с НДС, без НДС)	Поставщик (дистрибьютор), страна происхождения	№ прайс-листа
					в валюте	в тенге				в валюте	в тенге			
1	2	3	4	5	6		7	8	9	10		11	12	13
выбранный вариант										**альтернативный вариант**				
23	Стол островной	ЛАБ-PRO СОКв 120.150.90 KG	шт	1		533 365,00	с НДС	ТОО "LAB International", г.Алматы, Казахстан	88		709 375,45	с НДС	ТОО "Riich Field", г. Алматы, Казахстан	47
24	Стол для калориметра	ЛАБ-PRO СК 150.80.75/90 LA	шт	1		433 867,00	с НДС	ТОО "LAB International", г.Алматы, Казахстан	88		577 043,11	с НДС	ТОО "Riich Field", г. Алматы, Казахстан	47
25	Стол для титрования	ЛАБ-PRO СТ 150.65.90/165 TR	шт	1		717 726,00	с НДС	ТОО "LAB International", г.Алматы, Казахстан	88		954 575,58	с НДС	ТОО "Riich Field", г. Алматы, Казахстан	47
26	Стол передвижной	ЛАБ-PRO СП 60.50.75	шт	2		180 637,00	с НДС	ТОО "LAB International", г.Алматы, Казахстан	88		240 247,21	с НДС	ТОО "Riich Field", г. Алматы, Казахстан	47
27	Стол для весов усиленный и электрифицированный	ЛАБ-PRO СВ 120.60.75 ЭГ	шт	2		470 884,00	с НДС	ТОО "LAB International", г.Алматы, Казахстан	88		626 275,72	с НДС	ТОО "Riich Field", г. Алматы, Казахстан	47
28	Стол-мойка	по типу ЛАБ-PRO МО30 120.80.90 SS, 2 чаши	к-т	1		1 219 346,00	с НДС	ТОО "LAB International", г.Алматы, Казахстан	88		1 621 730,18	с НДС	ТОО "Riich Field", г. Алматы, Казахстан	47
29	Стол-мойка	ЛАБ-PRO МО13 80.60.90 SS , 1 чаша и столешница, размер чаши -340х400х130	шт	1		460 571,00	с НДС	ТОО "LAB International", г.Алматы, Казахстан	88		612 559,43	с НДС	ТОО "Riich Field", г. Алматы, Казахстан	47
30	Лабораторный pH-метр	S220-Kit	шт	1		969 106,00	с НДС	ТОО "LAB International", г.Алматы, Казахстан	88		1 288 910,98	с НДС	ТОО "Riich Field", г. Алматы, Казахстан	47
31	Аквадистиллятор	ДЭ-10 М (Производительность: 10л/ч)	шт	1		523 381,00	с НДС	ТОО "LAB International", г.Алматы, Казахстан	88		696 096,73	с НДС	ТОО "Riich Field", г. Алматы, Казахстан	47
32	Весы аналитические	HR-250AZG, НПВ 252 г, дискретность 0,1 мг, диаметр чаши 90мм	шт	1		949 272,00	с НДС	ТОО "LAB International", г.Алматы, Казахстан	88		1 262 531,76	с НДС	ТОО "Riich Field", г. Алматы, Казахстан	47
33	Мельница дисковая, вибрационная	PULVERISETTE 9, для быстрого (1– 3 мин) сухого или мокрого измельчения проб	шт	1		10 742 251,00	с НДС	ТОО "LAB International", г.Алматы, Казахстан	89		14 287 193,83	с НДС	ТОО "Riich Field", г. Алматы, Казахстан	47
34	Шкаф сушильный	LF-60/350-VS2,объем 60л, T max 350°C	шт	2		1 037 320,00	с НДС	ТОО "LAB International", г.Алматы, Казахстан	89		1 379 635,60	с НДС	ТОО "Riich Field", г. Алматы, Казахстан	48
35	Анализатор влажности	MS-70, масса образца 0,1...71 г, дискретность взвешивания 0,0001г, погрешность содержания влаги 0,001/0,01/0,1%, температура сушки, 30-200 °C (шаг - 1°C)	шт	1		2 161 352,00	с НДС	ТОО "LAB International", г.Алматы, Казахстан	89		2 874 598,16	с НДС	ТОО "Riich Field", г. Алматы, Казахстан	48
36	Печь муфельная	LF-5/11-V2,объем 5л, T max 1100°C	шт	2		1 018 528,00	с НДС	ТОО "LAB International", г.Алматы, Казахстан	89		1 354 642,24	с НДС	ТОО "Riich Field", г. Алматы, Казахстан	48
37	Экспресс-лаборатория	ЭЛВК-5	шт	1		504 602,00	с НДС	ТОО "LAB International", г.Алматы, Казахстан	89		671 120,66	с НДС	ТОО "Riich Field", г. Алматы, Казахстан	48
38	Калориметр	C 6000 global standards Package 1- 10 с сосудом для разложения C 6010 (стандартный) и системой подачи охлаждающей жидкости KV 600	шт	1		48 615 543,00	с НДС	ТОО "LAB International", г.Алматы, Казахстан	89		64 658 672,19	с НДС	ТОО "Riich Field", г. Алматы, Казахстан	48
39	Теплообменик сильфонный	ТОС-(П)-05-825-19	шт	1	220 200,00 RUR		без НДС	ООО "НПО" Новые Технологии", г.Санкт-Петербург, Россия	72		2 075 104,00	с НДС	ТОО "КАЗКОТЛОСЕРВИС" г.Алматы, Казахстан	39

№ п/п	Наименование оборудования, материала, изделия, конструкции	Тип, марка, размеры	Ед. изм.	Коли-чест-во	Стоимость за ед. изм. по прайс-листу		Сведения по НДС (с НДС, без НДС)	Поставщик (дистрибьютор), страна происхождения	№ прайс-листа	Стоимость за ед. изм. по прайс-листу		Сведения по НДС (с НДС, без НДС)	Поставщик (дистрибьютор), страна происхождения	№ прайс-листа
					в валюте	в тенге				в валюте	в тенге			
1	2	3	4	5	6		7	8	9	10		11	12	13
выбранный вариант										**альтернативный вариант**				
40	Система ваккумной деаэрации воды	1. Теплообменик сильфонный ТОС- (П)-6-818-19 2.Струйный вихревой деаэратор СВД-06-4663-19 3.Ваккумный эжектор ЭВВ-05-4663 19	шт	1	321600+519000+282 000= 1 122 600 RUR		без НДС	ООО "НПО" Новые Технологии", г.Санкт-Петербург, Россия	72	38 328 548,92 RUR		без НДС	ООО ИК "АМАКС", г.Москва, Россия	49
41	Насос сетевой воды Q=630м3/час H=125	1Д 630-125-УХЛ3,1 эл.насосный агрегат с эл.дв. А355MLB4У3, датчики температуры, сигнализатор уровня, датчик давления, устройство плавного пуска, конпочный пост, блок питания	шт	3		30 015 710,00	с НДС	ТОО "Vector 7", г.Алматы, Казахстан	45	3 648 150,00 RUR		без НДС	АО "ГМС Ливгидромаш" г. Ливны, Россия	50
42	Насос циркуляционный Q=1030м3/час H=87	1Д 1250-125б-УХЛ3.1 эл.насосный агрегат с эл.дв. А355MLB4У3, датчики температуры, сигнализатор уровня, датчик давления, устройство плавного пуска, конпочный пост, блок питания	шт	4	3 710 250,00 RUR		без НДС	АО "ГМС Ливгидромаш" г. Ливны, Россия	104		37 443 249,00	с НДС	ТОО "Vector 7", г.Алматы, Казахстан	37
43	Аппарат теплообменный пластинчатый разборный	XGF №81	шт	4		70 317 713,00	с НДС	ТОО "Силумин-Сервис", г.Усть-Каменогорск, Казахстан	112	147 667,00 EUR		с НДС	ТОО "ЭнКом-Ст", г.Нур-Султан, Казахстан	58
44	Ленточный конвейер №1	B=650 мм, l=43,2 м, производительность Q=40 т/ч	шт	1		30 965 565,00	с НДС	ТОО "ЦЭМ-Геомаш", г. Караганда, Казахстан	125		49 200 000,00	с НДС	ТОО "SITECS Group Kz" г.Алматы, Казахстан	62
45	Ленточный конвейер №2	B=650 мм, l=78,8 м, производительность Q=40 т/ч	шт	1		79 269 000,00	с НДС	ТОО "ЦЭМ-Геомаш", г. Караганда, Казахстан	125		99 200 000,00	с НДС	ТОО "SITECS Group Kz" г.Алматы, Казахстан	62
46	Дробилка двухвалковая зубчатая	ДДЗ-4	шт	1		16 386 000,00	с НДС	ТОО "Континент Сервис", г. Павлодар, Казахстан	127	1 930 000,00 RUR		с НДС	ООО "АКЗ "Энергосервис", г. Барнаул, Россия	68
47	Питатель качающийся	ПК-1,2-8,0	шт	1		6 832 700,00	с НДС	ТОО "ТопМайнинг", г. Нур-султан, Казахстан	129	900 000,00 RUR		без НДС	АО "Завод имени М.И.Платова", станица Багаевская, Россия	71
48	Пресс вулканизационный	ПСА-Л-1400/765 (PSA-L 1400/765)	шт	1	935 000,00 RUR		без НДС	АО "Завод имени М.И.Платова", станица Багаевская, Россия	131	1 026 000,00 RUR		без НДС	АО "Боровичский завод "Полимермаш", г.Боровичи, Россия	72
49	Железоотделитель подвесной	ЭЖС-60/30	шт	1	900 000,00 RUR		с НДС	ООО "ГК Электромагнит", г.Киреевск, Россия	134	1 020 000,00 RUR		с НДС	ООО "Компания РИКОН", г. Екатеринбург, Россия	75
		Шкаф управления ШУ-20-060-220	шт	1	81 217,00 RUR		с НДС	ООО "ГК Электромагнит", г.Киреевск, Россия	134	95 003,00 RUR		с НДС	ООО "Компания РИКОН", г. Екатеринбург, Россия	75
50	Весы конвейерные	7MH7122-2AH24-1A-Z C11+У33 Конвейерные весы 7MH7131-1AA10-Z C11 Датчик скорости 7MH7152-2BA00-2AA Интегратор 7MH7127-1AG1 Калибровочные грузы 7MH7723-1ND Клеменая коробка	к-т	1	18 663,05 EUR		с НДС	ТОО "АСЭП", г. Караганда, Казахстан	139		12 656 531,00	с НДС	ТОО ИТО "РИТМ" г. Караганда, Казахстан	71

№ п/п	Наименование оборудования, материала, изделия, конструкции	Тип, марка, размеры	Ед. изм.	Коли-чест-во	Стоимость за ед. изм. по прайс-листу		Сведения по НДС (с НДС, без НДС)	Поставщик (дистрибьютор), страна происхождения	№ прайс-листа	Стоимость за ед. изм. по прайс-листу		Сведения по НДС (с НДС, без НДС)	Поставщик (дистрибьютор), страна происхождения	№ прайс-листа
					в валюте	в тенге				в валюте	в тенге			
1	2	3	4	5	6		7	8	9	10		11	12	13
выбранный вариант										**альтернативный вариант**				
51	Прямоугольный двухлинзовый компенсатор	18ПГВУ247-86 исп.1 1000х1600мм	шт	16	28 670,00 RUR		без НДС	ООО Производственное объединение"СИНЕРГИЯ", г.Екатеренбург, Россия	141	65 504,80 RUR		без НДС	ООО НЭМЗ "ТАЙРА" г. Новосибирск, Россия	82
52	Регулятор давления «После себя» KU	ATOM-PACS-KU-A-500-500-016-C W-010-003 DN 500 PN 16	шт	1	7970495+92000= 8 062 495 RUR		с НДС	ООО "АЗ АТОМ", г. Казань, Россия	147	205 167,00 USD		с НДС	ООО "НПЦ Промводоочистка", г. Н. Новгород, Россия	86
53	Клапан регулирующий	АТЭК-100.016-РП-С-16-ЭО (РК 110М.100.00-Э) Ду100, Ру1,6 МПа с эл.приводом МЭОФ	шт	3	179 600,00 RUR		без НДС	ЗАО НПФ "АТЭК", г. Москва, Россия	158	250 000,00 RUR		без НДС	ЗАО "НПО Флейм" п. Бугры, Россия	88
54	Клапан регулирующий	АТЭК-150.026-РП-С-16-ЭО (РК 109.150.00-Э-35) Ду150, Ру1,6 МПа с эл.приводом МЭОФ	шт	2	278 350,00 RUR		без НДС	ЗАО НПФ "АТЭК", г. Москва, Россия	159	290 000,00 RUR		без НДС	ЗАО "НПО Флейм" п. Бугры, Россия	88
55	Клапан смесительный фланцевый	27ч908нж Ду80, Ру1,6МПа с КОФ	шт	1		676 850,00	с НДС	ТОО "Abig.kz", г. Алматы, Казахстан	167	85 021,00 RUR		без НДС	ГК "Авангард", г. Старый Оскол, Россия	92
56	Винтовой транспортер	ТА89/0,5-750-3,9 (ТШ 230-2-1-3950)	шт	8	201 018,00 RUR		без НДС	ООО "Завод агрегатов" г.Москва, Россия	168	830 000,00 RUR		с НДС	АО "СПЕЙС-МОТОР" г.Санкт-Петербург, Россия	97
57	Винтовой транспортер	ТА89/0,5-750-2,9 (ТШ 230-2-1-2950)	шт	4	197 000,00 RUR		без НДС	ООО "Завод агрегатов" г.Москва, Россия	168	700 000,00 RUR		с НДС	АО "СПЕЙС-МОТОР" г. Санкт-Петербург, Россия	97
58	Подъемник скреперно-ковшовый	ПСКМ-0,5-75 с мотор-редуктором Ц2У-315-50-11М-У2 электродвигателем АИР160S6 в комплекте: 1) лебедка 29Е5-09.00.000А 2) Участок головной 75° 29Е-01.00.000 3) Участок поворотный 75° 29Е5-02.00.000; 4) Щека прямолинейного участка 29Е4-03.01.000; 5) Ковш 0,5 м3 23Е4-06.00.00Б-01; 6) Блок диаметром 300 мм с рамой 29Е4-09.00.000; 7) Блок диаметром 160 мм с рамой 29Е5-08.00.000; 8) Участок хвостовой 29Е5-03.00.000; 9) Участок натяжного устройства 25Е5-06.00.000-01; 10) Короб 29Е5-05.00.000; 11) Рама натяжного устройства 29Е5-06.04.000; 12) Затвор односекторый 29Е4-07.00.000	к-т	4	399880+297104+ 105117+24143+ 89572+3439+ 2582+140009+ 52358+20252+ 4043+21171= 1553645 RUR		без НДС	ООО "Кусинский литейно-машиностроительный завод" (КЛМЗ), г. Куса, Россия	170					
		ПСК-2-0,5-75 металлоконструкции без эл.привода								1 584 000,00 RUR		без НДС	ООО ТК "Теплокомплект", г. Челябинск, Россия	98

№ п/п	Наименование оборудования, материала, изделия, конструкции	Тип, марка, размеры	Ед. изм.	Коли-чест-во	Стоимость за ед. изм. по прайс-листу		Сведения по НДС (с НДС, без НДС)	Поставщик (дистрибьютор), страна происхождения	№ прайс-листа	Стоимость за ед. изм. по прайс-листу		Сведения по НДС (с НДС, без НДС)	Поставщик (дистрибьютор), страна происхождения	№ прайс-листа
					в валюте	в тенге				в валюте	в тенге			
1	2	3	4	5	6		7	8	9	10		11	12	13
выбранный вариант										**альтернативный вариант**				
59	Шлюзовый питатель	ШП-М200	шт	4	132 450,00 RUR		с НДС	АО "СПЕЙС-МОТОР" г.Санкт-Петербург, Россия	171	198 000,00 RUR		без НДС	ООО "КДК-ЭКО" г.Санкт-Петербург, Россия	103
60	Кран мостовой электрический однобалочный подвесной	КМП г/п Q=5т. Высота подъема Н-6 м. Lпр-4,2 м.	шт	1		4150000 + 350000=4500000	с НДС	ТОО "РЭМ-КРАН" г. Алматы, Казахстан	175	684 317,00 RUR		без НДС	ООО "ТД "Алтайталь", г. Барнаул, Россия	106
61	Таль электрическая	Q=2т. Высота подъема Н-6,0м	шт	1		3248000 + 400000=3648000	с НДС	ТОО "РЭМ-КРАН" г. Алматы, Казахстан	176	511 000,00 RUR		без НДС	ООО "ТД "Алтайталь", г. Барнаул, Россия	106
62	Таль электрическая	Q=5т. Высота подъема Н-20 м.	шт	1		4783000 + 400000=5183000	с НДС	ТОО "РЭМ-КРАН" г. Алматы, Казахстан	176	990 000,00 RUR		без НДС	ООО "ТД "Алтайталь", г. Барнаул, Россия	106
63	Грязевик горизонтальный	серии ТС-566.00.000	шт	1	900 000,00 RUR		с НДС	ООО "Теплотех Комплект" г.Санкт-Петербург, Россия	181	1 012 755,00 RUR		без НДС	АО "Сарэнергомаш", г. Саратов, Россия	111
64	Клапан регулирующий	6с-13-3Э Ду150, Ру10 МПа с эл. приводом МЭОФ-250/25-0,25-99К	шт	2	300 015,00 RUR		без НДС	ООО "Барнаульский котельный завод" (БКЗ) г. Барнаул, Россия	185	333 000,00 RUR		без НДС	ЗАО "Редукционно Охладительные Установки" (РОУ) г. Барнаул, Россия	113
65	Клапан запорный	1с-11-1М Ду10, Ру10МПа	шт	20	7 000,00 RUR		без НДС	ООО "Барнаульский котельный завод" (БКЗ) г. Барнаул, Россия	185	9 000,00 RUR		без НДС	ЗАО "Редукционно Охладительные Установки" (РОУ) г. Барнаул, Россия	113
66	Катионит	КУ-2-8	тн	9		700 000,00	с НДС	ТОО "Smart Group 2018" г. Алматы, Казахстан	192		900 000,00	с НДС	ТОО "Даму - Химия", г.Караганда, Казахстан	117
67	Стеллаж	950х450х1700мм 4 полки	шт	5		51 700,00	с НДС	ТОО "BDK 2050" г.Алматы, Казахстан	195		137 200,00	с НДС	ТОО "АЛҒА БАСУ LTD" г.Костанай, Казахстан	118
68	Задвижка, стальная фланцевая с эл.приводом	30с941нж Ду700 Ру16	шт	2		25 250 903,00	с НДС	ТОО "ТД ПТПА-Азия", г. Алматы, Казахстан	197		25 999 078,34	с НДС	ТОО "MunaiTransGroup", г. Алматы, Казахстан	123
69	Задвижка, стальная фланцевая с эл.приводом	30с941нж Ду350 Ру16	шт	4		7 616 917,00	с НДС	ТОО "ТД ПТПА-Азия", г. Алматы, Казахстан	196		7 842 603,87	с НДС	ТОО "MunaiTransGroup", г. Алматы, Казахстан	122
70	Задвижка, стальная фланцевая с эл.приводом	30с941нж Ду250 Ру16	шт	8		6 276 794,00	с НДС	ТОО "ТД ПТПА-Азия", г. Алматы, Казахстан	197		6 509 267,96	с НДС	ТОО "MunaiTransGroup", г. Алматы, Казахстан	122
71	Задвижка, стальная фланцевая с эл.приводом	30с941нж Ду200 Ру16	шт	5		4 060 020,00	с НДС	ТОО "ТД ПТПА-Азия", г. Алматы, Казахстан	196		4 360 762,53	с НДС	ТОО "MunaiTransGroup", г. Алматы, Казахстан	122
72	Задвижка, стальная фланцевая с эл.приводом	30с941нж Ду150 Ру16	шт	3		2 701 622,00	с НДС	ТОО "ТД ПТПА-Азия", г. Алматы, Казахстан	197		2 841 706,20	с НДС	ТОО "MunaiTransGroup", г. Алматы, Казахстан	122
73	Жидкость герметизирующая	АГ-4И бочка 180 кг.	шт.	1		1350*180= 243 000,00	с НДС	ТОО "Астана Спецкомплект" г.Нур-Султан, Казахстан	200	285*185= 52 725,00 RUR		с НДС	ООО "Альбион", г. Пермь, Россия	124
74	Трубопроводы высокого давления	сталь 20 ТУ-14-3Р-55-2001	кг	30,36	720 RUR		без НДС	АО «Завод котельного оборудования», г. Алексеевка, Россия	201	950 RUR		без НДС	ООО "Белэнергомаш-БЗЭМ", г. Белгород, Россия	125
Электрооборудование														

№ п/п	Наименование оборудования, материала, изделия, конструкции	Тип, марка, размеры	Ед. изм.	Коли-чест-во	Стоимость за ед. изм. по прайс-листу		Сведения по НДС (с НДС, без НДС)	Поставщик (дистрибьютор), страна происхождения	№ прайс-листа	Стоимость за ед. изм. по прайс-листу		Сведения по НДС (с НДС, без НДС)	Поставщик (дистрибьютор), страна происхождения	№ прайс-листа
					в валюте	в тенге				в валюте	в тенге			
1	2	3	4	5	6		7	8	9	10		11	12	13
выбранный вариант										**альтернативный вариант**				
75	КРУ-БМ-10кВ, в том числе: 1) здание блочно-модульного типа из сендвич панелей (габ. ВхШхГмм=3250х6750х15750) с системами освещения, отопления, вентиляции, кондиционированием; 2) РУ-10кВ из 26 шкафов серии КМ-1КФ, из них 21 шкаф с в/в Siemens, терминалами РзиА Siprotec, приборами учета Меркурий 234 ART-00, 2 шкафа ТН с тра-ами напряжения 3х3НОЛП, 2 шкафа ТСН с сухим тр-ом 40кВА, 1 шкаф СР; 3) Шкаф оперативного тока ШУТО (30А) про-ва АО «КЭМОНТ», шкаф ШСН; 4) Конденсаторные установки УКРМ56-10, 5-450 (2х225)-2шт. Аналогично ОС №849-19	КРУ-БМ-10кВ	к-т	1		242 973 300,00	без НДС	АО «КЭМОНТ», г.Усть-Каменогорск, Казахстан	207		268 300 000,00	без НДС	ТОО "АлтайИнтро", г. Усть-Каменогорск, Казахстан	126
76	Силовая сборка	РТЗО-88	шт	1		2 636 900,00	без НДС	АО «КЭМОНТ», г.Усть-Каменогорск, Казахстан	208		3 165 400,00	без НДС	ТОО "АлтайИнтро", г. Усть-Каменогорск, Казахстан	126
77	Шкаф противопожарной автоматики.	ШПА	шт	1		878 800,00	без НДС	АО «КЭМОНТ», г.Усть-Каменогорск, Казахстан	209		984 300,00	без НДС	ТОО "АлтайИнтро", г. Усть-Каменогорск, Казахстан	126
78	РУ-0,4 кВ, состоящее из панелей ШНВ, ШНЛ, ШНС с выдвижными автоматическими выключателями HGN40B-4000A на выводных и на секционной производства Hyundai, на отходящих линиях автоматические выключатели втычного исполнения UPB630S-630A, UPB-250S-250A, UPB-250S-160A, UPB-100S-100A, UPB-100S-63A, HGC100 22NS X220 100A, MMS80K 0063 40-63A производства Hyundai, счетчики Меркурий 234ART-03 на вводах, медная ошиновка ШМТ 2х(10х120)мм, ток сборных шин 4100А: Габариты одной ячейки ШхГхВ: 1000х1000х2200, вес 600 кг	КТПВ 2х2500 кВА	к-т	1		130 628 000,00	с НДС	ТОО "ОКТА СОЛЮШЕНС" г. Тараз, Казахстан	211		135 570,00	с НДС	ТОО "ЭТЗ Аврора", г. Нур-Султан, Казахстан	127
79	Щит станции управления РУ-0,4кВ, 5ЩСУ состоящее из 7 шкафов, с автоматическими выключателями и контакторами производства Hyundai	5ЩСУ 0,4кВ	к-т	1		30 894 000,00	с НДС	ТОО "ОКТА СОЛЮШЕНС" г. Тараз, Казахстан	211		35 780 000,00	с НДС	ТОО "ЭТЗ Аврора", г. Нур-Султан, Казахстан	127

№ п/п	Наименование оборудования, материала, изделия, конструкции	Тип, марка, размеры	Ед. изм.	Коли-чест-во	Стоимость за ед. изм. по прайс-листу		Сведения по НДС (с НДС, без НДС)	Поставщик (дистрибьютор), страна происхождения	№ прайс-листа	Стоимость за ед. изм. по прайс-листу		Сведения по НДС (с НДС, без НДС)	Поставщик (дистрибьютор), страна происхождения	№ прайс-листа
					в валюте	в тенге				в валюте	в тенге			
1	2	3	4	5	6		7	8	9	10		11	12	13
выбранный вариант										**альтернативный вариант**				
80	Щит станции управления РУ-0,4кВ, DS01 с автоматическими выключателями и контакторами производства Hyundai: Габариты ДхШхВ, 2100х800х600 мм	DS01 0,4кВ	шт	1		4 740 650,00	с НДС	ТОО "ОКТА СОЛЮШЕНС" г. Тараз, Казахстан	211		9 000 000,00	с НДС	ТОО "ЭТЗ Аврора", г. Нур-Султан, Казахстан	127
81	Щит станции управления РУ-0,4кВ, 1ЩСУ-4ЩСУ состоящее из 2 шкафов, с автоматическими выключателями и контакторами производства Hyundai	ЩСУ 0,4кВ	к-т	1		13 190 000,00	с НДС	ТОО "ОКТА СОЛЮШЕНС" г. Тараз, Казахстан	211		21 000 000,00	с НДС	ТОО "ЭТЗ Аврора", г. Нур-Султан, Казахстан	127
82	Розетка одноместная с крышкой "Мурманск" с заземлением и защитными шторками EKF PROxima	EFR16-029-30-54	шт	14		675,00	с НДС	ТОО "EKF" г.Алматы, Казахстан	212	519,67 RUB		с НДС	ООО "ТД ТИНКО" г.Москва, Россия	130
83	Резьбовой крепежный элемент с внутренней резьбой 50 мм EKF	cmhti-50	шт	6		3 490,00	с НДС	ТОО "EKF" г.Алматы, Казахстан	212	924,00 RUB		с НДС	ООО "ТД ТИНКО" г.Москва, Россия	131
84	Резьбовой крепежный элемент с внутренней резьбой 38 мм EKF	cmhti-38	шт	7		2 175,00	с НДС	ТОО "EKF" г.Алматы, Казахстан	212	924,00 RUB		с НДС	ООО "ТД ТИНКО" г.Москва, Россия	131
85	Резьбовой крепежный элемент с внутренней резьбой 25 мм EKF	cmhti-25	шт	13		921,00	с НДС	ТОО "EKF" г.Алматы, Казахстан	212	1 092,00 RUB		с НДС	ООО "ТД ТИНКО" г.Москва, Россия	131
86	Оконцеватель для металлорукава 50 мм EKF PROxima	emh-50 EKF	шт	6		571,00	с НДС	ТОО "EKF" г.Алматы, Казахстан	212	182,57 RUB		с НДС	ООО "ТД ТИНКО" г.Москва, Россия	132
87	Оконцеватель для металлорукава 38 мм EKF PROxima	emh-38 EKF	шт	7		308,00	с НДС	ТОО "EKF" г.Алматы, Казахстан	212	151,81 RUB		с НДС	ООО "ТД ТИНКО" г.Москва, Россия	132
88	Оконцеватель для металлорукава 25 мм EKF PROxima	emh-25 EKF	шт	13		142,00	с НДС	ТОО "EKF" г.Алматы, Казахстан	212	129,44 RUB		с НДС	ООО "ТД ТИНКО" г.Москва, Россия	132
89	Коннектор для гофрированной трубы 16 мм (50 шт) EKF PROxima EKF	Kn-t 16	шт	2		185,00	с НДС	ТОО "EKF" г.Алматы, Казахстан	212	114,74 RUB		с НДС	ООО "ТД ТИНКО" г.Москва, Россия	133
90	Кнопка грибовидная с фиксацией, нажимная	ABHT1M4N	шт	25		2 611,00	с НДС	ТОО "ТД Электроцентр" г.Нур-Султан, Казахстан	214		4 100,00	с НДС	ТОО "ЭлСнабТрейд", г. Павлодар, Казахстан	141
91	Контактный блок, нормально-разомкнутый	ACV10	шт	25		905,00	с НДС	ТОО "ТД Электроцентр" г.Нур-Султан, Казахстан	215		2 010,00	с НДС	ТОО "ЭлСнабТрейд", г. Павлодар, Казахстан	141
92	Корпус под кнопочный пост, одно место	AK01	шт	25		3 808,00	с НДС	ТОО "ТД Электроцентр" г.Нур-Султан, Казахстан	215		6 250,00	с НДС	ТОО "ЭлСнабТрейд", г. Павлодар, Казахстан	141
93	Перегородка кабельная огнестойкая, 400 мм	ДКС 1220х400х10 (код товара DD4010)	шт	151		2 829,00	с НДС	ТОО "ТД Электроцентр" г.Нур-Султан, Казахстан	216		4 710,00	с НДС	ТОО "ЭлСнабТрейд", г. Павлодар, Казахстан	141
94	Перегородка кабельная огнестойкая, 300 мм	ДКС 1220х300х10 (код товара DD3010)	шт	286		2 394,00	с НДС	ТОО "ТД Электроцентр" г.Нур-Султан, Казахстан	216		4 060,00	с НДС	ТОО "ЭлСнабТрейд", г. Павлодар, Казахстан	141
95	Перегородка SEP L3000 H80, горячеоцинкованная	(код товара 36500HDZ)	шт	8		4 069,00	с НДС	ТОО "ТД Электроцентр" г.Нур-Султан, Казахстан	217		4 650,00	с НДС	ТОО "DEKASTEL г.Нур-Султан, Казахстан	144

№ п/п	Наименование оборудования, материала, изделия, конструкции	Тип, марка, размеры	Ед. изм.	Коли-чест-во	Стоимость за ед. изм. по прайс-листу		Сведения по НДС (с НДС, без НДС)	Поставщик (дистрибьютор), страна происхождения	№ прайс-листа	Стоимость за ед. изм. по прайс-листу		Сведения по НДС (с НДС, без НДС)	Поставщик (дистрибьютор), страна происхождения	№ прайс-листа
					в валюте	в тенге				в валюте	в тенге			
1	2	3	4	5	6		7	8	9	10		11	12	13
выбранный вариант										**альтернативный вариант**				
96	DIN-рейка OMEGA 3A	Код 0235	м	0,4		2 419,00	с НДС	ТОО "ТД Электроцентр" г.Нур-Султан, Казахстан	217		2 764,00	с НДС	ТОО "DEKASTEL г.Нур-Султан, Казахстан	144
97	Коробка универсальная	КМКУ 88х88х44	шт	4		331,00	с НДС	ТОО "IEK Group", г.Алматы, Казахстан	223		480,00	с НДС	ТОО "ЭлСнабТрейд", г. Павлодар, Казахстан	140
98	Выключатель конечный	ВК-300-БР-11-67 У2	шт	14		4 494,00	с НДС	ТОО "IEK Group", г.Алматы, Казахстан	224		5 500,00	с НДС	ТОО "ЭлСнабТрейд", г. Павлодар, Казахстан	142
99	Ящик управления освещением с фотореле, I=25A	ЯУО9602-3474У3	шт	1		106 884,00	с НДС	ИП "АШИМОВА М.М" г.Нур-Султан, Казахстан	226		152 854,00	с НДС	ТОО «Производственная компания «КарПромСнаб», г. Караганда, Казахстан	146
100	Хомут 2,5х200 мм, нейлоновый, черный	UHH32-D025-200-100	упак	1		560,00	с НДС	ИП "АШИМОВА М.М" г.Нур-Султан, Казахстан	227		640,00	с НДС	ТОО "ЭлСнабТрейд", г. Павлодар, Казахстан	140
101	Кронштейн до 60кг крепление к стене	КР-3	шт	83		2 590,00	с НДС	ИП "АШИМОВА М.М" г.Нур-Султан, Казахстан	228		3 130,00	с НДС	ТОО "ЭлСнабТрейд", г. Павлодар, Казахстан	140
102	Пакетный переключатель	ПП 2-16/Н2 М1 сил. IP56	шт	16		10 797,00	с НДС	ИП "АШИМОВА М.М" г.Нур-Султан, Казахстан	229		17 590,00	с НДС	ТОО "ЭлСнабТрейд", г. Павлодар, Казахстан	141
103	Сирена сигнальная переменного тока	СС-1	шт	5		8 432,00	с НДС	ИП "АШИМОВА М.М" г.Нур-Султан, Казахстан	230		11 500,00	с НДС	ТОО "ЭлСнабТрейд", г. Павлодар, Казахстан	142
104	Коробка соединительная	КЗНС16	шт.	15		29 375,89	без НДС	ТОО «Тамыр» г.Экибастуз, Казахстан	237		30 000	без НДС	ТОО «Алтайтранссервис» г.Усть-Каменогорск, Казахстан	143а
105	Коробка соединительная	КЗНС32	шт.	10		42 595,20	без НДС	ТОО «Тамыр» г.Экибастуз, Казахстан	237		55 131	без НДС	ТОО «Алтайтранссервис» г.Усть-Каменогорск, Казахстан	143а
106	Пост управления кнопочный	ПКУ-15-21.111-54У3	шт	8		5 200,00	с НДС	ТОО "Юг-Электрокомплект", г.Алматы, Казахстан	238		6 500,00	с НДС	ТОО "ЭлСнабТрейд", г. Павлодар, Казахстан	142
107	Пост управления кнопочный	ПКУ-15-21.111-55У3	шт	4		5 200,00	с НДС	ТОО "Юг-Электрокомплект", г.Алматы, Казахстан	238		6 500,00	с НДС	ТОО "ЭлСнабТрейд", г. Павлодар, Казахстан	142
108	Пост управления кнопочный	ПКУ-15-21.121-55У3	шт	4		8 000,00	с НДС	ТОО "Юг-Электрокомплект", г.Алматы, Казахстан	238		8 400,00	с НДС	ТОО "ЭлСнабТрейд", г. Павлодар, Казахстан	142
109	Пост управления кнопочный	ПКУ-15-21.121-54У3	шт	23		8 000,00	с НДС	ТОО "Юг-Электрокомплект", г.Алматы, Казахстан	238		8 400,00	с НДС	ТОО "ЭлСнабТрейд", г. Павлодар, Казахстан	142
110	Пост управления кнопочный	ПКУ-15-21.131-54У3	шт	7		8 000,00	с НДС	ТОО "Юг-Электрокомплект", г.Алматы, Казахстан	238		8 400,00	с НДС	ТОО "ЭлСнабТрейд", г. Павлодар, Казахстан	142
111	Пост управления кнопочный	ПКУ-15-21.221-54У3	шт	16		10 500,00	с НДС	ТОО "Юг-Электрокомплект", г.Алматы, Казахстан	238		11 500,00	с НДС	ТОО "ЭлСнабТрейд", г. Павлодар, Казахстан	142
112	Пост управления кнопочный	ПКУ-15-21.221-55У3	шт	4		10 500,00	с НДС	ТОО "Юг-Электрокомплект", г.Алматы, Казахстан	238		12 950,00	с НДС	ТОО "ЭлСнабТрейд", г. Павлодар, Казахстан	142
113	Подвеска окрашенная	К1166 У3	шт	490		226,00	с НДС	ТОО "Энергосистемы ЭЛТО" г. Караганда, Казахстан	243	98,00 RUB		без НДС	ООО НПО "Легион", г. Екатеринбург, Россия	154
114	Подвеска окрашенная	К1167 У3	шт	702		229,00	с НДС	ТОО "Энергосистемы ЭЛТО" г. Караганда, Казахстан	243	100,00 RUB		без НДС	ООО НПО "Легион", г. Екатеринбург, Россия	154
115	Прижим, окрашенный	НЛ-ПРУ3	шт	1364		185,00	с НДС	ТОО "Энергосистемы ЭЛТО" г. Караганда, Казахстан	243	81,00 RUB		без НДС	ООО НПО "Легион", г. Екатеринбург, Россия	154

№ п/п	Наименование оборудования, материала, изделия, конструкции	Тип, марка, размеры	Ед. изм.	Коли-чест-во	Стоимость за ед. изм. по прайс-листу		Сведения по НДС (с НДС, без НДС)	Поставщик (дистрибьютор), страна происхождения	№ прайс-листа	Стоимость за ед. изм. по прайс-листу		Сведения по НДС (с НДС, без НДС)	Поставщик (дистрибьютор), страна происхождения	№ прайс-листа
					в валюте	в тенге				в валюте	в тенге			
1	2	3	4	5	6		7	8	9	10		11	12	13
выбранный вариант										**альтернативный вариант**				
116	Держатель	НЛ-ДУ3	шт	518		497,00	с НДС	ТОО "Энергосистемы ЭЛТО" г. Караганда, Казахстан	243	217,00 RUB		без НДС	ООО НПО "Легион", г. Екатеринбург, Россия	154
117	Соединитель перегородок	К168У3	шт	902		186,00	с НДС	ТОО "Энергосистемы ЭЛТО" г. Караганда, Казахстан	243	81,00 RUB		без НДС	ООО НПО "Легион", г. Екатеринбург, Россия	154
118	Кронштейн	У 116	шт	16		4 188,00	с НДС	ТОО "Энергосистемы ЭЛТО" г. Караганда, Казахстан	243	1 825,00 RUB		без НДС	ООО НПО "Легион", г. Екатеринбург, Россия	154
119	Кабельный короб	ККБ-3ПО-0,2/0,5-3 УТ 2,5	шт	5		39 393,00	с НДС	ТОО "Энергосистемы ЭЛТО" г. Караганда, Казахстан	243	17 164,00 RUB		без НДС	ООО НПО "Легион", г. Екатеринбург, Россия	154
120	Кабельный короб	ККБ-3ПО-0,2/0,5-2 УТ 2,5	шт	4		28 083,00	с НДС	ТОО "Энергосистемы ЭЛТО" г. Караганда, Казахстан	243	12 236,00 RUB		без НДС	ООО НПО "Легион", г. Екатеринбург, Россия	154
121	Кабельный короб	ККБ-П-0,65/0,4-2	шт	5		44 229,00	с НДС	ТОО "Энергосистемы ЭЛТО" г. Караганда, Казахстан	243	19 271,00 RUB		без НДС	ООО НПО "Легион", г. Екатеринбург, Россия	154
122	Кабельный короб	ККБ-П-0,65/0,4-3	шт	7		61 454,00	с НДС	ТОО "Энергосистемы ЭЛТО" г. Караганда, Казахстан	243	26 776,00 RUB		без НДС	ООО НПО "Легион", г. Екатеринбург, Россия	154
123	Угловая секция кабельного лотка	НЛ-У45-У3	шт	20		1 964,00	с НДС	ТОО "Энергосистемы ЭЛТО" г. Караганда, Казахстан	243	856,00 RUB		без НДС	ООО НПО "Легион", г. Екатеринбург, Россия	154
124	Скоба	К 1157	шт	614		81,00	с НДС	ТОО "Энергосистемы ЭЛТО" г. Караганда, Казахстан	243	35,00 RUB		без НДС	ООО НПО "Легион", г. Екатеринбург, Россия	154
125	Подвес стальной с гальваническим покрытием	К354 УХЛ3	шт	38		1 577,00	с НДС	ТОО "Энергосистемы ЭЛТО" г. Караганда, Казахстан	243	687,00 RUB		без НДС	ООО НПО "Легион", г. Екатеринбург, Россия	154
126	Коуш для стальных канатов	DIN 6899 ZN	шт	22		45,00	с НДС	ТОО "Энергосистемы ЭЛТО" г. Караганда, Казахстан	243	20,00 RUB		без НДС	ООО НПО "Легион", г. Екатеринбург, Россия	154
127	Зажим тросовый	К676	шт	22		2 942,00	с НДС	ТОО "Энергосистемы ЭЛТО" г. Караганда, Казахстан	243	1 282,00 RUB		без НДС	ООО НПО "Легион", г. Екатеринбург, Россия	154
128	Шкаф управления сетевым насосом ШУН-ProSS-380-1-400кВт	1Д1250-125б	шт	4		5 245 071,00	с НДС	ТОО "Силумин-Восток", г. Усть-Каменогорск, Казахстан	254		5 590 000,00	без НДС	ТОО "Производственно-коммерческая фирма «Ульба-Электро" г. Усть-Каменогорск, РК	159
129	Шкаф управления сетевым насосом ШУН-ProSS-380-1-250кВт	1Д630-90	шт	1		4 606 017,00	с НДС	ТОО "Силумин-Восток", г. Усть-Каменогорск, Казахстан	254		5 105 000,00	без НДС	ТОО "Производственно-коммерческая фирма «Ульба-Электро" г. Усть-Каменогорск, РК	159
130	Шкаф управления сетевым насосом ШУН-ProSS-380-1-400кВт	1Д630-125	шт	3		5 245 071,00	с НДС	ТОО "Силумин-Восток", г. Усть-Каменогорск, Казахстан	254		5 590 000,00	без НДС	ТОО "Производственно-коммерческая фирма «Ульба-Электро" г. Усть-Каменогорск, РК	159
131	Шкаф управления насосами	ЯЭ-1413-3474	шт	4		711 015,00	с НДС	ТОО "Силумин-Восток", г. Усть-Каменогорск, Казахстан	254		962 500,00	с НДС	ТОО "ДиН-ВА-КЭС" г. Нур-Султан, Казахстан	161
132	Кабель с алюминиевыми жилами, с пропитанной бумажной изоляцией, в алюминиевой оболочке, бронированный напряжением 10кВ, сечением 3х240мм2	ААБл-10	км	0,665		9 015 000,00	с НДС	АО "Казэнергокабель", г. Павлодар, Казахстан	266		10 879 000,00	без НДС	ТОО "Камкабель KZ", г.Нур-Султан, Казахстан	163

№ п/п	Наименование оборудования, материала, изделия, конструкции	Тип, марка, размеры	Ед. изм.	Коли-чест-во	Стоимость за ед. изм. по прайс-листу		Сведения по НДС (с НДС, без НДС)	Поставщик (дистрибьютор), страна происхождения	№ прайс-листа	Стоимость за ед. изм. по прайс-листу		Сведения по НДС (с НДС, без НДС)	Поставщик (дистрибьютор), страна происхождения	№ прайс-листа
					в валюте	в тенге				в валюте	в тенге			
1	2	3	4	5	6		7	8	9	10		11	12	13
выбранный вариант										**альтернативный вариант**				
133	Кабель силовой с алюминиевыми жилами с бумажной пропитанной изоляцией, алюминиевой оболочкой, с защитным шлангом из ПВХ пониженной горючести, на напряжение 10кВ, сеч. 3х120 мм2	ААШнг-10	км	0,16		5 017 000,00	с НДС	АО "Казэнергокабель", г. Павлодар, Казахстан	266		5 130 550,00	без НДС	ТОО "Камкабель KZ", г.Нур-Султан, Казахстан	163
134	Кабель силовой с алюминиевыми жилами с бумажной пропитанной изоляцией, алюминиевой оболочкой, с защитным шлангом из ПВХ пониженной горючести, на напряжение 10кВ, сеч. 3х50 мм2	ААШнг-10	км	0,9		4 717 012,00	с НДС	АО "Казэнергокабель", г. Павлодар, Казахстан	266		4 399 550,00	без НДС	ТОО "Камкабель KZ", г.Нур-Султан, Казахстан	163
135	Кабель парной скрутки с медными многопрово-лочными жилами на напряжение 0,66кВ, с поливинилхлоридной изоляцией, с экраном- оплеткой из медных проволок и оболочкой из поливинилхлоридного пластиката пониженной горючести и пониженным дымовыделением, сечением 14х0,75 мм2	МКЭШнг(А)-LS	км	0,055		1 000 000,00	с НДС	АО "Казэнергокабель", г. Павлодар, Казахстан	266		1 065 000,00	без НДС	ТОО "Камкабель KZ", г.Нур-Султан, Казахстан	163
136	Кабель парной скрутки с медными многопрово-лочными жилами на напряжение 0,66кВ, с поливинилхлоридной изоляцией, с экраном- оплеткой из медных проволок и оболочкой из поливинилхлоридного пластиката пониженной горючести и пониженным дымовыделением, сечением 4х0,75 мм2	МКЭШнг(А)-LS	км	0,055		555 000,00	с НДС	АО "Казэнергокабель", г. Павлодар, Казахстан	266		593 000,00	без НДС	ТОО "Камкабель KZ", г.Нур-Султан, Казахстан	163
137	Кабель парной скрутки с медными многопрово-лочными жилами на напряжение 0,66кВ, с поливинилхлоридной изоляцией, с экраном- оплеткой из медных проволок и оболочкой из поливинилхлоридного пластиката пониженной горючести и пониженным дымовыделением, с индивидуальными экранами в виде оплетки сечением 2х2х1,0 мм2	МКЭКШвнг(А)-LS	км	0,005		900 000,00	с НДС	АО "Казэнергокабель", г. Павлодар, Казахстан	266		922 000,00	без НДС	ТОО "Камкабель KZ", г.Нур-Султан, Казахстан	163
138	Ограничитель перенапряжения нелинейный для СИП-3	ОПН-РВ-10/12,6/6/5/250 УХЛ1	шт	30		15 500,00	с НДС	ТОО "ИНВОЛЬТ" г. Алматы, Казахстан	269		22 392,00	с НДС	АО "Alageum Electric", г.Нур-Султан, Казахстан	165
139	Щит автоматического включения резерва (100А)	УАВР-ШУ8253-22 800х600х250	шт	1		201 882,00	с НДС	ТОО "Юг-Электрокомплект", г.Алматы, Казахстан	240		270 652,00	с НДС	ТОО «Производственная компания «КарПромСнаб», г. Караганда, Казахстан	146
140	Щит автоматического включения резерва (40А)	УАВР-ШУ8253-12 600х400х250	шт	1		99 380,00	с НДС	ТОО "Юг-Электрокомплект", г.Алматы, Казахстан	240		168 498,00	с НДС	ТОО «Производственная компания «КарПромСнаб», г. Караганда, Казахстан	146

№ п/п	Наименование оборудования, материала, изделия, конструкции	Тип, марка, размеры	Ед. изм.	Коли-чест-во	Стоимость за ед. изм. по прайс-листу		Сведения по НДС (с НДС, без НДС)	Поставщик (дистрибьютор), страна происхождения	№ прайс-листа	Стоимость за ед. изм. по прайс-листу		Сведения по НДС (с НДС, без НДС)	Поставщик (дистрибьютор), страна происхождения	№ прайс-листа
					в валюте	в тенге				в валюте	в тенге			
1	2	3	4	5	6		7	8	9	10		11	12	13
выбранный вариант										**альтернативный вариант**				
141	Лампа натриевая 220В, 400Вт	ДнаТ 400-5	шт	11		5 031,00	с НДС	ТОО "Юг-Электрокомплект", г.Алматы, Казахстан	240		6 130,00	с НДС	ТОО "ЭлСнабТрейд", г. Павлодар, Казахстан	142
142	Блок электропривода задвижек	БЭЗ-3П-1-С	шт	3		119 000,00	с НДС	ТОО "Юг-Электрокомплект", г.Алматы, Казахстан	240	747,32 EUR		без НДС	ТОО "Семера-Капитал", г.Алматы, Казахстан	170
143	Датчик температуры камерный	ДТКБ-46	шт	3		9 820,00	с НДС	ТОО "Юг-Электрокомплект", г.Алматы, Казахстан	240		10 500,00	с НДС	ТОО "ЭлСнабТрейд", г. Павлодар, Казахстан	142
144	Пост кнопочный взрывозащищенный, 1ExdIIC T6 Gb, IP66	ПКИЕ-ПКЛ01-1КНВ1МНК QFMZS	шт	11		38 312,00	с НДС	ТОО "ЗАВОД ГОРЭЛТЕХ", г. Алматы, Казахстан	273		118 000,00	с НДС	ТОО "ЭлСнабТрейд", г. Павлодар, Казахстан	142
145	Пост управления кнопочный, взрывозащищенный, IP54	ПКИЕ-П141210-КГЕ01311-1КГЕ01К11-1КНЕП1М(Г) QFMZS	шт	14		38 218,00	с НДС	ТОО "ЗАВОД ГОРЭЛТЕХ", г. Алматы, Казахстан	273		55 033,00	с НДС	АО "Alageum Electric", г.Нур-Султан, Казахстан	165
146	Микроволновый сигнализатор движения	РДД-02	шт	2		65 000,00	с НДС	ТОО "Теплоприбор-Казахстан", г. Павлодар, Казахстан	275		70 300,00	с НДС	ТОО "ЭлСнабТрейд", г. Павлодар, Казахстан	142
147	Сигнализатор уровня с двумя датчиками	СУ-200МАИ	шт	1		94 100,00	с НДС	ТОО "ЭлСнабТрейд", г. Павлодар, Казахстан	279		95 000,00	с НДС	ТОО"Теплоприбор-Казахстан" г. Павлодар, Казахстан	178
148	Выпрямитель сварочный многопостовый	ВДМ-6302	шт	1		900 390,00	с НДС	ТОО "ЭлСнабТрейд", г. Павлодар, Казахстан	280		930 161,00	с НДС	АО "Alageum Electric", г.Нур-Султан, Казахстан	165
149	Трансформатор сварочный	ТДФЖ-1002 3х380В	шт	1		71 400,00	с НДС	ТОО "ЭлСнабТрейд", г. Павлодар, Казахстан	280		102 816,00	с НДС	АО "Alageum Electric", г.Нур-Султан, Казахстан	165
150	Шкаф для питания трансформа-торов термообработки	ШТО-2	шт	2		344 400,00	с НДС	ТОО "ЭлСнабТрейд", г. Павлодар, Казахстан	280		495 936,00	с НДС	АО "Alageum Electric", г.Нур-Султан, Казахстан	165
151	Прожектор наружной установки	ЖО04-400-001	шт	11		74 250,00	с НДС	ТОО "ЭлСнабТрейд", г. Павлодар, Казахстан	282		140 200,00	с НДС	ТОО «Компания Балхан», г. Алматы, Казахстан	180
152	Светодиодный светильник, 25 Вт (Opal)	ДВО12-25-003	шт	18		36 160,00	с НДС	ТОО "ЭлСнабТрейд", г. Павлодар, Казахстан	281		36 394,00	с НДС	ТОО "КазСветГрупп", г.Нур-Султан, Казахстан	182
153	Светодиодный светильник, 100 Вт (Altair 750)	ДСП07-100-001	шт	6		157 405,00	с НДС	ТОО "КазСветГрупп", г.Нур-Султан, Казахстан	284		196 460,00	с НДС	ТОО "ЭлСнабТрейд", г. Павлодар, Казахстан	140
154	Знак эвакуационный «ШЫГУ»	(330х120)	шт	3		199,00	с НДС	ТОО "КазСветГрупп", г.Нур-Султан, Казахстан	284		870,00	с НДС	ТОО "ЭлСнабТрейд", г. Павлодар, Казахстан	140
155	Клемма универс. компактная на три жилы	3х(0,14-4,0)	шт	570		162,00	с НДС	ТОО "КазСветГрупп", г.Нур-Султан, Казахстан	284		220,00	с НДС	ТОО "ЭлСнабТрейд", г. Павлодар, Казахстан	140
156	Реостат балластный 0,095-5Ом, 315 (605х370х500)	РБ-302	шт	2		56 000,00	с НДС	ТОО "КазСветГрупп", г.Нур-Султан, Казахстан	284		77 530,00	с НДС	ТОО "ЭлСнабТрейд", г. Павлодар, Казахстан	140
157	Поворот на 90 град. КМП 60х40, белый	СКМР100-Р-060-040-К01	шт	15		1 170,00	с НДС	ТОО "КазСветГрупп", г.Нур-Султан, Казахстан	284		1 190,00	с НДС	ТОО "ЭлСнабТрейд", г. Павлодар, Казахстан	140
158	Соединитель на стык КМС 60х40	СКМР10D-S-060-040-К01	шт	64		1 644,00	с НДС	ТОО "КазСветГрупп", г.Нур-Султан, Казахстан	284		1 910,00	с НДС	ТОО "ЭлСнабТрейд", г. Павлодар, Казахстан	140
159	Светильник MD160 прим. аналог DROP LED9	DROP LED9	шт	1		4 899,00	с НДС	ТОО "ТД Электроцентр", г.Нур-Султан, Казахстан	219		12 951,00	с НДС	ИП "АШИМОВА М.М" г.Нур-Султан, Казахстан	185
160	Заградительный огонь СД30-05-1	СД30-05-1	шт	8		61 231,00	с НДС	ТОО "ТехЭлектро-Азия" г.Алматы, Казахстан	287	14 099,00 RUR		с НДС	ООО "ПСП АЭРОСИГНАЛ" г.Москва, Россия	188

№ п/п	Наименование оборудования, материала, изделия, конструкции	Тип, марка, размеры	Ед. изм.	Коли-чест-во	Стоимость за ед. изм. по прайс-листу		Сведения по НДС (с НДС, без НДС)	Поставщик (дистрибьютор), страна происхождения	№ прайс-листа	Стоимость за ед. изм. по прайс-листу		Сведения по НДС (с НДС, без НДС)	Поставщик (дистрибьютор), страна происхождения	№ прайс-листа
					в валюте	в тенге				в валюте	в тенге			
1	2	3	4	5	6		7	8	9	10		11	12	13
выбранный вариант										**альтернативный вариант**				
161	Блок управления световым ограждением с ФД типа "День-ночь" с АВР по двум фидерам 220В, 650Гц, Iном=10А и двумя отходящими линиями 220В, 50 Гц, Iном=6А с автоматическим выключателями	М 2х220В-2х220В	шт	1		307 800,00	с НДС	ТОО "ТехЭлектро-Азия" г.Алматы, Казахстан	288	37 689,00 RUR		с НДС	ООО "ПСП АЭРОСИГНАЛ" г.Москва, Россия	189
162	Сжим У731	У731	шт	1		176,00	с НДС	ТОО "Электротехника" г.Нур-Султан, Казахстан	292		208,00	с НДС	ИП "АШИМОВА М.М" г.Нур-Султан, Казахстан	185
163	Светильник переносной для освещения рабочей зоны с отражателем, тип РВО-42ХЛ2, длина кабеля 6м ГОСТ 17677-82	РВО-42	шт	1		4 972,00	с НДС	ТОО "Электротехника" г.Нур-Султан, Казахстан	292		7 387,00	с НДС	ИП "АШИМОВА М.М" г.Нур-Султан, Казахстан	185
164	Кабель монтажный экранированный с 2 медными лужеными жилами сечением 0,5 мм2, в изоляции и оболочке из поливинилхлоридного пластиката, с экраном из медных проволок	МКЭШ 2*0,5	м	6		542,00	с НДС	ИП "АШИМОВА М.М" г.Нур-Султан, Казахстан	233	130,50 RUB		с НДС	ООО "ТД ТИНКО" г.Москва, Россия	135
Система автоматизации														
165	Термопреобразователь сопротивления	Метран-2000-(-50...500)С-100П--В-4-1-А06-120-120--Н10-А1-С-R-У1 (-55...+85)-ГП	шт.	4		57 060,64	с НДС	ТОО «Эмерсон» г. Алматы, Казахстан	295		84 346	с НДС	ТОО "НПП Гамма", г.Алматы, Казахстан	192
166	Гильза защитная	Гильза защитная 2001-02-М33х2--М20х1,5-Н10-120мм	шт.	4		17 777,76	с НДС	ТОО «Эмерсон» г. Алматы, Казахстан	297		28 697	с НДС	ТОО "НПП Гамма", г.Алматы, Казахстан	194
167	Термопреобразователь сопротивления	Метран-2000-(-50...500)С-100П--В-4-1-А06-160-120--Н10-А1-С-R-У1 (-55...+85)-ГП	шт.	28		57 366,40	с НДС	ТОО «Эмерсон» г. Алматы, Казахстан	295		85 277	с НДС	ТОО "НПП Гамма", г.Алматы, Казахстан	192
168	Гильза защитная	Гильза защитная 2001-02-М33х2--М20х1,5-Н10-160мм	шт.	8		18 039,84	с НДС	ТОО «Эмерсон» г. Алматы, Казахстан	297		30 591	с НДС	ТОО "НПП Гамма", г.Алматы, Казахстан	194
169	Гильза защитная	Гильза защитная 2002-02-М33х2--М20х1,5-Н10-160мм	шт.	20		83 093,92	с НДС	ТОО «Эмерсон» г. Алматы, Казахстан	297		109 068	с НДС	ТОО "НПП Гамма", г.Алматы, Казахстан	194
170	Термопреобразователь сопротивления	Метран-2000-(-50...500)С-100П--В-4-1-А06-200-120--Н10-А1-С-R-У1 (-55...+85)-ГП	шт.	18		57 657,60	с НДС	ТОО «Эмерсон» г. Алматы, Казахстан	295		86 210	с НДС	ТОО "НПП Гамма", г.Алматы, Казахстан	192
171	Гильза защитная	Гильза защитная 2001-02-М33х2--М20х1,5-Н10-200мм	шт.	18		18 287,36	с НДС	ТОО «Эмерсон» г. Алматы, Казахстан	297		32 630	с НДС	ТОО "НПП Гамма", г.Алматы, Казахстан	194
172	Термопреобразователь сопротивления	Метран-2000-(-50...500)С-100П--В-4-1-А06-250-120--Н10-А1-С-R-У1 (-55...+85)-ГП	шт.	3		58 007,04	с НДС	ТОО «Эмерсон» г. Алматы, Казахстан	295		87 375	с НДС	ТОО "НПП Гамма", г.Алматы, Казахстан	192

№ п/п	Наименование оборудования, материала, изделия, конструкции	Тип, марка, размеры	Ед. изм.	Коли-чест-во	Стоимость за ед. изм. по прайс-листу		Сведения по НДС (с НДС, без НДС)	Поставщик (дистрибьютор), страна происхождения	№ прайс-листа	Стоимость за ед. изм. по прайс-листу		Сведения по НДС (с НДС, без НДС)	Поставщик (дистрибьютор), страна происхождения	№ прайс-листа
					в валюте	в тенге				в валюте	в тенге			
1	2	3	4	5	6		7	8	9	10		11	12	13
выбранный вариант										**альтернативный вариант**				
173	Гильза защитная	Гильза защитная 2001-02-М33х2--М20х1,5-Н10-250мм	шт.	3		18 607,68	с НДС	ТОО «Эмерсон» г. Алматы, Казахстан	297		34 958	с НДС	ТОО "НПП Гамма", г.Алматы, Казахстан	194
174	Термопреобразователь сопротивления	Метран-2000-(-50...500)С-100П--В-4-1-А06-320-120--Н10-А1-С-R-У1 (-55...+85)-ГП	шт.	8		58 545,76	с НДС	ТОО «Эмерсон» г. Алматы, Казахстан	295		89 006	с НДС	ТОО "НПП Гамма", г.Алматы, Казахстан	192
175	Гильза защитная	Гильза защитная 2001-02-М33х2--М20х1,5-Н10-320мм	шт.	8		19 044,48	с НДС	ТОО «Эмерсон» г. Алматы, Казахстан	297		38 308	с НДС	ТОО "НПП Гамма", г.Алматы, Казахстан	194
176	Термопреобразователь сопротивления	Метран-2000-(-50...500)С-100П--В-4-1-А06-400-120--Н10-А1-С-R-У1 (-55...+85)-ГП	шт.	2		59 157,28	с НДС	ТОО «Эмерсон» г. Алматы, Казахстан	295		90 869	с НДС	ТОО "НПП Гамма", г.Алматы, Казахстан	192
177	Гильза защитная	Гильза защитная 2002-02-М33х2--М20х1,5-Н10-400мм	шт.	2		194 187	с НДС	ТОО «Эмерсон» г. Алматы, Казахстан	297		198 300	с НДС	ТОО "НПП Гамма", г.Алматы, Казахстан	194
178	Термопреобразователь сопротивления	Метран-2000-(-50...500)С-100П--В-4-1-А06-800-120--Н10-А1-С-R-У1 (-55...+85)-ГП	шт.	4		62 244,00	с НДС	ТОО «Эмерсон» г. Алматы, Казахстан	295		100 188	с НДС	ТОО "НПП Гамма", г.Алматы, Казахстан	192
179	Гильза защитная	Гильза защитная 2001-02-М33х2--М20х1,5-Н10-800мм	шт.	4		23 077,60	с НДС	ТОО «Эмерсон» г. Алматы, Казахстан	298		61 166	с НДС	ТОО "НПП Гамма", г.Алматы, Казахстан	195
180	Термопреобразователь сопротивления	Метран-2000-(-50…120)С-50М--С-4-1-Е07-28-Л-3150--У1(-55...+85)-ГП	шт.	52		22 830,08	с НДС	ТОО «Эмерсон» г. Алматы, Казахстан	295		99 547	с НДС	ТОО "НПП Гамма", г.Алматы, Казахстан	193
181	Датчик избыточного давления. Диапазон измерения: (0…1 МПа)	Метран-150 TG2 2G 2 1 A M5 S5 B4 SC ТУ4212-022-51453097-2006	шт.	12		697 103,68	с НДС	ТОО «Эмерсон» г. Алматы, Казахстан	298		990 377	с НДС	ТОО "НПП Гамма", г.Алматы, Казахстан	195
182	Датчик избыточного давления. Диапазон измерения: (0…6 МПа)	Метран-150 TG3 2G 2 1 A M5 S5 B4 SC ТУ4212-022-51453097-2006	шт.	76		671 478,08	с НДС	ТОО «Эмерсон» г. Алматы, Казахстан	298		990 377	с НДС	ТОО "НПП Гамма", г.Алматы, Казахстан	195
183	Клапанный блок	0106 MT2 2 C B 1 1 2F 2	шт.	70		90 097,28	с НДС	ТОО «Эмерсон» г. Алматы, Казахстан	298		183 488	с НДС	ТОО "НПП Гамма", г.Алматы, Казахстан	196
184	Датчик разрежения. Диапазон измерения: (0…63 кПа)	Метран-150 CG2 2 2 1 1 L3 A M5 S5 B4 SC C1 ТУ4212-022-51453097-2006	шт.	20		708 169,28	с НДС	ТОО «Эмерсон» г. Алматы, Казахстан	298		1 105 877	с НДС	ТОО "НПП Гамма", г.Алматы, Казахстан	195
185	Клапанный блок	0106 MT2 2 C B 1 1 D5 2	шт.	42		107 278,08	с НДС	ТОО «Эмерсон» г. Алматы, Казахстан	298		183 488	с НДС	ТОО "НПП Гамма", г.Алматы, Казахстан	196
186	Датчик разности давления. Диапазон измерения: (0…6,3 кПа)	Метран-150 CD1 2 2 1 1 L3 A M5 S5 B4 SC ТУ4212-022-51453097-2006	шт.	4		810 089,28	с НДС	ТОО «Эмерсон» г. Алматы, Казахстан	298		1 328 519	с НДС	ТОО "НПП Гамма", г.Алматы, Казахстан	196
187	Клапанный блок	0104 MT3 2 F 1 1 D5 2 L4	шт.	4		242 249,28	с НДС	ТОО «Эмерсон» г. Алматы, Казахстан	298		354 133	с НДС	ТОО "НПП Гамма", г.Алматы, Казахстан	196

№ п/п	Наименование оборудования, материала, изделия, конструкции	Тип, марка, размеры	Ед. изм.	Коли-чест-во	Стоимость за ед. изм. по прайс-листу		Сведения по НДС (с НДС, без НДС)	Поставщик (дистрибьютор), страна происхождения	№ прайс-листа	Стоимость за ед. изм. по прайс-листу		Сведения по НДС (с НДС, без НДС)	Поставщик (дистрибьютор), страна происхождения	№ прайс-листа
					в валюте	в тенге				в валюте	в тенге			
1	2	3	4	5	6		7	8	9	10		11	12	13
выбранный вариант										**альтернативный вариант**				
188	Датчик разрежения. Диапазон измерения: (0…6,3 кПа)	Метран-150 CG1 2 2 1 1 L3 A M5 S5 B4 SC C1 ТУ4212-022-51453097-2006	шт.	5		733 794,88	с НДС	ТОО «Эмерсон» г. Алматы, Казахстан	298		1 105 877	с НДС	ТОО "НПП Гамма", г.Алматы, Казахстан	195
189	Датчик разрежения. Диапазон измерения: (0…0,63 кПа)	Метран-150 CG0 2 2 2 1 L3 A M5 D5 B4 SC ТО ТУ4212-022-51453097-2006	шт.	12		642 475,68	с НДС	ТОО «Эмерсон» г. Алматы, Казахстан	301		1 105 877	с НДС	ТОО "НПП Гамма", г.Алматы, Казахстан	195
190	Датчик разрежения. Диапазон измерения: (0…250 кПа)	Метран-150 CG3 2 2 1 1 L3 A M5 S5 B4 SC C1 ТУ4212-022-51453097-2006	шт.	5		708 169,28	с НДС	ТОО «Эмерсон» г. Алматы, Казахстан	298		990 377	с НДС	ТОО "НПП Гамма", г.Алматы, Казахстан	195
191	Вибрационный сигнализатор уровня жидкости	ЭЛЕМЕР-СВ-11/М1/-/-/66/W1000/G10/R/АГ22/А1/t4080/1,6/КВМ-15Вн/ БП1-G1-Ст/01/ТУ	шт.	18		457 489,00	с НДС	ТОО "НПП Гамма", г.Алматы, Казахстан	307		1 056 260,80	с НДС	ТОО «Эмерсон» г. Алматы, Казахстан	201
192	Сосуд разделительный	СР-6,3-02-А	шт.	8		67 820,48	с НДС	ТОО «Эмерсон» г. Алматы, Казахстан	299		66 910	с НДС	ТОО "НПП Гамма", г.Алматы, Казахстан	196
193	Радарный датчик уровня	SITRANS LR560 Заказной номер: 7ML 5440-0GB00-0AC2	компл.	8	2748,01EUR		без НДС	ТОО «Сименс» г. Павлодар, Казахстан	310		2390111+133471= 2523582	без НДС	ТОО "САР Технология" г.Павлодар, Казахстан	213
194	Ручной программатор	Заказной номер: 7ML 1930-1BK	шт.	1	172,93EUR		без НДС	ТОО «Сименс» г. Павлодар, Казахстан	310		4244985+346288= 4591273	без НДС	ТОО "САР Технология" г.Павлодар, Казахстан	213
195	Термометр биметаллический	ТБф-222 (0-160)С-кт.1,5-IP65 d100 РШ*8 М20х1,5 ГЗ-РТ А 1.1U125*14/1 L125 Свид.	шт.	1		70 650	с НДС	ТОО НПФ «Эргономика» г. Караганда, Казахстан	312		146 685,94	с НДС	ТОО "Силумин-Восток" г.Усть-Каменогорск, Казахстан	215
196	Термометр биметаллический	ТБф-222 (0-160)С-кт.1,5-IP65 d100 РШ*8 М20х1,5 ГЗ-РТ А 1.1U150*14/1 L150 Свид.	шт.	6		68 630	с НДС	ТОО НПФ «Эргономика» г. Караганда, Казахстан	312		150 233,41	с НДС	ТОО "Силумин-Восток" г.Усть-Каменогорск, Казахстан	215
197	Термометр биметаллический	ТБф-222 (0-160)С-кт.1,5-IP65 d100 РШ*8 М20х1,5 ГЗ-РТ А 1.1U200*14/1 L200 Свид.	шт.	4		73 240	с НДС	ТОО НПФ «Эргономика» г. Караганда, Казахстан	312		155 037,83	с НДС	ТОО "Силумин-Восток" г.Усть-Каменогорск, Казахстан	216
198	Термометр биметаллический	ТБф-222 (0-160)С-кт.1,5-IP65 d100 РШ*8 М20х1,5 ГЗ-РТ А 1.1U315*14/1 L315 Свид.	шт.	1		78 090	с НДС	ТОО НПФ «Эргономика» г. Караганда, Казахстан	312		160 885,63	с НДС	ТОО "Силумин-Восток" г.Усть-Каменогорск, Казахстан	216
199	Термометр биметаллический	ТБф-222 (0-200)С-кт.1,5-IP65 d100 РШ*8 М20х1,5 ГЗ-РТ А 1.1U150*14/1 L150 Свид.	шт.	4		68 630	с НДС	ТОО НПФ «Эргономика» г. Караганда, Казахстан	312		150 233,41	с НДС	ТОО "Силумин-Восток" г.Усть-Каменогорск, Казахстан	215
200	Термометр биметаллический	ТБф-222 (0-200)С-кт.1,5-IP65 d100 РШ*8 М20х1,5 ГЗ-РТ А 1.1U200*14/1 L200 Свид.	шт.	4		73 240	с НДС	ТОО НПФ «Эргономика» г. Караганда, Казахстан	312		155 037,83	с НДС	ТОО "Силумин-Восток" г.Усть-Каменогорск, Казахстан	216
201	Термометр биметаллический	ТБф-222 (0-300)С-кт.1,5-IP65 d100 РШ*8 М20х1,5 ГЗ-РТ А 1.1U315*14/1 L315 Свид.	шт.	4		78 090	с НДС	ТОО НПФ «Эргономика» г. Караганда, Казахстан	312		165 893,81	с НДС	ТОО "Силумин-Восток" г.Усть-Каменогорск, Казахстан	216

№ п/п	Наименование оборудования, материала, изделия, конструкции	Тип, марка, размеры	Ед. изм.	Коли-чест-во	Стоимость за ед. изм. по прайс-листу		Сведения по НДС (с НДС, без НДС)	Поставщик (дистрибьютор), страна происхождения	№ прайс-листа	Стоимость за ед. изм. по прайс-листу		Сведения по НДС (с НДС, без НДС)	Поставщик (дистрибьютор), страна происхождения	№ прайс-листа
					в валюте	в тенге				в валюте	в тенге			
1	2	3	4	5	6		7	8	9	10		11	12	13
выбранный вариант										**альтернативный вариант**				
202	Манометр показывающий сигнализирующий	ДМ2005ф 0-0,6МПа-1,5-исп.IV	шт.	6		37 540	с НДС	ТОО НПФ «Эргономика» г. Караганда, Казахстан	312		174 456,84	с НДС	ТОО "Силумин-Восток" г.Усть-Каменогорск, Казахстан	217
203	Манометр показывающий сигнализирующий	ДМ2005ф 0-1,0МПа-1,5-исп.IV	шт.	10		37 540	с НДС	ТОО НПФ «Эргономика» г. Караганда, Казахстан	312		174 456,84	с НДС	ТОО "Силумин-Восток" г.Усть-Каменогорск, Казахстан	217
204	Манометр показывающий сигнализирующий	ДМ2005ф 0-1,6МПа-1,5-исп.IV	шт.	11		37 540	с НДС	ТОО НПФ «Эргономика» г. Караганда, Казахстан	312		174 456,84	с НДС	ТОО "Силумин-Восток" г.Усть-Каменогорск, Казахстан	217
205	Вентильный блок	В-05-М20-М20	шт.	81		33 883	без НДС	ТОО «Алтайтранссервис» г.Усть-Каменогорск, Казахстан	315		183 488	с НДС	ТОО "НПП Гамма", г.Алматы, Казахстан	196
206	Напоромер показывающий	НМПф 0-16кПа d100 кт.1,5	шт.	4		47 860	с НДС	ТОО НПФ «Эргономика» г. Караганда, Казахстан	312		68 802,72	с НДС	ТОО "Силумин-Восток" г.Усть-Каменогорск, Казахстан	218
207	Напоромер показывающий	НМПф 0-10кПа d100 кт.1,5	шт.	4		47 860	с НДС	ТОО НПФ «Эргономика» г. Караганда, Казахстан	312		68 802,72	с НДС	ТОО "Силумин-Восток" г.Усть-Каменогорск, Казахстан	218
208	Теплосчетчик «Взлет ТСРВ» исп.ТСРВ-024М, Источник вторичного питания 24.24 - 1шт. Расходомер-счетчик Взлет МР исп.УРСВ-520Ц - 1шт. Преобразователь ПЭА (к-т) - 2шт. Кабель РК-75-2-13 - 200м. Измерительный участок ИУ-012 Ду150 - 2шт. Термопреобразователь сопротивления "Взлет ТПС" Pt500 пара - 1шт. Преобразователь давления РС-28/0,5/0-2,5Мпа -2шт. Вентиль VM-1/0/15/Трубка S/KZ - 2шт. СНН-14-М20х1,5 - 2шт. Адапьтер токовый АТВ-3 - 1шт. Источник вторичного питания 15.24 - 1шт. Программный комплекс "Взлет СП"-1шт.	«Взлет ТСР-М»	компл.	1		5 991 600	с НДС	ТОО ПФ"Взлет Казахстан", г.Алматы, Казахстан	318	13 596,00 EUR		с НДС	ТОО "ЭнКом-Ст" г.Нур-Султан, Казахстан	221

№ п/п	Наименование оборудования, материала, изделия, конструкции	Тип, марка, размеры	Ед. изм.	Коли-чест-во	Стоимость за ед. изм. по прайс-листу		Сведения по НДС (с НДС, без НДС)	Поставщик (дистрибьютор), страна происхождения	№ прайс-листа	Стоимость за ед. изм. по прайс-листу		Сведения по НДС (с НДС, без НДС)	Поставщик (дистрибьютор), страна происхождения	№ прайс-листа
					в валюте	в тенге				в валюте	в тенге			
1	2	3	4	5	6		7	8	9	10		11	12	13
выбранный вариант										**альтернативный вариант**				
209	Теплосчетчик «Взлет ТСРВ» исп.ТСРВ-024М. Источник вторичного питания 24.24 - 1шт. Расходомер-счетчик Взлет МР исп.УРСВ-520Ц - 1шт. Преобразователь ПЭА (к-т) - 2шт. Кабель РК-75-2-13 - 200м. Измерительный участок ИУ-012 Ду250 - 2шт. Термопреобразователь сопротивления "Взлет ТПС" Pt500 пара - 1шт. Преобразователь давления РС-28/0,5/0-2,5Мпа -2шт. Вентиль VM-1/0/15/Трубка S/KZ - 2шт. СНН-14-М20х1,5 - 2шт. Адапьтер токовый АТВ-3 - 1шт. Источник вторичного питания 15.24 - 1шт. Программный комплекс "Взлет СП"- 1шт.	«Взлет ТСР-М»	компл.	1		7 238 800	с НДС	ТОО ПФ"Взлет Казахстан", г.Алматы, Казахстан	320	16 203,00 EUR		с НДС	ТОО "ЭнКом-Ст" г.Нур-Султан, Казахстан	221
210	Теплосчетчик «Взлет ТСРВ» исп.ТСРВ-024М - 1 шт. Источник вторичного питания 30.24 - 1 шт. Источник вторичного питания 15.24 - 1 шт. Электромагнитный расходомер-счетчик Взлет ЭР исп.ЭРСВ-540ЛВ Ду50 -2шт. Присоединит. арматура комплет №2 Ду76/50 - 2шт. Термопреобразователь сопротивления "Взлет ТПС" - с гильзой и наклонным штуцером (пар) - 1 шт. Адаптер сигналов считыватель архивных данных АСДВ-20 -1 шт. Программный комплекс "Взлет СП"- 1шт.	«Взлет ТСР-М»	компл.	1		2 000 000	с НДС	ТОО ПФ"Взлет Казахстан", г.Алматы, Казахстан	322	4 406EUR		с НДС	ТОО "ЭнКом-Ст" г.Нур-Султан, Казахстан	221

№ п/п	Наименование оборудования, материала, изделия, конструкции	Тип, марка, размеры	Ед. изм.	Коли-чест-во	Стоимость за ед. изм. по прайс-листу		Сведения по НДС (с НДС, без НДС)	Поставщик (дистрибьютор), страна происхождения	№ прайс-листа	Стоимость за ед. изм. по прайс-листу		Сведения по НДС (с НДС, без НДС)	Поставщик (дистрибьютор), страна происхождения	№ прайс-листа
					в валюте	в тенге				в валюте	в тенге			
1	2	3	4	5	6		7	8	9	10		11	12	13
	выбранный вариант									**альтернативный вариант**				
211	Теплосчетчик «Взлет ТСРВ» исп.ТСРВ-024М - 1 шт. Источник вторичного питания 30.24 - 1 шт. Источник вторичного питания 15.24 - 1 шт. Электромагнитный расходомер-счетчик Взлет ЭР исп.ЭРСВ-540ЛВ Ду20 -2шт. Присоединит. арматура комплект №1 Ду20 - 2шт. Термопреобразователь сопротивления "Взлет ТПС" - с гильзой и наклонным штуцером (пар) - 1 шт. Адаптер сигналов считыватель архивных данных АСДВ-20 -1 шт. Программный комплекс "Взлет СП"-1шт.	«Взлет ТСР-М»	компл.	1		1 526 700	с НДС	ТОО ПФ"Взлет Казахстан", г.Алматы, Казахстан	323	3 398,00 EUR		с НДС	ТОО "ЭнКом-Ст" г.Нур-Султан, Казахстан	221
212	Электромагнитный расходомер-счетчик «Взлет ЭР» исп. ЭРСВ-571ЛВ Ду40 - 1 шт. Источник вторичного питания 15.24 - 1шт. Присоединит. арматура комплект №2 Ду50/40 - 1шт.	«Взлет ЭР»	компл.	1		(629600+21800+91000)=742400	с НДС	ТОО ПФ"Взлет Казахстан", г.Алматы, Казахстан	324	2 294,00 EUR		с НДС	ТОО "ЭнКом-Ст" г.Нур-Султан, Казахстан	221
213	Электромагнитный расходомер-счетчик «Взлет ЭР» исп. ЭРСВ-571ЛВ Ду65 - 1 шт. Источник вторичного питания 15.24 - 1шт. Присоединит. арматура комплект КПА Ду100/65/100 - 1шт.	«Взлет ЭР»	компл.	5		(693500+21800+179500)=894800	с НДС	ТОО ПФ"Взлет Казахстан", г.Алматы, Казахстан	325	2 526,00 EUR		с НДС	ТОО "ЭнКом-Ст" г.Нур-Султан, Казахстан	221
214	Электромагнитный расходомер-счетчик «Взлет ЭР» исп. ЭРСВ-571ЛВ Ду65 - 1 шт. Источник вторичного питания 15.24 - 1шт. Присоединит. арматура комплект КПА Ду80/65 - 1шт.	«Взлет ЭР»	компл.	1		(693500+21800+179500)=894800	с НДС	ТОО ПФ"Взлет Казахстан", г.Алматы, Казахстан	325	2 526,00 EUR		с НДС	ТОО "ЭнКом-Ст" г.Нур-Султан, Казахстан	221
215	Расходомер-счетчик ультразвуковой «Взлет МР» исп.УРСВ-510Ц - 1шт. Источник вторичного питания 24.24 - 1 шт. Преобразователь ПЭА В-202 комплект - 1 шт. Измерительный участок ИУ-012 Ду100 - 1шт. Кабель РК-75-2-13 - 100м	«Взлет МР»	компл.	3		(1775400+38000+196100+734400+48000)=2791900	с НДС	ТОО ПФ"Взлет Казахстан", г.Алматы, Казахстан	326	6 816,00 EUR		с НДС	ТОО "ЭнКом-Ст" г.Нур-Султан, Казахстан	221

№ п/п	Наименование оборудования, материала, изделия, конструкции	Тип, марка, размеры	Ед. изм.	Коли-чест-во	Стоимость за ед. изм. по прайс-листу		Сведения по НДС (с НДС, без НДС)	Поставщик (дистрибьютор), страна происхождения	№ прайс-листа	Стоимость за ед. изм. по прайс-листу		Сведения по НДС (с НДС, без НДС)	Поставщик (дистрибьютор), страна происхождения	№ прайс-листа
					в валюте	в тенге				в валюте	в тенге			
1	2	3	4	5	6		7	8	9	10		11	12	13
выбранный вариант										**альтернативный вариант**				
216	Расходомер-счетчик ультразвуковой «Взлет МР» исп.УРСВ-510Ц - 1шт. Источник вторичного питания 24.24 - 1 шт. Преобразователь ПЭА В-202 комплект - 1 шт. Измерительный участок ИУ-012 Ду80 - 1шт. Кабель РК-75-2-13 - 100м	«Взлет МР»	компл.	7		(1775400+38000+196100+673200+48000)=2730700	с НДС	ТОО ПФ"Взлет Казахстан", г.Алматы, Казахстан	326	6 731,00 EUR		с НДС	ТОО "ЭнКом-Ст" г.Нур-Султан, Казахстан	221
217	Расходомер-счетчик ультразвуковой «Взлет МР» исп.УРСВ-510Ц - 1шт. Источник вторичного питания 24.24 - 1шт. Преобразователь ПЭА В-202 комплект - 1 шт. Измерительный участок ИУ-012 Ду150 - 1шт. Кабель РК-75-2-13 - 100м	«Взлет МР»	компл.	2		(1775400+38000+196100+986400+48000) =3043900	с НДС	ТОО ПФ"Взлет Казахстан", г.Алматы, Казахстан	327	13 596,00 EUR		с НДС	ТОО "ЭнКом-Ст" г.Нур-Султан, Казахстан	221
218	Расходомер-счетчик ультразвуковой «Взлет МР» исп.УРСВ-510Ц - 1шт. Источник вторичного питания 24.24 - 1 шт. Преобразователь ПЭА В-202 комплект - 1 шт. Измерительный участок ИУ-012 Ду250 - 1шт. Кабель РК-75-2-13 - 100м Адаптер токовый АТВ-3 - 1 шт. Программный комплекс Взлет СП на 4 узла	«Взлет МР»	компл.	4		(1775400+38000+196100+1610000+48000+121000)=3788500	с НДС	ТОО ПФ"Взлет Казахстан", г.Алматы, Казахстан	328	16 203,00 EUR		с НДС	ТОО "ЭнКом-Ст" г.Нур-Султан, Казахстан	221
219	Программный комплекс на 5 узлов	"Взлет СП"	шт.	1		110 800	с НДС	ТОО ПФ"Взлет Казахстан", г.Алматы, Казахстан	325	349,00 EUR		с НДС	ТОО "ЭнКом-Ст" г.Нур-Султан, Казахстан	221
220	Программный комплекс на 9 узлов	"Взлет СП"	шт.	1		150 800	с НДС	ТОО ПФ"Взлет Казахстан", г.Алматы, Казахстан	326	349,00 EUR		с НДС	ТОО "ЭнКом-Ст" г.Нур-Султан, Казахстан	221
221	Датчик гидростатического давления.	АИР-20/-/М2-Н/ДГ/530/-/Вар.1/Р/5м/12N/А3И1/t1070/В02/0...40кПа/-/42/-/-/-/КР2/-/-/ГП/ТУ	шт.	7		692 734	с НДС	ТОО "НПП Гамма", г.Алматы, Казахстан	308		784 463,68	с НДС	ТОО «Эмерсон» г. Алматы, Казахстан	206
222	Кислородомер. В комплекте: 1. Блок измерительный с клавиатурой. 1. Датчик кислорода. 2.Кабель соединительный 7м. 3. Зонд пробоотборный-1000мм. 4.Патрубок морнтажный.	Кислородомер «Soler»	компл.	4		810 320	без НДС	ТОО «Проманалит» г. Павлодар, Казахстан	332	(228120+8400+7560+39600)=283680RUR		без НДС	АО "ЭКОН" г.Обнинск, Россия	222

№ п/п	Наименование оборудования, материала, изделия, конструкции	Тип, марка, размеры	Ед. изм.	Коли-чест-во	Стоимость за ед. изм. по прайс-листу		Сведения по НДС (с НДС, без НДС)	Поставщик (дистрибьютор), страна происхождения	№ прайс-листа	Стоимость за ед. изм. по прайс-листу		Сведения по НДС (с НДС, без НДС)	Поставщик (дистрибьютор), страна происхождения	№ прайс-листа
					в валюте	в тенге				в валюте	в тенге			
1	2	3	4	5	6		7	8	9	10		11	12	13
выбранный вариант										**альтернативный вариант**				
223	Переносной многокомпонентный газоанализатор. В комплекте: 1. Газоанализатор; 2. Ручка зонда с пробоотборным шлангом 2,5м; 3. Влагоотделитель тип Б; 4. Фильтр очистки пробы; 5. Блок питания; 6. Сумка; 7. Комплект документации;	Полар	компл.	1		4 846 564	без НДС	ТОО «Проманалит» г. Павлодар, Казахстан	332		(2851680+1077516+464577)=4893773	с НДС	ТОО "Алматы КИП-Комплект" г.Алматы, Казахстан	223
224	Повторитель сигналов интерфейса RS-485	АС5	шт.	2		62 980	с НДС	ТОО НПФ «Эргономика» г. Караганда, Казахстан	313		123 015	с НДС	ТОО "НПП Гамма", г.Алматы, Казахстан	198
225	Выключатель концевой N0+NC	МТВ4-MS7102	шт.	13		5 240	с НДС	ТОО НПФ «Эргономика» г. Караганда, Казахстан	313	14 150 RUR		без НДС	ООО «ЗМА» г.Чебоксары, Россия	224
226	Сигнализатор окиси углерода СО.	СОУ1	шт.	4		175 856	с НДС	ТОО "Алматы КИП-Комплект" г.Алматы, Казахстан	335		187 830	с НДС	ТОО НПФ «Эргономика» г. Караганда, Казахстан	225
227	Механизм электрический исполнительный однооборотный	МЭО-250/63-0,25У-99К ТУ 311-49.007-91	шт.	8	37 000 RUR		без НДС	ООО «ЗМА» г.Чебоксары, Россия	336		964 740	без НДС	ТОО «Алтайтранссервис» г.Усть-Каменогорск, Казахстан	228
228	Блок питания	БП-20АМ ТУ 25.02.120760-78	шт.	8	1 200 RUR		без НДС	ООО «ЗМА» г.Чебоксары, Россия	336		81 480	без НДС	ТОО «Алтайтранссервис» г.Усть-Каменогорск, Казахстан	228
229	Комплекс технических средств АСУ ТП центральной котельной в г.Атбасар Атбасарского района.	АСУ ТП центральной котельной г.Атбасар	компл.	1		465 312 516,53	с НДС	ТОО «TRADE- Инжиниринг» г. Павлодар, Казахстан	338		516 718 665,55	с НДС	ТОО "САР Технология" г.Павлодар, Казахстан	214
230	АСМ - автоматизированная система мониторинга строительных конструкций дымовой трубы	АСМ	компл.	1		49011874,98	с НДС	ТОО "Monitoring Systems Group" г.Нур-Султан, Казахстан	345		52 755 202,00	с НДС	ТОО "DPS Group" г.Нур-Султан, Казахстан	231
231	Труба стальная бесшовная 14х2	ГОСТ8734-75 (Ст.20 ГОСТ1050-88)	т	0,7		6 146 000	с НДС	ТОО «ТехСтальСервис» г. Павлодар, Казахстан	346		6 552 000	с НДС	ТОО «Айронснаб» г. Павлодар, Казахстан	232
232	Отборное устройство давления	1,6-70У ЗК4-274.10-90 (11б18бк)	шт.	11	843,00RUR		без НДС	ООО "Металлообрабатывающая компания-НН" г.Богородск, Россия	347	1782RUR		без НДС	ООО "Производственная фирма "Манометр", г.Москва, Россия	233
233	Отборное устройство давления	1,6-225У УЗ ТУ36.22.19.05-005-85(11б18бк)	шт.	12	963,00RUR		без НДС	ООО "Металлообрабатывающая компания-НН" г.Богородск, Россия	347	1945RUR		с НДС	ООО "Производственная фирма "Манометр", г.Москва, Россия	233
234	Отборное устройство давления	1,6-225П УЗ (15с54бк2 ПЗ.22038) ТУ36.22.19.05-005-85	шт.	152	902,00RUR		без НДС	ООО "Металлообрабатывающая компания-НН" г.Богородск, Россия	347	2029RUR		с НДС	ООО "Производственная фирма "Манометр", г.Москва, Россия	233
235	Отборное устройство давления-разрежения	20-С, ТУ36-1204-80	шт.	24	1379,00RUR		без НДС	ООО "Металлообрабатывающая компания-НН" г.Богородск, Россия	347	2154RUR		с НДС	ООО "Производственная фирма "Манометр", г.Москва, Россия	233

№ п/п	Наименование оборудования, материала, изделия, конструкции	Тип, марка, размеры	Ед. изм.	Коли-чест-во	Стоимость за ед. изм. по прайс-листу		Сведения по НДС (с НДС, без НДС)	Поставщик (дистрибьютор), страна происхождения	№ прайс-листа	Стоимость за ед. изм. по прайс-листу		Сведения по НДС (с НДС, без НДС)	Поставщик (дистрибьютор), страна происхождения	№ прайс-листа
					в валюте	в тенге				в валюте	в тенге			
1	2	3	4	5	6		7	8	9	10		11	12	13
выбранный вариант										**альтернативный вариант**				
236	Отборное устройство разрежения	6,1-450 ЗК4-281.10-90 (ЛТШИ491614.001(31лс77нж)	шт.	8	1446,00RUR		без НДС	ООО "Металлообрабатывающая компания-НН" г.Богородск, Россия	347	12809RUR		с НДС	ООО "Производственная фирма "Манометр", г.Москва, Россия	233
237	Отборное устройство разрежения	0,01-450-ст20-Л-4 L=502мм ТУ 4218-004-17416124-97	шт.	20	8331,00RUR		без НДС	ООО "Металлообрабатывающая компания-НН" г.Богородск, Россия	347	8641RUR		с НДС	ООО "Производственная фирма "Манометр", г.Москва, Россия	233
238	Задвижка компактная стальная Ду15	31лс77нж	шт.	8	1013,00RUR		без НДС	ООО "Металлообрабатывающая компания-НН" г.Богородск, Россия	347	7331RUR		с НДС	ООО "Производственная фирма "Манометр", г.Москва, Россия	233
239	Ниппельное соединение навертное	НСН14хМ20 Ст.20 ГОСТ1050-88	шт.	204	128,00RUR		без НДС	ООО "Металлообрабатывающая компания-НН" г.Богородск, Россия	347	138RUR		с НДС	ООО "Производственная фирма "Манометр", г.Москва, Россия	233
240	Ниппельное соединение ввертное	НСВ14хR1/2 Ст.20 ГОСТ1050-88	шт.	176	184,00RUR		без НДС	ООО "Металлообрабатывающая компания-НН" г.Богородск, Россия	347	213RUR		с НДС	ООО "Производственная фирма "Манометр", г.Москва, Россия	233
241	Коробка соединительная	КЗНС16	шт.	20		29 375,89	без НДС	ТОО «Тамыр» г.Экибастуз, Казахстан	349		30 000	без НДС	ТОО «Алтайтранссервис» г.Усть-Каменогорск, Казахстан	228
242	Коробка соединительная	КЗНС32	шт.	3		42 595,20	без НДС	ТОО «Тамыр» г.Экибастуз, Казахстан	349		55 131	без НДС	ТОО «Алтайтранссервис» г.Усть-Каменогорск, Казахстан	228
243	Блок электропривода задвижек	БЭЗ-0П-1-С	шт.	18		78 450,00	без НДС	ТОО «Проманалит» г.Павлодар, Казахстан	333		121 900,91	без НДС	ТОО «Тамыр» г.Экибастуз, Казахстан	235
244	Блок электропривода задвижек	БЭЗ-3П-1-С	шт.	32		82 200,00	без НДС	ТОО «Проманалит» г.Павлодар, Казахстан	333		145 380,46	без НДС	ТОО «Тамыр» г.Экибастуз, Казахстан	235
245	Датчик-реле уровня.	РОС-301-УХЛ4 исп.1 2,0/2,0/2,0	компл.	4		116 480	с НДС	ТОО «Теплоприбор-Казахстан» г.Павлодар, Казахстан	276		119 600	с НДС	ТОО «Эргономика» г.Караганда, Казахстан	226
246	Сигнализатор давления универсальный	СДУ-М исп.00 (IP33) СД0,02/15(1)G1/2-В.02	шт.	3		18 000	с НДС	ТОО "Мошеях" г.Астана, Казахстан	351		29 700	с НДС	ТОО "Компания Байтерек-Стан" г.Астана, Казахстан	237
247	Клемма с ножевым размыкателем 2,5 кв.мм	Код ZCBS02GR	шт.	162		4 902	с НДС	ТОО “SONET”, г.Алматы, Казахстан	353		5 570	с НДС	ТОО "Beierton" г.Алматы, Казахстан	238
248	Проходной зажим 2.5 кв.мм	Код ZCBC02GR	шт.	1300		615	с НДС	ТОО “SONET”, г.Алматы, Казахстан	354		699	с НДС	ТОО "Beierton" г.Алматы, Казахстан	238
249	Торцевой упор BTU	Код ZBT005	шт.	30		918	с НДС	ТОО “SONET”, г.Алматы, Казахстан	355		1 043	с НДС	ТОО "Beierton" г.Алматы, Казахстан	238
250	Разделитель DFU/4	Код ZDU04R	шт.	30		1 043	с НДС	ТОО “SONET”, г.Алматы, Казахстан	356		1 185	с НДС	ТОО "Beierton" г.Алматы, Казахстан	238
251	Система маркировки CNU/8/001	Код ZN8001H	шт.	3000		49	с НДС	ТОО “SONET”, г.Алматы, Казахстан	357		55	с НДС	ТОО "Beierton" г.Алматы, Казахстан	238
252	DIN-рейка OMEGA 3A	Код 02145	м	23		7 538	с НДС	ТОО “SONET”, г.Алматы, Казахстан	358		8 565	с НДС	ТОО "Beierton" г.Алматы, Казахстан	238
253	Шкаф напольный CQE 2000x800x600	Код R5CQE2086A	шт.	1		888 278	с НДС	ТОО “SONET”, г.Алматы, Казахстан	359		1 009 406	с НДС	ТОО "Beierton" г.Алматы, Казахстан	238

№ п/п	Наименование оборудования, материала, изделия, конструкции	Тип, марка, размеры	Ед. изм.	Коли-чест-во	Стоимость за ед. изм. по прайс-листу		Сведения по НДС (с НДС, без НДС)	Поставщик (дистрибьютор), страна происхождения	№ прайс-листа	Стоимость за ед. изм. по прайс-листу		Сведения по НДС (с НДС, без НДС)	Поставщик (дистрибьютор), страна происхождения	№ прайс-листа
					в валюте	в тенге				в валюте	в тенге			
1	2	3	4	5	6		7	8	9	10		11	12	13
выбранный вариант										**альтернативный вариант**				
Охранно-пожарная сигнализация; Телевизионная система видеонаблюдения														
254	Пульт контроля и управления с двухстрочным ЖКИ индикатором, интерфейс RS-485, интерфейс RS-232 напряжение питания от 10,2 до 28,4В	С2000М	шт	2		99898	с НДС	ТД «INTANT», г.Нур-Султан, Казахстан	362		109790	с НДС	ТД «RONEX Security», г.Алматы, Казахстан	242
255	Блок индикации с клавиатурой	С2000-БКИ	шт	4		67205	с НДС	ТД «INTANT», г.Нур-Султан, Казахстан	362		69340	с НДС	ТД «RONEX Security», г.Алматы, Казахстан	243
256	Клавиатура	С2000-К	шт	4		68678	с НДС	ТД «INTANT», г.Нур-Султан, Казахстан	362		69340	с НДС	ТД «RONEX Security», г.Алматы, Казахстан	243
257	Устройство оконечное объектовое системы передачи извещений по телефонным линиям, сетям GSM, Ethernet	С2000-PGE	шт	2		37134	с НДС	ТД «INTANT», г.Нур-Султан, Казахстан	363		125940	с НДС	ТД «RONEX Security», г.Алматы, Казахстан	244
258	Прибор приемно-контрольный	С2000-4	шт	4		33190	с НДС	ТД «INTANT», г.Нур-Султан, Казахстан	363		109790	с НДС	ТД «RONEX Security», г.Алматы, Казахстан	242
259	Прибор приемно-контрольный	Сигнал-20М	шт	6		46100	с НДС	ТД «INTANT», г.Нур-Султан, Казахстан	363		109790	с НДС	ТД «RONEX Security», г.Алматы, Казахстан	242
260	Блок контрольно-пусковой	С2000-КПБ	шт	11		40115	с НДС	ТД «INTANT», г.Нур-Султан, Казахстан	363		44080	с НДС	ТД «RONEX Security», г.Алматы, Казахстан	245
261	Преобразователь интерфейсов RS-232/RS-485, повторитель интерфейса RS-485 с гальванической развязкой	С2000-ПИ	шт.	6		41718	с НДС	ТД «INTANT», г.Нур-Султан, Казахстан	363		48470	с НДС	ТД «RONEX Security», г.Алматы, Казахстан	246
262	Радиоповторитель интерфейса с топологией точка-звезда	С2000-РПИ	шт.	4		44069	с НДС	ТД «INTANT», г.Нур-Султан, Казахстан	363		48470	с НДС	ТД «RONEX Security», г.Алматы, Казахстан	246
263	Устройство контроля шлейфа	Маяк-ШС1	шт	128		1434	с НДС	ТД «INTANT», г.Нур-Султан, Казахстан	363		1545	с НДС	ТД «RONEX Security», г.Алматы, Казахстан	247
264	Блок защиты входных цепей прибора от импульсных перенапряжений в двух линиях (длинных или воздушных шлейфах или соединительных линиях)	БЗЛ	шт	16		7834	с НДС	ТД «INTANT», г.Нур-Султан, Казахстан	363		8490	с НДС	ТД «RONEX Security», г.Алматы, Казахстан	248
265	Блок защитный сетевой - для защиты приборов (мощностью до 500 Вт), питающихся от сети 220 В от импульсных помех и длительных перенапряжений. От минус 30 до +50°С	БЗС	шт	8		11265	с НДС	ТД «INTANT», г.Нур-Султан, Казахстан	363		22340	с НДС	ТД «RONEX Security», г.Алматы, Казахстан	249
266	Блок защитный коммутационный на 8 каналов с индивидуальной защитой	БЗК исп. 02	шт	8		13348	с НДС	ТД «INTANT», г.Нур-Султан, Казахстан	363		13460	с НДС	ТД «RONEX Security», г.Алматы, Казахстан	250
267	Извещатель пожарный ручной	ИПР 513-3М IP67	шт	40		26418	с НДС	ТД «INTANT», г.Нур-Султан, Казахстан	363		57410	с НДС	ТД «RONEX Security», г.Алматы, Казахстан	251
268	Устройство коммутационное	УК-ВК исп.14	шт	20		9735	с НДС	ТД «INTANT», г.Нур-Султан, Казахстан	363		44080	с НДС	ТД «RONEX Security», г.Алматы, Казахстан	245
269	Оповещатель охранно-пожарный комбинировнный	Маяк-12КПМ	шт	4		4079	с НДС	ТД «INTANT», г.Нур-Султан, Казахстан	363		9580	с НДС	ТД «RONEX Security», г.Алматы, Казахстан	252

№ п/п	Наименование оборудования, материала, изделия, конструкции	Тип, марка, размеры	Ед. изм.	Коли-чест-во	Стоимость за ед. изм. по прайс-листу		Сведения по НДС (с НДС, без НДС)	Поставщик (дистрибьютор), страна происхождения	№ прайс-листа	Стоимость за ед. изм. по прайс-листу		Сведения по НДС (с НДС, без НДС)	Поставщик (дистрибьютор), страна происхождения	№ прайс-листа
					в валюте	в тенге				в валюте	в тенге			
1	2	3	4	5	6		7	8	9	10		11	12	13
выбранный вариант										**альтернативный вариант**				
270	Оповещатель охранно-пожарный комбинировнный	Маяк-24КПМ	шт	56		4012	с НДС	ТД «INTANT», г.Нур-Султан, Казахстан	363		14145	с НДС	ТД «RONEX Security», г.Алматы, Казахстан	252
271	Оповещатель охранно-пожарный комбинировнный, взрывозащищенный	ЗОВ 24В	шт	21		146137	с НДС	ТД «INTANT», г.Нур-Султан, Казахстан	367		179150	с НДС	ТД «RONEX Security», г.Алматы, Казахстан	253
272	IP-АТС, базовая конфигурация: начальная емкость 4 внешних аналоговых порта с CallerID, 8 внутренних аналоговых портов с CallerID	Panasonic KX-HTS824RU	шт	1		199700	с НДС	ТОО "ALLCOM Networks", г.Нур-Султан, Казахстан	383		660000	с НДС	ТД «Opticom », г.Алматы, Казахстан	277
273	Плата, 4 внешних аналоговых линии	Panasonic KX-HT82480X	шт	1		54400	с НДС	ТОО "ALLCOM Networks", г.Нур-Султан, Казахстан	383		170000	с НДС	ТД «Opticom », г.Алматы, Казахстан	278
274	Плата, 8 аналоговых портов	Panasonic KX-HT82470X	шт	2		67000	с НДС	ТОО "ALLCOM Networks", г.Нур-Султан, Казахстан	383		170000	с НДС	ТД «Opticom », г.Алматы, Казахстан	278
275	Телефонный аппарат общепромышленный, исполнение РН1, IP65, с номеронабирателем	ТАШ-11П	шт	5		482900	без НДС	ТОО "СВЯЗЬПРОМ", г.Костанай, Казахстан	384	731 EURO		с НДС	ООО "Промтел" г.Санкт-Петербург, Россия	291
276	Диспетчерский пульт громкоговорящей связи (выносная консоль)на 24 линии. Оболочка - IP51 (настольное исполнение)	Tema-APK242.27-220-m51	шт	2		1082600	с НДС	ТОО "СВЯЗЬПРОМ", г.Костанай, Казахстан	385	172500 RUB		с НДС	ООО"ТехноСвязь", г.Волжский, Россия	292
277	Блок линий (коммутатор) на 24 линии Интерфейс линии аналоговой ГГС«L» - 21. Аналоговый звуковой вход «AI» / интерфейс линии аналоговой ГГС «L» -1.	Tema-APM240.02-220-m65	шт	1		2312100	с НДС	ТОО "СВЯЗЬПРОМ", г.Костанай, Казахстан	385	290630 RUB		с НДС	ООО"ТехноСвязь", г.Волжский, Россия	293
278	Прибор согласования ГГС с внешним транслирующим оборудованием	Tema-AR10.00-220-m65	шт	1		260700	с НДС	ТОО "СВЯЗЬПРОМ", г.Костанай, Казахстан	386	72270 RUB		с НДС	ООО"ТехноСвязь", г.Волжский, Россия	294
279	Переговорное устройство, IP65, 20 Вт встроенный микрофон, внешний громкоговоритель, корпус металл,напряжение питания: перем. 220В	Tema-20-A11.20-220-m65	шт	4		434400	с НДС	ТОО "СВЯЗЬПРОМ", г.Костанай, Казахстан	385	72270 RUB		с НДС	ООО"ТехноСвязь", г.Волжский, Россия	294
280	Громкоговоритель, 20Вт. Рабочее напряжение: 30, 100, 120В;исполнение общепромышленное, металл	20ГР-01HS	шт	4		176400	с НДС	ТОО "СВЯЗЬПРОМ", г.Костанай, Казахстан	385	26790 RUB		с НДС	ООО"ТехноСвязь", г.Волжский, Россия	297
281	2.9. Переговорное устройство, IP65, 10 Вт встроенный микрофон, внешний громкоговоритель, корпус металл,напряжение питания: перем. 220В	Tema-A11.20-220-m65	шт	14		352900	с НДС	ТОО "СВЯЗЬПРОМ", г.Костанай, Казахстан	385	72270 RUB		с НДС	ООО"ТехноСвязь", г.Волжский, Россия	294
282	Громкоговоритель, 10Вт. Рабочее напряжение: 30, 100, 120В;исполнение общепромышленное, металл	10ГР-01HS	шт	14		176400	с НДС	ТОО "СВЯЗЬПРОМ", г.Костанай, Казахстан	385	26790 RUB		с НДС	ООО"ТехноСвязь", г.Волжский, Россия	297

№ п/п	Наименование оборудования, материала, изделия, конструкции	Тип, марка, размеры	Ед. изм.	Коли-чест-во	Стоимость за ед. изм. по прайс-листу		Сведения по НДС (с НДС, без НДС)	Поставщик (дистрибьютор), страна происхождения	№ прайс-листа	Стоимость за ед. изм. по прайс-листу		Сведения по НДС (с НДС, без НДС)	Поставщик (дистрибьютор), страна происхождения	№ прайс-листа
					в валюте	в тенге				в валюте	в тенге			
1	2	3	4	5	6		7	8	9	10		11	12	13
выбранный вариант										**альтернативный вариант**				
283	Неуправляемый коммутатор с 16 портами 10/100/1000Base-T	Switch 16 port D-Link DGS-1016D/I2A, 16 x 10/100/1000 Мбит/с	шт	1		35900	с НДС	ТД "Белый Ветер KZ", г.Караганда, Казахстан	388		64990	с НДС	ТД «Opticom», г.Алматы, Казахстан	288
284	Аварийная панель (интерфейс передачи аварийного сигнала). 2U 484x350x88 мм, потреб. мощность 15Вт	ITC T-6223A	шт	1		314510	с НДС	ТД «INTANT», г.Нур-Султан, Казахстан	361		927990	с НДС	ТД «RONEX Security», г.Алматы, Казахстан	254
285	Селектор зон (блок выбора направления), 2U 484x303x88мм, потреб. мощность 40Вт	ITC T-6212A	шт	1		155395	с НДС	ТД «INTANT», г.Нур-Султан, Казахстан	361		927990	с НДС	ТД «RONEX Security», г.Алматы, Казахстан	254
286	Усилитель мощности (выходная мощность 1 x 1000Вт, 70-100V, 484x450x132мм, 3U, потреб. Мощность 1500Вт	ITC T-61000	шт	1		425653	с НДС	ТД «INTANT», г.Нур-Султан, Казахстан	361		694700	с НДС	ТД «RONEX Security», г.Алматы, Казахстан	255
287	Распределитель питания (16 канальный распред. пит. ~220 В), 2U, 484x350x88 мм, потреб.мощность 50Вт	ITC T-6216	шт	1		91136	с НДС	ТД «INTANT», г.Нур-Султан, Казахстан	361		144700	с НДС	ТД «RONEX Security», г.Алматы, Казахстан	256
288	Блок автоматического контроля линий громкоговорителей 484x44x220 мм, 1U, Макс. потребляемый ток 200мА	ITC T-6220	шт	2		173033	с НДС	ТД «INTANT», г.Нур-Султан, Казахстан	361		469700	с НДС	ТД «RONEX Security», г.Алматы, Казахстан	257
289	Блок защиты от молний 4 канала. Вх.напр. 70В, 100В. 484x350x88 мм, 2U. Потр. мощность 15Вт	ITC T-6237	шт	1		342492	с НДС	ТД «INTANT», г.Нур-Султан, Казахстан	368		469700	с НДС	ТД «RONEX Security», г.Алматы, Казахстан	257
290	Микрофон	ITC T-621	шт	1		28732	с НДС	ТД «INTANT», г.Нур-Султан, Казахстан	361		199500	с НДС	ТД «RONEX Security», г.Алматы, Казахстан	254
291	Микрофонная консоль, DC 24В/2А (адаптер в комплекте)	ITC T-218A	шт	4		82820	с НДС	ТД «INTANT», г.Нур-Султан, Казахстан	362		199500	с НДС	ТД «RONEX Security», г.Алматы, Казахстан	254
292	Настенный динамик, водонепроницаемый 1,5-3W	ITC T-103E	шт	36		7133	с НДС	ТД «INTANT», г.Нур-Султан, Казахстан	362		11550	с НДС	ТД «RONEX Security», г.Алматы, Казахстан	258
293	Рупорный громкоговоритель, 30Вт/15Вт, металлический корпус	INTER-M HS-30	шт	30		99800	с НДС	ТД "Jet Systems", г.Нур-Султан, Казахстан	408	26790 RUB		с НДС	ООО"ТехноСвязь", г.Волжский, Россия	297
294	Жесткий диск (HDD) для видеонаблюдения	WD82PURX - 8000ГБ Western Digital "Caviar Purple"	шт	8		130000	с НДС	ТД «INTANT», г.Нур-Султан, Казахстан	374		276050	с НДС	ТД «RONEX Security», г.Алматы, Казахстан	259
295	IP-видеокамера 2 Мп уличная, 1/2,8" КМОП; 1920x1080-50 к/с; zoom 5.3-64 вариофокальный ; 0,006/0 Лк; ИК подсветка 200 м; WDR 120дБ;	BOLID VCI-121-01версия 2	шт	7		139433	с НДС	ТД «INTANT», г.Нур-Султан, Казахстан	369		336300	с НДС	ТД «RONEX Security», г.Алматы, Казахстан	259а

№ п/п	Наименование оборудования, материала, изделия, конструкции	Тип, марка, размеры	Ед. изм.	Коли-чест-во	Стоимость за ед. изм. по прайс-листу		Сведения по НДС (с НДС, без НДС)	Поставщик (дистрибьютор), страна происхождения	№ прайс-листа	Стоимость за ед. изм. по прайс-листу		Сведения по НДС (с НДС, без НДС)	Поставщик (дистрибьютор), страна происхождения	№ прайс-листа
					в валюте	в тенге				в валюте	в тенге			
1	2	3	4	5	6		7	8	9	10		11	12	13
выбранный вариант										**альтернативный вариант**				
296	Кронштейн для крепления камер наружного видеонаблюдения на столб Габаритные размеры 130,4x170x45 мм(диам.80 ~ 150мм)	КРОНШТЕЙН BR-103	шт	6		18064	с НДС	ТД «INTANT», г.Нур-Султан, Казахстан	370		19050	с НДС	ТД «RONEX Security», г.Алматы, Казахстан	260
297	Удлинитель PoE сигнала	Optimus EM1 (100м)	шт	9		19126	с НДС	ТД "Jet Systems", г.Нур-Султан, Казахстан	408		28500	с НДС	ТД «RONEX Security», г.Алматы, Казахстан	261
298	Уличный PoE удлинитель	OSNOVO E-PoE/2W	шт	15		80112	с НДС	ТД "Jet Systems", г.Нур-Султан, Казахстан	408		185000	с НДС	ТД «RONEX Security», г.Алматы, Казахстан	261
299	Извещатель пожарный пламени, IP68, Uпит. от 9 до 28В Угол обзора 90°, Iдеж. -не более 0,20мА, Iтр. -3-22мА, в комплекте: Электронный блок извещателя:Тем-ра экспл., °С: от -55 до +55 Выносной элемент:Тем-ра экспл., °С: от -50 до +70 Крепежно-юстировочное устройство К-03 разм. эл. блока 125x130x35мм	Спектрон-210	шт	66		140000	с НДС	ТОО "Эгида Group", г.Нур-Султан, Казахстан	410		150020	с НДС	ТД «RONEX Security», г.Алматы, Казахстан	262
300	Коробка монтажная общепромышленная, IP54, разм.110x110x50мм	МК-03	шт	66		13000	с НДС	ТОО "Эгида Group", г.Нур-Султан, Казахстан	410		16310	с НДС	ТД «RONEX Security», г.Алматы, Казахстан	263
301	Кабель электрический в металлорукаве для ИПП Спектрон-210	Кабель Спектрон-ОЭ-М	м	132		7000	с НДС	ТОО "Эгида Group", г.Нур-Султан, Казахстан	411		13660	с НДС	ТД «RONEX Security», г.Алматы, Казахстан	262
302	Коробка универсальная клеммная	КМ-О (8к)-IP55 0808, 4 ввода	шт	355		18000	с НДС	ТОО "Эгида Group", г.Нур-Султан, Казахстан	411	41,75 EURO			ТОО «Beierton» г. Алматы, Казахстан	299
303	Коробка универсальная клеммная, IP66, разм.125x85x55мм	КМ-0(8к)-IP66 три ввода	шт	20		42000	с НДС	ТОО "Эгида Group", г.Нур-Султан, Казахстан	410	125,89 EURO		с НДС	ТОО «Beierton» г. Алматы, Казахстан	300
304	Коробка универсальная клеммная, разм.200x200x60мм	КМ-0(32к)-IP55	шт	31		30000	с НДС	ТОО "Эгида Group", г.Нур-Султан, Казахстан	411	78,52 EURO		с НДС	ТОО «Beierton» г. Алматы, Казахстан	299
305	Извещатель пожарный ручной, IP67, 0ExiaIIBT6, Uпит. от 4 до 27В Iдеж. -не более 10мкА, Iтр.20,5+-0,6мА, разм. 110x110x70мм без учета штуцеров; Температура окружающей среды, °С: от -55 до +70 Штуцеры в комплекте.	ИПР 535 Гарант	шт	15		73000	с НДС	ТОО "Эгида Group", г.Нур-Султан, Казахстан	411		76544	с НДС	ТД «INTANT», г.Нур-Султан, Казахстан	307
306	UPS, 3000VA, 2700W, 8x12V/7Ah,4 розетки Schuko CEE7,AVR110-288V,USB,RS-232,RJ45,Black	SVC RT-3KL-LCD	шт	5		313900	с НДС	ТД "Белый Ветер KZ", г.Караганда, Казахстан	389		434375	с НДС	ТД «Opticom», г.Алматы, Казахстан	279
307	Аккумулятор для ИБП SVC AV7-12, 7Ah/12V		шт	40		9490	с НДС	ТД "Белый Ветер KZ", г.Караганда, Казахстан	390		9613	с НДС	ТД «Opticom», г.Алматы, Казахстан	289
308	UPS APC Back BX950MI-GR, 950VA, 520W, 12V/9Ah, 4 розетки Schuko CEE7,	UPS APC Back BX950MI-GR	шт	4		75900	с НДС	ТД "Белый Ветер KZ", г.Караганда, Казахстан	391		110731	с НДС	ТД «Opticom», г.Алматы, Казахстан	290

№ п/п	Наименование оборудования, материала, изделия, конструкции	Тип, марка, размеры	Ед. изм.	Коли-чест-во	Стоимость за ед. изм. по прайс-листу		Сведения по НДС (с НДС, без НДС)	Поставщик (дистрибьютор), страна происхождения	№ прайс-листа	Стоимость за ед. изм. по прайс-листу		Сведения по НДС (с НДС, без НДС)	Поставщик (дистрибьютор), страна происхождения	№ прайс-листа
					в валюте	в тенге				в валюте	в тенге			
1	2	3	4	5	6		7	8	9	10		11	12	13
выбранный вариант										**альтернативный вариант**				
309	Сетевой фильтр Defender ES, 5 розеток, 3.0м, Black		шт	2		2990	с НДС	ТД "Белый Ветер KZ", г.Караганда, Казахстан	392		38212	с НДС	ТД «Opticom», г.Алматы, Казахстан	280
310	Мышь A4Tech N-708X, Optical, 1600dpi, Black-Gray, USB		шт	2		5490	с НДС	ТД "Белый Ветер KZ", г.Караганда, Казахстан	393		11477	с НДС	ТОО «Форстрейд», г.Алматы, Казахстан	309
311	Устройство грозозащиты (скорость до 1000 Мб/с) с защитой линий PoE	OSNOVO SP-IP/1000PW(ver2)	шт	15		41797	с НДС	ТД "Jet Systems", г.Нур-Султан, Казахстан	408		61850	с НДС	ТД «RONEX Security», г.Алматы, Казахстан	264
312	Устройство грозозащиты на 8 портов (до 1000 Мб/с)	OSNOVO SP-IP8/1000PW	шт	3		227419	с НДС	ТД "Jet Systems", г.Нур-Султан, Казахстан	408		232415	с НДС	ТД «RONEX Security», г.Алматы, Казахстан	264
313	Кронштейн для ТВ ONKRON SN12, настенный, 17"-37" макс. нагрузка 18,2кг.	Кронштейн для ТВ ONKRON SN12 настенный, 17"-37"	шт	2		12900	с НДС	ТД "Белый Ветер KZ", г.Караганда, Казахстан	394		22091	с НДС	ТОО «Форстрейд», г.Алматы, Казахстан	310
314	Шкаф серверный SHIP 124 серия, 601S.6824.24.100, 19, 24U ШхВхГ: 600x1200x800 мм, Black, вес 65кг.	SHIP 124 серия, 601S.6824.24.100	шт	2		239900	с НДС	ТД "Белый Ветер KZ", г.Караганда, Казахстан	395		1374663	с НДС	ТД «Opticom», г.Алматы, Казахстан	281
315	Patch panel 24-port SHIP P197-24, RJ-45, 19", 1U, Cat. 5e	SHIP P197-24	шт	1		12900	с НДС	ТД "Белый Ветер KZ", г.Караганда, Казахстан	396		103735	с НДС	ТД «Opticom», г.Алматы, Казахстан	287
316	Сетевой фильтр, для шкафов и стоек 19" 5 розеток C13 + 5 розеток Schuko, 2 м, 16A	SHIP 700510102	шт	5		9990	с НДС	ТД "Белый Ветер KZ", г.Караганда, Казахстан	397		38212	с НДС	ТД «Opticom», г.Алматы, Казахстан	280
317	Полка стационарная , универсальная, 440x44x550 мм	SHIP 700180100	шт	6		13900	с НДС	ТД "Белый Ветер KZ", г.Караганда, Казахстан	397		60698	с НДС	ТД «Opticom», г.Алматы, Казахстан	282
318	Комплект заземления	SHIP 701603001	шт	10		1433	с НДС	ТД "Белый Ветер KZ", г.Караганда, Казахстан	398		15464	с НДС	ТД «Opticom», г.Алматы, Казахстан	283
319	Вентиляторная полка , 4 x 12 см, 19", 1U	SHIP 700404122	шт	2		36900	с НДС	ТД "Белый Ветер KZ", г.Караганда, Казахстан	397		254253	с НДС	ТД «Opticom», г.Алматы, Казахстан	284
320	Кабель HDMI-HDMI, 15m m-m	SHIP SH6031-15P	шт	2		19900	с НДС	ТД "Белый Ветер KZ", г.Караганда, Казахстан	399		20353	с НДС	ТОО «Форстрейд», г.Алматы, Казахстан	311
321	Кабель питания, 3m, C13	Ship SH5007-3P	шт	2		1690	с НДС	ТД "Белый Ветер KZ", г.Караганда, Казахстан	400		3794	с НДС	ТОО «Форстрейд», г.Алматы, Казахстан	312
322	Кабель USB 2.0 Type A-A удлинительный, 5m, RTL	Ship (SH7015-5B)	шт	4		2790	с НДС	ТД "Белый Ветер KZ", г.Караганда, Казахстан	401		3461	с НДС	ТОО «Форстрейд», г.Алматы, Казахстан	313
323	Патч Корд Cat.5e UTP LSZH RJ-45 1 м	SHIP S3025YL0100-P	шт	30		690	с НДС	ТД "Белый Ветер KZ", г.Караганда, Казахстан	402		2470	с НДС	ТД «Opticom», г.Алматы, Казахстан	287
324	Патч Корд Cat.5e UTP LSZH RJ-45 2 м	SHIP S3025YL0200-P	шт	30		1390	с НДС	ТД "Белый Ветер KZ", г.Караганда, Казахстан	402		2912	с НДС	ТД «Opticom», г.Алматы, Казахстан	287
325	Коннектор RJ-45, Cat.5e, FTP, Экранированный	Ship S901B	шт.	20		90	с НДС	ТД "Белый Ветер KZ", г.Караганда, Казахстан	403		374	с НДС	ТД «Opticom», г.Алматы, Казахстан	285

№ п/п	Наименование оборудования, материала, изделия, конструкции	Тип, марка, размеры	Ед. изм.	Коли-чест-во	Стоимость за ед. изм. по прайс-листу		Сведения по НДС (с НДС, без НДС)	Поставщик (дистрибьютор), страна происхождения	№ прайс-листа	Стоимость за ед. изм. по прайс-листу		Сведения по НДС (с НДС, без НДС)	Поставщик (дистрибьютор), страна происхождения	№ прайс-листа
					в валюте	в тенге				в валюте	в тенге			
1	2	3	4	5	6		7	8	9	10		11	12	13
выбранный вариант										**альтернативный вариант**				
326	Коннектор RJ-45, Cat.5e, UTP, 8P8C, Неэкранированный	Ship S901A	шт.	160		40	с НДС	ТД "Белый Ветер KZ", г.Караганда, Казахстан	403		374	с НДС	ТД «Opticom», г.Алматы, Казахстан	285
327	Колпачок изолирующий ,Yellow, для коннекторов RJ-45, кабель cat. 5e		шт.	180		40	с НДС	ТД "Белый Ветер KZ", г.Караганда, Казахстан	403		374	с НДС	ТД «Opticom», г.Алматы, Казахстан	285
328	Коннектор RJ-11, Неэкранированный		шт.	52		25	с НДС	ТД "Белый Ветер KZ", г.Караганда, Казахстан	403		374	с НДС	ТД «Opticom», г.Алматы, Казахстан	285
329	Монтажная коробка 137 x 53.4x 164.8 мм	DS-1280ZJ-S	шт	17		10717	с НДС	ТД «INTANT», г.Нур-Султан, Казахстан	362		16310	с НДС	ТД «RONEX Security», г.Алматы, Казахстан	263
330	Монтажная коробка для цилиндрических видеокамер;	МОНТАЖНАЯ КОРОБКА BR-201	шт	7		13292	с НДС	ТД «INTANT», г.Нур-Султан, Казахстан	371	41,75EURO		с НДС	ТОО «Beierton» г. Алматы, Казахстан	299
331	Модуль подключения нагрузки	МПН	шт	88		735	с НДС	ТД «INTANT», г.Нур-Султан, Казахстан	364		865	с НДС	ТД «RONEX Security», г.Алматы, Казахстан	265
332	Шкаф для установки приборов системы "Орион"	ШПС-24 исп.02 Разм. 650x500x220мм	шт	4		232634	с НДС	ТД «INTANT», г.Нур-Султан, Казахстан	364		239470	с НДС	ТД «RONEX Security», г.Алматы, Казахстан	266
333	Шкаф для установки приборов системы "Орион"	ШПС-12 исп.02 Разм. 650x500x220мм	шт	2		122602	с НДС	ТД «INTANT», г.Нур-Султан, Казахстан	372		239470	с НДС	ТД «RONEX Security», г.Алматы, Казахстан	266
334	Монтажный комплект	МК-1 ШПС	шт	6		9183	с НДС	ТД «INTANT», г.Нур-Султан, Казахстан	364		239470	с НДС	ТД «RONEX Security», г.Алматы, Казахстан	266
335	Модуль преобразования	МП24/12В исп.02	шт	4		6467	с НДС	ТД «INTANT», г.Нур-Султан, Казахстан	373		113950	с НДС	ТД «RONEX Security», г.Алматы, Казахстан	267
336	Резервированный источник питания, 24В/4А	РИП-24 ИСП.56 (РИП-24-4/40М3-P-RS)	шт	5		97297	с НДС	ТД «INTANT», г.Нур-Султан, Казахстан	364		129650	с НДС	ТД «RONEX Security», г.Алматы, Казахстан	268
337	Резервированный источник питания, 12В/6А	РИП-12 исп. 56 (РИП-12-6/80М3-P-RS)	шт	1		113351	с НДС	ТД «INTANT», г.Нур-Султан, Казахстан	377		113950	с НДС	ТД «RONEX Security», г.Алматы, Казахстан	267
338	Резервированный источник питания 12В/3А	РИП-12 ИСП.50 (РИП-12-3/17М1-P-RS)	шт	1		55659	с НДС	ТД «INTANT», г.Нур-Султан, Казахстан	364		113950	с НДС	ТД «RONEX Security», г.Алматы, Казахстан	267
339	Резервированный источник питания, 24В/2А	РИП-24 исп.50 (РИП-24-2/7М4-P-RS)	шт	1		79759	с НДС	ТД «INTANT», г.Нур-Султан, Казахстан	364		129650	с НДС	ТД «RONEX Security», г.Алматы, Казахстан	268
340	Аккумуляторная батарея 7А/ч	7А/Ч	шт	2		10 680	с НДС	ТОО "Эгида Group", г.Нур-Султан, Казахстан	412		15 780	с НДС	ТОО ТД «RONEX Security», г. Алматы, Казахстан	269
341	Аккумуляторная батарея 17А/ч	17А/Ч	шт	13		34 720	с НДС	ТОО "Эгида Group", г.Нур-Султан, Казахстан	414		77 970	с НДС	ТОО ТД «RONEX Security», г. Алматы, Казахстан	269
342	Аккумуляторная батарея 40А/ч	Delta DT 1240 (12V / 40Ah)	шт	12		66530	с НДС	ТОО "Эгида Group", г.Нур-Султан, Казахстан	411		99300	с НДС	ТД «RONEX Security», г.Алматы, Казахстан	269

№ п/п	Наименование оборудования, материала, изделия, конструкции	Тип, марка, размеры	Ед. изм.	Коли-чест-во	Стоимость за ед. изм. по прайс-листу		Сведения по НДС (с НДС, без НДС)	Поставщик (дистрибьютор), страна происхождения	№ прайс-листа	Стоимость за ед. изм. по прайс-листу		Сведения по НДС (с НДС, без НДС)	Поставщик (дистрибьютор), страна происхождения	№ прайс-листа
					в валюте	в тенге				в валюте	в тенге			
1	2	3	4	5	6		7	8	9	10		11	12	13
выбранный вариант										**альтернативный вариант**				
343	Кабель с медными жилами, с изоляцией из керамизирующейся кремнийорганической резины и оболочкой из ПВХ пластиката пониженной пожарной опасности с низким дымо- и газовыделением, огнестойкий, 4х0,5мм	КСРВнг(А)-FRLS4х0,5мм	м	80		376	с НДС	ТД «INTANT», г.Нур-Султан, Казахстан	364		625	с НДС	ТД «RONEX Security», г.Алматы, Казахстан	270
344	Кабель с медными жилами, с изоляцией из керамизирующейся кремнийорганической резины и оболочкой из ПВХ пластиката пониженной пожарной опасности с низким дымо- и газовыделением, огнестойкий, 2х2х0,8мм	КСРВнг(А)-FRLS2х2х0,8мм	м	4080		750	с НДС	ТД «INTANT», г.Нур-Султан, Казахстан	364		2623	с НДС	ТД "Jet Systems", г.Нур-Султан, Казахстан	314
345	Кабель с медными жилами, с изоляцией из керамизирующейся кремнийорганической резины и оболочкой из ПВХ пластиката пониженной пожарной опасности с низким дымо- и газовыделением, огнестойкий, 4х2х0,8мм	КСРВнг(А)-FRLS4х2х0,8мм	м	2400		1465	с НДС	ТД «INTANT», г.Нур-Султан, Казахстан	364		5167	с НДС	ТД "Jet Systems", г.Нур-Султан, Казахстан	314
346	Кабель для ОПС и СОУЭ, не поддерживающий горения, огнестойкий 2 пары, экранированный, сечение жил 2,5мм	КПСЭнг(А)-FRLS 2х2х2,5мм.кв	м	2000		1240	с НДС	ТОО "Эгида Group", г.Нур-Султан, Казахстан	416		5167	с НДС	ТД "Jet Systems", г.Нур-Султан, Казахстан	314
347	Кабель с медными жилами, с изоляцией из керамизирующейся кремнийорганической резины и оболочкой из ПВХ пластиката пониженной пожарной опасности с низким дымо- и газовыделением, огнестойкий, 2х2х1,5мм.кв	КПСЭнг(А)-FRLS2х2х1,5мм.кв	м	445		980	с НДС	ТД «INTANT», г.Нур-Султан, Казахстан	362		5167	с НДС	ТД "Jet Systems", г.Нур-Султан, Казахстан	314
348	Кабель с медными жилами, с изоляцией из керамизирующейся кремнийорганической резины и оболочкой из ПВХ пластиката пониженной пожарной опасности с низким дымо- и газовыделением, огнестойкий, экранированный 2х2х1,0мм.кв	КПСЭнг(А)-FRLS2х2х1,0мм.кв	м	1820		937	с НДС	ТД «INTANT», г.Нур-Султан, Казахстан	375		5167	с НДС	ТД "Jet Systems", г.Нур-Султан, Казахстан	314
349	Кабель с медными жилами, с изоляцией из керамизирующейся кремнийорганической резины и оболочкой из ПВХ пластиката пониженной пожарной опасности с низким дымо- и газовыделением, огнестойкий, 2х2х0,5мм.кв	КПСнг(А)-FRLS2х2х0,5мм.кв	м	1550		493	с НДС	ТД «INTANT», г.Нур-Султан, Казахстан	376		2623	с НДС	ТД "Jet Systems", г.Нур-Султан, Казахстан	314

№ п/п	Наименование оборудования, материала, изделия, конструкции	Тип, марка, размеры	Ед. изм.	Коли-чест-во	Стоимость за ед. изм. по прайс-листу		Сведения по НДС (с НДС, без НДС)	Поставщик (дистрибьютор), страна происхождения	№ прайс-листа	Стоимость за ед. изм. по прайс-листу		Сведения по НДС (с НДС, без НДС)	Поставщик (дистрибьютор), страна происхождения	№ прайс-листа
					в валюте	в тенге				в валюте	в тенге			
1	2	3	4	5	6		7	8	9	10		11	12	13
выбранный вариант										**альтернативный вариант**				
350	Кабель с медными жилами, с изоляцией из керамизирующейся кремнийорганической резины и оболочкой из ПВХ пластиката пониженной пожарной опасности с низким дымо- и газовыделением, огнестойкий, 2х2х0,75мм.кв	КПСнг(А)-FRLS2x2x0,75мм.кв	м	980		610	с НДС	ТД «INTANT», г.Нур-Султан, Казахстан	415		625	с НДС	ТД «RONEX Security», г.Алматы, Казахстан	270
351	Кабель симметричный парной скрутки, в огнестойкой оболочке	U/UTP Cat5e PVCLS нг(А)-FRLS 4x2x0,52мм	м	370		1160	с НДС	ТД "Jet Systems", г.Нур-Султан, Казахстан	408		1322	с НДС	ТД "Jet Systems", г.Нур-Султан, Казахстан	315
352	Кабель симметричный парной скрутки для наружной прокладки	ParLan U/UTP Cat5e ZH нг(А)-HF 4x2x0,52	м	4575		459	с НДС	ТД «INTANT», г.Нур-Султан, Казахстан	362		984	с НДС	ТД "Jet Systems", г.Нур-Султан, Казахстан	314
353	Кабель симметричный парной скрутки экранированный	ParLan F/UTP Cat5e ZH нг(А)-FRHF 4x2x0,52	м	500		1488	с НДС	ТД «INTANT», г.Нур-Султан, Казахстан	362		1741	с НДС	ТД "Jet Systems", г.Нур-Султан, Казахстан	315
354	Короб кабельный плинтусного типа с крышкой 70х22	код 07200	м	280		3859	с НДС	ТОО «South Network Group» г. Алматы, Казахстан	419	18,74EURO		с НДС	ТОО «Beierton» г. Алматы, Казахстан	301
355	Накладка на стык	код 07204	шт	140		336	с НДС	ТОО «South Network Group» г. Алматы, Казахстан	419	1,92EURO		с НДС	ТОО «Beierton» г. Алматы, Казахстан	302
356	Накладка на стык ТМС25х17	Код 00591.	шт	25		597	с НДС	ТОО «South Network Group» г. Алматы, Казахстан	419	1,86EURO		с НДС	ТОО «Beierton» г. Алматы, Казахстан	303
357	Коробка в сборе с 1-й розеткой RJ-45 Cat.5e. UTP	DKC 10665	шт	24		8215	с НДС	ТОО «South Network Group» г. Алматы, Казахстан	421		8384	с НДС	ТД «Opticom», г.Алматы, Казахстан	286
358	Смотровое устройство с крышкой, 225х175х145 мм	025001	шт	5		10762	с НДС	ТОО «South Network Group» г. Алматы, Казахстан	419	78,52EURO		с НДС	ТОО «Beierton» г. Алматы, Казахстан	299
359	Смотровое устройство, 335х240х255 мм	025002	шт	19		32286	с НДС	ТОО «South Network Group» г. Алматы, Казахстан	419	78,52EURO		с НДС	ТОО «Beierton» г. Алматы, Казахстан	299
360	Смотровое устройство (без дна), 335х240х255 мм	025003.	шт	38		21525	с НДС	ТОО «South Network Group» г. Алматы, Казахстан	419	78,52EURO		с НДС	ТОО «Beierton» г. Алматы, Казахстан	299
361	Линейный тепловой извещатель (термокабель)	PHSC-190-EPC	м	1000		3834	с НДС	ТД "Jet Systems", г.Нур-Султан, Казахстан	407		3905	с НДС	ТОО “КОНСЭЛ”, г.Нур-Султан, Казахстан	317
362	Модуль интерфейсный пожарный для контроля состояния линейного извещателя (термокабеля), 2 шлейфа сигнализации	МИП-2И	шт	6		296160	с НДС	ТД "Jet Systems", г.Нур-Султан, Казахстан	407		365365	с НДС	ТОО “КОНСЭЛ”, г.Нур-Султан, Казахстан	318
363	Монтажная зонная коробка (влагозащищенная)	ZB-4-QC-MP	шт	24		33676	с НДС	ТД "Jet Systems", г.Нур-Султан, Казахстан	407		38620	с НДС	ТОО “КОНСЭЛ”, г.Нур-Султан, Казахстан	317
364	Муфта монтажная (уплотнитель) для зонной коробки	SR-502	шт	36		1432	с НДС	ТД "Jet Systems", г.Нур-Султан, Казахстан	407		5365	с НДС	ТОО “КОНСЭЛ”, г.Нур-Султан, Казахстан	317
365	Клеммное соединение (упаковка)	PWSC	уп	2		8417	с НДС	ТД "Jet Systems", г.Нур-Султан, Казахстан	408		9160	с НДС	ТОО “КОНСЭЛ”, г.Нур-Султан, Казахстан	317
366	Изоляционная лента (герметик) на 20-30 соединений	SFTS-1-8F	шт	2		30165	с НДС	ТД "Jet Systems", г.Нур-Султан, Казахстан	408		32185	с НДС	ТОО “КОНСЭЛ”, г.Нур-Султан, Казахстан	317

№ п/п	Наименование оборудования, материала, изделия, конструкции	Тип, марка, размеры	Ед. изм.	Коли-чест-во	Стоимость за ед. изм. по прайс-листу		Сведения по НДС (с НДС, без НДС)	Поставщик (дистрибьютор), страна происхождения	№ прайс-листа	Стоимость за ед. изм. по прайс-листу		Сведения по НДС (с НДС, без НДС)	Поставщик (дистрибьютор), страна происхождения	№ прайс-листа
					в валюте	в тенге				в валюте	в тенге			
1	2	3	4	5	6		7	8	9	10		11	12	13
выбранный вариант										**альтернативный вариант**				
367	Изоляционная лента (красная) на 20-30 соединений	Scotch 35 RED	шт	2		8130	с НДС	ТД "Jet Systems", г.Нур-Султан, Казахстан	408		9250	с НДС	ТОО “КОНСЭЛ”, г.Нур-Султан, Казахстан	317
368	Монтажный зажим (зажим-защелка), нейлон	HPC-2	шт	200		1400	с НДС	ТД "Jet Systems", г.Нур-Султан, Казахстан	408		1677	с НДС	ТОО “КОНСЭЛ”, г.Нур-Султан, Казахстан	317
369	Хомут из нержавеющей стали AISI 304, ширина 8 мм, длина 600 мм	DKC 27416	шт	600		704	с НДС	ТОО «South Network Group» г. Алматы, Казахстан	422	29,39 EURO		с НДС	ТОО «Beierton» г. Алматы, Казахстан	304
370	Кнопка с фиксацией	EGS-P01	шт	2		640	с НДС	ТОО "Эгида Group", г.Нур-Султан, Казахстан	415		930	с НДС	ТД «RONEX Security», г.Алматы, Казахстан	271

Главный инженер проекта
ТОО "Павлодарэнергопроект" Шестаков П.И.

Начальник сметного отдела
ТОО "Павлодарэнергопроект" Жарова С.С.

НАЦИОНАЛЬНЫЙ БАНК КАЗАХСТАНА
ОФИЦИАЛЬНЫЙ ИНТЕРНЕТ-РЕСУРС

Официальные (рыночные) курсы валют
на 2022-11-03 - 2022-11-03

	Числовое значение	ДОЛЛАР США	Числовое значение	ЕВРО	Числовое значение	РОССИЙСКИЙ РУБЛЬ
2022-11-03	1	460.56	1	456.09	1	7.47

В соответствии с Законом Республики Казахстан «О средствах массовой информации» информация о курсах иностранных валют поотношению к тенге, представленная на официальном интернет-ресурсе Национального Банка Республики Казахстан https://nationalbank.kz, является официальным сообщением Национального Банка Республики Казахстан и не требует дополнительногописьменного подтверждения от Национального Банка Республики Казахстан."

Линия безопасности +7 (727) 3 911 555 101

050015, г.Алматы ул.Бокейханова (Аэродромная) д.193 А
8 777 641 5555 e-mail: 7776415555@mail.ru И.о.директор Ирина
8 701 587 28 75, +7 727 328-72-26 e-mail: 101kz_1@mail.ru Виктория
8 707 911 5558, +7 727 367-01-57 e-mail: 101kz.kz@mail.ru Елена
Сайт www.101kz.kz magazine101.kz

ПРАЙС ЛИСТ ИЮЛЬ 2022г.

Тип щита ЩП-А (класс пожара А)

Щит пожарный ЩП-О (открытый) (1250х1050х60)	1	4600	4600
Лопата штыковая	1	1500	1500
Лопата совковая	1	1500	1500
Багор пожарный	1	1600	1600
Лом пожарный	1	1150	1150
Ведро пожарное конусное	2	1100	2200
Емкость для хранения воды (0,2 м.куб)	1	6600	6600
Огнетушитель ОП-5	1	4400	4400
		ИТОГО:	**23550**

Тип щита ЩП-В (класс пожара В)

Щит пожарный ЩП-О (открытый) (1250х1050х60)	1	4600	4600
Лопата штыковая	1	1500	1500
Лопата совковая	1	1500	1500
Противопожарное полотно ПП-600	1	2300	2300
Лом пожарный	1	1150	1150
Ведро пожарное конусное	1	1100	1100
Ящик для песка 0,5 куб (разборный)	1	15500	15500
Огнетушитель ОП-5	1	4400	4400
		ИТОГО:	**32050**

Тип щита ЩП-Е (класс пожара Е)

Щит пожарный ЩП-О (открытый)(1250х1050х60)	1	4600	4600
Багор пожарный	1	1600	1600
Лопата совковая	1	1500	1500
Противопожарное полотно ПП-600	1	3000	3000
Диэлектрические боты	1	5800	5800
Диэлектрический коврик 500х500	1	1600	1600
Диэлектрические ножницы	1	17500	17500
Ящик для песка 0,10 куб (разборный)	1	15500	15500
Огнетушитель ОУ-3	1	7400	7400
Огнетушитель ОП-5	1	4400	4400
		ИТОГО:	**62900**

Тип щита "Стандарт"

Щит пожарный ЩП-О (открытый)(1250х1050х60)	1	4600	4600
Лопата штыковая	1	1500	1500
Лопата совковая	1	1500	1500
Багор пожарный	1	1600	1600
Лом пожарный	1	1150	1150
Ведро пожарное конусное	2	1100	2200
Ящик для песка 0,10 куб (разборный)	1	15500	15500
		ИТОГО:	**28050**

Щит "Комби" (Стенд)

Щит пожарный тип щита "Стенд"	1	29000	29000
Лопата штыковая	1	1500	1500
Лопата совковая	1	1500	1500
Багор пожарный	1	1600	1600
Лом пожарный	1	1150	1150
Ведро пожарное конусное	2	1100	2200
		ИТОГО:	**36950**

Щит "Бункер"

Щит пожарный тип щита "Бункер" (разборный)	1	65000	65000
Лопата штыковая	1	1500	1500
Лопата совковая	1	1500	1500
Багор пожарный	1	1600	1600
Лом пожарный	1	1150	1150
Ведро пожарное конусное	2	1100	2200
		ИТОГО:	**72950**

Тип щита ЩП-А (класс пожара А)

Щит пожарный ЩП-3 (закрытый) (540х1300х300)	1	24500	24500
Лопата штыковая	1	1500	1500
Лопата совковая	1	1500	1500
Багор пожарный разборный	1	2700	2700
Лом пожарный	1	1150	1150
Ведро пожарное конусное	2	1100	2200
Емкость для хранения воды (0,2 м.куб)	1	6600	6600
Огнетушитель ОП-5	1	4400	4400
		ИТОГО:	**44550**

Тип щита ЩП-В (класс пожара В)

Щит пожарный ЩП-3 (закрытый)(540х1300х300)	1	24500	24500
Лопата штыковая	1	1500	1500
Лопата совковая	1	1500	1500
Противопожарное полотно ПП-600	1	3000	3000
Лом пожарный	1	1150	1150
Ведро пожарное конусное	1	1100	1100
Ящик для песка 0,10 куб (разборный)	1	15500	15500
Огнетушитель ОП-5	1	4400	4400
			52650

Тип щита ЩП-Е (класс пожара Е)

Щит пожарный ЩП-3 (закрытый)(540х1300х300)	1	24500	24500
Багор пожарный разборный	1	2700	2700
Лопата совковая	1	1500	1500
Противопожарное полотно ПП-600	1	3000	3000
Диэлектрические боты	1	5800	5800
Диэлектрический коврик 500х500	1	1600	1600
Диэлектрические ножницы	1	17500	17500
Ящик для песка 0,10 куб (разборный)	1	15500	15500
Огнетушитель ОУ-3	1	7400	7400
Огнетушитель ОП-5	1	4400	4400
		ИТОГО:	**83900**

Тип щита "Стандарт"

Щит пожарный ЩП-3 (закрытый)(540х1300х300)	1	24500	24500
Лопата штыковая	1	1500	1500
Лопата совковая	1	1500	1500
Багор пожарный разборный	1	2700	2700
Лом пожарный	1	1150	1150
Ведро пожарное конусное	2	1100	2200
Ящик для песка 0,10 куб (разборный)	1	15500	15500
		ИТОГО:	**49050**

Тип щита "КОМБИ"

Щит пожарный ЩП-3 (закрытый)(1000х1300х300)	1	42000	42000
Лопата штыковая	1	1500	1500
Лопата совковая	1	1500	1500
Багор пожарный разборный	1	2700	2700
Лом пожарный	1	1150	1150
Ведро пожарное конусное	2	1100	2200
Ящик для песка 0,5 куб (разборный)	1	53500	53500
		ИТОГО:	**104550**

Условия доставки: DDP, склад заказчика.
Условия оплаты: 100 % предоплатой.

Отдел по работе с клиентами
T 8 800 080 0909
E kazakhstan@hilti.com
www.hilti.kz

Коммерческое предложение: 255516

Предприятие, организация	Адрес и телефон организации
Товарищество с ограниченной ответственностью "Хилти Казахстан"	**050060, Республика Казахстан, г. Алматы, ул. Тимирязева, 42, павильон №15-9(15/107)** **Тел.: 8 800 080 09 09. Эл. адрес: kazakhstan@hilti.com**

Образец платежного поручения

Бенефициар: Товарищество с ограниченной ответственностью "Хилти Казахстан" **БИН: 071040000966**		**ИИК** **KZ9483201T0200163001**	Кбе 17
Банк бенефициара: АО "Ситибанк Казахстан" в г.Алматы		БИК CITIKZKA	Код назначения платежа 710

Дата: 02/02/2022
Ваш клиентский номер: 1035617

Контакт Hilti: Almas Sheriyev

Покупатель:
ТОО "KZSTRATA"
Бостандыкский район, проспект Сүйінбай, дом 481Д
050060 г. Алматы

Адрес доставки:
ТОО "KZSTRATA"
Бостандыкский район, проспект Сүйінбай, дом 481Д
050060 г. Алматы

№	Артикул и наименование		Кол-во	Цена (тенге)	Сумма (тенге)
10	**2018369**	**Анкерная шпилька HIT-Z MQT-21-41**	1 уп.	75 189,67	75 189,67
	Цена по прайс листу НДС (%)		2 682,00 тенге / 1 шт. 12,00 %		75 189,00 тенге 9 011,52 тенге
20	**2022697**	**Клеевой анкер HIT-HY 200-A 500/2**	1 шт.	35 017,22	35 017,22
	Цена по прайс листу НДС (%)		35 017,00 тенге / 1 шт. 12,00 %		35 000,00 тенге 4 200,00 тенге
30	**304799**	**Анкер-шпилька HST-HCR M16x140/25 10 шт**	12 уп.	532 790,59	6 453 487,08
	Цена по прайс листу НДС (%)		53 396,00 тенге / 1 шт. 12,00 %		6 450 000,00 тенге 774 000,00 тенге

Отдел по работе с клиентами
T 8 800 080 0909
E kazakhstan@hilti.com
www.hilti.kz

Коммерческое предложение: 255516

Сумма без НДС		6 563 693,89 тенге
НДС (%)	12,00 %	787 643,27 тенге
Итого		**6 563 693,89 тенге**

Условия оплаты: Предоплата 100%

Счет действителен в течение 14 календарных дней
Стоимость доставки включена в стоимость продукции, 18000.00 тенге без НДС.

Оплата данного счета означает согласие Покупателя с Условиями сотрудничества ТОО "Хилти Казахстан", а также с условиями конфиденциальности и защиты персональных данных, размещенными на сайте www.hilti.kz

Исполнитель _____

Ref KRI
Dep. Legal
T +423-234 2828
F +423-234 6828
D Monday, January 14 2019

To whom it may concern

Hilti Kazakhstan LLP is a subsidiary of Hilti Corporation, a company domiciled in the Principality of Liechtenstein. Hilti Corporation functions as the global headquarters of the Hilti Group and also performs functions such as manufacturing, distribution research and development, administration and marketing

Hilti Corporation hereby confirms that Hilti Kazakhstan LLP is the sole official importer and distributor of products bearing the Hilti brand or any other brand owned by Hilti Corporation in the Republic of Kazakhstan. Hilti Kazakhstan LLP is authorized to import, to promote, to distribute and to repair the Hilti products, as well as to consult on the use of any Hilti products, including but not limited to tools and consumables manufactured by Hilti Corporation.

Hilti Corporation

Kyriaki Maurer
General Counsel and Head of Corporate Legal

Heinz Nett
Head of Tax

Для всех заинтересованных лиц

Настоящим письмом подтверждаем, что ТОО «Хилти Казахстан» является дочерним представительством корпорации Hilti, зарегистрированной в Княжестве Лихтенштейн. Корпорация Hilti является глобальной штаб-квартирой Hilti Group, и выполняет функции по производству, дистрибуции исследованиям и разработкам, а также администрированию и маркетингу.

Настоящим корпорация Hilti подтверждает, что ТОО «Хилти Казахстан» является единственным официальным импортером и дистрибьютером продукции торговой марки Hilti и других брендов, принадлежащих корпорации Hilti, в Республике Казахстан
ТОО «Хилти Казахстан» имеет право на импорт, продажу, продвижение на рынке, пост-продажный сервис, а также, консультирование по применению, инструктаж по работе с инструментом, иными товарами и расходными материалами торговой марки Hilti, производимыми фирмой Hilti Corporation

Хилти Корпорейшн

Кириаки Маурер

Главный юридический советник и
глава юридического департамента

Хайнц Нетт

Глава департамента налогообложения

Hilti Corporation
9494 Schaan
Liechtenstein

Feldkirchstrasse 100 | P.O. Box 333
T +423 234 2111 | F +423-234 2965
www.hilti.com

Стар Тайм
Система комфорта и безопасности

ТОО «Стар Тайм»
030012, Республика Казахстан
г. Актобе, ул. 6р. Жубановых, д.257 «Б»
Тел./Факс: /7132/ 54-08-06, 55-02-22 55-28-15 (бухг.)
e-mail: office-manager@startime.kz
web: www.startime.kz

РНН 061800220781
БИН 030340000689
ИИК KZ316017121000004422
БИК HSBKKZKX
В АО «Народный банк Казахстана» г. Актобе

«18», 01. 2022г.

Руководителю предприятия

Ценовое предложение

Наша фирма занимается производством и реализацией вертикальных, мультифактурных, горизонтальных, рулонных, нитевых, бамбуковых жалюзи, зебра и римских штор. Специалисты нашей компании по Вашему звонку произведут бесплатные замеры, консультации, монтаж в удобное для Вас время. Подрядчик изготавливает продукцию в течение 10 банковских дней после внесения 100 % оплаты Заказчиком. Оплата вносится Заказчиком безналичными денежными средствами, путем перечисления на расчетный счет Подрядчика в течении 3 (трех) банковских дней с момента выставления Счета на оплату. Гарантия – 1год. Гарантийное и послегарантийное обслуживание.

Рулонные жалюзи (блэкаут, день-ночь)

Техническая спецификация товара:

Максимальная ширина – 2.0 -2.50 м. Максимальная высота - 3 м. Ткани обработаны пыленалоотталкивающими пропитками, не выгорают на солнце (имеются негорючие материалы). Возможность 100% защиты от солнца при помощи ткани БЛЭКАУТ. Возможность установки карниза на любую плоскость. Расцветки фурнитуры: белый, коричневый. Виды крепежа: на стену, на потолок, на подвесной потолок (армстронг).

- Вертикальные жалюзи

Техническая спецификация товара:

Материал ламели – ткань/пластик. Ширина ламели – 89 мм. Тон карниза – белый. Материал карниза – алюминий. Состав ткани – 100 % полиэстер/100% PVC. Ткань высокой прочности, имеющая пыле и влагоотталкивающую пропитку, невыгорающую на солнце, цвет – по выбору заказчика. Механизм управления позволяет вертикальные полосы поворачивать на любой угол и открываться с удобной стороны.

	Наименование/размеры	Ед.изм.	Цена за 1 кв.м
1	Вертикальные жалюзи	кв.м	5500 тенге

Цена указана с учетом доставки.

Менеджер Кучкильденова А.Н.
Тел: 54-08-06, 8 (701) 304 75 01

1. Тауарды өндіруші (атауы және почталық мекен-жайы)
Производитель товара (наименование и почтовый адрес)

ТОО "Стар Тайм"
РК, г. Актобе, ул. Бр. Жубановых, 257 "Б"

4. № KZ 0-104-00190

ТАУАРДЫҢ ШЫҒУ ТЕГІ ТУРАЛЫ СЕРТИФИКАТ
СЕРТИФИКАТ О ПРОИСХОЖДЕНИИ ТОВАРА

СТ-KZ НЫСАНЫ
ФОРМА СТ-KZ

2. Тауарды алушы (атауы және почталық мекен-жайы)
Получатель товара (наименование и почтовый адрес)

Қазақстан Республикасында берілді
(елдің атауы)

Выдан в Республике Казахстан
(наименование страны)

3. Тауардың шығу тегі туралы сертификатты алу мақсаты
Цель получения сертификата о происхождении товара

Для подтверждения страны происхождения товара и доли местного содержания

5. Қызметтік ескертулер үшін
Для служебных отметок

6. №	7. Орындар саны және қаптама түрі Количество мест и вид упаковки	8. Тауардың сипаттамасы Описание товара	9. Шығу тегінің өлшемдері Критерии происхождения	10. Брутто/нетто салмағы (кг) Вес (кг) брутто/нетто
1	1 место, 3 м2 Мешок полиэтиленовый	Жалюзи горизонтальные алюминиевые Код ТН ВЭД 7610909000 Код КП ВЭД 25.11.23 Кол-во: 1 Ед.изм: шт	"Д7610" 73,7% ДМС	4,0 кг
2	1 место, 3 м2 Мешок полиэтиленовый	Жалюзи вертикальные тканевые Код ТН ВЭД 6303929000 Код КП ВЭД 22.23.14 Кол-во: 1 Ед.изм: шт	"Д6303" 58,9% ДМС	4,0 кг
3	1 место, 3 м2 Мешок полиэтилен	Жалюзи рулонные тканевые Код ТН ВЭД 6303929000	"Д6303" 63,2% ДМС	4,0 кг

11. **Куәлік.** Осы арқылы өтініш берушінің декларациясы шындыққа сәйкес келетіні куәландырылады
Удостоверение. Настоящим удостоверяется, что декларация заявителя соответствует действительности

Палата предпринимателей Актюбинской области,
22 "К", пр.Санкибай батыра, г. Актобе,
Актюбинская область, Республика Казахстан.
030000, тел., +7 (7132) 744-607.

Атауы/Наименование — Мекен-жайы/Адрес

Келемова М.Ж.
Аты-жөні/Ф.И.О. — Қолы/Подпись

30.07.2020
Күні/Дата — Мөрі/Печать

12. **Өтініш берушінің декларациясы:** Төменде көлденең жоғарыда көрсетілген мәліметтер шындыққа сәйкес келетінін, барлық тауарлар толығымен

Казахстан Республикасында
(өндіріс өлкесі)

өндірілгенін және жеткілікті өңдеуден/қайта өңдеуден өткенін және олардың барлығы да осындай тауарларға қатысты белгіленген шығу тегінің талаптарына сәйкес екендігін мәлімдейді.
Декларация заявителя: Нижеподписавшийся заявляет, что вышеприведенные сведения соответствуют действительности, что все товары полностью произведены или подвергнуты достаточной обработке/переработке/ в

Республике Казахстан
(наименование страны)

в, что все они отвечают требованиям происхождения, установленным в отношении таких товаров.

Бойко Анатолий Владимирович
Аты-жөні/Ф.И.О. — Қолы/Подпись

30.07.2020
Күні/Дата — Мөрі/Печать

1905599

Общество с ограниченной ответственностью
«ПСК ТРИС»
(ООО «ПСК ТРИС»)
Адрес: 456512, Челябинская обл. Сосновский р-н, пос. Красное поле, ул. Светлая, д. 7.
ИНН/КПП 7460039835/746001001, ОГРН 1177456098555
Р/с 40702810372000000372, К/с 30101810700000000602
Челябинскоеотделение №8597 ПАО «Сбербанк» БИК 047501602
E - mail: pskris@mail.ru

04.02.2022 № 109

на № _____

ТОО «ПАВЛОДАРЭНЕРГО-ПРОЕКТ»

Технико-коммерческое предложение

В ответ на Ваш запрос сообщаю, что стоимость поставки царг стеклопластикового ствола (40 шт) для строительства четырехствольной дымовой трубы Н = 60 м в г. Атбасар, по проекту 39/АС, выполненному ООО «СВСП» в 2020 г составляет **19 740 000** (девятнадцать миллионов семьсот сорок тысяч) руб. без НДС.

Наименование	Стоимость ед. без НДС	Кол-во, шт	Всего, без НДС
ЦАРГА ЦГ-1 1800х65х2950 СТВОЛДЫМТРУБЫ	270000	4	1080000
ЦАРГА ЦГ-2 1800х65х6200 СТВОЛДЫМТРУБЫ	565000	4	2260000
ЦАРГА ЦГ-3 1800х65х6200 СТВОЛДЫМТРУБЫ	565000	12	6780000
ЦАРГА ЦГ-4 1800х65х6200 СТВОЛДЫМТРУБЫ	565000	8	4520000
ЦАРГА ЦГ-5 1800х65х6200 СТВОЛДЫМТРУБЫ	565000	4	2260000
ЦАРГА ЦГ-6 1800х65х6200 СТВОЛДЫМТРУБЫ	565000	4	2260000
ЦАРГА ЦГ-7 1800х65х1600 СТВОЛДЫМТРУБЫ	145000	4	580000
		Итого:	19 740 000

Стоимость доставки до г.Атбасар включена в стоимость изделий.

Директор А.С. Шматков

ТОО "Vector 7"
050031,Казахстан, г.Алматы
пр.Райымбек 496/2
Тел.: 8 (727) 390-55-99
390-55-98, 390-55-97
Факс: 8 (727) 242-30-59
E-mail: sales@vector7.kz
Сайт: www.vector7.kz
БИН 070440011597
IBAN KZ908560000000393648
в АО "Банк ЦентрКредит"
БИК KCJBKZKX

НАСОСНОЕ ОБОРУДОВАНИЕ
ЗАПОРНАЯ АРМАТУРА
ШКАФЫ УПРАВЛЕНИЯ

"Vector 7" LLP
050031, Almaty city, Kazakhstan
496/2, Raiymbek ave.
Phone: 8 (727) 390-55-99
390-55-98, 390-55-97
Fax: 8 (727) 242-30-59
E-mail: sales@vector7.kz
Web: www.vector7.kz
BIN 070440011597
IBAN KZ908560000000393648
в АО "Bank CentreCredit"
BIC KCJBKZKX

PUMPS
VALVES
CONTROL PANELS

исх **№ V-20-23-0353-6**
от 08 февраля 2022 г.

ТОО "Павлодарэнергопроект"
Цой Жанна Александровна
тел.: 8(7182) 55 45 79
E-mail: pep1@mail.ru

Объект: Реконструкция центральной котельной в г. Атбасар, Атбасарского района

-						
1		Q=51 m3/h, H=32 m, Pn=16,0 bar, T=-25*ч õ +120 *C, ~3 x 400, P=7,5kW,	2	1 552 179 KZT	3 104 359 KZT	8-10
		2,7,5 kW ***Прямой пуск***	1	776 217 KZT	776 217 KZT	
					3 880 575 KZT	

"Vector 7" Xylem.

Шеф-монтаж и пусконаладочные работы в стоимость не включены.
Цены указаны с учетом НДС, пошлин.
Условия поставки - DDP г. Атбасар, согласно Инкотермс 2010.
- 100%
Срок поставки оборудования исчисляется с момента получения предоплаты.
08.02.2022
Гарантия на насосное оборудование Xylem составляет 2 года и действительна при проведении пусконаладочных работ.
Стоимость указана (рассчитана) на стандартных условиях Vector 7 (стандартный Договор поставки / оказания услуг Vector 7 или на основании счета на оплату). При дополнительных требованиях стоимость предложения может измениться.
Стоимость оборудования по данному предложению действительна в течении 30 календарных дней.

Данилов Михаил
8 (727) 390-55-89 (205)
: 8 (777) 269 83 86

ТОО "Vector 7"
050031,Казахстан, г.Алматы
ул.Ташкентская 496/2
Тел.: 8 (727) 390-55-99
390-55-98, 390-55-97
Факс: 8 (727) 242-30-59
E-mail: sales@vector7.kz
Сайт: www.vector7.kz
БИН 070440011597
IBAN KZ908560000000393648
в АО "Банк ЦентрКредит"
БИК KCJBKZKX

НАСОСНОЕ ОБОРУДОВАНИЕ
ЗАПОРНАЯ АРМАТУРА
ШКАФЫ УПРАВЛЕНИЯ

"Vector 7" LLP
050031, Almaty city, Kazakhstan
Tashkentskaya street 496/2
Phone: 8 (727) 390-55-99
390-55-98, 390-55-97
Fax: 8 (727) 242-30-59
E-mail: sales@vector7.kz
Web: www.vector7.kz
BIN 070440011597
IBAN KZ908560000000393648
в АО "Bank CentreCredit"
BIC KCJBKZKX

PUMPS
VALVES
CONTROL PANELS

исх **№ V-20-15-0796**
от 15 фераля 2022 г.

КОММЕРЧЕСКОЕ ПРЕДЛОЖЕНИЕ

№	Наименование	Параметры оборудования	Кол-во	Цена со скидкой, KZT	Итого, KZT	Срок поставки
1	Насос консольный, тип NSCC 250-500/3550/w45VDC4, Lowara (Италия)	Q=1030 m3/h. H= 83	4	37 443 249 KZT	149 772 996 KZT	2-4 недели
2	Насос многоступенчатый, тип MPA150B/02D/BD4000/W25VDNC4. Lowara (Италия	Q=630 m3/h. H= 125	3	30 015 710 KZT	90 047 130 KZT	2-4 недели
3	Насос консольный, тип NSCE 40-250/185/P25VCS4 Lowara (Италия)	Q=25 m3/h. H= 50	1	2 515 015 KZT	2 515 015 KZT	2-4 недели
4	Насос консольный, тип NSCE 40-250/185/P25VCS4 Lowara (Италия)	Q=45 m3/h. H= 67	1	3 141 590 KZT	3 141 590 KZT	2-4 недели

Всего : 245 476 731 KZT

ТОО "Vector 7" является официальным дистрибьютором и сервисным партнером заводов концерн а Xylem.
Обращайте особое внимание на параметры и конструктивные особенности предложенного оборудования, альтернативное предложение с иными параметрами запрашивайте дополнительно. Технические данные предоставляются по запросу.
Цена на оборудование "под заказ", отсутствующего на складе, указана при условии поставки всего товара одной партией.
В случае изменения количества заказываемого оборудования при запросе счета на оплату, цена может быть изменена.
Шеф-монтаж и пусконаладочные работы в стоимость не включены.
Цены указаны с учетом НДС, пошлин.
Условия поставки - DDP г. Атбасар, согласно Инкотермс 2010.
Условия оплаты - 100% или по договоренности (на основании выставленного счета или договора).
Срок поставки оборудования исчисляется с момента получения предоплаты.
Сведения о наличии товара от 15.02.2022
Гарантия на насосное оборудование Xylem составляет 2 года и действительна при проведении пусконаладочных работ.
Стоимость оборудования по данному предложению действительна в течении 30 календарных дней.

Кожан О.
менеджер по продажам
тел. 8 (727) 390-55-98,
факс 8 (727) 242-30-59
моб.: +7 (707)425-85-30

xylem
Let's Solve Water

LOWARA · GOULDS WATER TECHNOLOGY · FLYGT · WEDECO · LEOPOLD · SANITAIRE · godwin

СЕРТИФИКАТ

Данный сертификат подтверждает, что компания

ТОО «Vector 7»

является официальным дистрибьютором и сервис партнером

ООО «Ксилем РУС»

"Ксилем Рус" Xylem Rus LLC

Еранцев Григорий Андреевич

Генеральный директор.

Сертификат действителен: с 1 января 2022 года по 31 декабря 2022 года

ЕВРАЗИЙСКИЙ ЭКОНОМИЧЕСКИЙ СОЮЗ
ДЕКЛАРАЦИЯ О СООТВЕТСТВИИ

Заявитель ОБЩЕСТВО С ОГРАНИЧЕННОЙ ОТВЕТСТВЕННОСТЬЮ "КСИЛЕМ РУС". Место нахождения и адрес места осуществления деятельности: 115280, Россия, город Москва, улица Ленинская Слобода, Дом 19, Этаж 5, Комната 21б1.
Основной государственный регистрационный номер 1117746446575.
Телефон: +74952230852, Адрес электронной почты: oleg.suslov@xyleminc.com.
в лице Генерального директора Еранцева Григория Андреевича
заявляет, что Оборудование насосное, торговых марок: «XYLEM», «LOWARA», «FLYGT», «GODWIN», «GOULDS WATER TECHNOLOGY», «BELL & GOSSETT», «AC FIRE», «GRINDEX» согласно приложению № 1 на 3 листах.
Изготовитель "Xylem Europe GmbH". Место нахождения и адрес места осуществления деятельности по изготовлению продукции: 40004, Швейцария, Schaffhausen, 6 8200 Bleicheplatz. Филиалы завода-изготовителя: согласно приложению № 2 на 2 листах.
Продукция изготовлена в соответствии с Директивами 2006/42/ЕС "О машинах и механизмах", 2014/35/EU «Низковольтное оборудование», 2014/30/EU "Электромагнитная совместимость".
Код (коды) ТН ВЭД ЕАЭС: 8413702100, 8413702900, 8413703000, 8413704500, 8413705100, 8413705900, 8413707500, 8413708100
Серийный выпуск.
соответствует требованиям
Технического регламента Таможенного союза ТР ТС 004/2011 "О безопасности низковольтного оборудования"
Технического регламента Таможенного союза ТР ТС 010/2011 "О безопасности машин и оборудования"
Технического регламента Таможенного союза ТР ТС 020/2011 "Электромагнитная совместимость технических средств"
Декларация о соответствии принята на основании
протокола № 00301-Т-19 от 23.12.2019 года, выданного Испытательным центром «КЦМТ», свидетельство о подтверждении компетентности испытательной лаборатории (центра) РОСС RU.1902.05ИЦ07.
Схема декларирования соответствия: 1д.
Дополнительная информация
разделы 4 и 5 ГОСТ Р 54806-2011 (ИСО 9905:1994) "Насосы центробежные. Технические требования. Класс I", разделы 4, 5 и 7 ГОСТ Р 54805-2011 (ИСО 5199:2002) "Насосы центробежные. Технические требования. Класс II", разделы 4 и 5 ГОСТ Р 54804-2011 (ИСО 9908:1993) "Насосы центробежные. Технические требования. Класс III", ГОСТ 12.2.007.0-75 "Система стандартов безопасности труда. Изделия электротехнические. Общие требования безопасности", раздел 7 ГОСТ 30804.3.2-2013 (IEC 61000-3-2:2009) "Совместимость технических средств электромагнитная. Эмиссия гармонических составляющих тока техническими средствами с потребляемым током не более 16 А (в одной фазе). Нормы и методы испытаний", раздел 5 ГОСТ 30804.3.3-2013 (IEC 61000-3-3:2008) "Совместимость технических средств электромагнитная. Ограничение изменений напряжения, колебаний напряжения и фликера в низковольтных системах электроснабжения общего назначения. Технические средства с потребляемым током не более 16 А (в одной фазе), подключаемые к электрической сети при несоблюдении определенных условий подключения. Нормы и методы испытаний". Условия хранения продукции в соответствии с ГОСТ 15150-69. Срок хранения (службы) и (или) ресурс продукции указаны в прилагаемой к продукции товаросопроводительной и/или эксплуатационной документации.

Декларация о соответствии действительна с даты регистрации по 23.12.2024 включительно.

Еранцев Григорий Андреевич

подпись М.П. (Ф.И.О. заявителя)

Регистрационный номер декларации о соответствии: ЕАЭС N RU Д-CN.HB35.B.00266/19

Дата регистрации декларации о соответствии: 24.12.2019

ЕВРАЗИЙСКИЙ ЭКОНОМИЧЕСКИЙ СОЮЗ

ПРИЛОЖЕНИЕ №1 Лист 1

к ДЕКЛАРАЦИИ О СООТВЕТСТВИИ ЕАЭС N RU Д-CN.HB35.B.00266/19

Перечень продукции, на которую распространяется действие декларации о соответствии ТР ЕАЭС

Код (коды) ТН ВЭД ЕАЭС	Наименование, типы, марки, модели продукции, составные части изделия или комплекса	Обозначение документации, по которой выпускается продукция
8413702100, 8413702900, 8413703000, 8413704500, 8413705100, 8413705900, 8413707500, 8413708100	Оборудование насосное, торговых марок: «XYLEM», «LOWARA», «FLYGT», «GODWIN», «GOULDS WATER TECHNOLOGY», «BELL & GOSSETT», «AC FIRE», «GRINDEX» Горизонтальные насосы, торговой марки LOWARA, моделей: SP, AG, JEC, BG, BG GARDEN; Насосы, торговой марки LOWARA, моделей: P, PM, PB, PBM, PK, PKM, PBK, PADLBM, PAB, PABM, PSA, PSAM, PR; Одноступенчатые центробежные насосы, торговой марки LOWARA, моделей: CEA,CIE, CEF, CO, COF NSC, NSCE, NSCFH, NSCS, NSCSH, NSCF, NSCFH, NSCC, NSCCH FH, FHE, FHBE, FHEH, FHBEH, FHS, FHBS, FHSH, FHBSH, FHF, FHBF, FHFH, FHBFH ESH, ESHE, ESHEH, ESHS, ESHSH, ESHF, ESHFH, ESHC, ESHCH SH, SHE, SHEH, SHS, SHSH, SHF, SHFH SHOE, SHOS, SHOD; Одноступенчатые центробежные насосы, торговой марки LOWARA, моделей: LNE, LNEK, LNEEH, LNEEE, LNES, LNESH, LNESE, LNT, LNTE, LNTEH, LNTEE, LNT S, LNTSH, LNTSE FC, FCE, FCBE, FCEH, FCBEH, FCS, FCBS, FCSH, FCBSH, FCT, FCTE, FCTBE, FCTEH, FCTBEH, FCTS, FCTSM, FCTBS, FCTSH, FCTBSH LR, LMR, LRZ, LMZ, LER, LERS, LEZ; Многоступенчатые, вертикальные центробежные насосы, торговой марки LOWARA, моделей: SV, SVH, SVE, VM, VME, DPS, MPB, MPV, MPVM, PVA, TDB, TDV; Многоступенчатые, горизонтальные центробежные насосы, торговой марки LOWARA, моделей: CA, HM, HMS, HME, CF, MP, MPM, MPA, MPAI, MPAM, MPAE, MPAEM, MPR, MPRM, MPRE, MPREM, MPD, MPDM, MPDE, MPDEM, MPDP P, PA, PM, MP300, MPE, MPEM, MPEP; Полупогружные центробежные насосы, торговой марки LOWARA, моделей: SVI, LT, MPVS, PT, PTK, PTKY; Центробежные насосы двустороннего входа, торговой марки LOWARA, моделей: e-XC, eXC, EXC, XC; Полупогружные центробежные насосы, торговой марки GOULDS WATER TECHNOLOGY, моделей: VIT, VIC; Полупогружные центробежные насосы, торговой марки AC FIRE, модели: AC FIRE PUMP; Центробежные погружные насосы, торговой марки LOWARA, моделей: SCUBA, SC, GS, GSL, Z6, ZN6, Z8, ZR8, Z10, ZR10, Z12, ZR12, TV, TVS; Центробежные погружные насосы, торговой марки GOULDS WATER TECHNOLOGY, модели: VIS; Промышленные одноступенчатые центробежные насосы, торговой марки LOWARA, моделей: LMN, LM, LN, L, LV, LS, LC, LCP, LSV, LSG, LCA, LU, LUS, LSN, LSNI, LSNH, LSNHH, LSB, IC, ICM, ICP, ICI, ICV, ICB, e-XIP; CNX, CNY, CAX, CAY, CPR; Насосы, торговой марки BELL & GOSSETT, моделей: VSX, VSC, VSCS, VSH, HSCS, HSC-S, HSC3, e-HSC; Насосы, торговой марки AC FIRE, модели: AC FIRE PUMP; Насосные установки повышения давления, торговой марки LOWARA, моделей: RESIBOOST, GRUPPOSFERA, GRPSF, HVS, BLOCK, GENYO, G, GXS, GMD, GMY, GMS, GSD,	

Генеральный директор _____ Еранцев Григорий Андреевич

подпись (Ф.И.О. заявителя)

МП

Ксилем Рус
Xylem Rus LLC

ЕВРАЗИЙСКИЙ ЭКОНОМИЧЕСКИЙ СОЮЗ

СЕРТИФИКАТ СООТВЕТСТВИЯ

№ ЕАЭС KZ.7500986.22.01.00278

Серия KZ № 0165919

ОРГАН ПО СЕРТИФИКАЦИИ Товарищество с ограниченной ответственностью "ТДА СЕРВИС" , Юридический адрес: Республика Казахстан, город Алматы, Наурызбайский район, СО Дархан, 35, Фактический адрес: Республика Казахстан, город Алматы, Наурызбайский район, СО Дархан, 35 , электронная почта: tda_service@mail.ru, телефон: 8 7272 32 34 77, № аттестата KZ.O.02.0986 выдан 14/02/2020 года Товариществом с ограниченной ответственностью "Национальный центр аккредитации"

ЗАЯВИТЕЛЬ Товарищество с ограниченной ответственностью "Vector 7" БИН\ИИН : 070440011597 , Юридический адрес: Республика Казахстан, город Алматы, Ауэзовский район, Проспект Райымбек, дом 496/2 , телефон: +7 727 390 55 99, 242 30 59, электронная почта: sales@vector7.kz

ИЗГОТОВИТЕЛЬ Товарищество с ограниченной ответственностью "Vector 7" БИН\ИИН : 070440011597 , Юридический адрес: Республика Казахстан, город Алматы, Ауэзовский район, Проспект Райымбек, дом 496/2

ПРОДУКЦИЯ Аппаратура распределения и управления низковольтная: шкаф управления, тип ШУ. Серийный выпуск.

КОД ТН ВЭД ЕАЭС 8537109900

СООТВЕТСТВУЕТ ТРЕБОВАНИЯМ ТР ТС 004/2011 "О безопасности низковольтного оборудования" утвержденного решением Комиссии Таможенного союза от 16 августа 2011 г. № 768

СЕРТИФИКАТ СООТВЕТСТВИЯ ВЫДАН НА ОСНОВАНИИ Протокола испытаний аккредитованной №ЕС-1159 от 15/12/2020г. ИЛ ТОО "ТДА СЕРВИС " KZ.T.02.1505 от 24/09/2019г. Акт анализа. Схема: 1С

ДОПОЛНИТЕЛЬНАЯ ИНФОРМАЦИЯ Инспекционный контроль осуществляет ТОО "ТДА СЕРВИС" не реже одного раза в год. Условия и срок хранения, срок службы указаны в сопроводительной документации изготовителя. Аппаратура распределения и управления низковольтная. Часть 1. Общие правила. ГОСТ IEC 60947-1-2014 .

СРОК ДЕЙСТВИЯ С 15.12.2020 г. **ПО** 15.12.2025 г. **ВКЛЮЧИТЕЛЬНО**

М.П.

Руководитель (уполномоченное лицо) органа по сертификации _____ (подпись) Сарсенбаева Эльмира Байгожаевна (Ф.И.О.)

Эксперт (эксперт-аудитор) (эксперты(эксперты-аудиторы)) _____ (подпись) Рахманкулова Айсулу Адилхановна (Ф.И.О.)

ЕУРАЗИЯЛЫҚ ЭКОНОМИКАЛЫҚ ОДАҚ

СӘЙКЕСТІК СЕРТИФИКАТЫ

№ ЕАЭС KZ.7500986.22.01.00278

Серия KZ № 0165919

СЕРТИФИКАТТАУ ЖӨНІНДЕГІ ОРГАН Жауапкершілігі шектеулі серіктестігі "ТДА СЕРВИС" , Заңды мекен-жайы: Казакстан Республикасы, Алматы қаласы, Наурызбай ауданы, БҚ Дархан, 35, Нақты мекен-жайы: Казакстан Республикасы, Алматы қаласы, Наурызбай ауданы, БҚ Дархан, 35 , электрондық пошта: tda_service@mail.ru телефоны: 8 7272 32 34 77, № аттестаты KZ.O.02.0986 14/02/2020ж берілген. Жауапкершілігі шектеулі серіктестігі "Ұлттық аккредиттеу орталығы"

ӨТІНІМ БЕРУШІ "Vector 7" жауапкершілігі шектеулі серіктестігі БСН / ЖСН: 070440011597, заңды мекенжайы: Қазақстан Республикасы, Алматы қаласы, Әуезов ауданы, Райымбек даңғылы , 496/2 үй, телефон: +7 727 390 55 99, 242 30 59, электрондық пошта: sales@vector7.kz

ДАЙЫНДАУШЫ "Vector 7" жауапкершілігі шектеулі серіктестігі БСН / ЖСН: 070440011597, заңды мекенжайы: Қазақстан Республикасы, Алматы қаласы, Әуезов ауданы, Райымбек даңғылы, 496/2 үй

ӨНІМ Төмен вольты тарату және басқару аппаратурасы: басқару шкафы. ШУ түрі. Сериялық шығарылым.

ЕАЭО СЭҚ ТН КОДЫ 8537109900

КО ТР 004/2011 "Төмен вольты жабдықтардың қауіпсіздігі туралы" Кедендік одақ комиссиясының 2011 жылғы 16 тамыздағы № 768 шешімімен бекітілген

ТАЛАПТАРЫНА СӘЙКЕС КЕЛЕДІ

СӘЙКЕСТІК СЕРТИФИКАТЫ Аккредиттелген сынақ хаттамалары №ЕС-1159 - 15/12/2020ж. ИЛ ТОО "ТДА СЕРВИС " KZ.T.02.1505 - 24/09/2019ж. Талдау актісі. Схемасы: 1С

НЕГІЗІНДЕ БЕРІЛДІ

ҚОСЫМША АҚПАРАТ Инспекциялық бақылауды "ТДА СЕРВИС" ЖШС жылына кемінде бір рет жүзеге асырады. Сақтау шарттары мен мерзімі, қызмет ету мерзімі дайындаушының ілеспе құжаттамасында көрсетілген. Тарату және басқару аппаратурасы Төмен вольты. 1 бөлім. Жалпы ережелер. ГОСТ IEC 60947-1-2014 .

ҚОЛДАНЫЛУ МЕРЗІМІ 15.12.2020 ж. **бастап** 15.12.2025 ж. **дейін**
ҚОСА АЛҒАНДА

М.О. **Сертификаттау жөніндегі органның басшысы (уәкілетті тұлға)** (қолы) Сарсенбаева Эльмира Бойгожиевна (Т.А.Ә.)

Сарапшы (сарапшы-аудитор) (сарапшылар (сарапшы-аудиторлар) (қолы) Рахманкулова Айсулу Адилхановна (Т.А.Ә.)

ТОО "Мошеях"
010009, г. Нур-Султан, ул.Омарова 111
территория ПК "Целингидромаш"
Тел/факс: 8(7172) 25-11-99, 48-12-42
БИН: 000740000609
e-mail: info@01.com.kz
Сайт: www.mosheyah.kz/ www.01.com.kz

Мошеях
Пожаротушение, ТОО

"Мошеях" ЖШС
010009, Нур-Султан қ. Омарова 111
территория ПК "Целингидромаш"
Тел/факс: 8(7172) 25-11-99, 48-12-42
БИН: 000740000609
e-mail: info@01.com.kz
Сайт: www.mosheyah.kz/ www.01.com.kz

Исх. 15022022/8 от 15.02.2022 г.

ТОО "Павлодарэнергопроект"

Ценовое предложение

ТОО «МОШЕЯХ» является представителем ЗАО «ПО «Спецавтоматика» (г.Бийск, Россия) в Казахстане.В ответ на Ваш запрос предлагаем Вам, рассмотреть предложение по поставке оборудования.

№	Наименование и техническая характеристика		ед.изм	кол-во	цена/ед. В т.ч. НДС	Итого сумма (тенге) В т.ч. НДС	Наличие/срок поставки
1	Ороситель дренчерный водяной ДВО0-РНд0,35-R1/2/.В3-"ДВН-10" - белый (RAL 9016)		шт.	1	1 000	1 000	в наличии
2	Муфта приварная L20 для монтажа оросителей (резьба трубная G1/2)		шт.	1	295	295	в наличии
	Муфта приварная L40 для монтажа оросителей (резьба трубная G1/2)		шт.		370	370	в наличии

Цены указаны с учетом заявленного количества, НДС**.** Доставка - **DDP склад Заказчика.**
Данный товар является не складской позицией и поставляется под заказ на основании заключенного договора.
На момент приобретения оборудования, просим Вас, уточнять цены и наличие товара на складе.

Предоплата - 100 %

Цены в данном предложении действительны 3 дня

Директор ТОО «МОШЕЯХ» **Першин А.В.**

Исп.Калинина Анастасия
Контактный телефон +7 777 522 02 01

СПЕЦАВТОМАТИКА-
РОССИЯ > АЛТАЙ > БИЙСК

Свидетельство

Настоящим свидетельством подтверждается, что

ТОО «Мошеях»

Республика Казахстан, г. Астана

РНН 620300243095

является официальным Дилером (Дистрибьютером)

ЗАО «ПО «Спецавтоматика»

Свидетельство действительно до «31» декабря 2020 года

Генеральный директор
ЗАО «ПО «Спецавтоматика»
А.М. Чудаев

Закрытое акционерное общество • Производственное объединение • Спецавтоматика • Россия, Алтайский кр. г. Бийск

Россия, 659316, Алтайский край, г. Бийск, ул. Лесная, 10
(3854) 44-91-14
e-mail: info@sa-biysk.ru www.sa-biysk.ru

00005

Қазақстан Республикасы
010000, Нур-Султан қаласы, Есиль а.
Д. Конаев к-сі 33, 1003 кеңсе
Тел.: 8 (7172) 501 931, 8 (7172) 501 934
e mail: tpg-titan@mail.ru
www.tpgt.kz

Республика Казахстан
010000, Нур-Султан, р-он Есиль,
ул. Д. Конаева 33, офис 1003
Тел.: 8 (7172) 501 931, 8 (7172) 501 934
e mail: tpg-titan@mail.ru
www.tpgt.kz

КП. №69 от 05.03.2022

Главному инженеру
ТОО «Павлодарэнергопроект»
Клокову М.А.

Компания ТОО “Торгово-промышленная группа “ТИТАН” выражает Вам свое почтение!
Предлагаем Вам на рассмотрение технико-коммерческое предложение на поставку аспирационного оборудования по проекту «Реконструкция центральной котельной в г.Атбасар Атбасарского района».

1. Фильтрационная установка на конвейерный пересып
Исходные технические данные
Необходимая производительность, м³/час (м³/мин): 1360 м³/ч
Температура пылевого потока, ºС: +5 +20
Химсостав пыли (вещество): уголь Майкубинский (бурый уголь).
Размеры частиц, мкм: 45 мк
Требуемая остаточная концентрация пыли, мг/м³: меньше 4
Степень очистки не менее 99%
Выброс воздуха после фильтра в помещение
Температура окружающей среды, ºС: +5 +20
Установка системы (внутри помещения/снаружи): внутри помещения над ленточным конвейером
Исполнение (обычное/антистатическое/взрывозащищенное): взрывозащищенное.
Влажность пыли: 6-10%
В комплекте с компрессором (стоимость компрессора выделить)
Высота установки не более 1м

Фильтр Nederman SiloSafe 24.

Описание фильтрующей установки:
Установка SiloSafe 24 специально сконструирована для установки сверху силоса или бункера. На установке предусмотрен специальный фланец для удобства монтажа на силосах.
Установка подходит для использования с емкостями, сертифицированными по ATEX, для работы с потенциально взрывоопасной пылью (расчетное Pred=0,75 бар, тестовое Pred=1,35 бар).
Материал фильтрующих картриджей - полиэстер с антистатическим покрытием (тип CA141).

Корпус фильтра изготовлен из оцинкованных стальных листов толщиной 4 мм, чтобы выдерживать большие нагрузки и не подвергаться воздействию коррозии. Корпус и вентилятор окрашены в голубой цвет (RAL 5009).
Площадь фильтрующей поверхности составляет 24 м^2. Этого достаточно для того, чтобы обеспыливать практически любой материал.

Система очистки:
Система обратно-импульсной продувки сжатым воздухом обеспечивает непрерывную работу фильтра. Запатентованная конструкция кассет фильтра обеспечивает эффективную очистку с низким потреблением энергии.
Контроллер очистки картриджей в стандартной комплектации - RM-BV 4 Micro. Настраиваемые параметры: длительность импульса очистки, длительность паузы, количество циклов очистки после остановки работы, количество управляемых клапанов.

Опция – контроллер очистки картриджей DFC-08M с контролем перепада давления на фильтре. Настраиваемые параметры: длительность импульса очистки, длительность паузы, количество циклов очистки после остановки работы, количество управляемых клапанов, значение предельного перепада давления, вспомогательные функции.

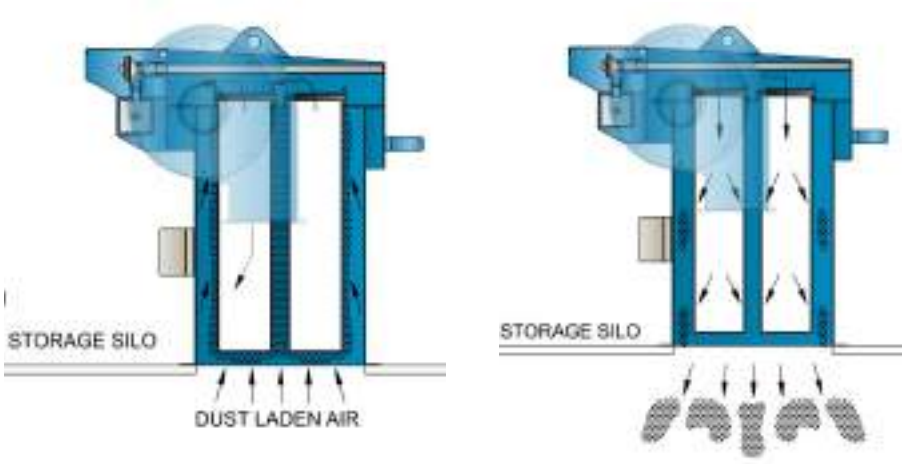

Технология UniClean:
Картриджи фильтра SiloSafe 24 изготовлены по запатентованной технологии UniClean. Эта технология обеспечивает равномерное распределение давления сжатого воздуха по всей длине картриджа и более равномерное образование пылевой «шубы» на поверхности. В результате, требуется меньшее количество импульсов очистки, что приводит к увеличению срока службы картриджа и уменьшению потребления сжатого воздуха.

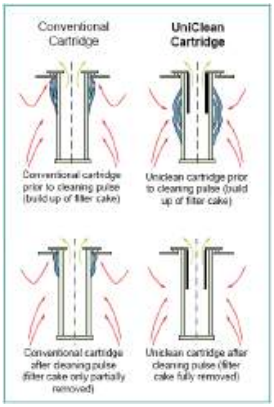

Техническая спецификация SiloSafe 24

Площадь поверхности фильтра	24 м^2
Производительность	1 360 м^3/час
Количество фильтрующих картриджей	6
Тип картриджей	CA140-40 Polyester antistatic
Выброс пыли	Устанавливается через фланец
Вентилятор	Высокоэффективный радиальный вентилятор мощностью 2,2 кВт
Электрическая сеть	3 ф. / 380 В
Нормальное давление очистки картриджей	5,5 бар
Максимальное давление очистки картриджей	7,0 бар
Потребление сжатого воздуха для очистки	60 Нл/импульс
Потребление сжатого воздуха для стандартного процесса очистки	5,4 Нм^3/час

Габаритные размеры	1 427 х 1 015 х 1 252 мм
Масса фильтра	160 кг

Комплектация:
- фильтрующая установка SiloSafe 24,
- картриджи CA141 (антистатический полиэстер),
- фланец для крепления на силосе,
- контроллер очистки картриджей сжатым воздухом RM-BV 4 Micro,
- вентилятор мощностью 2,2 кВт.

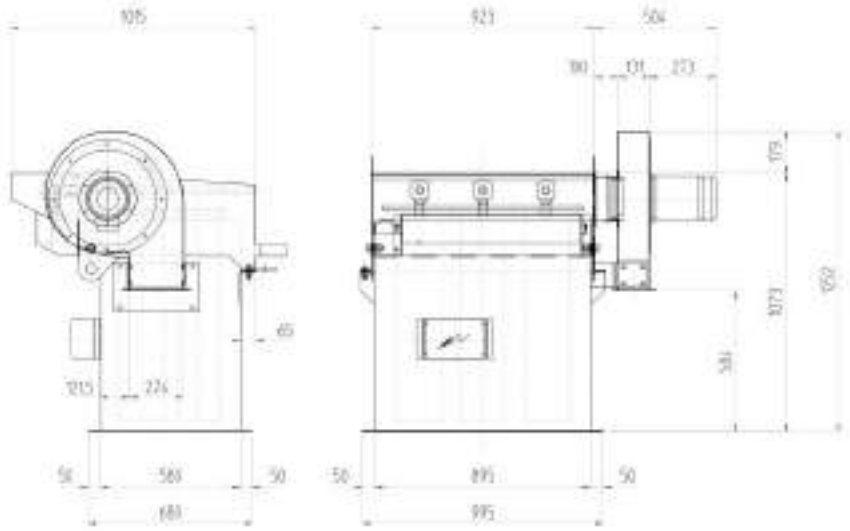

2. Отдельно стоящая фильтрационная установка

Исходные технические данные
Необходимая производительность, м³/час (м³/мин): 3745 м³/ч
Температура пылевого потока, ºС: +5 +20
Химсостав пыли (вещество): уголь Майкубинский (бурый уголь).
Размеры частиц, мкм: 45 мк
Требуемая остаточная концентрация пыли, мг/м³: меньше 4
Температура окружающей среды, ºС: +5 +20
Установка системы (внутри помещения/снаружи): внутри помещения над ленточным конвейером
Исполнение (обычное/антистатическое/взрывозащищенное): взрывозащищенное.
Влажность пыли: 6-10%
Дополнительно: Степень очистки не менее 99%
В комплекте с компрессором (стоимость компрессора выделить)
Высота помещения 2,6 м

Аспирационная установка NEDERMAN серии FMC с отдельно стоящим вентилятором

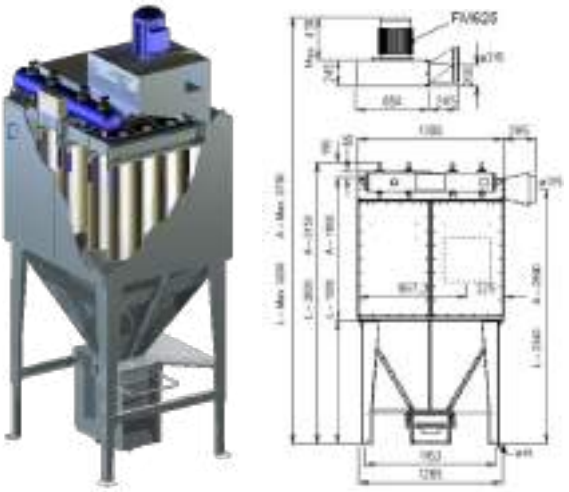

Конструкция фильтрующей установки:
Корпус фильтра выполнен из оцинкованной стали, устойчивой к атмосферным воздействиям и может быть установлен снаружи помещения.

Встроенный сепаратор задерживает грубые частицы пыли, гасит искры, защищая картриджи фильтрующих элементов.

Обслуживание установки удобно благодаря легкому фронтальному доступу к контроллеру, пневматическим элементам, картриджам и контейнерам для пыли. Компактная модульная конструкция позволяет фильтру помещаться рядом с источником пыли, снижая расходы на монтаж и эксплуатацию. Вентилятор может устанавливаться как непосредственно на корпус фильтрующей системы, так и за пределами рабочей зоны или снаружи помещения. Это позволяет при необходимости снизить уровень шума всей системы.

Эффективность фильтрации удаляемой воздушной смеси:

Фильтрующая установка способно надежно фильтровать частицы дыма и пыли с эффективностью отделения частиц ≥ 99.9%, BGIA класс L и M. Очищенный воздух может быть повторно использован в технологическом процессе, а может быть просто выведен за пределы помещения. В соответствии с российскими стандартами фильтры гарантируют содержание частиц в отфильтрованном воздухе менее 5 мг/м^3.
Измерения по выбросам дыма и пыли рекомендуем проводить спустя три-четыре недели после ввода системы в эксплуатацию. Материал фильтра FMC - гладкий полиэстер.
Полиэстер показывает лучшие эксплуатационные характеристики по сравнению с целлюлозой, особенно в процессах высокой запыленности.
Срок службы фильтра при условии эксплуатации в соответствии с рекомендациями NEDERMAN, как правило, составляет 6-8 тысяч часов непрерывной работы.
Для увеличения срока службы и снижения нагрузки на фильтр дополнительно может быть установлен предварительный циклонный сепаратор NC 1150 или его аналог.
Система очистки:
Система обратно-импульсной продувки сжатым воздухом обеспечивает непрерывную работу вытяжной системы. Запатентованная конструкция кассет фильтра обеспечивает эффективную очистку с низким потреблением энергии. Все фильтры оборудованы электронным блоком управления, который автоматически запускает и останавливает очистку фильтров в зависимости от перепада давления на поверхности фильтров и включает в себя блок контроля давления, который дает визуальный сигнал в случае достижения максимального давления на фильтре. В стандартной комплектации блок управления очисткой установлен на корпусе фильтра.

Технология UniClean:

Картриджи фильтра FMC изготовлены по запатентованной технологии UniClean. Эта технология обеспечивает равномерное распределение давления сжатого воздуха по всей длине картриджа и более равномерное образование пылевой «шубы» на поверхности. В результате, требуется меньшее количество импульсов очистки, что приводит к увеличению срока службы картриджа и уменьшению потребления сжатого воздуха.

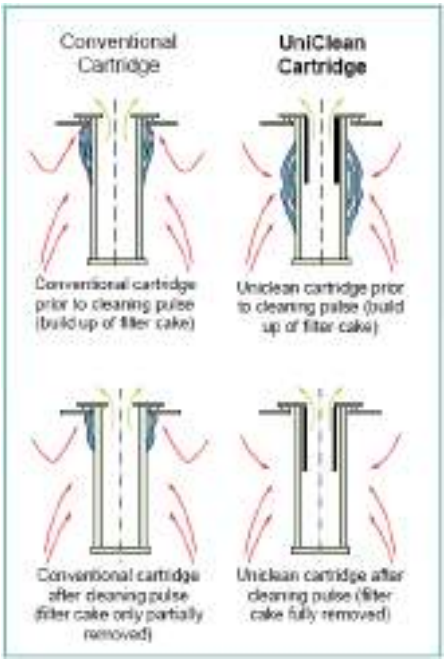

Панели сброса давления:
Панели сброса давления позволяют минимизировать последствия взрыва пылевоздушной смеси внутри фильтра. Принцип действия панели заключается в ее механическом разрушении при достижении критического избыточного давления внутри фильтра. При этом ударная волна направляется в нужном направлении. Для обеспечения безопасности необходимо организовать зону отчуждения в направлении срабатывания панелей. Обычно, длина зоны отчуждения во фронтальной плоскости может составлять от нескольких до 20 метров (определяется индивидуально, в зависимости от характеристик удаляемой пылевоздушной смеси). Нахождение людей и оборудования в зоне отчуждения не допускается. Зона отчуждения должна быть огорожена и маркирована в соответствии с требованиями законодательства.
Если в Вашем случае предложенный метод не подходит, могут быть предложены другие решения по предотвращению или минимизации последствий взрыва пылевоздушной смеси.

Документация к фильтру:
- на русском языке;
- инструкция по техническому обслуживанию;
- список запасных частей.

Спецификация оборудования

Количество установок	1
Расчетный воздушный поток, m^3/h	3745
Размер фильтра	FMC-4L
Взрывозащита ATEX	ATEX D Dust Class ST 1
Тип панели сброса давления	Ex-Panel (Standart)
Датчик взрыва f/410x410	Да
Тип картриджа	SC 140-38F
Устройство сбора пыли	1 бункер, 1 контейнер 50 л с колесами
Устройство автоматической разгрузки	нет
Количество коллекторов на входе	1 вход
Диаметр входа, mm	400
Вентилятор (отдельно стоящий)	5,5 кВт
Стартер вентилятора	да, Y/D
Расположение коллекторов на входе	Pos. L1
Диаметр выхода, mm	400
Высота секции чистого воздуха, mm	Стандарт, H=200, B=650
Тип дверей	Стандарт, на болтах
Тип контроллера	DFC-08M (контроль запыленности фильтрующих элементов, автоматическая очистка, LCD-дисплей)
Язык на дисплее	Русский
Размещение контроллера	Стандарт, на ресивере
Изолирующий кожух для ресивера	Нет
Plug & Play	Нет
Сервисная платформа	Нет
Тип сборки при поставке	Фильтр, бункер и вентилятор

2. Компрессорное оборудование

Винтовой компрессор VERONA
Должен быть размещен вне взрывоопасной зоны.
Питание: 3 x 230/400 V AC, 50 Hz
Мотор 2.2 кВт
Объём ресивера 100 литров.
Производительность: 21 $м^3/ч$.

Коммерческая часть предложения.

№	Наименование	Кол-во (шт.)	Цена в Евро за единицу с учетом НДС	Сумма в Евро с учетом НДС
	ПУ1 пересыпка с дробилки на л.к.			
1	Фильтрационная установка Nederman SiloSafe 24	1	14 290	14 290
2	Винтовой компрессор VERONA	1	7 056	7 056
	АУ2 надбункерная галерея			
3	Фильтрационная установка Nederman FMC-4L	1	42 214	42 214
4	Винтовой компрессор VERONA	1	7 056	7 056
5	Шиберная автоматическая заслонка ND типа ПГВУ Ду280 в искробезопасном исполнении (поворотная заслонка из латуни, втулки подшипников из латуни), с электроприводом МЭО 16/25-0,63М-99 К, 380В	4	1 036	4 144

Примечания:

a) Цены указаны в Евро с учетом НДС.
b) Оплата производится в тенге.

Условия отгрузки: DDP г. Атбасар, согласно Incoterms 2020

Условия оплаты: оговариваются в случае заказа

Срок отгрузки: –в течение 19 недель с момента согласования габаритных чертежей Заказчиком.

Предложение действительно: до 31.03.2022 г.

Мы надеемся, что наше предложение заинтересует Вас, и будем рады выполнить Ваш заказ. Если у Вас возникли дополнительные вопросы, или Вам требуется какая-либо информация, пожалуйста, обращайтесь к нам!

Директор ТОО «ТПГ «ТИТАН» **Бухановский Е.С.**

СЕРТИФИКАТ

г. Москва 14 декабря 2021 г.

Настоящим подтверждаем, что компания ТОО «Торгово-промышленная группа «ТИТАН», (г. Нур-Султан, Республика Казахстан, БИН 090740000182), является официальным дистрибьютором Nederman в Республике Казахстан и имеет полномочия на поставку, ввод в эксплуатацию и обслуживание оборудования Nederman.

Продукция Nederman, поставляемая через ТОО «Торгово-промышленная группа «ТИТАН», сертифицирована на территории Таможенного Союза и поддерживается гарантийными обязательствами производителя.

Сертификат действителен до 31 декабря 2022 года.

Директор по продажам
ООО «Недерман»
Трифонов М. М.

ООО «Недерман»
115280, г. Москва,
Ленинская Слобода, 19

Тел.: +7 495 269 04 45
Факс: +7 495 269 04 46
www.nederman.ru

р/с № 40702810400000001506
АО «СЭБ Банк» г. Санкт-Петербург
к/с 30101810500000000747

КПП 772501001
ИНН 2465207650
БИК 044030747

Жауапкершілік
шектеулі серіктестігі
«Азиякотломаш»

АКМ

Товарищество
с ограниченной
ответственностью
«Азиякотломаш»

Исх: № 07-61
от 15 февраля 2022 года

Главному инженеру
ТОО «ПАВЛОДАРЭНЕРГОПРОЕКТ»

«Реконструкция центральной котельной
в г.Атбасар, Атбасарского района»

В ответ на Ваш запрос сообщаем о возможности изготовления и поставки следующего оборудования:

- Котел марки **КВ-ТС-30-150ПВ (КВ-Р-35-150-2) с воздухоподогревателем** в комплекте с запорной арматурой в пределах по цене **120 800 000 тенге**, с учетом НДС за единицу. Объем поставки котла: россыпью **4** ж/д единицы;
- Топочное устройство типа **ТЧЗМ-2-2,7/8,0** по цене **46 559 000** тенге, с учетом НДС за единицу;
- Дымосос **ДН-22Х-750** с эл.дв. ДАЗО4-85/51-8У1 (315кВт/750 об/мин) по цене **35 782 580** тенге, с учетом НДС за единицу;
- Вентилятор **ВДН-15Х-1500** с эл.дв. ДАЗО4-85/37-4У1 (400кВт/1500 об/мин) по цене **18 940 000** тенге, с учетом НДС за единицу;
- Циклон батарейный **БЦ-512-2-(6х6)** по цене **34 174 000** тенге, с учетом НДС за единицу.

Итого на сумму 256 255 580 (Двести пятьдесят пять миллионов двести пятьдесят пять тысяч пятьсот восемьдесят) тенге, с учетом НДС 12%.

Срок изготовления: ориентировочно 80-90 раб. дней с момента предоплаты, требует уточнения на момент размещения заказа.
Условия оплаты: по согласованию сторон.
Условия поставки: **на условиях DDP, г.Атбасар, Акмолинской области.**

Комплектность поставки котла

Наименование	*КВ-Р-35-150 (КВ-ТСВ-30)*
- блок топочный в сборе	*1 комплект*
- экраны задние в сборе	*1 комплект*
- экраны промежуточные (фестонные) в сборе	*1 комплект*
- секции конвективной части	*1 комплект*
- коллектора конвективной части	*4 шт.*
- трубопроводы перепускные, дренажные и воздушные	*1 комплект*
- трубопроводы подвода и отвода воды	*1 комплект*
- площадки и лестницы	*1 комплект*
- металлоконструкции	*1 комплект*
- пакеты воздухоподогревателя	*3 шт.*
- детали для крепления обмуровки	*1 комплект*
- устройство возврата уноса	*1 комплект*
- устройство острого дутья	*1 комплект*
- задвижки электроприводные Ду 250	*2 шт.*
- холодильник двухточечный	*1 шт.*
- вентилятор высоконапорный 19 ЦС 63	*2 шт.*
- генератор ударных волн (ГУВ)	*1 шт.*
- запорная арматура	*1 комплект*

021700,
Қазақстан Республикасы,
Ақмола облысы, Щучинск қ.,
Астана-Көкшетау жолы 235

021700,
Республика Казахстан
Акмолинская область,
г.Щучинск, д. Астана-Кокшетау 235

тел.: +7(71636) 4-77-04, 3-44-34, 4-73-23
факс: +7(71636) 4-73-23
e-mail:info@akm.kz
website: www.akm.kz

Котел предназначен для сжигания твердого топлива в слое. В зависимости от вида топлива и его характеристики котел предусматривает работу как с подогревом воздуха (с воздухоподогревателем), так и без подогрева. При этом необходимо руководствоваться следующим:

а) для влажных бурых углей (Wp=25-40%) воздухоподогреватель обязателен;

б) для малозольных углей с приведенной зольностью AN=1,5-2% кг/тыс. ккал. и высокой калорийностью (Q_h^p = 6000 ккал/кг) применение подогрева воздуха не допустимо из-за возможного пережога колосников;

в) на всех остальных углях котел может работать как с подогревом воздуха, так и без него.

Не допускается работа котла на высокозольных высоковлажных бурых углях и отходах углеобогащения с теплотворной способностью Q> 2800 ккал/кг, а также на сланцах, торфе и пр. с содержанием серы > $0,2x10^{-3}$ % кг/ккал.

С уважением,
Коммерческий директор _____ **Меримбаев Р.Т.**

Исп. Умирханов А.Е.
Раб. 8/71636/ 34434; Моб. 8-702-816-17-22

ЛИЦЕНЗИЯ

Выдана	**ТОО Азиякотломаш** РНН: 620300015790 (полное наименование, местонахождение, реквизиты юридического лица / полностью фамилия, имя, отчество физического лица)
на занятие	**Проектирование, изготовление, монтаж, ремонт котлов с рабочим давлением выше 0,7 кг/см2 и температурой теплоносителя выше 115 °С; монтаж, ремонт трубопроводов, работающих под давлением выше 0,7 кг/см2** (наименование вида деятельности (действия) в соответствии с Законом Республики Казахстан «О лицензировании»)
Особые условия действия лицензии	(в соответствии со статьей 9 Закона Республики Казахстан «О лицензировании»)
Орган, выдавший лицензию	**Министерство нефти и газа Республики Казахстан. Комитет промышленности** (полное наименование государственного органа лицензирования)
Руководитель (уполномоченное лицо)	(фамилия и инициалы руководителя (уполномоченного лица) органа, выдавшего лицензию)
Дата выдачи лицензии	**05.02.2010**
Номер лицензии	**0003520**
Город	**г.Астана**

Данный документ согласно пункту 1 статьи 7 ЗРК от 7 января 2003 года «Об электронном документе и электронной цифровой подписи» равнозначен документу на бумажном носителе.

ПРИЛОЖЕНИЕ К ЛИЦЕНЗИИ

Номер лицензии **0003520**

Дата выдачи лицензии **05.02.2010**

Перечень лицензируемых видов работ и услуг, входящих в состав лицензируемого вида деятельности

проектирование,изготовление,монтаж,ремонт;

Филиалы, представительства

(полное наименование, местонахождение, реквизиты)

Производственная база

(место нахождения)

Орган, выдавший приложение к лицензии **Министерство нефти и газа Республики Казахстан. Комитет промышленности**

(полное наименование органа, выдавшего приложение к лицензии)

Руководитель (уполномоченное лицо)

(фамилия и инициалы руководителя (уполномоченного лица) органа, выдавшего лицензию)

Дата выдачи приложения к лицензии

Номер приложения к лицензии **0003520**

Данный документ согласно пункту 1 статьи 7 ЗРК от 7 января 2003 года «Об электронном документе и электронной цифровой подписи» равнозначен документу на бумажном носителе.

ЕВРАЗИЙСКИЙ ЭКОНОМИЧЕСКИЙ СОЮЗ

СЕРТИФИКАТ СООТВЕТСТВИЯ

ЕАС

№ ЕАЭС KZ.7500410.22.01.00022

Серия KZ № 0064331

ОРГАН ПО СЕРТИФИКАЦИИ Товарищество с ограниченной ответственностью "Кранэнерго ЛТД", Юридический адрес: 050054, Республика Казахстан, город Алматы, улица Майлина, 109, телефон: 8(727)2570664, факс: 8(727)2570664, электронная почта: kranenergo.ltd@gmail.com, ekren@mail.ru, адрес сайта: www.kranenergo.kz, № аттестата KZ.O.02.0410 выдан 27/08/2014 года Товариществом с ограниченной ответственностью "Национальный центр аккредитации"

ЗАЯВИТЕЛЬ Товарищество с ограниченной ответственностью "АЗИЯКОТЛОМАШ" БИН: 010140004047. Юридический адрес: 020900, Республика Казахстан, Акмолинская область, Есильский район, город Есиль, улица Энергетиков, дом 3, кв. 5, телефон: 8(71636)34434. Фактический адрес: 010000, Республика Казахстан, г. Астана, район Сарыарка, пр. Победы, д. 37, кв. 60

ИЗГОТОВИТЕЛЬ Филиал Товарищества с ограниченной ответственностью "АЗИЯКОТЛОМАШ" БИН: 150841008594, Адрес: 021700, Республика Казахстан, Акмолинская область, Бурабайский район, город Щучинск, дорога Астана-Кокшетау № 235, телефон: 8(71636)47704

ПРОДУКЦИЯ котлы водогрейные отопительные серии КВ-Р (КВ-ТС), КВ-ГМ, теплопроизводительностью от 1,8 МВт до 58,1 МВт, изготовленные по ГОСТ 21563-93. Серийный выпуск. Номера бланков приложений: 0035820, 0035821

КОД ТН ВЭД ЕАЭС 8402200009

СООТВЕТСТВУЕТ ТРЕБОВАНИЯМ ТР ТС 032/2013 "О безопасности оборудования, работающего под избыточным давлением" принятого Решением Совета Евразийской экономической комиссии от 2 июля 2013 г. № 41

СЕРТИФИКАТ СООТВЕТСТВИЯ ВЫДАН НА ОСНОВАНИИ протокола испытаний № 5349/ИЛ от 06.09.2018 г., испытательной лаборатории ТОО "Кранэнерго ЛТД" Аттестат Аккредитации № KZ.T.02.0406 от 04.08.2014 г., акта проверки и анализа состояния производства сертифицируемой продукции от 14.12.2018 г., выданного ОПС ТОО "Кранэнерго ЛТД" от 27.08.2014 г. Схема: 1С

ДОПОЛНИТЕЛЬНАЯ ИНФОРМАЦИЯ продукция соответствует требованиям ГОСТ 21563-93. Условия хранения продукции в соответствии с ГОСТ 15150-69, срок хранения, срок службы (годности) продукции в соответствии с прилагаемой изготовителем эксплуатационной документацией. Инспекционный контроль осуществляется один раз в год ОПС ТОО "Кранэнерго ЛТД"

СРОК ДЕЙСТВИЯ с 28.12.2018 г. по 28.12.2023 г. **ВКЛЮЧИТЕЛЬНО**

м.п.

Руководитель (уполномоченное лицо) органа по сертификации — Братко Александр Георгиевич

Эксперт (эксперт-аудитор) (эксперты/эксперты-аудиторы) — Кобяков Виталий Владимирович

ТАМОЖЕННЫЙ СОЮЗ

ПРИЛОЖЕНИЕ Серия KZ 0035820

К СЕРТИФИКАТУ СООТВЕТСТВИЯ № ТС ЕАЭС.KZ.7500410.22.01.00022

Документы, представленные Заявителем

1. Обоснование безопасности. Котлы водогрейные отопительные серии КВ-Р (КВ-ТС), КВ-ГМ.
2. Технический паспорт на котел водогрейный отопительный серии КВ-Р (КВ-ТС), КВ-ГМ.
3. Руководство по эксплуатации. Котлы водогрейные отопительные серии КВ-Р (КВ-ТС), КВ-ГМ.
4. Сборочные чертежи.
5. Расчет на прочность. Котел водогрейный отопительный серии КВ-Р (КВ-ТС), КВ-ГМ.
6. Акты неразрушающего контроля и гидравлических испытаний.
7. Технологический процесс изготовления котлов серии КВ-Р (КВ-ТС), КВ-ГМ.
8. Квалификационные удостоверения специалистов и персонала.

М.П.

Руководитель (уполномоченное лицо) органа по сертификации — подпись — А.Г. Брагин (инициалы, фамилия)

Эксперт (эксперт-аудитор) — подпись — В.В. Кобяков (инициалы, фамилия)

ТАМОЖЕННЫЙ СОЮЗ

ПРИЛОЖЕНИЕ

Серия КZ 0035821

К СЕРТИФИКАТУ СООТВЕТСТВИЯ № ТС ЕАЭС.КZ.7505[illegible].22.01.00022

Перечень продукции, на которую
распространяется действие сертификата соответствия

№	ТН ВЭД ЕАЭС	Наименование и обозначение продукции	Нормативно правовые акты, в соответствии с которыми изготовлена продукция
	[illegible]	Котлы водогрейные отопительные серии КВ-Р (КВ-ТС) на твердом топливе, серии КВ-ГМ на жидком и газообразном топливе, 4-я категория оборудования по ТР ТС 032/2013 (Приложение 1); типы: КВ-Р-4,65-150 (КВ-ТС-4-150) КВ-Р-7,59-150 (КВ-ТС-6,5-150) КВ-Р-11,63-150-1 (КВ-ТС-10-150П) КВ-Р-11,63-150-2 (КВ-ТС-10-150ПВ) КВ-Р-15,7-150 (КВ-ТС-13,5-150ПВ) КВ-Р-23,26-150-1 (КВ-ТС-20-150П) КВ-Р-23,26-150-2 (КВ-ТС-20-150ПВ) КВ-Р-35-150-1 (КВ-ТС-30-150П) КВ-Р-35-150-2 (КВ-ТС-30-150ПВ) КВ-Р-58,2-150 (КВ-ТС-50-150) КВ-ГМ-4,65-150 (КВ-ГМ-4-150) КВ-ГМ-7,59-150 (КВ-ГМ-6,5-150) КВ-ГМ-11,63-150 (КВ-ГМ-10-150) КВ-ГМ-15,7-150 (КВ-ГМ-13,5-150) КВ-ГМ-23,26-150 (КВ-ГМ-20-150) КВ-ГМ-35-150 (КВ-ГМ-30-150) КВ-ГМ-58,2-150 (КВ-ГМ-50-150) КВ-Р-3,0-115 (КВ-ТС-2,0-115) КВ-Р-3,5-115 (КВ-ТС-3,0-115) КВ-Р-4,65-115 (КВ-ТС-4-115) КВ-Р-5,0-115 (КВ-ТС-4,4-115) КВ-Р-7,59-115 (КВ-ТС-6,5-115) КВ-Р-11,63-115-1 (КВ-ТС-10-115П) КВ-Р-11,63-115-2 (КВ-ТС-10-115ПВ) КВ-Р-15,7-115 (КВ-ТС-13,5-115ПВ) КВ-Р-23,26-115-1 (КВ-ТС-20-115П) КВ-Р-23,26-115-2 (КВ-ТС-20-115ПВ) КВ-Р-35-115-1 (КВ-ТС-30-115П) КВ-Р-35-115-2 (КВ-ТС-30-115ПВ) КВ-Р-58,2-115 (КВ-ТС-50-115) КВ-ГМ-1,6-115 (КВ-ГМ-1,6-115) КВ-ГМ-4,65-115 (КВ-ГМ-4-115) КВ-ГМ-7,59-115 (КВ-ГМ-6,5-115) КВ-ГМ-11,63-115 (КВ-ГМ-10-115) КВ-ГМ-15,7-115 (КВ-ГМ-13,5-115) КВ-ГМ-23,26-115 (КВ-ГМ-20-115) КВ-ГМ-35-115 (КВ-ГМ-30-115) КВ-ГМ-58,2-115 (КВ-ГМ-50-115)	ГОСТ 21563-93

Место нанесения единого знака обращения продукции на рынке государств – членов Таможенного Союза – на изделия и в прилагаемых эксплуатационных документах

М.П.

Руководитель (уполномоченное лицо) органа по сертификации — А.Г. Брагин

Эксперт (эксперт-аудитор) — С.В. [illegible]

ЖАУАПКЕРШІЛІГІ
ШЕКТЕУЛІ
СЕРІКТЕСТІГІ

ӨНДІРІСТІК ФИРМА

050008, Қазақстан Республикасы,
Алматы қаласы, Әуэзов көшесі, 62/184 үй, 31
тел./факс (727) 360-38-95, 360-38-96, 375-26-54
e-mail: sale@vzljot.kz

ТОВАРИЩЕСТВО С
ОГРАНИЧЕННОЙ
ОТВЕТСТВЕННОСТЬЮ

ПРОИЗВОДСТВЕННАЯ ФИРМА

050008, Республика Казахстан,
г. Алматы, ул. Ауэзова, д. 62/184, кв. 31
тел./факс (727) 360-38-95, 360-38-96, 375-26-54
e-mail: sale@vzljot.kz

Исх. № 91 от «16» января 2022 г.
На Ваш запрос от 16.01.2022 г. сообщаем:

Объект:

КОММЕРЧЕСКОЕ ПРЕДЛОЖЕНИЕ

ТОО ПФ «Взлёт-Казахстан» является региональным представительством ЗАО «Взлёт» (г. Санкт-Петербург, Россия) на территории Республики Казахстан и обеспечивает предпродажную подготовку, гарантийное и сервисное обслуживание проданного оборудования, его периодическую поверку и ремонт. Система менеджмента качества услуг сертифицирована на соответствие требованиям СТ РК ИСО 9001-2009 (ИСО 9001:2008). Приборы «Взлет» сертифицированы и занесены в Государственный реестр средств измерений Республики Казахстан.

ТОО «Производственная Фирма «Взлет-Казахстан» предлагает к поставке следующее оборудование по стоимости:

№ п/п	*Наименование*	*Ед. изм.*	*К-во*	*Цена за ед. в тенге*	*Сумма в тенге*
1.	Насосный агрегат Х 80-50-250а-К-С с эл.двиг. 30 кВт/3000 об/мин	ком.	5	2 314 768	11 573 840
2.	Насосный агрегат АХО 65-40-200-К-С с эл.двиг. 15 кВт/3000 об/мин	шт.	2	1 863 994	3 727 988
				ИТОГО	15 301 468
				В том числе НДС 12 %	1 836 176

Общая стоимость поставки составит 15 301 468 (пятнадцать миллионов триста одна тысяча четыреста шестьдесят восемь тенге ноль тиын) тенге, с учетом НДС 12%.
Условия поставки: DDP, г.Атбасар (в терминах ИНКОТЕРМС-2010).
Срок поставки – 7 (семь) рабочих дней после оплаты 100 % стоимости поставки.
Срок действия коммерческого предложения – 30 (тридцать) календарных дней.
Стоимость монтажных и пуско-наладочных работ не входит в стоимость данного коммерческого предложения.

С наилучшими пожеланиями,

Директор ТОО ПФ «Взлёт-Казахстан» ***Т.Я. Хинтицкая***

Исп. Азнабакиева Аида
Моб.: 8-705-575-1405

ВЗЛЕТ
ГРУППА КОМПАНИЙ

ЗАО «Взлет»

Трефолева ул., д. 2, лит. [illegible], Санкт-Петербург, Россия, [illegible]
Телефон: 8 800 333-888-7
Факс: (812) 499 07 [illegible]
email: [illegible]@vzljot.ru, URL: http://www.vzljot.ru
ОАО «[illegible]», ОГРН [illegible],
ИНН/КПП [illegible]

Уважаемому клиенту
ГК «Взлет»

Уважаемый клиент!

Настоящим сообщаем, что на территории Вашего субъекта РФ находится официальное Региональное Представительство ГК «Взлет».

Сроки поставки, гарантийные обязательства, ассортимент продукции и ценовая политика нашего Представительства полностью соответствуют Стандартам ГК «Взлет».

Ваше обращение переадресовано ответственному специалисту Регионального Представительства, который в самое ближайшее время свяжется с Вами для уточнения всех деталей Вашего запроса.

Контактные данные Регионального Представительства ГК «Взлет» указаны в полученном Вами электронном письме.

В случае возникновения у Вас нареканий и предложений по работе Регионального Представительства либо ГК «Взлет», просим Вас обращаться к руководителю Отдела по работе с клиентами ГК «Взлет»
Корнеева Дарья Сергеевна
8-800-333-888-7 (доб. 1360)
KorneevaDS@vzljot.ru.

Благодарим Вас за обращение в ГК «Взлет»

Надеемся на длительное плодотворное сотрудничество.

С уважением,

Коммерческий директор
ГК «Взлет» **Д. С. Спицын**

ЕВРАЗИЙСКИЙ ЭКОНОМИЧЕСКИЙ СОЮЗ
ДЕКЛАРАЦИЯ О СООТВЕТСТВИИ

Заявитель, Общество с дополнительной ответственностью "Предприятие "Взлет"

Место нахождения (адрес юридического лица): 644013, РОССИЯ, Омская Область, город Омск, улица Завертяева, дом 36, адрес (адреса) места осуществления деятельности: 644013, РОССИЯ, Омская Область, город Омск, улица Завертяева, дом 36. Основной государственный регистрационный номер: 1025500753156, телефон: 83812602045, адрес электронной почты: volkov@pkf4.ru

в лице Управляющего - индивидуального предпринимателя Дубина Олега Алексеевича

заявляет, что оборудование насосное: Насосные агрегаты: Насосные агрегаты центробежные с измельчителем; Насосные агрегаты шестеренные; Агрегаты электронасосные; Насосные агрегаты для жидкого навоза; Насосные агрегаты центробежные самовсасывающие; Насосы и насосные агрегаты центробежные многоступенчатые; Агрегаты электронасосные центробежные; Насосные агрегаты центробежно-вихриевые консольные; Насосные агрегаты вихревые; Насосные агрегаты вакуумные, марки: Д,1Д,К,1К,КМ,ЦВК,СМ,СД,Х,АХ,АХО,ФГ,АНС,ВК,ВКС,КС,НК, 1СЦЛ-00, 1СЦЛ20-24, 1АСВН, НС4-1,4,ЦНСК,ЦНСГ,ЦНСМ,ЦНСН, ЦНС, ЦНСГ, ЦКБ, ВВН, Ш,НМШ, НВ50/50, НЦИ-Ф, НЖН, УОДН.

изготовитель Общество с дополнительной ответственностью "Предприятие "Взлет", место нахождения (адрес юридического лица): 644013, РОССИЯ, Омская Область, город Омск, улица Завертяева, дом 36, адрес (адреса) места осуществления деятельности по изготовлению продукции: 644013, РОССИЯ, Омская Область, город Омск, улица Завертяева, дом 36, ТУ 28.12.13-006-11903018-2019 - Насосные агрегаты гидравлические шестеренные типа Ш и НМШ; ТУ 28.12.14-007-11903018-2019 - Насосные агрегаты центробежные. Для перекачивания чистых, грязных а также химически активных сред. Сухого и полупогружного исполнения. Типа: Д,1Д,К,1К,КМ,ЦВК,СМ,СД,Х,АХ,АХО,ФГ,АНС,ВК,ВКС,КС,НК,1СЦЛ-00,1СЦЛ20-24,1АСВН,НС4-1,4, ЦНСК,ЦНСГ,ЦНСМ,ЦНСН, ЦНС, ЦНСГ, ЦКБ, НВ50/50, НЦИ-Ф, НЖН, УОДН; ТУ 28.13.2-008-11903018-2019 - Насосные агрегаты вакуумные типа ВВН.
Код ТН ВЭД ЕАЭС 8413, Серийный выпуск

соответствует требованиям

ТР ТС 010/2011 "О безопасности машин и оборудования", ТР ТС 004/2011 "О безопасности низковольтного оборудования", ТР ТС 020/2011 "Электромагнитная совместимость технических средств"

Декларация о соответствии принята на основании

Протокола испытаний № 001/E-08/04/19, 001/F-08/04/19, 001/G-08/04/19 от 08.04.2019 года, выданного Испытательным центром диагностики электротехнических изделий и машин ООО "Вега" (аттестат аккредитации РОСС RU.31578.04ОЛН0.ИЛ08), руководство по эксплуатации, обоснование безопасности, перечень стандартов, использованных для подтверждения соответствия продукции требованиям ТР ТС 010/2011 "О безопасности машин и оборудования", ТР ТС 004/2011 "О безопасности низковольтного оборудования", ТР ТС 020/2011 "Электромагнитная совместимость технических средств"
схема декларирования: 1д

Дополнительная информация
Условия и срок хранения (годности) указан в прилагаемой к продукции товаросопроводительной документации и на упаковке

Декларация о соответствии действительна с даты регистрации по 07.04.2024 года включительно

М.П.

(подпись) Дубин Олег Алексеевич
(Ф.И.О. заявителя)

Регистрационный номер декларации о соответствии: ЕАЭС N RU Д-RU.АМ05.В.00323/19

Дата регистрации декларации о соответствии: 08.04.2019 года

ОБЩЕСТВО С ОГРАНИЧЕННОЙ ОТВЕТСТВЕННОСТЬЮ
«НПО «НОВЫЕ ТЕХНОЛОГИИ»
WWW. NEWT.SPB.RU
194223, САНКТ-ПЕТЕРБУРГ, УЛ.КУРЧАТОВА, Д. 10, ЛИТ. Е, EMAIL:SALES@NEWT.SPB.RU, ТЕЛ/ФАКС: +7(812) 322-97-79

ТКП № 849/3 от 16.02.2022 г.

Главному инженеру
ТОО «Павлодарэнергопроект»
г. Павлодар
Клокову М.А.

ТЕХНИКО-КОММЕРЧЕСКОЕ ПРЕДЛОЖЕНИЕ

На Ваш запрос о подборе теплообменника для нагрева воды с расходом 36,2 т/ч от 5 до 30 ^{O}C водой с расходом 11,2 т/ч, с температурой 150 ^{O}C на входе и 70 ^{O}C на выходе предлагается один аппарат марки **ТОС(П)-05-849-20**. Аппарат имеет съемный трубный пучок, изготовленный из нержавеющей стали 12Х18Н10Т. Трубный пучок не подвержен накипи и имеет эффект самоочистки. Материал корпуса и ответных фланцев сталь 20.

Технические характеристики *ТОС(П)-05-849-20*

Наименование	**Греющая**	**Нагреваемая**
Среда	Вода	Вода
Полость	межтрубная	трубная
Рабочее давление, МПа	0,6	0,6
Рабочая температура, ^{O}C		
- вход	150	5
- выход	70	30
Расход, т/ч	11,2	36,2
Гидравлическое сопротивление, МПа	0,01	0,05
Расчетное давление, МПа	1,6	
Расчетная температура, ^{O}C	200	
Пробное давление гидроиспытания, МПа	2	
Тепловая мощность, Гкал/ч	0,91	
Коэффициент теплопередачи, кВт/(м2*С)	6,14	
Площадь поверхности нагрева, м^2	1,92	
Наружный диаметр трубки, мм	8	
Внутренний диаметр трубки, мм	7	
Толщина стенки трубки, мм	0,5	
Количество трубок, шт.	80	
Поверхность трубки	спиральная накатка	

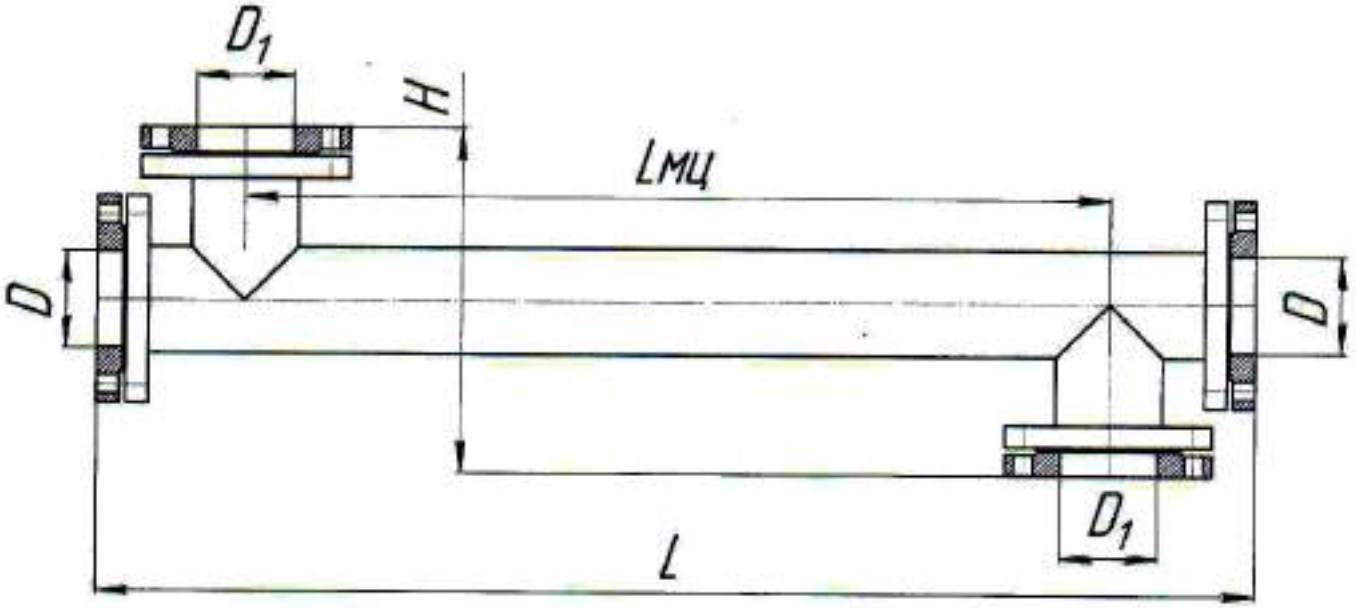

Марка аппарата	D, мм	D_1, мм	L, мм	$L_{мц}$, мм	H, мм	M, кг
ТОС(П)-05-849-20	110	110	1204	880	364	76

Стоимость одного аппарата ***ТОС(П)-05-849-20*** со склада в СПб, включая ответные фланцы, прокладки, крепеж, без учета НДС составляет 220.200 рублей.
Цена указана на 16.02.2022 г., действительна до 31.03.2022 г. и уточняется при заключения договора. Срок изготовления – 35 рабочих дней со дня получения предоплаты.

С уважением,
Директор по продажам
ООО «НПО «НОВЫЕ ТЕХНОЛОГИИ» **Голубков Д.Ю.**

Тел. (812) 322-97-79,
E-mail: sales@newt.spb.ru

ОБЩЕСТВО С ОГРАНИЧЕННОЙ ОТВЕТСТВЕННОСТЬЮ
«НПО «НОВЫЕ ТЕХНОЛОГИИ»
WWW. NEWT.SPB.RU
194223, САНКТ-ПЕТЕРБУРГ, УЛ.КУРЧАТОВА, Д.10, ЛИТ.Е, EMAIL: SALES@NEWT.SPB.RU, ТЕЛ.: +7 (812) 322-97-79

Исх. № 4663/4 от 16.02.2022 г.

Главному инженеру
ТОО «Павлодарэнергопроект»
г. Павлодар
Клокову М.А.
объект: центральная котельная
в г. Атбасар Атбасарского района

На Ваш запрос о внедрении Струйного Вихревого Деаэратора по проекту «Реконструкция центральной котельной в г. Атбасар Атбасарского района» высылаем технико-коммерческое предложение и схему установки для системы вакуумной деаэрации воды.

Для вакуумной деаэрации воды Вам предлагается установка струйного вихревого деаэратора СВД-06-4663-19, вакуумного эжектора ЭВВ-05-4663-19, теплообменника сильфонного ТОС(П)-06-818-19, блока управления БУ-ДА-01, а также теплообменников сильфонных ТОС(П)-05-825-19 в количестве 2 шт.

Сумма договора на поставку одного струйного вихревого деаэратора **СВД-06-4663-19** со склада в г. Санкт-Петербург, включающего в себя цену аппарата, упаковку, погрузку, а также гарантию 1 год, составляет 519 тыс.руб., без НДС.

Сумма договора на поставку одного вакуумного эжектора **ЭВВ-05-4663-19** со склада в г. Санкт-Петербург, включающего в себя цену аппарата, упаковку, погрузку, а также гарантию 1 год, составляет 282 тыс.руб., без НДС.

Сумма договора на поставку одного теплообменника сильфонного **ТОС(П)-06-818-19** со склада в г. Санкт-Петербург, включающего в себя цену аппарата, упаковку, погрузку, а также гарантию 1 год, составляет 321,6 тыс.руб., без НДС.

Сумма договора на поставку одного с блока управления **БУ-ДА-01** со склада в г. Санкт-Петербург, включающего в себя цену аппарата, упаковку, погрузку, а также гарантию 1 год, составляет 99 тыс.руб., без НДС.

Сумма договора на поставку одного теплообменника сильфонного **ТОС(П)-05-825-19** со склада в г. Санкт-Петербург, включающего в себя цену аппарата, упаковку, погрузку, а также гарантию 1 год, составляет 220,2 тыс.руб., без НДС.

Стоимость обвязки арматуры учитывается отдельно.

Условия оплаты: 50% - предоплата, 50% - в течение семи дней по извещению о готовности оборудования.

Срок изготовления – 35 рабочих дней со дня получения предоплаты.

Цена и срок указаны на 16.02.2022 г., действительны до 31.03.2022 г. и уточняются при заключения договора.

Рассчитываем на скорый ответ и надеемся на дальнейшее сотрудничество с Вашим предприятием и лично с Вами.

С уважением,
Директор по продажам
ООО «НПО «Новые Технологии» /Голубков Д.Ю./

ОБЩЕСТВО С ОГРАНИЧЕННОЙ ОТВЕТСТВЕННОСТЬЮ
«НПО «НОВЫЕ ТЕХНОЛОГИИ»
WWW. NEWT.SPB.RU
194223, САНКТ-ПЕТЕРБУРГ, УЛ.КУРЧАТОВА, Д. 10, ЛИТ. Е, EMAIL:SALES@NEWT.SPB.RU, ТЕЛ/ФАКС: +7(812) 322-97-79

ТКП № 825/3 от 16.02.2022 г.

Главному инженеру
ТОО «Павлодарэнергопроект»
г. Павлодар
Клокову М.А.

ТЕХНИКО-КОММЕРЧЕСКОЕ ПРЕДЛОЖЕНИЕ

На Ваш запрос о подборе теплообменника для нагрева воды с расходом 20 т/ч от 30 до 50 ^{O}C водой с расходом 40 т/ч, с температурой 80 ^{O}C на входе и 70 ^{O}C на выходе предлагается один аппарат марки **ТОС(П)-05-825-19**. Аппарат имеет съемный трубный пучок, изготовленный из нержавеющей стали 12Х18Н10Т. Трубный пучок не подвержен накипи и имеет эффект самоочистки. Материал корпуса и ответных фланцев сталь 20.

Технические характеристики *ТОС(П)-05-825-19*

Наименование	**Греющая**	**Нагреваемая**
Среда	Вода	Вода
Полость	межтрубная	трубная
- вход	80	30
- выход	70	50
Расход, т/ч	40	20
Гидравлическое сопротивление, МПа	0,03	0,02
Расчетное давление, МПа	1,8	
Расчетная температура, ^{O}C	180	
Пробное давление гидроиспытания, МПа	2	
Тепловая мощность, Гкал/ч	0,4	
Коэффициент теплопередачи, кВт/(м2*С)	7,72	
Площадь поверхности нагрева, м^2	1,73	
Наружный диаметр трубки, мм	8	
Внутренний диаметр трубки, мм	7	
Толщина стенки трубки, мм	0,5	
Количество трубок, шт.	80	
Поверхность трубки	спиральная накатка	

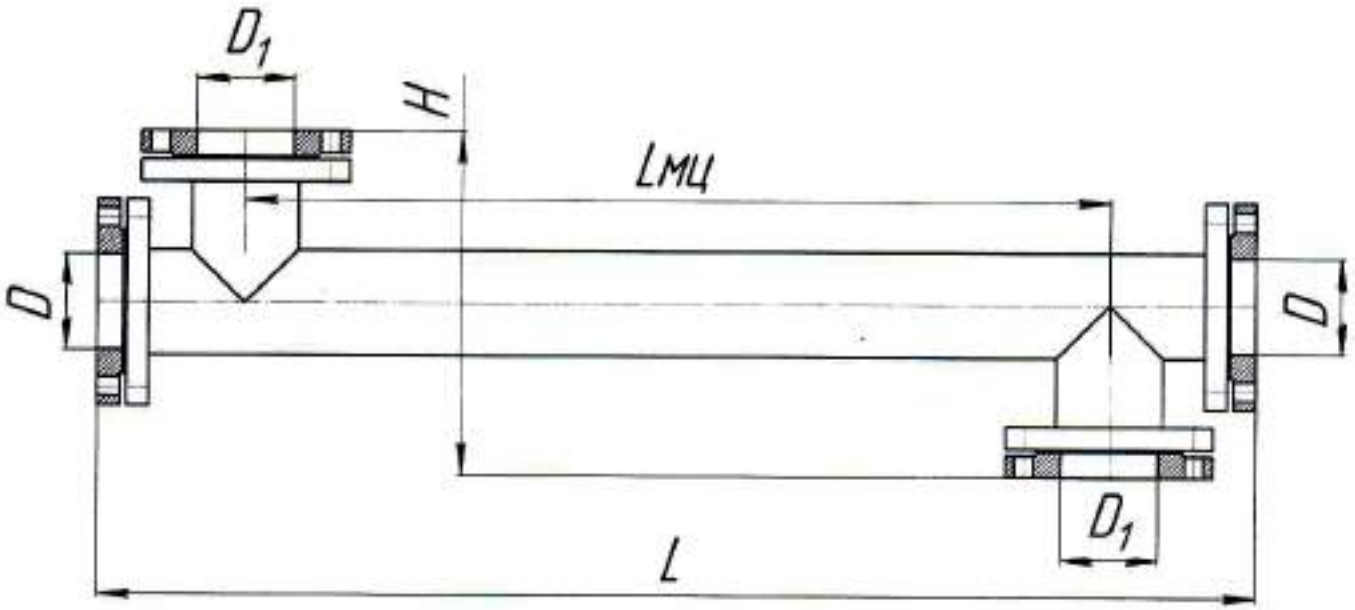

Марка аппарата	D, мм	D_1, мм	L, мм	$L_{мц}$, мм	H, мм	M, кг
ТОС(П)-05-825-19	110	110	1204	880	364	76

Стоимость одного аппарата ***ТОС(П)-05-825-19*** со склада в СПб, включая ответные фланцы, прокладки, крепеж, без учета НДС составляет 220.200 рублей.
Цена указана на 16.02.2022 г., действительна до 31.03.2022 г. и уточняется при заключения договора. Срок изготовления – 35 рабочих дней со дня получения предоплаты.

С уважением,
Директор по продажам
ООО «НПО «НОВЫЕ ТЕХНОЛОГИИ» **Голубков Д.Ю.**

Тел. (812) 322-97-79,
E-mail: sales@newt.spb.ru

ОБЩЕСТВО С ОГРАНИЧЕННОЙ ОТВЕТСТВЕННОСТЬЮ
«НПО «НОВЫЕ ТЕХНОЛОГИИ»
WWW. NEWT.SPB.RU
194223, САНКТ-ПЕТЕРБУРГ, УЛ.КУРЧАТОВА, Д. 10, ЛИТ. Е, EMAIL:SALES@NEWT.SPB.RU, ТЕЛ/ФАКС: +7(812) 522-97-79

ТКП № 818/2 от 16.02.2022 г.

Главному инженеру
ТОО «Павлодарэнергопроект»
г. Павлодар
Клокову М.А.

ТЕХНИКО-КОММЕРЧЕСКОЕ ПРЕДЛОЖЕНИЕ

На Ваш запрос о подборе теплообменника для нагрева воды с расходом 40 т/ч от 28 до 80 °С сетевой водой с расходом 37,5 т/ч, с температурой 150 °С на входе и 95 °С на выходе предлагается один аппарат марки **ТОС(П)-06-818-19**. Аппарат имеет съемный трубный пучок, изготовленный из нержавеющей стали 12Х18Н10Т. Трубный пучок не подвержен накипи и имеет эффект самоочистки. Материал корпуса и ответных фланцев сталь 20.

Технические характеристики *ТОС(П)-06-818-19*

Наименование	Греющая	Нагреваемая
Среда	Вода	Вода
Полость	межтрубная	трубная
- вход	150	28
- выход	95	80
Расход, т/ч	37,5	40
Гидравлическое сопротивление, МПа	0,02	0,05
Расчетное давление, МПа	2	
Расчетная температура, °С	200	
Пробное давление гидроиспытания, МПа	2,5	
Тепловая мощность, Гкал/ч	2,09	
Коэффициент теплопередачи, кВт/(м2*С)	8,33	
Площадь поверхности нагрева, м^2	4,27	
Наружный диаметр трубки, мм	8	
Внутренний диаметр трубки, мм	7	
Толщина стенки трубки, мм	0,5	
Количество трубок, шт.	118	
Поверхность трубки	спиральная накатка	

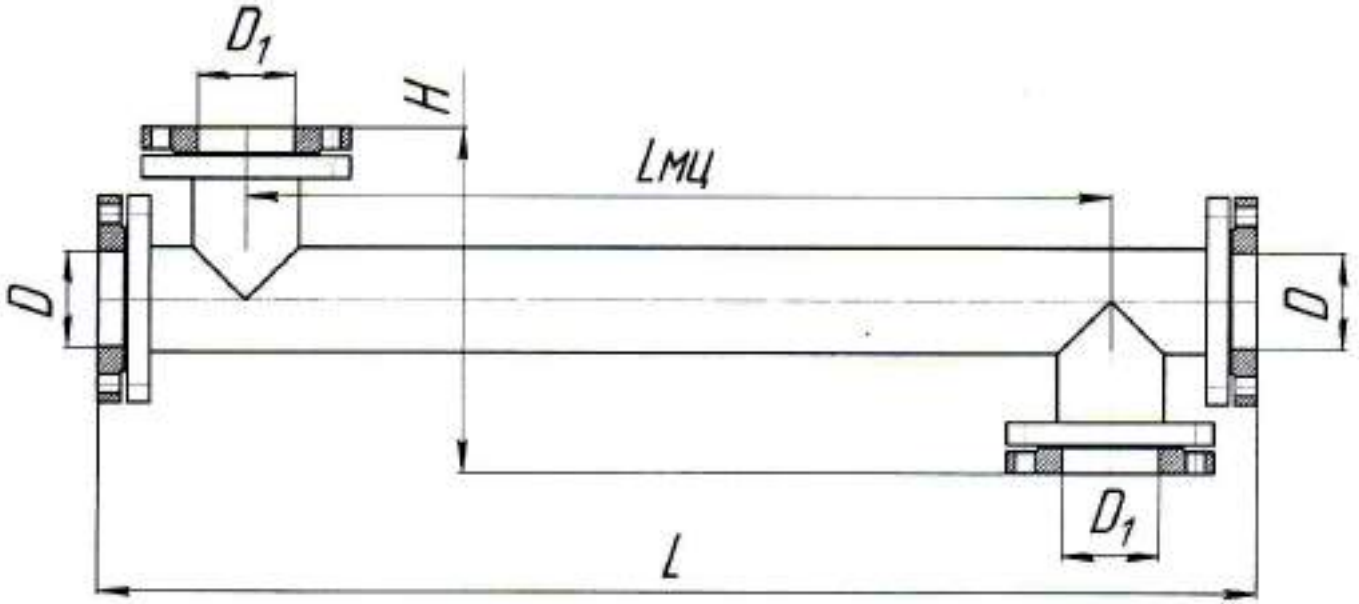

Марка аппарата	D, мм	D_1, мм	L, мм	$L_{мц}$, мм	H, мм	M, кг
ТОС(П)-06-818-19	134	134	1809	1437	388	90

Стоимость одного аппарата ***ТОС(П)-06-818-19*** со склада в СПб, включая ответные фланцы, прокладки, крепеж, без учета НДС составляет 321.600 рублей.
Цена указана на 16.02.2022 г., действительна до 31.03.2022 г. и уточняется при заключения договора. Срок изготовления – 35 рабочих дней со дня получения предоплаты.

С уважением,
директор по продажам
ООО «НПО «НОВЫЕ ТЕХНОЛОГИИ» **Голубков Д.Ю.**

Тел. (812) 322-97-79,
E-mail: sales@newt.spb.ru

ЕВРАЗИЙСКИЙ ЭКОНОМИЧЕСКИЙ СОЮЗ
ДЕКЛАРАЦИЯ О СООТВЕТСТВИИ

Заявитель Общество с ограниченной ответственностью "НПО "НОВЫЕ ТЕХНОЛОГИИ"

Место нахождения: Российская Федерация, Санкт-Петербург, 194356, улица Композиторов, дом 10, литер А, помещение 187Н, адрес места осуществления деятельности: Российская Федерация, Санкт-Петербург, 194223, улица Курчатова, дом 10, литер Е, комната 2МАГ-1, основной государственный регистрационный номер: 1197847210032, номер телефона: +78123229779, адрес электронной почты: info@newt.spb.ru

в лице Генерального директора Сорокина Сергея Анатольевича

заявляет, что Оборудование химическое: теплообменники сильфонные, типа ТОС

изготовитель Общество с ограниченной ответственностью "НПО "НОВЫЕ ТЕХНОЛОГИИ". Место нахождения: Российская Федерация, Санкт-Петербург, 194356, улица Композиторов, дом 10, литер А, помещение 187Н, адрес места осуществления деятельности по изготовлению продукции: Российская Федерация, Санкт-Петербург, 194223, улица Курчатова, дом 10, литер Е, комната 2МАГ-1.
Продукция изготовлена в соответствии с ТУ 3113-002-53242223-2006 "Теплообменники сильфонные ТОС ".
Код ТН ВЭД ЕАЭС 8419500000. Серийный выпуск

соответствует требованиям

ТР ТС 010/2011 "О безопасности машин и оборудования", утвержден Решением Комиссии Таможенного союза от 18 октября 2011 года № 823

Декларация о соответствии принята на основании

Протокола испытаний № А148-03/2020 от 03.03.2020 года, выданного Испытательной лабораторией Общество с ограниченной ответственностью Инновационный центр «Колибри», аттестат аккредитации РОСС RU.31857.04ИЛС0.00063, сроком действия до 17.06.2022 года.
Схема декларирования 1д

Дополнительная информация

ГОСТ 12.2.003-91 "Система стандартов безопасности труда. Оборудование производственное. Общие требования безопасности". Условия хранения продукции в соответствии с ГОСТ 15150-69 "Машины, приборы и другие технические изделия. Исполнения для различных климатических районов. Категории, условия эксплуатации, хранения и транспортирования в части воздействия климатических факторов внешней среды", срок хранения (службы, годности) указан в прилагаемой к продукции товаросопроводительной и/или эксплуатационной документации.

Декларация о соответствии действительна с даты регистрации по 02.03.2025 включительно

(подпись) М.П. Сорокин Сергей Анатольевич (Ф.И.О. заявителя)

Регистрационный номер декларации о соответствии: ЕАЭС N RU Д-RU.НХ37.В.00309/20

Дата регистрации декларации о соответствии: 03.03.2020

ЕВРАЗИЙСКИЙ ЭКОНОМИЧЕСКИЙ СОЮЗ
ДЕКЛАРАЦИЯ О СООТВЕТСТВИИ

Заявитель Общество с ограниченной ответственностью "НПО "НОВЫЕ ТЕХНОЛОГИИ"

Место нахождения: Российская Федерация, Санкт-Петербург, 194356, улица Композиторов, дом 10, литер А, помещение 187Н, адрес места осуществления деятельности: Российская Федерация, Санкт-Петербург, 194223, улица Курчатова, дом 10, литер Е, комната 2МАГ-1, основной государственный регистрационный номер: 1197847210032, номер телефона: +78123229779, адрес электронной почты: info@newt.spb.ru

в лице Генерального дирсктора Сорокина Сергея Анатольевича

заявляет, что Сосуды,работающие под давлением, предназначенные для жидкостей и пара, используемые для рабочих сред группы 2: теплообменники сильфонные, типа ТОС

изготовитель Общество с ограниченной ответственностью "НПО "НОВЫЕ ТЕХНОЛОГИИ". Место нахождения: Российская Федерация, Санкт-Петербург, 194356, улица Композиторов, дом 10, литер А, помещение 187Н, адрес места осуществления деятельности по изготовлению продукции: Российская Федерация, Санкт-Петербург, 194223, улица Курчатова, дом 10, литер Е, комната 2МАГ-1.
Продукция изготовлена в соответствии с ТУ 3113-002-53242223-2006 "Теплообменники сильфонные ТОС ".
Код ТН ВЭД ЕАЭС 8419500000. Серийный выпуск

соответствует требованиям

ТР ТС 032/2013 "О безопасности оборудования, работающего под избыточным давлением"

Декларация о соответствии принята на основании

Протокола испытаний № А147-03/2020 от 03.03.2020 года, выданного Испытательной лабораторией Общество с ограниченной ответственностью Инновационный центр «Колибри», аттестат аккредитации РОСС RU.31857.04ИЛС0.00063, сроком действия до 17.06.2022 года.
Схема декларирования 1д

Дополнительная информация

ГОСТ 34347-2017 Сосуды и аппараты стальные сварные. Общие технические условия. Условия хранения продукции в соответствии с ГОСТ 15150-69 "Машины, приборы и другие технические изделия. Исполнения для различных климатических районов. Категории, условия эксплуатации, хранения и транспортирования в части воздействия климатических факторов внешней среды", срок хранения (службы, годности) указан в прилагаемой к продукции товаросопроводительной и/или эксплуатационной документации.

Декларация о соответствии действительна с даты регистрации по 02.03.2025 включительно

(подпись) М. П. Сорокин Сергей Анатольевич
(Ф.И.О. заявителя)

Регистрационный номер декларации о соответствии: ЕАЭС N RU Д-RU.НХ37.В.00308/20

Дата регистрации декларации о соответствии: 03.03.2020

ЕВРАЗИЙСКИЙ ЭКОНОМИЧЕСКИЙ СОЮЗ
ДЕКЛАРАЦИЯ О СООТВЕТСТВИИ

Заявитель Общество с ограниченной ответственностью "НПО "НОВЫЕ ТЕХНОЛОГИИ"

Место нахождения и адрес места осуществления деятельности: Россия, Санкт-Петербург, 194223, Вн.тер., МО Светлановское, ул. Курчатова, д. 10, лит.Е, ком. 2МАГ-1, основной государственный регистрационный номер: 1197847210032, номер телефона: +78123229779, адрес электронной почты: tech@newt.spb.ru

в лице Генерального директора Сорокина Сергея Анатольевича

заявляет, что Оборудование химическое: эжекторы универсальные парогазожидкостные ЭУ.

изготовитель Общество с ограниченной ответственностью "НПО "НОВЫЕ ТЕХНОЛОГИИ". Место нахождения и адрес места осуществления деятельности по изготовлению продукции: Россия, Санкт-Петербург, 194223, Вн.тер., МО Светлановское, ул. Курчатова, д. 10, лит.Е, ком. 2МАГ-1.
Продукция изготовлена в соответствии с ТУ 25.30.12-005-1197847210032-2021 «ЭЖЕКТОРЫ УНИВЕРСАЛЬНЫЕ ПАРОГАЗОЖИДКОСТНЫЕ».
Код ТН ВЭД ЕАЭС 8419. Серийный выпуск

соответствует требованиям

Технического регламента Таможенного союза "О безопасности машин и оборудования" (ТР ТС 010/2011)

Декларация о соответствии принята на основании

Протокола испытаний № НВ-115 от 23.11.2021 года, выданного Испытательной лабораторией Общество с ограниченной ответственностью «Энтерпрайз», аттестат аккредитации РОСС RU 31857.04ИЛС0.ИЛ28.
Схема декларирования 1д

Дополнительная информация

раздел 2 ГОСТ 12.2.003-91 Система стандартов безопасности труда. Оборудование производственное. Общие требования безопасности. Срок хранения (службы, годности) указан в прилагаемой к продукции товаросопроводительной и/или эксплуатационной документации.

Декларация о соответствии действительна с даты регистрации по 29.11.2024 включительно

(подпись) М.П. Сорокин Сергей Анатольевич
(Ф.И.О. заявителя)

Регистрационный номер декларации о соответствии: ЕАЭС N RU Д-RU.PA03.B.10400/21

Дата регистрации декларации о соответствии: 30.11.2021

ЕВРАЗИЙСКИЙ ЭКОНОМИЧЕСКИЙ СОЮЗ
ДЕКЛАРАЦИЯ О СООТВЕТСТВИИ

Заявитель Общество с ограниченной ответственностью " НПО «Новые Технологии "

Место нахождения и адрес места осуществления деятельности: Россия, 194223, Санкт-Петербург, Вн.тер., МО Светлановское, ул. Курчатова, д. 10, лит.Е, ком. 2МАГ-1, основной государственный регистрационный номер: 1197847210032, номер телефона: +78123229779, адрес электронной почты: tech@newt.spb.ru

в лице Генерального директора Сорокина Сергея Анатольевича

заявляет, что Оборудование, работающее под избыточным давлением: эжекторы универсальные парогазожидкостные типа ЭУ, категория оборудования: 1 и 2

изготовитель Общество с ограниченной ответственностью " НПО «Новые Технологии ". Место нахождения и адрес места осуществления деятельности: Россия, 194223, Санкт-Петербург, Вн.тер., МО Светлановское, ул. Курчатова, д. 10, лит.Е, ком. 2МАГ-1.

Продукция изготовлена в соответствии с ТУ 25.30.12-005-1197847210032-2021 «ЭЖЕКТОРЫ УНИВЕРСАЛЬНЫЕ ПАРОГАЗОЖИДКОСТНЫЕ»

Код ТН ВЭД ЕАЭС 8419 Серийный выпуск

соответствует требованиям
ТР ТС 032/2013 " О безопасности оборудования, работающего под избыточным давлением

Декларация о соответствии принята на основании

Протоколы испытаний № АЛС-007-0343 от 26.11.2021 года, выданного испытательной лабораторией Общества с ограниченной ответственностью "АТМОСФЕРА", аттестат аккредитации РОСС RU.32468.04ЛЕГ0.002

Схема декларирования 1д

Дополнительная информация

Срок хранения (годности) указан в прилагаемой к продукции товаросопроводительной документации и/или на упаковке каждой единицы продукции.

Декларация о соответствии действительна с даты регистрации по 29.11.2024 включительно

(подпись) М. П. Сорокин Сергей Анатольевич (Ф.И.О. заявителя)

Регистрационный номер декларации о соответствии: ЕАЭС N RU Д-RU.PA03.B.01327/21

Дата регистрации декларации о соответствии: 30.11.2021

ЕВРАЗИЙСКИЙ ЭКОНОМИЧЕСКИЙ СОЮЗ
ДЕКЛАРАЦИЯ О СООТВЕТСТВИИ

EAC

Заявитель Общество с ограниченной ответственностью "НПО "НОВЫЕ ТЕХНОЛОГИИ"

Место нахождения и адрес места осуществления деятельности: Российская Федерация, Санкт-Петербург, 194223, улица Курчатова, дом 10, литера Е, Комната 2маг-1, основной государственный регистрационный номер: 1167847059401, номер телефона: +78123229779, адрес электронной почты: info@newt.spb.ru

в лице Генерального директора Сорокина Сергея Анатольевича

заявляет, что Аппаратура подготовки и очистки газов и жидкостей: десорберы универсальные ДУ

изготовитель Общество с ограниченной ответственностью "НПО "НОВЫЕ ТЕХНОЛОГИИ", Место нахождения и адрес места осуществления деятельности по изготовлению продукции: Российская Федерация, Санкт-Петербург, 194223, улица Курчатова, дом 10, литера Е, Комната 2маг-1.
Продукция изготовлена в соответствии с ТУ 3113-007-62933506-2012 «ДЕСОРБЕРЫ УНИВЕРСАЛЬНЫЕ».
Код ТН ВЭД ЕАЭС 841940000. Серийный выпуск

соответствует требованиям

ТР ТС 010/2011 "О безопасности машин и оборудования"

Декларация о соответствии принята на основании

Протокола испытаний № 679 от 14.05.2019 года, выданного Общество с ограниченной ответственностью "НПО "НОВЫЕ ТЕХНОЛОГИИ", Сертификата на тип продукции, выданного органом по сертификации продукции Общества с ограниченной ответственностью «Центр Экспертиз «Атрибут», регистрационный номер аттестата аккредитации RA.RU.10KA01, дата регистрации 08.08.2017 года № ЕАЭС RU CT-RU.KA01.00086 от 10.06.2019 года, Паспорта, Обоснования безопасности, Руководства по эксплуатации.
Схема декларирования 5д

Дополнительная информация

Условия и срок хранения и/или срок службы (годности) продукции указаны в прилагаемой товаросопроводительной документации и /или на маркировке.

Декларация о соответствии действительна с даты регистрации по 09.06.2024 включительно

М.П. (подпись) Сорокин Сергей Анатольевич (Ф.И.О. заявителя)

Регистрационный номер декларации о соответствии: ЕАЭС N RU Д-RU.KA01.B.05363/19

Дата регистрации декларации о соответствии: 10.06.2019

АКЦИОНЕРНОЕ ОБЩЕСТВО
САРАТОВСКИЙ ЗАВОД ЭНЕРГЕТИЧЕСКОГО МАШИНОСТРОЕНИЯ
АО "САРЭНЕРГОМАШ"
Россия, 410008, г. Саратов, ул. Б. Садовая, 48; тел.: (845 2) 22-01-23;
факс: 22-01-21; e-mail: info@sarzem.ru; www.sarzem.ru

От 16.02.22 г. № 345э/3-107
На № от 15.02.22 г.

Касательно фильтров для объекта "Реконструкция центральной котельной в г. Атбасар Атбасарского района. I, II очередь"
Вниманию Исмагамбетова Н.Ы.

Главному инженеру
ТОО «Павлодарэнергопроект»
Клокову М.А.
г. Павлодар, Казахстан
yklasovich@inbox.ru

Уважаемые господа!

На Ваш запрос от 15.02.22 г. сообщаем стоимость требуемого Вам оборудования:

- фильтр ФИПаI-1,4-0,6 с ВРУ типа "стакан", с НДРУ типа "ложное дно" с колпачками ФЭЛ из нержавеющей стали, без внутреннего антикоррозионного покрытия, с обвязкой и КИП - **818 300 руб. за ед. (НДС-0%);**
- фильтр осветлительный ФОВ-2,0-0,6 с ВРУ типа "стакан", с НДРУ типа "ложное дно" с колпачками ФЭЛ из нержавеющей стали, без внутреннего антикоррозионного покрытия, с обвязкой и КИП - **1 297 300 руб. за ед. (НДС-0%);**
- холодильник двухточечный для отбора проб ХД-125-4.151.00.00.00 (давление рабочее в змеевике 4 МПа, в корпусе - 1 МПа) с корпусом из углеродистой стали, змеевиком из стали 12Х18Н10Т - **44 100 руб. за ед. (НДС-0%).**

ориентировочная стоимость доставки трех единиц оборудования до г. Атбасар составляет 300 000 руб.

Стоимость указана на 16.02.22 г. в общепромышленном исполнении (эксплуатация в районах с сейсмичностью до 6 баллов включительно по шкале MSK-64) и уточняется при заключении договора на поставку оборудования.

С уважением,
Зам. директора по маркетингу **В.В. Лось**

Исп. Чуйкова В.С., тел. (8452) 22-02-21

ЕВРАЗИЙСКИЙ ЭКОНОМИЧЕСКИЙ СОЮЗ
ДЕКЛАРАЦИЯ О СООТВЕТСТВИИ

Заявитель, Акционерное общество «Саратовский завод энергетического машиностроения». Основной государственный регистрационный номер 1026403339456.
Адрес места нахождения и места осуществления деятельности: 410008, Российская Федерация, город Саратов, улица Большая Садовая, дом 48. Телефон: +78452220123. Факс: +78452220121. Адрес электронной почты info@sarzem.ru
в лице Директора Кочегарова Николая Николаевича

заявляет, что Сосуды, работающие под избыточным давлением, категории 1, используемые для рабочих сред группы 2 (жидкость). Согласно Приложению № 1 на 1 листе. Продукция изготовлена в соответствии с ТУ 3113-021-00210714-2007 «Оборудование для подготовки воды. Технические условия».

изготовитель Акционерное общество «Саратовский завод энергетического машиностроения». Адрес места нахождения и места осуществления деятельности по изготовлению продукции: 410008, Российская Федерация, город Саратов, улица Большая Садовая, дом 48. Телефон: +78452220123. Факс: +78452220121. Адрес электронной почты info@sarzem.ru.
Код ТН ВЭД 8479899708. Серийный выпуск.

соответствует требованиям

Технического регламента Таможенного Союза «О безопасности оборудования, работающего под избыточным давлением» (ТР ТС 032/2013)

Декларация о соответствии принята на основании

Протоколов испытаний № 2709-1-19 от 27.09.2019 г., № 2709-2-19 от 27.09.2019 г., № 2709-3-19 от 27.09.2019 г., № 2709-4-19 от 27.09.2019 г., № 2709-5-19 от 27.09.2019 г. Испытательная лаборатория Общества с ограниченной ответственностью «ТЕСТСЕРТМАШ», сертификат № РОСС RU.32067.04ОПГ0.ИЛ.003, выдан 14.04.2019 г. Прочие документы - согласно Приложению № 2 на 2 листах.
Схема декларирования соответствия 1с

Дополнительная информация

Условия эксплуатации: УХЛ, Т категория размещения 3 по ГОСТ 15150-69. Условия хранения 6 (ОЖ2) по ГОСТ 15150-69. Срок службы 20 лет. Сведения о национальных стандартах (сводах правил), применяемых на добровольной основе для соблюдения требований технического регламента: ГОСТ 34347-2017 «Сосуды и аппараты стальные сварные. Общие технические условия». Стандарт в целом

Декларация о соответствии действительна с даты регистрации по 01.10.2024 включительно

(подпись)

М.П.

Кочегаров Николай Николаевич
(Ф.И.О. заявителя)

Регистрационный номер декларации о соответствии:
ЕАЭС N RU Д-RU.АА73.В.00048/19
Дата регистрации декларации о соответствии: 02.10.2019

ЕВРАЗИЙСКИЙ ЭКОНОМИЧЕСКИЙ СОЮЗ

ПРИЛОЖЕНИЕ № 1 лист 1

К ДЕКЛАРАЦИИ О СООТВЕТСТВИИ ЕАЭС N RU Д-RU.АА73.В.00048/19

Перечень продукции, на которую распространяется действие декларации о соответствии

Код ТН ВЭД	Наименование, типы, марки, модели однородной продукции, составные части изделия или комплекса	Обозначение документации, по которой выпускается продукция
8421	Оборудование для подготовки воды объемом свыше 0,125 до 49,75 м^3, давлением от 0,6 до 2,5 МПа: - фильтры осветлительные вертикальные, типы: ФОВ, ФОВ-2К; - фильтры ионитные, типы: ФИПа I, ФИПа II, ФИПр, ФИСДНР, ФИСДВР, ФР; - фильтры сорбционные, тип: ФСУ; - фильтры-ловушки зернистых материалов, тип: ФЛ; - солерастворители, тип: С.	ТУ 3113-021-00210714-2007 «Оборудование для подготовки воды. Технические условия»

Заявитель

(подпись)

Кочегаров Николай Николаевич

(Ф.И.О. заявителя)

ЕВРАЗИЙСКИЙ ЭКОНОМИЧЕСКИЙ СОЮЗ

СЕРТИФИКАТ СООТВЕТСТВИЯ

№ ЕАЭС RU C-RU.HB06.B.00054/20

Серия RU № 0158713

ОРГАН ПО СЕРТИФИКАЦИИ продукции Общество с ограниченной ответственностью "СЕРТЭКС". Место нахождения: 600020, Россия, город Владимир, улица Большая Нижегородская, дом 34-Б, офис 8. Адрес места осуществления деятельности: 600020, Россия, город Владимир, улица Большая Нижегородская, дом 34-Б, офис 315. Регистрационный номер RA.RU.11HB06, дата внесения сведений об аккредитованном лице 24.01.2019. Телефон: +74922471110, адрес электронной почты: info@cert-ex.ru.

ЗАЯВИТЕЛЬ Акционерное общество "Саратовский завод энергетического машиностроения". Место нахождения и адрес места осуществления деятельности: 410008, Россия, город Саратов, улица Большая Садовая, дом 48. Основной государственный регистрационный номер: 1026403339456. Телефон: +78452220123, адрес электронной почты: info@sarzem.ru.

ИЗГОТОВИТЕЛЬ Акционерное общество "Саратовский завод энергетического машиностроения". Место нахождения и адрес места осуществления деятельности по изготовлению продукции: 410008, Россия, город Саратов, улица Большая Садовая, дом 48.

ПРОДУКЦИЯ Сосуды, работающие под избыточным давлением: аппараты теплообменные, объемом свыше 0,02 до 50 м3, максимально допустимое рабочее давление свыше 0,05 до 6,3 МПа предназначенные для газов и паров группы 2. Категория оборудования 3, 4. Типы согласно приложению бланк № 0663169. Продукция изготавливается в соответствии с техническими условиями ТУ 3113-039-00210714-2015 "Оборудование вспомогательное энергетическое и запасные части к нему. Технические условия". Серийный выпуск.

КОД ТН ВЭД ЕАЭС 8419 50 000 0

СООТВЕТСТВУЕТ ТРЕБОВАНИЯМ технического регламента Таможенного союза «О безопасности оборудования, работающего под избыточным давлением» (ТР ТС 032/2013).

СЕРТИФИКАТ СООТВЕТСТВИЯ ВЫДАН НА ОСНОВАНИИ Протоколов сертификационных испытаний №№ ЦЭС-2020/125, ЦЭС-2020/126, ЦЭС-2020/127, ЦЭС-2020/128, ЦЭС-2020/129 от 10.04.2020 испытательной лаборатории Автономной некоммерческой организации Центр экспертизы и сертификации «Техкранэнерго», аттестат аккредитации № РОСС RU.0001.21МН35 от 15.07.2016, акта анализа состояния производства № 19017-41 от 07.02.2020, комплекта документов на оборудование в соответствии с пунктом 45 раздела IV ТР ТС 032/2013: согласно приложению бланк № 0663170. Схема сертификации: 1с.

ДОПОЛНИТЕЛЬНАЯ ИНФОРМАЦИЯ Стандарт, в результате применения которого на добровольной основе обеспечивается соблюдение требований технического регламента: ГОСТ 34347-2017 «Сосуды и аппараты стальные сварные. Общие технические условия». Условия хранения 6 (ОЖ2) по ГОСТ 15150 (под навесом или в помещении при температуре окружающего воздуха от -50 до +60 °С). Срок хранения – 36 месяцев. Срок службы – не более 50 лет. Категории оборудования и группа рабочей среды в соответствии с ТР ТС 032/2013.

СРОК ДЕЙСТВИЯ С 04.05.2020 **ПО** 03.05.2025 **ВКЛЮЧИТЕЛЬНО**

Руководитель (уполномоченное лицо) органа по сертификации (подпись) Кувшев Дмитрий Анатольевич (Ф.И.О.)

Эксперт (эксперт-аудитор) (эксперты (эксперты-аудиторы)) (подпись) Кувшев Антон Анатольевич (Ф.И.О.)

М.П. ООО "СЕРТЭКС" г. Владимир

ПРИЛОЖЕНИЕ

К СЕРТИФИКАТУ СООТВЕТСТВИЯ № ЕАЭС RU C-RU.HB06.B.00054/20

Серия RU № 0663169

Код ТН ВЭД ЕАЭС	Наименование продукции, сведения о продукции, обеспечивающие её идентификацию (тип, марка, модель, артикул)	Наименование и реквизиты документа (документов) в соответствии с которыми изготовлена продукция
8419 50 000 0	Сосуды, работающие под избыточным давлением: аппараты теплообменные, объемом свыше 0,02 до 50 м³, максимально допустимое рабочее давление свыше 0,05 до 6,3 МПа предназначенные для газов и паров группы 2. - Подогреватели сетевой воды. Типы: ПСГ, ПСВ. - Подогреватели низкого давления. Типы: ПН, ПНГ. - Подогреватели высокого давления. Тип ПВ. - Теплообменники. Типы: ОК, ОГ, ОВ, ТГ, ТВ, ПВ, ПГ. - Холодильники отбора проб. Тип ХД. - Охладители. Типы: ОВА, ОВП.	ТУ 3113-039-00210714-2015 «Оборудование вспомогательное энергетическое и запасные части к нему. Технические условия»

Руководитель (уполномоченное лицо) органа по сертификации _____ Кувшев Дмитрий Анатольевич
(подпись) (Ф.И.О.)

М.П.

Эксперт (эксперт-аудитор) (эксперты (эксперты-аудиторы)) _____ Кувшев Антон Анатольевич
(подпись) (Ф.И.О.)

ПРИЛОЖЕНИЕ

К СЕРТИФИКАТУ СООТВЕТСТВИЯ № ЕАЭС RU C-RU.HB06.B.00054/20

Серия RU № 0663170

Документы, представленные заявителем, в качестве доказательства соответствия продукции требованиям технического регламента Таможенного союза "О безопасности оборудования, работающего под избыточным давлением" (ТР ТС 032/2013)

- Обоснование безопасности № 3113-039-00210714-2015ОБ «Оборудование вспомогательное энергетическое и запасные части к нему» от 14.11.2019.
- Паспорта сосудов, работающих под давлением свыше 0,05 МПа или под вакуумом: № СТ-50206СБ на подогреватель высокого давления ПВ-60-4 (заводской № 19902) от 31.12.2019; № СТ-25631ф-01 на подогреватель низкого давления ПН-200-16-7-1 (заводской № 19745) от 25.12.2019; № СТ-12310ФСБ на подогреватель сетевой воды ПСВ-500-3-23 (заводской № 19872) от 10.12.2019; № ТВ-45.261.00.00.000СБ на теплообменник вертикальный ТВ-45-1,8-2,5 (заводской № 19647) от 19.12.2019; № ХД-125-4.151.00.00.00 ПС на холодильник для отбора проб пара и воды ХД-125-4.151.00.00.00 (заводской № 20091) от 03.02.2020; №Д-40470ПС на охладитель выпара ОВА-2 (заводской № 19998) от 25.12.2019.
- Руководства по эксплуатации: № СТ-42006РЭ «Подогреватель высокого давления»; № СТ-27211РЭ «Подогреватель низкого давления»; № ПСВ.302.00.00.00РЭ «Подогреватель сетевой воды»; № ТВ-45.261.00.00.000 РЭ «Теплообменник вертикальный ТВ-45-1,8-2,5»; № ХД-125-4.151.00.00.00РЭ «Холодильник двухточечный для отбора проб пара и воды»; № Д-40470 РЭ «Охладитель выпара ОВА».
- Технические условия ТУ 3113-039-00210714-2015 «Оборудование вспомогательное энергетическое и запасные части к нему» от 13.05.2015.
- Проектная документация: чертежи №№ ХД-125-25,5.151.00.00.00 СБ, СТ-25631-01 СБ, Д-40470 НХП СБ, ТВ-45.261.00.00.000 СБ, СТ-12310 СБ, У5.84-СБ.
- Расчеты на прочность: № У5.84ФРР «Подогреватель высокого давления ПВ-60-4»; № СТ-25631РР «Подогреватель низкого давления ПН-200-16-7-1»; № СТ-12310РР «Подогреватель сетевой воды ПСВ-500-3-23»; № ТВ-45.261.00.00.000 РР «Теплообменник вертикальный ТВ-45-1,8-2,5»; № ХД-125-4.151.00.00.00РР «Холодильник для отбора проб пара и воды»; № Д-40470НХПРР «Охладитель выпара ОВА-2».
- Технологические регламенты и сведения о технологическом процессе: «Технологический процесс на сборку подогревателя высокого давления ПВ-60-4», «Технологический процесс ПН-200-16-7-I», «Технологические указания на сборку холодильника двухточечного для отбора проб пара и воды ХД-125.4.151.00.00.00 СБ», «Комплект документов на типовой технологический процесс общей сборки и гидроиспытаний подогревателей сетевой воды», «Технологические указания. Сборка теплообменника вертикального ТВ-45-1,8-2,5».
- Сертификаты качества применяемых материалов: №№ РР00-00015114 от 16.12.2019, 5/4746 от 23.09.2019, 14682 от 12.12.2019, 7500017542 от 29.11.2019, 05/1743 от 28.08.2019, 2019662466 от 20.09.2019, 130-3077 от 17.01.2019, 130-3077 от 17.01.2019, 0645313 от 17.12.2018.
- Документы, подтверждающие аттестацию специалистов: аттестационное удостоверение специалиста сварочного производства № СВР-11АЦ-I-00193, срок действия до 07.06.2020; аттестационное удостоверение специалиста сварочного производства № СВР-8АЦ-1-02957, срок действия до 01.08.2020; удостоверение специалиста неразрушающего контроля № 0001-39596-17, дата выдачи 26.05.2017; удостоверение специалиста неразрушающего контроля № 0001-41945-17, дата выдачи 10.11.2017; удостоверение специалиста неразрушающего контроля № 0001-6371-17 от 13.10.2017.
- Сертификат соответствия системы менеджмента качества изготовителя требованиям ISO 9001:2015 от 20.11.2018, со сроком действия до 19.11.2021, выдан SGS United Kingdom Ltd, сертификат № RU18/818418900.

Руководитель (уполномоченное лицо) органа по сертификации _____ Кулаев Дмитрий Анатольевич
(подпись) (Ф.И.О.)

М.П.

Эксперт (эксперт-аудитор) (эксперты (эксперты-аудиторы)) _____ Кулаев Антон Анатольевич
(подпись) (Ф.И.О.)

Поставщик: ТОО "LAB International"

Адрес: 050012 г. Алматы, ул. Толе би, 83, тел./ф. (727)244-93-21/22/23

Образец платежного поручения

Бенефициар: **Товарищество с ограниченной ответственностью "LAB International"** БИН: 050640001286	**ИИК** **KZ339470398035467296**	**Кбе** **17**
Банк бенефициара: АО "ДОЧЕРНИЙ БАНК "АЛЬФА-БАНК" в г. Алматы	**БИК** **ALFAKZKA**	**Код назначения платежа** **710**

Коммерческое предложение № 222 от 15 февраля 2022 г.

Поставщик: **Товарищество с ограниченной ответственностью "LAB International", БИН 050640001286, Адрес: Республика Казахстан, г.Алматы, ул.Толе би, дом № 83, к.5**

Покупатель: **«Реконструкция центральной котельной г. Атбасар Атбасарского района.», БИН/ИИН , Адрес: ,**

Основание: **Без договора**

№	Наименование товаров(работ, услуг)	Кол-во	Ед.	Цена	Сумма
1	ЛАБ-PRO ШО 80.50.193 Шкаф для одежды, фасад- софтформинг "Серый-Джинс"	1	шт	214 868,00	214 868,00
2	ЛАБ-PRO ШЛ 80.50.193 Шкаф общелабораторный, фасад софтформинг "Серый джинс"	1	шт	234 643,00	234 643,00
3	ЛАБ-PRO ШП 80.50.193 Шкаф для лабораторной посуды со стеклянными дверями в рамах из софтформинга "Серый-Джинс"	1	шт	286 943,00	286 943,00
4	ЛАБ-PRO ШР 80.50.193 Шкаф для хранения реактивов с полками, фасад- софтформинг "Серый -Джинс"	3	шт	271 210,00	813 630,00
5	ЛАБ-PRO ШВ 150.70.225 KG Шкаф вытяжной, рабочая поверхность - керамогранит (в комплекте:)	1	компл	1 573 412,00	1 573 412,00
	5.1 ЛАБ-PRO НТМ 142.35.60 Нижняя тумба из металла к шкафу вытяжному, две раздвижные дверки – TRESPA	1	шт		
6	ЛАБ-PRO ШВ 90.83.198 МП Шкаф вытяжной для муфельных печей (в комплекте:)	2	компл	797 247,00	1 594 494,00
	6.1 ЛАБ-PRO ТХМ 83.50.63 Тумба для хранения из металла	2	шт		
7	ЛАБ-PRO СЛв 150.65.90 KG Стол лабораторный рабочий высокий, столешница- Керамический гранит KG	7	шт	252 542,00	1 767 794,00
8	ЛАБ-PRO СЛв 150.65.90 KG Стол лабораторный рабочий высокий, столешница- Керамический гранит KG (в комплекте:)	2	компл	334 819,00	669 638,00
	8.1 ЛАБ-PRO ТЯ3 40.50.60 Тумба навесная с 3 ящиками, фасад - софтформинг "Серый-Джинс"	2	шт		
9	ЛАБ-PRO СОКв 120.150.90 KG Стол островной, столешница комбинированная - керамогранит /TRESPA (модель 2015г.)	1	шт	533 365,00	533 365,00
10	ЛАБ-PRO СК 150.80.75/90 LA Стол для калориметра, столешница-LAMINAT	1	шт	433 867,00	433 867,00
11	ЛАБ-PRO СЛП 120.65.75/90 LA Стол для персонала, столешница-LAMINAT	3	шт	243 149,00	729 447,00
12	ЛАБ-PRO СТ 150.65.90/165 TR Стол для титрования, столешница-TRESPA	1	шт	717 726,00	717 726,00
13	ЛАБ-PRO СП 60.50.75 Стол передвижной, столешница- TRESPA	2	шт	180 637,00	361 274,00
14	ЛАБ-PRO СВ 120.60.75 ЭГ Стол для весов усиленный и электрифицированный, столешница- LAMINAT/Гранит 60мм	2	шт	470 884,00	941 768,00
15	нестандарт_Стол-мойка по типу ЛАБ-PRO МО30 120.80.90 SS, 2 чаши	1	компл	1 219 346,00	1 219 346,00
16	ЛАБ-PRO МО13 80.60.90 SS Стол-мойка,1 чаша и столешница - единый модуль из нержавеющей стали, размер чаши - 340x400x130	1	шт	460 571,00	460 571,00
17	pH-метр/иономер SevenCompact, S220-Kit, диапазон измерения pH: -2,000 … 20,000 , дополнительно электрод InLab® Expert Pro-ISM, инструкция по измерению pH и 2 буферных раствора для pH 4.01, 7.00, 9.21 и 10.00.	1	шт	969 106,00	969 106,00
18	Аквадистиллятор ДЭ-10 М (Производительность: 10л/ч)	1	шт	523 381,00	523 381,00
19	Электроплитка КВАРЦ исп.2	2	шт	193 934,00	387 868,00
20	Весы порционные NP-5001S,НПВ 5 кг,дискретность 1г.Внешняя калибровка.	1	шт	112 072,00	112 072,00
21	Весы аналитические HR-250AZG, НПВ 252 г, дискретность 0,1 мг, диаметр чаши 90мм, с внутренней калибровкой	1	шт	949 272,00	949 272,00

22	Мельница дисковая, вибрационная PULVERISETTE 9, для быстрого (1 – 3 мин) сухого или мокрого измельчения проб, исходный размер частиц: до 12 мм, конечная тонкость: 10 – 20 мкм, Fritsch	1	шт	10 742 251,00	10 742 251,00
23	LF-60/350-VS2, шкаф сушильный, объем 60л, T max 350°C, вентилятор, нерж. сталь, программ. контроллер	2	шт	1 037 320,00	2 074 640,00
24	Анализатор влажности MS-70, масса образца 0,1...71 г, дискретность взвешивания 0,0001г, погрешность содержания влаги 0,001/0,01/0,1%, температура сушки, 30-200 °C (шаг - 1°C)	1	шт	2 161 352,00	2 161 352,00
25	LF-5/11-V2, печь муфельная, объем 5л, T max 1100°C, программируемый контроллер, вытяжка	2	шт	1 018 528,00	2 037 056,00
26	Калориметр C 6000 global standards Package 1-10 с сосудом для разложения C 6010 (стандартный) и системой подачи охлаждающей	1	шт	48 615 543,00	48 615 543,00
27	Экспресс-лаборатория ЭЛВК-5	1	шт	504 602,00	504 602,00

Итого: **81 629 929,00**

В том числе НДС: **9 795 591,00**

Всего наименований 27, на сумму 81 629 929,00 KZT

Восемьдесят один миллион шестьсот двадцать девять тысяч девятьсот двадцать девять тенге ноль тиын

Срок поставки: 65 -90дней

Условия поставки: DDP г.Атбасар

Условия оплаты: 100% предоплата

Исполнитель [illegible] /Вибрехт А.П./

Срок действия предложения [illegible] дней

Эй энд Ди, Япония

СЕРТИФИКАТ

№43282021-128

Настоящий сертификат подтверждает, что

ТОО «LAB INTERNATIONAL»

(г. Алматы, ИНН 600300532172)

является авторизованным партнером компании

ООО «ЭЙ энд ДИ РУС»

(дочерней компании A&D Company, Limited, Япония)

в области продаж индустриального оборудования

на территории Республики Казахстан

Директор по продажам
индустриального оборудования
ООО «ЭЙ энд ДИ РУС»
Марков А.В.

(подпись)

"ЭЙ энд ДИ РУС"
ООО A&D RUS

Қазақстан Республикасы Индустрия және инфрақұрылымдық даму министрлігі

"Техникалық реттеу және метрология комитеті" республикалық мемлекеттік мекемесі

Министерство индустрии и инфраструктурного развития Республики Казахстан

Республиканское государственное учреждение "Комитет технического регулирования и метрологии"

Номер: KZ31VTN00003076 Дата выдачи: 10.01.2019

СЕРТИФИКАТ № 15721
об утверждении типа средств измерений

Зарегистрирован в реестре
государственной системы обеспечения
единства измерений Республики Казахстан
10.01.2019г. за № KZ.02.02.06601-2019
Действителен до 10.01.2024г.

Настоящий сертификат удостоверяет, что на основании положительных результатов испытаний утвержден тип

весов неавтоматического действия

наименование средства измерений

GR

обозначение типа

производимых компанией «A&D Company, Limited»

наименование производителя

Япония

территориальное место расположение производства

и допущен к вводу в эксплуатацию (импорту) в Республике Казахстан.

Описание типа средств измерений приведено в приложении к настоящему сертификату.

Председатель **Шаккалиев Арман Абаевич**

Бұл құжат ҚР 2003 жылдың 7 қаңтарындағы «Электронды құжат және электронды сандық қол қою» туралы заңның 7 бабы, 1 тармағына сәйкес қағаз бетіндегі құжатпен заңмен тең. Электрондық құжат www.elicense.kz порталында құрылған.Электрондық құжат түпнұсқасын www.elicense.kz порталында тексере аласыз.
Данный документ согласно пункту 1 статьи 7 ЗРК от 7 января 2003 года "Об электронном документе и электронной цифровой подписи" равнозначен документу на бумажном носителе. Электронный документ сформирован на портале www.elicense.kz. Проверить подлинность электронного документавы можете на портале www.elicense.kz.

Бұл құжат ҚР 2003 жылдың 7 қаңтарындағы «Электронды құжат және электронды сандық қол қою» туралы заңның 7 бабы, 1 тармағына сәйкес қағаз бетіндегі құжатпен заңмен тең. Электрондық құжат www.elicense.kz порталында құрылған.Электрондық құжат түпнұсқасын www.elicense.kz порталында тексере аласыз.
Данный документ согласно пункту 1 статьи 7 ЗРК от 7 января 2003 года "Об электронном документе и электронной цифровой подписи" равнозначен документу на бумажном носителе. Электронный документ сформирован на портале www.elicense.kz. Проверить подлинность электронного документавы можете на портале www.elicense.kz.

Қазақстан Республикасы Индустрия және инфрақұрылымдық даму министрлігі

"Техникалық реттеу және метрология комитеті" республикалық мемлекеттік мекемесі

Министерство индустрии и инфраструктурного развития Республики Казахстан

Республиканское государственное учреждение "Комитет технического регулирования и метрологии"

Номер: KZ46VTN00003000 Дата выдачи: 28.12.2018

СЕРТИФИКАТ № 15680
об утверждении типа средств измерений

Зарегистрирован в реестре
государственной системы обеспечения
единства измерений Республики Казахстан
28.12.2018г. за № KZ.02.02.06560-2018
Действителен до 28.12.2023г.

Настоящий сертификат удостоверяет, что на основании положительных результатов испытаний утвержден тип

весов неавтоматического действия

наименование средства измерений

HR-AG/HR-AZG

обозначение типа

производимых фирмой «A&D SCALES CO., LTD»

наименование производителя

Корея

территориальное место расположение производства

и допущен к вводу в эксплуатацию (импорту) в Республике Казахстан.

Описание типа средств измерений приведено в приложении к настоящему сертификату.

Председатель **Шаккалиев Арман Абаевич**

Бұл құжат ҚР 2003 жылдың 7 қаңтарындағы «Электронды құжат және электронды сандық қол қою» туралы заңның 7 бабы, 1 тармағына сәйкес қағаз бетіндегі құжатпен заңмен тең. Электрондық құжат www.elicense.kz порталында құрылған.Электрондық құжат түпнұсқасын www.elicense.kz порталында тексере аласыз.
Данный документ согласно пункту 1 статьи 7 ЗРК от 7 января 2003 года "Об электронном документе и электронной цифровой подписи" равнозначен документу на бумажном носителе. Электронный документ сформирован на портале www.elicense.kz. Проверить подлинность электронного документавы можете на портале www.elicense.kz.

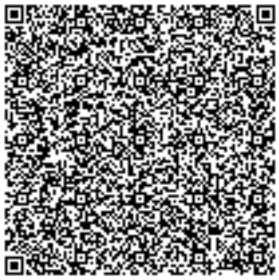

Бұл құжат ҚР 2003 жылдың 7 қаңтарындағы «Электронды құжат және электронды сандық қол қою» туралы заңның 7 бабы, 1 тармағына сәйкес қағаз бетіндегі заңмен тең. Электрондық құжат www.elicense.kz порталында құрылған.Электрондық құжат түпнұсқасын www.elicense.kz порталында тексере аласыз.
Данный документ согласно пункту 1 статьи 7 ЗРК от 7 января 2003 года "Об электронном документе и электронной цифровой подписи" равнозначен документу на бумажном носителе. Электронный документ сформирован на портале www.elicense.kz. Проверить подлинность электронного документавы можете на портале www.elicense.kz.

Қазақстан Республикасы Индустрия және инфрақұрылымдық даму министрлігі

"Техникалық реттеу және метрология комитеті" республикалық мемлекеттік мекемесі

Министерство индустрии и инфраструктурного развития Республики Казахстан

Республиканское государственное учреждение "Комитет технического регулирования и метрологии"

Номер: KZ69VTN00003168 Дата выдачи: 25.01.2019

СЕРТИФИКАТ № 15766
об утверждении типа средств измерений

Зарегистрирован в реестре
государственной системы обеспечения
единства измерений Республики Казахстан
25.01.2019г. за № KZ.02.02.06628-2019
Действителен до 25.01.2024г.

Настоящий сертификат удостоверяет, что на основании положительных результатов испытаний утвержден тип

влагомеров весовых

наименование средства измерений

MF-50, ML-50, MS-70, MX-50

обозначение типа

производимых компанией «A&D Company, Limited»

наименование производителя

Япония

территориальное место расположение производства

и допущен к вводу в эксплуатацию (импорту) в Республике Казахстан.

Описание типа средств измерений приведено в приложении к настоящему сертификату.

Председатель **Шаккалиев Арман Абаевич**

Бұл құжат ҚР 2003 жылдың 7 қаңтарындағы «Электронды құжат және электронды сандық қол қою» туралы заңның 7 бабы, 1 тармағына сәйкес қағаз бетіндегі құжатпен заңмен тең. Электрондық құжат www.elicense.kz порталында құрылған.Электрондық құжат түпнұсқасын www.elicense.kz порталында тексере аласыз.
Данный документ согласно пункту 1 статьи 7 ЗРК от 7 января 2003 года "Об электронном документе и электронной цифровой подписи" равнозначен документу на бумажном носителе. Электронный документ сформирован на портале www.elicense.kz. Проверить подлинность электронного документавы можете на портале www.elicense.kz.

Бұл құжат ҚР 2003 жылдың 7 қаңтарындағы «Электронды құжат және электронды сандық қол қою» туралы заңның 7 бабы, 1 тармағына сәйкес қағаз бетіндегі заңмен тең. Электрондық құжат www.elicense.kz порталында құрылған.Электрондық құжат түпнұсқасын www.elicense.kz порталында тексере аласыз.
Данный документ согласно пункту 1 статьи 7 ЗРК от 7 января 2003 года "Об электронном документе и электронной цифровой подписи" равнозначен документу на бумажном носителе. Электронный документ сформирован на портале www.elicense.kz. Проверить подлинность электронного документавы можете на портале www.elicense.kz.

ЕВРАЗИЙСКИЙ ЭКОНОМИЧЕСКИЙ СОЮЗ
ДЕКЛАРАЦИЯ О СООТВЕТСТВИИ

Заявитель Общество с ограниченной ответственностью «Завод «Электромедоборудовани»

Место нахождения (адрес юридического лица): 198095, РОССИЯ, г. Санкт-Петербург, Химический переулок, дом 1, литер О , адрес места осуществления деятельности: 198095, РОССИЯ, г. Санкт-Петербург, Химический переулок, дом 1, литер О . Основной государственный регистрационный номер: 1127847612188, телефон: +78122525786, адрес электронной почты: office@zavod-emo.ru

в лице Генерального директора Ле Евгения Алексеевича

заявляет, что Аквадистиллятор электрический ДЭ-4М, Аквадистиллятор электрический ДЭ-10М, Аквадистиллятор электрический ДЭ-25М

изготовитель Общество с ограниченной ответственностью «Завод «Электромедоборудовани», место нахождения (адрес юридического лица): 198095, РОССИЯ, г. Санкт-Петербург, Химический переулок, дом 1, литер О , адрес (адреса) места осуществления деятельности по изготовлению продукции: 198095, РОССИЯ, г. Санкт-Петербург, Химический переулок, дом 1, литер О , Продукция изготовлена в соответствии с ТУ 9452-001-23159878-2013 "Аквадистилляторы электрические ДЭ-М" Код ТН ВЭД ЕАЭС 9018908409 , Серийный выпуск

соответствует требованиям

ТР ТС 020/2011 "Электромагнитная совместимость технических средств"

Декларация о соответствии принята на основании

Протокола испытаний № 001/D-15/10/21 от 15.10.2021 года, выданного Испытательным центром диагностики электротехнических изделий и машин ООО "Вега" (аттестат РОСС RU.31578.04ОЛН0.ИЛ08)

Схема декларирования: 1д

Дополнительная информация

Условия хранения продукции в соответствии с требованиями ГОСТ 15150-69. Срок хранения (службы, годности) указан в прилагаемой к продукции эксплуатационной документации

Декларация о соответствии действительна с даты регистрации по 20.10.2026 года включительно

М.П. «Завод «Электромедоборудование»

(подпись) Ле Евгений Алексеевич (Ф.И.О. заявителя)

Регистрационный номер декларации о соответствии: ЕАЭС N RU Д-RU.PA01 .B.91218/21

Дата регистрации декларации о соответствии: 26.10.2021 года

СЕРТИФИКАТ

Настоящим удостоверяется,
что компания
ТОО «LAB International»
г. Алматы
является официальным дилером компании
АО "Лабораторное Оборудование и Приборы"
по продаже лабораторной мебели серии
ЛАБ,™ PRO,™ ЛАБ-М™, приборов марки LOIP™

На данное оборудование и мебель распространяются
полные гарантийные обязательства фирмы производителя

Генеральный директор
АО "Лабораторное
Оборудование и Приборы" Зотов И.В.

Дата регистрации 13 июня 2021 Срок действия сертификата 2 года.

Санкт-Петербург

ЕВРАЗИЙСКИЙ ЭКОНОМИЧЕСКИЙ СОЮЗ
ДЕКЛАРАЦИЯ О СООТВЕТСТВИИ

Заявитель Акционерное общество "Лабораторное оборудование и Приборы",
ОГРН: 1027802511780

Место нахождения (адрес юридического лица) и адрес места осуществления деятельности: 193230, РОССИЯ, город Санкт-Петербург, переулок Челиева, дом 12, литер А.
Телефон: +78123252836, Адрес электронной почты: info@loip.ru

в лице генерального директора Зотова Игоря Владимировича

заявляет, что Мебель лабораторная (за исключением мебели медицинской лабораторной) торговых марок: "ЛАБ, ЛАБ-ОМ, ЛАБ-PRO" наименования - по приложению (см. Приложение № 1 на 3 листах)

изготовитель Акционерное общество "Лабораторное оборудование и Приборы".
Место нахождения (адрес юридического лица) и адрес места осуществления деятельности по изготовлению продукции: 193230, РОССИЯ, город Санкт-Петербург, переулок Челиева, дом 12, литер А.
Код ТН ВЭД ЕАЭС 9403208009, 9403700008. Серийный выпуск.
Продукция выпускается в соответствии с ТУ 5621-002-44330709-2017 «Мебель лабораторная. Технические условия»

соответствует требованиям

Технический регламент Таможенного союза "О безопасности мебельной продукции" (ТР ТС 025/2012).

Декларация о соответствии принята на основании

Протокол испытаний № R2017/09/102-01 от 31.08.2017 Испытательной лаборатории Федерального бюджетного учреждения "Государственный региональный центр стандартизации, метрологии и испытаний в городе Санкт-Петербурге и Ленинградской области", аттестат аккредитации № RA.RU.21АГ86. Программа производственного контроля от 01.01.2017. Схема декларирования: 3д.

Дополнительная информация

Применяемые стандарты: пункты 4.2, 5.2.7, 5.2.28, 5.2.30, 5.2.31, 5.3.1, 5.4, 5.5, 8, 9 ГОСТ 16371-2014 «Мебель. Общие технические условия». Мебель рекомендуется хранить и эксплуатировать в помещениях с температурой не ниже +2°С и относительной влажностью воздуха от 45% до 70%, гарантийный срок 18 месяцев. Срок службы продукции 7 лет.

Декларация о соответствии действительна с даты регистрации по 30.08.2022 включительно

(подпись)

Зотов Игорь Владимирович
(Ф.И.О. заявителя)

М.П.

Регистрационный номер декларации о соответствии: ЕАЭС N RU Д-RU.СП28.В.11148

Дата регистрации декларации о соответствии: 31.08.2017

ЕВРАЗИЙСКИЙ ЭКОНОМИЧЕСКИЙ СОЮЗ

ПРИЛОЖЕНИЕ № 1 лист 1

К ДЕКЛАРАЦИИ О СООТВЕТСТВИИ ЕАЭС N RU Д-RU.СП28.В.11148

Перечень продукции, на которую распространяется действие декларации о соответствии

Код ТН ВЭД ЕАЭС	Наименование, типы, марки, модели однородной продукции, составные части изделия или комплекса	Обозначение документации, по которой выпускается продукция
9403208009, 9403700008	Мебель лабораторная за исключением мебели медицинской лабораторной. Торговые марки: "ЛАБ, ЛАБ-ОМ, ЛАБ-PRO". Мебель лабораторная: шкафы вытяжные ЛАБ ШВ-Н, ЛАБ ШВТ-Н, ЛАБ ШВФ-Н, ЛАБ ШВ МЕТ, ЛАБ-ШВОТ; шкафы для нагревательного оборудования ЛАБ ШВп; столы лабораторные без стеллажей ЛАБ ЛФн, ЛАБ ЛТн, ЛАБ ЛКн, ЛАБ ЛЛн, ЛАБ ЛГн, ЛАБ ЛФв, ЛАБ ЛТв, ЛАБ ЛКв, ЛАБ ЛЛв, ЛАБ ЛГв; столы пристенные ЛАБ ПФ, ЛАБ ТП, ЛАБ ПК, ЛАБ ПЛ; столы пристенные физические на опорной тумбе ЛАБ ПФТ, ЛАБ ПТТ, ЛАБ ПКТ, ЛАБ ПЛТ; столы пристенные химические ЛАБ ПФМ, ЛАБ ПТМ, ЛАБ ПКМ, ЛАБ ПЛМ, ЛАБ ПФТМ, ЛАБ ПКТМ, ЛАБ ПТТМ, ЛАБ ПЛТМ; столы островные ЛАБ ОТ, ЛАБ ОК, ЛАБ ОЛ, ЛАБ ОТМ, ЛАБ ОКМ, ЛАБ ОЛМ; столы-мойки ЛАБ МО, ЛАБ МД, ЛАБ МОГ, ЛАБ МОП; столы лабораторные электрифицированные ЛАБ ЛТЭ; столы передвижные ЛАБ СТПТ, ЛАБ СТП; столы для весов ЛАБ ВГ, ВГЗО; столы для микроскопирования ЛАБ СМ; столы для титрования ЛАБ ТЛ, ЛАБ ТК, ЛАБ ТТ; столы письменные ЛАБ СП, ЛАБ-ОМ; столы для компьютера ЛАБ СК, ЛАБ-ОМ; столы вспомогательные ЛАБ-ОМ; шкафы и стеллажи навесные ЛАБ НСн, ЛАБ НСв, ЛАБ НС, ЛАБ НШ-1, ЛАБ-НШ-2, ЛАБ-НШс; столы в виде угловых элементов ЛАБ-ОМ; тумбы подкатные ЛАБ ТНД, ЛАБ ТНЯ-2, ЛАБ ТНЯ-3, ЛАБ ТНЯ-4, ЛАБ ТНЯ-5, ЛАБ ТВД, ЛАБ ТВЯ-2, ЛАБ ТВЯ-3, ЛАБ ТВЯ-4, ЛАБ ТВЯ-5; тумбы со столешницей ЛАБ ТСТ, ЛАБ ТС; шкафы лабораторные ЛАБ ШП, ЛАБ ШР, ЛАБ ШПр, ЛАБ ШД, ЛАБ ШО, ЛАБ-ОМ; шкаф вытяжные общего назначения ЛАБ-PRO ШВ; шкафы вытяжные специализированные ЛАБ-PRO ШВЛВЖ, ЛАБ-PRO ШВК, ЛАБ-PRO ШВВП, ЛАБ-PRO ШПВК, ЛАБ-PRO ШВОС; шкафы вытяжные для нагревательного оборудования ЛАБ-PRO ШВ МП; шкафы вытяжные напольные ЛАБ-PRO ШВ МЕ, ЛАБ-PRO ШВН; шкафы вытяжные для мытья посуды ЛАБ-PRO ШВ посуды; тумбы для хранения ЛАБ-PRO НТМ, ЛАБ-PRO НТ-РР, ЛАБ-PRO ТХМ, ЛАБ-PRO ТХ РР, ЛАБ-PRO НПТ к вытяжным шкафам; столы на металлокаркасе лабораторные ЛАБ-PRO СЛв, ЛАБ-PRO СЛн; столы на металлокаркасе пристенные ЛАБ-PRO СПЦв, ЛАБ-PRO СПЦн,	ТУ 5621-002-44330709-2017 «Мебель лабораторная. Технические условия»

М.П. Заявитель _____ Зотов Игорь Владимирович

подпись (Ф.И.О. заявителя)

ЕВРАЗИЙСКИЙ ЭКОНОМИЧЕСКИЙ СОЮЗ

ПРИЛОЖЕНИЕ № 1 лист 2

К ДЕКЛАРАЦИИ О СООТВЕТСТВИИ ЕАЭС N RU Д-RU.СП28.В.11148

Код ТН ВЭД ЕАЭС	Наименование, типы, марки, модели однородной продукции, составные части изделия или комплекса	Обозначение документации, по которой выпускается продукция
	ЛАБ-PRO СПКв, ЛАБ-PRO СПКн; столы на металлокаркасе островные ЛАБ-PRO СОЦв, ЛАБ-PRO СОЦн, ЛАБ-PRO СОКв, ЛАБ-PRO СОКн; тумбы подкатные к столами на металлокаркасе ЛАБ-PRO ТПД, ЛАБ-PRO ТПЯ3, ЛАБ-PRO ТПМД, ЛАБ-PRO ТПМЯ3, ЛАБ-PRO ТПМЯ4; тумбы навесные к столам на металлокаркасе ЛАБ-PRO ТО, ЛАБ-PRO ТД, ЛАБ-PRO ТЯ3, ЛАБ-PRO ТЯ4, ЛАБ-PRO ТНМД, ЛАБ-PRO ТНМЯ3, ЛАБ-PRO ТНМЯ4, ЛАБ-PRO ТНМП; столы на металлических опорных тумбах ЛАБ-PRO ТОМД, ЛАБ-PRO ТОМЯ3, ЛАБ-PRO ТОМДД, ЛАБ-PRO ТОМДЯ1, ЛАБ-PRO ТОМЯ4, ЛАБ-PRO ТОМЯЯ, ЛАБ-PRO ТОМДЯ3 с рабочими поверхностями ЛАБ-PRO РП LA, ЛАБ-PRO РП TR, ЛАБ-PRO TR-E20/Z7, ЛАБ-PRO РП SS, ЛАБ-PRO РП KG, ЛАБ-PRO РП KG-ESS, ЛАБ-PRO РП F20, ЛАБ-PRO РП F26/34; стеллажи ЛАБ-PRO СТПв, ЛАБ-PRO СТПн, ЛАБ-PRO СТОв, ЛАБ-PRO СТОн; столы с технологическими стойками ЛАБ-PRO ТСП, ЛАБ-PRO ТСО; столы с сервисными системами ЛАБ-PRO ССП, ЛАБ-PRO ССО; столы с вытяжными зонтами ЛАБ-PRO ВЗ; столы-мойки из нержавеющей стали ЛАБ-PRO МО SS; столы-мойки из керамики FRIDURIT ЛАБ-PRO МО F20, ЛАБ-PRO МО F26/34; столы-мойки из полипропилена ЛАБ-PRO МО PP, ЛАБ-PRO МОТ PP, ЛАБ-PRO МОУ PP; столы-мойки из композитного материала VITE ЛАБ-PRO МО VI, ЛАБ-PRO МОТ VI, ЛАБ-PRO МОУ VI; столы-мойки из HPL пластика и керамики FRIDURIT ЛАБ-PRO МО TF, ЛАБ-PRO МОТ TF, ЛАБ-PRO МОУ TF; столы-мойки из HPL пластика и композитного материала VITE ЛАБ-PRO МО TV, ЛАБ-PRO МОТ TV, ЛАБ-PRO МОУ TV; столы-мойки с сушильными стеллажами ЛАБ-PRO ОСС, ЛАБ-PRO ССт и брызгозащитными экранами ЛАБ-PRO ЭБЗ, ЛАБ-PRO ЭББ; полки под дистиллятор и воду ЛАБ-PRO ПНД, ЛАБ-PRO ПНБ; столы для титрования ЛАБ-PRO СТ; столы для весов ЛАБ-PRO СВ; столы угловые ЛАБ-PRO СУОТМ, ЛАБ-PRO СУОТ, ЛАБ-PRO СУ; столы торцевые ЛАБ-PRO СТОРв, ЛАБ-PRO СТОРн, ЛАБ-PRO СТОТМ, ЛАБ-PRO СТОТ; столы для хроматографов ЛАБ-PRO СХ; столы для калориметра/спектрофотометра ЛАБ-PRO СК; столы физические ЛАБ-PRO СЭ; столы рабочие для персонала ЛАБ-PRO СЛП; стола для компьютеров ЛАБ-PRO КК-СР; столы передвижные ЛАБ-PRO СП; шкафы для хранения лабораторные металлические ЛАБ-PRO ШМЛ, ЛАБ-PRO ШМР,	

М.П. Заявитель _____ Зотов Игорь Владимирович

подпись (Ф.И.О. заявителя)

ЕВРАЗИЙСКИЙ ЭКОНОМИЧЕСКИЙ СОЮЗ

ПРИЛОЖЕНИЕ № 1 лист 3

К ДЕКЛАРАЦИИ О СООТВЕТСТВИИ ЕАЭС N RU Д-RU.СП28.В.11148

Код ТН ВЭД ЕАЭС	Наименование, типы, марки, модели однородной продукции, составные части изделия или комплекса	Обозначение документации, по которой выпускается продукция
	ЛАБ-PRO ШМО, ЛАБ-PRO ШМП, ЛАБ-PRO ШМБ, ЛАБ-PRO ШМР4П, ЛАБ-PRO ШМР5К; шкафы для хранения лабораторные с корпусом из ЛДСП ЛАБ-PRO ШЛ, ЛАБ-PRO ШО, ЛАБ-PRO ШР, ЛАБ-PRO ШР5К, ЛАБ-PRO ШР4Я, ЛАБ-PRO ШП, ЛАБ-PRO ШПА, ЛАБ-PRO ШДА, ЛАБ-PRO ШД; шкафы для хранения навесные металлические ЛАБ-PRO НШМ, ЛАБ-PRO НШМА; шкафы для хранения навесные с корпусом из ЛДСП ЛАБ-PRO НШС, ЛАБ-PRO НШ; антресоли к шкафам для хранения ЛАБ-PRO Ан, ЛАБ-PRO Ав; шкафы металлические модульные ЛАБ-PRO ШММ; шкафы и тумбы для хранения кислот/щелочей ЛАБ-PRO ТК2П, ЛАБ-PRO ШКЩ, ЛАБ-PRO ШКЗП, ЛАБ-PRO ШМР PP	

М.П.

Заявитель _____ Зотов Игорь Владимирович

подпись (Ф.И.О. заявителя)

СИСТЕМА ДОБРОВОЛЬНОЙ СЕРТИФИКАЦИИ ЕВРАЗСТАНДАРТ

ЕВРАЗИЙСКОЕ АГЕНТСТВО ТЕХНИЧЕСКОГО РЕГУЛИРОВАНИЯ И МЕТРОЛОГИИ

СЕРТИФИКАТ СООТВЕТСТВИЯ

№ ESTD1.B013.KO021

Срок действия с 18.07.2019 **по** 17.07.2022

№ 0001085

ОРГАН ПО СЕРТИФИКАЦИИ рег. № ESTD.B.013. Орган по добровольной сертификации "АУДИТ-ТЕСТ" Юридический адрес: 301608, РОССИЯ, Тульская область, Узловский район, г. Узловая, ул. Свердлова, д. 12.

ПРОДУКЦИЯ Шкафы лабораторные сушильные, серии LOIP LF.
Серийный выпуск по ТУ 3442-005-44330709-2008

код ОКПД-2 (ОКП):
28.21.13.119

СООТВЕТСТВУЕТ ТРЕБОВАНИЯМ НОРМАТИВНЫХ ДОКУМЕНТОВ
ТУ 3442-005-44330709-2008 «Шкафы сушильные, Печи лабораторные муфельные и печи обжиговые LOIP LF»
ГОСТ 12.2.091-2012
ГОСТ IEC 61010-2-010-2013

код ТН ВЭД:
8419 39 000 9

ИЗГОТОВИТЕЛЬ Акционерное общество «Лабораторное Оборудование и Приборы», Адрес места нахождения: 193230, Российская Федерация, город Санкт-Петербург, переулок Челиева, дом 12, литер А, офис 403, ОГРН: 1027802511780, Телефон: +78123252836, Адрес электронной почты: info@loip.ru

СЕРТИФИКАТ ВЫДАН Акционерное общество «Лабораторное Оборудование и Приборы», Адрес места нахождения: 193230, Российская Федерация, город Санкт-Петербург, переулок Челиева, дом 12, литер А, офис 403, ОГРН: 1027802511780, Телефон: +78123252836, Адрес электронной почты: info@loip.ru

НА ОСНОВАНИИ Протокол испытаний № 0194/ИБТ/19 от 17.07.2019 года, выданного ИЛ "Институт безопасности товаров" аттестат аккредитации 35818.RU.LAB.17 выдан 05 марта 2019 года, действителен до 05 марта 2021 года.

ДОПОЛНИТЕЛЬНАЯ ИНФОРМАЦИЯ

М.П.

Руководитель органа по сертификации З.Я. Нагиев

Эксперт (аудитор) К.В. Кудряшова

Сертификат не применяется при обязательной сертификации

ГМС ГРУППА

ГИДРОМАШСЕРВИС

Акционерное общество «ГИДРОМАШСЕРВИС»
Россия, 109129 г. Москва, ул. Текстильщиков 8-я,
д. 11, помещение I, комната 34, офис 527
тел.: +7 (495) 664-8171, факс: +7 (495) 664-8172
e-mail: hydro@hms.ru www.hms.ru
ИНН 7733015025 КПП 772301001
ОГРН 1027739083580 ОКПО 17972173

Исх. **№ EN/21-1375** от "21.02. 2022 г.

Предложение на поставку оборудования

Уважаемые Господа!

На Ваш запрос сообщаем о возможности поставки насосного оборудования:

№	Наименование	Кол-во	Цена (руб. без НДС)	Сумма (руб. без НДС)	Сумма (руб. с НДС)	Срок
1	Электронасосный агрегат 1Д630-125УХЛ3.1 опросной лист (Q=630м3/час H=125)	3	3 648 150,00	10 944 450,00	13 133 340,00	150
2	Электронасосный агрегат 1Д12501256-УХЛ3.1 опросной лист (Q=1030м3/час H=87)	4	3 710 250,00	14 841 000,00	17 809 200,00	60
	Итого руб. с НДС:				**10 594 440,00**	

Условия оплаты – 50% предоплата, 50% по факту готовности оборудования к отгрузке.

Условия поставки: самовывоз порт Дудинка.

Срок изготовления – согласно столбцу «срок».

Предложение действительно до **25.03.2022г.**

С надеждой на дальнейшее взаимовыгодное сотрудничество.

Начальник управления «Оборудование для ГМК» Д. Н. Аносов

Исп.: Аносов Д.Н.
+7 (495) 664-81-71, доб. 3002
Mail: anosov@hms.ru

Опросный лист (Q = 25 м³/час, H = 50 м) – 2 штуки:

– электронасосный агрегат **Х-80-50-200а-К У2**, с двойным сальниковым уплотнением вала, материал проточной части насоса – сталь12Х18Н9Т (Q- не менее 25 м³/ч, H= 47 м, Δhдоп. = 3,5 м), в комплекте с общепромышленным электродвигателем **5АМХ160S2Б1У3** (N=15 кВт, U=380/660В, 50 Гц, IP54, IM1081), со встроенными датчиками температурной защиты обмоток статора РТС, со встроенными датчиками температуры подшипников Pt100, датчиками контроля температуры подшипников насоса **ТС-1388BV3/1** (2 шт.), коробкой соединительной для подключения датчиков температуры с установленными кабельными вводами **КС-10**, сигнализатором уровня **СКАТ-5М-К-Б(3/4)-Т1** общепромышленным, концевым выключателем пылевлагозащищенным для кожуха ограждения муфты с кабельным вводом для небронированного кабеля КНВ1МНК (d=6-12мм) **ДВГ-КВ-Е11К1-КНВ1МНК**, датчиком давления **MBS 3000-20-1-1-1- АВ08** – по цене **177 810,00 руб. без НДС** за один комплект насосного оборудования.

- станция управления и защиты одним электронасосом **HMS Control L4-60-T4-IP54-УХЛ4** – по цене **80 159,00 руб. без НДС** за одну единицу изделия.

Опросный лист (Q = 25 м³/час, H = 50 м) – 2 штуки:

– электронасосный агрегат **Х-80-50-200-Д У2**, с двойным сальниковым уплотнением вала, материал проточной части насоса – сталь 20Х13 (Q= 45 м³/ч, H= 56 м, Δhдоп. = 3,5 м), в комплекте с общепромышленным электродвигателем **5АМХ160М2Б1У3** (N=18,5 кВт, U=380/660В, 50 Гц, IP54, IM1081), со встроенными датчиками температурной защиты обмоток статора РТС, со встроенными датчиками температуры подшипников Pt100, датчиками контроля температуры подшипников насоса **ТС-1388BV3/1** (2 шт.), коробкой соединительной для подключения датчиков температуры с установленными кабельными вводами **КС-10**, сигнализатором уровня **СКАТ-5М-К-Б(3/4)-Т1** общепромышленным, концевым выключателем пылевлагозащищенным для кожуха ограждения муфты с кабельным вводом для небронированного кабеля КНВ1МНК (d=6-12мм) **ДВГ-КВ-Е11К1-КНВ1МНК**, датчиком давления **ПД100И-ДИ1.0-111—0,5** – по цене **132 080,00 руб. без НДС** за один комплект насосного оборудования.

- станция управления и защиты одним электронасосом **HMS Control L4-60-T4-IP54-УХЛ4** – по цене **80 159,00 руб. без НДС** за одну единицу изделия.

Обращаем внимание:

1. Стоимость указана по состоянию на 14.07.2020г.
2. При заказе насосного оборудования ссылка на данное письмо обязательна.

Приложение: дополнительная информация в руководствах по эксплуатации (содержатся во вложении в данное электронное письмо).

С уважением,

Первый заместитель управляющего директора-директор по маркетингу и продажам **С.Д. Бородин**

Исп. Широкова Л.Н.
т/ф: 8(48677)7-81-15,
shln@hms-livgidromash.ru

ЕВРАЗИЙСКИЙ ЭКОНОМИЧЕСКИЙ СОЮЗ

СЕРТИФИКАТ СООТВЕТСТВИЯ

EAC

№ ЕАЭС RU C-RU.ПА29.В 00277/19

Серия RU № 0185494

ОРГАН ПО СЕРТИФИКАЦИИ Общества с ограниченной ответственностью «Фрязинский центр сертификации», место нахождения (адрес юридического лица) и адрес места осуществления деятельности: 141190, Российская Федерация, Московская область, Фрязино, проезд Заводской, дом 2, офис 633, номер телефона: 74999130103, адрес электронной почты: info@fcc-cb.ru, регистрационный номер аттестата аккредитации RA.RU.11ПА29, 31.01.2018

ЗАЯВИТЕЛЬ Акционерное общество «ГМС Ливгидромаш». Место нахождения и адрес места осуществления деятельности: Российская Федерация, 303851, Орловская область, город Ливны, улица Мира, дом 231.Основной государственный регистрационный номер: 1025700514476. Номер телефона: +74867778000, адрес электронной почты: lgm@hms-livgidromash.ru.

ИЗГОТОВИТЕЛЬ Акционерное общество «ГМС Ливгидромаш».
Место нахождения и адрес места осуществления деятельности по изготовлению продукции: Российская Федерация, 303851, Орловская область, город Ливны, улица Мира, дом 231.

ПРОДУКЦИЯ Оборудование насосное: Насосы центробежные двустороннего входа типоразмеров. 1Д320-50-1, 1Д320-50-2.
Продукция изготовлена в соответствии с Техническими условиями ТУ 3631-356-00227975-2010 «Насос центробежный двустороннего входа 1Д320-50».
Серийный выпуск.

КОД ТН ВЭД ЕАЭС 8413708100

СООТВЕТСТВУЕТ ТРЕБОВАНИЯМ

Технического регламента Таможенного союза «О безопасности машин и оборудования» (ТР ТС 010/2011).

СЕРТИФИКАТ СООТВЕТСТВИЯ ВЫДАН НА ОСНОВАНИИ

Протокола испытаний № 271НА291-502019 от 25.10.2019, выданного Испытательной лабораторией Общества с ограниченной ответственностью «ТестСертифико», регистрационный номер аттестата аккредитации RA.RU.21ТС05. Акта анализа состояния производства № АС-271 от 21.10.2019, Органа по сертификации Общества с ограниченной ответственностью «Фрязинский центр сертификации». Документов, представленных заявителем в качестве доказательств соответствия продукции требованиям технического регламента, смотри в приложении к сертификату соответствия на бланке № 0696759.
Схема сертификации: 1с.

ДОПОЛНИТЕЛЬНАЯ ИНФОРМАЦИЯ Назначенный срок службы – 30 лет. Срок хранения – 3 года. Условия хранения по группе 4(Ж2) для 01ЖЗ21 по ГОСТ 15150-69. Климатическое исполнение оборудования: УХЛ 3.1 и Т 2 по ГОСТ 15150-69. Сведения о стандартах (нормативных документах), применяемых на добровольной основе для соблюдения требований Технического регламента Таможенного союза «О безопасности машин и оборудования» (ТР ТС 010/2011), смотри в приложении к сертификату соответствия на бланке № 0696760.

СРОК ДЕЙСТВИЯ С 29.10.2019 **ПО** 28.10.2024
ВКЛЮЧИТЕЛЬНО

Руководитель (уполномоченное лицо) органа по сертификации _____ Платунина Виолена Евгеньевна
(подпись) (Ф.И.О.)

М.П.

Эксперт (эксперт-аудитор) (эксперты (эксперты-аудиторы)) _____ Кущай Сергей Владимирович
(подпись) (Ф.И.О.)

ЕВРАЗИЙСКИЙ ЭКОНОМИЧЕСКИЙ СОЮЗ

ПРИЛОЖЕНИЕ

К СЕРТИФИКАТУ СООТВЕТСТВИЯ № ЕАЭС RU C-RU.НА29.В.00277/19

Серия RU № 0696759

Документы, представленные в качестве доказательства соответствия продукции требованиям Технического регламента Таможенного союза «О безопасности машин и оборудования» (ТР ТС 010/2011):

1. Обоснование безопасности Н49.1041.01.00.000 ОБ «Насос центробежный двустороннего входа 1Д320-50»;
2. Технические условия ТУ 3631-356-00217975-2010 «Насос центробежный двустороннего входа 1Д320-50»;
3. Руководство по эксплуатации Н49.1041.01.00.000 РЭ «Насос центробежный двустороннего входа 1Д320-50»;
4. Паспорт Н49.1041.01.00.000 ПС «Насос центробежный двустороннего входа 1Д320-50»

Руководитель (уполномоченное лицо) органа по сертификации (подпись) Глазунова Вилена Багеньевна (ФИОТ)

Эксперт (эксперт-аудитор) (эксперты (эксперты-аудиторы)) (подпись) Куплай Сергей Владимирович (ФИОТ)

Для сертификатов EAC № RA.RU.11НА29

№1

ПРИЛОЖЕНИЕ

К СЕРТИФИКАТУ СООТВЕТСТВИЯ № ЕАЭС RU.C-RU.HA29.B.00277/19

Серия RU № 0696780

Сведения о стандартах (нормативных документах), применяемых на добровольной основе для соблюдения требований Технического регламента таможенного союза «О безопасности машин и оборудования» (ТР ТС 010/2011).

Обозначение стандарта, нормативного документа	Наименование стандарта, нормативного документа	Раздел (пункт, подпункт) стандарта, нормативного документа
ГОСТ 31839-2012 (EN 809:1998)	Насосы и агрегаты насосные для перекачки жидкостей. Общие требования безопасности	Разделы 5-8
ГОСТ 12.1.003-83	Система стандартов безопасности труда. Система стандартов безопасности труда. Шум. Общие требования безопасности.	Разделы 2-4
ГОСТ 12.1.012-2004	Система стандартов безопасности труда. Вибрационная безопасность. Общие требования.	Разделы 4 и 5
ГОСТ 12.2.003-91	Система стандартов безопасности труда. Оборудование производственное. Общие требования безопасности	Раздел 2

Руководитель (уполномоченное лицо) органа по сертификации _____ (подпись) М.П. Глазунова Вилена Евгеньевна (ф.и.о.)

Эксперт (эксперт-аудитор) (эксперты (эксперты-аудиторы)) _____ (подпись) Куплай Сергей Владимирович (ф.и.о.)

Для сертификатов ЕАС № RA.RU.11HA29

№2

ЕВРАЗИЙСКИЙ ЭКОНОМИЧЕСКИЙ СОЮЗ

СЕРТИФИКАТ СООТВЕТСТВИЯ

№ ЕАЭС RU.C-RU.HA29.B.00154/19

Серия RU № 0138076

ОРГАН ПО СЕРТИФИКАЦИИ Общества с ограниченной ответственностью "Фрязинский центр сертификации", место нахождения и адрес места осуществления деятельности: 141190, РОССИЯ, Московская область, город Фрязино, проезд Заводской, дом 2, офис 633, номер телефона: +749971301103, адрес электронной почты: info@fcc-cb.ru, регистрационный номер аттестата аккредитации № RA.RU.11HA29, 31.01.2018

ЗАЯВИТЕЛЬ

Акционерное общество "ГМС Ливгидромаш", место нахождения и адрес места осуществления деятельности: Российская Федерация, 303851, Орловская область, город Ливны, улица Мира, владение 231.
Основной государственный регистрационный номер: 1025700514476.
Номер телефона: +74867778000, адрес электронной почты: lgm@hms-livgidromash.ru

ИЗГОТОВИТЕЛЬ

Акционерное общество "ГМС Ливгидромаш", место нахождения и адрес места осуществления деятельности: Российская Федерация, 303851, Орловская область, город Ливны, улица Мира, владение 231.

ПРОДУКЦИЯ

Насосы центробежные двустороннего входа и агрегаты электронасосные на их основе типа 1Д, типоразмеров указанных в приложении, бланк №0678381,
изготавливаемые по техническим условиям ТУ 3631-486-00217975-2016 " Насосы центробежные двустороннего входа и агрегаты электронасосные на их основе".
Серийный выпуск.

КОД ТН ВЭД ЕАЭС 8413 70 810 0

СООТВЕТСТВУЕТ ТРЕБОВАНИЯМ

Технического регламента Таможенного союза "О безопасности машин и оборудования" (ТР ТС 010/2011)

СЕРТИФИКАТ СООТВЕТСТВИЯ ВЫДАН НА ОСНОВАНИИ

– протокола испытаний № 360НА298762019 от 11.07.2019 Испытательной лаборатории Общества с ограниченной ответственностью "ТестСертифико", аттестат аккредитации № RA.RU.21ТС05;
акта анализа состояния производства № АС-01-01/07 от 01.07.2019 Органа по сертификации Общества с ограниченной ответственностью "Фрязинский центр сертификации";
– документов, представленных заявителем в качестве доказательств соответствия продукции требованиям технического регламента, смотри приложение, бланк № 0678382.
Схема сертификации: 1с.

ДОПОЛНИТЕЛЬНАЯ ИНФОРМАЦИЯ

ГОСТ 31839-2012 (EN 809:1998) "Насосы и агрегаты насосные для перекачки жидкостей. Общие требования безопасности.", разделы 5-8;
ГОСТ Р МЭК 60204-1-2007 "Безопасность машин. Электрооборудование машин и механизмов. Часть 1. Общие требования", разделы 4-7.
Назначенный срок службы 30 лет. Срок хранения до переконсервации – 3 года. Условия хранения по группе 4(Ж2) или 6(ОЖ2) по ГОСТ 15150-69.

СРОК ДЕЙСТВИЯ С 12.07.2019 **ПО** 11.07.2024 **ВКЛЮЧИТЕЛЬНО**

Руководитель (уполномоченное лицо) органа по сертификации (подпись) Галтунова Вилена Евгеньевна (Ф.И.О.)

М.П.

Эксперт (эксперт-аудитор) (эксперты (эксперты-аудиторы)) (подпись) Соболев Алексей Валериевич (Ф.И.О.)

ЕВРАЗИЙСКИЙ ЭКОНОМИЧЕСКИЙ СОЮЗ

ПРИЛОЖЕНИЕ

К СЕРТИФИКАТУ СООТВЕТСТВИЯ № ЕАЭС RU C-RU.НА29.В.00154/19

Серия RU № 0678381

Перечень продукции, на которую распространяется действие сертификата соответствия

Код ТН ВЭД ЕАЭС	Наименование, типы, марки, модели однородной продукции, составные части изделия или комплекса	Обозначение документации, по которой выпускается продукция
8413 70 810 0	Насосы центробежные двустороннего входа и агрегаты электронасосные на их основе типа 1Д, типоразмеров: 1Д720-90 *a-b-c-d* и 1Д1080-70 *a-b-c-d*, где переменные *a, b, c, d* имеют значения: *a* – индекс обточки рабочего колеса: • без обозначения – колесо основного диаметра; • *а* – первая подрезка; *б* – вторая подрезка; *b* – тип уплотнения вала: • без обозначения – двойное сальниковое; • т – одинарное торцовое. *c* – исполнение по материалу проточной части и рабочего колеса: •без обозначения – серый чугун марки СЧ 25; •Пкп – серый чугун марки СЧ 25 с противокоррозионным покрытием проточной части корпуса; •А – углеродистая сталь марки 25Л; •К – хромоникелевая сталь марки 12Х18Н9ТЛ, Б – бронза марки Бр.03Ц7С5Н1; *d* – климатическое исполнение и размещение по ГОСТ 15150-69.	Технические условия ТУ 3631-486-00217975-2016. "Насосы центробежные двустороннего входа и агрегаты электронасосные на их основе".

Руководитель (уполномоченное лицо) органа по сертификации _____ (подпись) Газизова Вилена Евгеньевна (Ф.И.О.)

Эксперт (эксперт-аудитор) (эксперты (эксперты-аудиторы)) _____ (подпись) Соболев Алексей Валериевич (Ф.И.О.)

№1

ЕВРАЗИЙСКИЙ ЭКОНОМИЧЕСКИЙ СОЮЗ

ПРИЛОЖЕНИЕ

К СЕРТИФИКАТУ СООТВЕТСТВИЯ № ЕАЭС RU C-RU.НА29.В.00154/19

Серия RU № 0678382

Перечень документов, представленных заявителем в качестве доказательств соответствия продукции требованиям технического регламента

1. Перечень стандартов, применяемых изготовителем на добровольной основе для обеспечения соблюдения требований Технического регламента Таможенного союза (ЕАЭС) "О безопасности машин и оборудования" (ТР ТС 010/2011).
2. Обоснование безопасности Н03.3.337.00.00.000 ОБ "Насосы центробежные двустороннего входа и агрегаты электронасосные на их основе";
3. Технические условия ТУ 3631-486-00217975-2016 "Насосы центробежные двустороннего входа и агрегаты электронасосные на их основе";
4. Руководство по эксплуатации Н03.3.337.00.00.000 РЭ "Насосы центробежные двустороннего входа и агрегаты электронасосные на их основе".

Руководитель (уполномоченное лицо) органа по сертификации _____ Глазунова Вилена Евгеньевна
(подпись) (Ф.И.О.)

М.П.

Эксперт (эксперт-аудитор) (эксперты (эксперты-аудиторы)) _____ Соболев Алексей Валериевич
(подпись) (Ф.И.О.)

№2

«SILÝMIN-SERVIS» JSHS
Qazaqstan Respýblıkasy, ShQO, 070010,
Óskemen q., Abaya d., 102

ТОО «СИЛУМИН-СЕРВИС»
Республика Казахстан, ВКО, 070010,
г. Усть-Каменогорск, пр.Абая, 102

Исх №1347 16.03.2022 г.

Кому

ТОО "ПавлодарЭнергоПроект"

Объект

«Реконструкция центральной котельной г. Атбасар Атбасарского района. I, II очередь»

КОММЕРЧЕСКОЕ ПРЕДЛОЖЕНИЕ

Согласно предоставленным Вами данным подобрано следующее оборудование:

№	Краткое описание	Ед. изм.	Цена за единицу с НДС	Кол-во	Сумма в тенге с НДС	Срок поставки
1	Аппарат теплообменный пластинчатый разборный XGF № 81 , расчет №840468	шт	70 317 713	4	281 270 853	4-5 раб.недель
ИТОГО с учетом **НДС:**			*		**281 270 853**	

1. Условия оплаты: Предоплата за поставляемое оборудование 100 % или по условиям письменного договора.

2. Гарантийные обязательства: Срок гарантии на поставляемое оборудование составляет 12 месяцев, с даты отгрузки со склада ТОО «Силумин-Сервис» при условии соблюдения технических требований и условий эксплуатации согласно инструкции по эксплуатации изделия.

3. Условия поставки: DDP г.Атбасар. При отсутствии письменного договора поставка осуществляется после 100% предоплаты.

Примечания:

Цены действительны, только для данного коммерческого предложения, рассчитаны на объем, при изменении спецификации (количества, номенклатуры) цена за 1 шт. может измениться !!!

В случае если произойдут: Изменения Курса Валют (E ro, , R) девальвация казахстанского тенге (KZT), пересмотру подлежит:
а) сумма по выставленным счетам, за минусом предоплаты, на оборудование, идущее под заказ по курсу Национального банка Республики Казахстан к Евро (E ro) / Доллар США ( ) по следующей формуле :
(Остаток оплаты по счету/курс 1 E ro / KZT на момент выставления счета) (курс KZT / 1 E ro на момент оплаты), например (10 000 тг. / 200 тг. 250 тг. = 12 500 тг.).
Ранее выставленный счет будет изменен.
б) Дебиторская задолженность Покупателя может быть пересмотрена по согласованию Сторон .

С уважением,

Ваш менеджер **Шелковина Оксана Алексеевна**

8(7232)76-90-98 , 76-90-12 (внутр.1251) 8 (701)965-35-00 8(705)752-46-00

ридан®
производственно-
инжиниринговая
компания

АО "Ридан"
г. Нижний Новгород
ул. Коминтерна 16

тел./ факс +7(831)277 88 55
office@ridan.ru
www.ridan.ru

Исх. №0395 от 14.08.2020.

Согласование полномочий

Настоящим письмом Акционерное Общество «Ридан» г. Нижний Новгород, подтверждает, что ТОО «Силумин-Сервис» (БИН: 020740000048) является официальным партнером АО «Ридан» и имеет право поставлять промышленное теплообменное оборудование Ридан и Sondex на территории республики Казахстан.

Подтверждаем фирменные гарантийные обязательства производителя.

Директор по продажам

АО «Ридан»

В.М.Рюмин

Classified as Business

ТАМОЖЕННЫЙ СОЮЗ

СЕРТИФИКАТ СООТВЕТСТВИЯ

№ ТС RU C-RU.МЮ62.В.03757

Серия RU № 0339054

ОРГАН ПО СЕРТИФИКАЦИИ продукции Общество с ограниченной ответственностью «ПРОММАШ ТЕСТ».
Место нахождения: 115114, Российская Федерация, город Москва, Дербеневская набережная, дом 11, помещение 60.
Фактический адрес: 115114, Российская Федерация, город Москва, Дербеневская набережная, дом 11, помещение 60.
Телефон: +7 (495) 775-48-45, факс: +7 (495) 775-48-45, адрес электронной почты: info@prommashtest.ru. Аттестат аккредитации регистрационный № РОСС RU.0001.11МЮ62 выдан 01.12.2014 года Федеральной службой по аккредитации

ЗАЯВИТЕЛЬ Закрытое акционерное общество «РИДАН».
Основной государственный регистрационный номер: 1045206805885.
Место нахождения: 603014, Российская Федерация, Нижегородская область, город Нижний Новгород, улица Коминтерна, дом 16
Фактический адрес: 603014, Российская Федерация, Нижегородская область, город Нижний Новгород, улица Коминтерна, дом 16
Телефон: 88312778855, факс: 88312778854, адрес электронной почты: office@ridan.ru

ИЗГОТОВИТЕЛЬ Закрытое акционерное общество «РИДАН».
Место нахождения: 603014, Российская Федерация, Нижегородская область, город Нижний Новгород, улица Коминтерна, дом 16
Фактический адрес: 603014, Российская Федерация, Нижегородская область, город Нижний Новгород, улица Коминтерна, дом 16

ПРОДУКЦИЯ Аппараты теплообменные пластинчатые разборные, тип НН.
Продукция изготовлена в соответствии с техническими условиями ТУ 3612-001-72323163-2006.
Серийный выпуск

КОД ТН ВЭД ТС 8419 50 000 0

СООТВЕТСТВУЕТ ТРЕБОВАНИЯМ Технического регламента Таможенного союза ТР ТС 032/2013 "О безопасности оборудования, работающего под избыточным давлением"

СЕРТИФИКАТ ВЫДАН НА ОСНОВАНИИ протокола испытаний № 0110/3-62354 от 01.10.2015 года. Испытательная лаборатория Общество с ограниченной ответственностью «Сервис +», аттестат аккредитации регистрационный № РОСС RU.0001.21АВ91 действителен до 21.10.2016 года; акта анализа состояния производства от 01.03.2016 года, органа по сертификации Общества с ограниченной ответственностью «ПРОММАШ ТЕСТ»; документации изготовителя - согласно приложению на одном листе, бланк № 0251960.

ДОПОЛНИТЕЛЬНАЯ ИНФОРМАЦИЯ Срок службы – 15 лет. Хранение теплообменника в упаковке предприятия – изготовителя по группе 6 (ОЖ2), запасных частей – по группе 3 (ЖЗ), запасных частей, имеющих в составе резинотехнические изделия – по группе 1 (Л) ГОСТ 15150. Категория оборудования 3 и 4 по ТР ТС 032/2013 «О безопасности оборудования, работающего под избыточным давлением».

СРОК ДЕЙСТВИЯ С 27.04.2016 **ПО** 26.04.2021 **ВКЛЮЧИТЕЛЬНО**

М.П.

Руководитель (уполномоченное лицо) органа по сертификации _____ (подпись) И.В. Модянов (инициалы, фамилия)

Эксперт (эксперт-аудитор) (эксперты (эксперты-аудиторы)) _____ (подпись) А.В. Зубков (инициалы, фамилия)

Бланк изготовлен ЗАО "ОПЦИОН", www.opcion.ru (лицензия № 05-05-09/003 ФНС РФ), тел. (495) 726 4742, Москва, 2013

СИСТЕМА СЕРТИФИКАЦИИ ГОСТ Р

ФЕДЕРАЛЬНОЕ АГЕНТСТВО ПО ТЕХНИЧЕСКОМУ РЕГУЛИРОВАНИЮ И МЕТРОЛОГИИ

СЕРТИФИКАТ СООТВЕТСТВИЯ

№ РОСС RU.АЖ26.Н01058

Срок действия с 03.09.2018 по 02.09.2021

№ 0366168

ОРГАН ПО СЕРТИФИКАЦИИ продукции Общества с ограниченной ответственностью "Гамма-Тест", Место нахождения: 129281, Россия, город Москва, улица Лётчика Бабушкина, дом 32, корпус 3, этаж 2, помещение 1, комната 29. Адрес места осуществления деятельности: 129281, РОССИЯ, город Москва, улица Лётчика Бабушкина, дом 32, корпус 3, помещения 20, 21. Телефон: + 7(495) 663-20-76. Адрес электронной почты: info@gamma-test.ru. Регистрационный номер аттестата аккредитации: RA.RU.11АЖ26; дата регистрации аттестата: 17.03.2017 года.

ПРОДУКЦИЯ Пластины теплообменные для аппаратов теплообменных пластинчатых разборных типа НН (ТУ 28.25.11-001-72323163-2018 «Аппараты теплообменные пластинчатые разборные типа НН»).
Выпускаются по ГОСТ 15518-87, ГОСТ Р ИСО 15547-1-2009
Серийный выпуск.

код ОК
034-2014 (КПЕС 2008)
28.25.11.110

СООТВЕТСТВУЕТ ТРЕБОВАНИЯМ НОРМАТИВНЫХ ДОКУМЕНТОВ
ГОСТ 15518-87, ГОСТ Р ИСО 15547-1-2009

код ТН ВЭД
8419 50 000 0

ИЗГОТОВИТЕЛЬ Акционерное общество «Ридан».
Место нахождения: 603014, г. Нижний Новгород, ул. Коминтерна, д. 16.
Адрес места осуществления деятельности: 606016, Нижегородская обл., г. Дзержинск, переул. Учебный, 1А
Телефон: (831) 277-88-55

СЕРТИФИКАТ ВЫДАН Акционерное общество «Ридан».
Место нахождения: 603014, г. Нижний Новгород, ул. Коминтерна, д. 16.
Адрес места осуществления деятельности: 606016, Нижегородская обл., г. Дзержинск, переул. Учебный, 1А
Телефон: (831) 277-88-55

НА ОСНОВАНИИ Протокола испытаний № 027-04-09/2018 от 03.09.2018 г., Испытательной лаборатории «Промтехконтроль» Общества с ограниченной ответственностью «Гамма-Тест».

ДОПОЛНИТЕЛЬНАЯ ИНФОРМАЦИЯ Инспекционный контроль: сентябрь 2019 г., сентябрь 2020 г.
Схема сертификации: 3.

М.П.

Руководитель органа подпись Калугин С.Б. (инициалы, фамилия)

Эксперт подпись Волкорезов С.Л. (инициалы, фамилия)

Сертификат не применяется при обязательной сертификации

АО «ОПЦИОН», Москва, 2018, «Б» лицензия № 05-05-09/003 ФНС РФ, тел. (495) 726 4742, www.opcion.ru

ридан

СЕРТИФИКАТ
ПАРТНЕРА

Настоящим подтверждаем, что ТОО "Силумин-Сервис" (ИНН 020740000048), Казахстан, г. Усть-Каменогорск является официальным партнером по реализации теплообменного оборудования «Ридан» для промышленного применения на территории Казахстана.

ДИРЕКТОР ПО ПРОДАЖАМ
РЮМИН В. М.

ДЕЙСТВИТЕЛЕН ДО
31.12.2023

ENGINEERING TOMORROW

Danfoss

СЕРТИФИКАТ

Настоящий сертификат свидетельствует о том, что

ТОО «Силумин-Сервис»

является официальным Дистрибьютором ТОО «Данфосс» на всей территории Республики Казахстан в части регулирующего оборудования для систем теплоснабжения, осуществляет реализацию продукции Danfoss, ее активную рекламу и продвижение

Генеральный директор
ТОО " Данфосс"

Фетисов Ю.Ю.
2022 год

ЕВРАЗИЙСКИЙ ЭКОНОМИЧЕСКИЙ СОЮЗ

СЕРТИФИКАТ СООТВЕТСТВИЯ

№ ЕАЭС RU C-RU.БЛ08.В.00176/19

Серия RU № 0119213

ОРГАН ПО СЕРТИФИКАЦИИ Орган по сертификации "ИВАНОВО-СЕРТИФИКАТ" Общества с ограниченной ответственностью "Ивановский Фонд Сертификации"; Место нахождения (адрес юридического лица): 153032, Россия, Ивановская область, город Иваново, улица Станкостроителей, дом 1, помещение 159, этаж 4; Адрес места осуществления деятельности: 153032, Россия, Ивановская область, город Иваново, улица Станкостроителей, дом 1; Телефон: +7 (4932) 77-34-67; Адрес электронной почты: info@i-f-s.ru; Аттестат аккредитации № RA.RU.11БЛ08 от 24.03.2016 г.

ЗАЯВИТЕЛЬ Общество с ограниченной ответственностью "Данфосс"
Место нахождения (адрес юридического лица) и адрес места осуществления деятельности: 143581, РОССИЯ, Московская область, Истринский район, деревня Лешково, дом 217. ОГРН 1035003060861
Номер телефона +74957925757, Адрес электронной почты info@danfoss.ru

ИЗГОТОВИТЕЛЬ Общество с ограниченной ответственностью "Данфосс"
Место нахождения (адрес юридического лица) и адрес места осуществления деятельности: 143581, РОССИЯ, Московская область, Истринский район, деревня Лешково, дом 217. Адрес места осуществления деятельности по изготовлению продукции: 606016, РОССИЯ, Нижегородская область, город Дзержинск, переулок Учебный, 1А

ПРОДУКЦИЯ Аппараты теплообменные пластинчатые разборные товарных знаков "Danfoss", "Ридан", типы: HH, XGF, A, S, (категории оборудования – 3 и 4 согласно ТР ТС 032/2013), технические характеристики (см. Приложение – бланк № 0616681).
Изготовлена в соответствии с Техническими условиями ТУ 28.25.11-001-72323163-2018 "Аппараты теплообменные пластинчатые разборные типов HH, XGF, A, S"
Серийный выпуск

КОД ТН ВЭД ЕАЭС 8419500000

СООТВЕТСТВУЕТ ТРЕБОВАНИЯМ ТР ТС 032/2013 "О безопасности оборудования, работающего под избыточным давлением"

СЕРТИФИКАТ СООТВЕТСТВИЯ ВЫДАН НА ОСНОВАНИИ Протокол испытаний № 190311/П-07И от 11.03.2019 г. - ИЛ "Ивановский Центр Сертификации" ООО "Ивановский Фонд Сертификации" (Аттестат аккредитации № RA.RU.21АЮ21). Акт анализа состояния производства № 18122803/ТРТС/РА от 28.02.2019 г., выдан ОС "ИВАНОВО-СЕРТИФИКАТ" ООО "Ивановский Фонд Сертификации" (Аттестат аккредитации № RA.RU.11БЛ08). Обоснование безопасности № РДАМ.065145.001 ОБ от 05.02.2018 г. Паспорта; Руководство по эксплуатации; Проектная документация. Результаты прочностных расчетов; Технологические регламенты и сведения о технологическом процессе; Сведения о проведенных испытаниях; Документы, подтверждающие квалификацию специалистов и персонала изготовителя. Схема сертификации 1с

ДОПОЛНИТЕЛЬНАЯ ИНФОРМАЦИЯ Значения срока службы и срока хранения указываются в прилагаемой к продукции товаросопроводительной и/или эксплуатационной документации на конкретный теплообменник в зависимости от исполнения, рабочих параметров и условий эксплуатации. Условия хранения продукции в соответствии с ГОСТ 15150-69.

СРОК ДЕЙСТВИЯ С 09.04.2019 **ПО** 08.04.2024 **ВКЛЮЧИТЕЛЬНО**

Руководитель (уполномоченное лицо) органа по сертификации _____ (подпись) Юров Александр Вениаминович (Ф.И.О.)

М.П.

Эксперт (эксперт-аудитор) (эксперты (эксперты-аудиторы)) _____ (подпись) Утин Сергей Александрович (Ф.И.О.)

ЕВРАЗИЙСКИЙ ЭКОНОМИЧЕСКИЙ СОЮЗ

ПРИЛОЖЕНИЕ

К СЕРТИФИКАТУ СООТВЕТСТВИЯ № ЕАЭС RU C-RU.БЛ08.В.00178/19

Серия RU № 0618681

Технические характеристики аппаратов теплообменных пластинчатых разборных, типы: НН, XGF, A, S (категория оборудования – 3 согласно ТР ТС 032/2013)

Среды	Группы рабочих сред	Максимально допустимое рабочее давление, МПа	Вместимость оборудования, $м^3$	Произведение значения максимально допустимого рабочего давления на значение вместимости, МПа х $м^3$
1. Газы; 2. Сжиженные газы, растворенные под подавлением; 3. Пары	1	свыше 0,05	свыше 0,001	свыше 0,02 до 0,1 включительно
	2	свыше 0,05	свыше 0,001 до 1 включительно	свыше 0,1 до 0,3 включительно
		свыше 0,05 до 0,4 включительно	свыше 1	не нормируется

Технические характеристики аппаратов теплообменных пластинчатых разборных, типы: НН, XGF, A, S (категория оборудования – 4 согласно ТР ТС 032/2013)

Среды	Группы рабочих сред	Максимально допустимое рабочее давление, МПа	Вместимость оборудования, $м^3$	Произведение значения максимально допустимого рабочего давления на значение вместимости, МПа х $м^3$
1. Газы; 2. Сжиженные газы, растворенные под подавлением; 3. Пары	1	свыше 0,05	свыше 0,001	свыше 0,1
	2	свыше 0,4	свыше 0,001 до 1 включительно	свыше 0,3
		свыше 0,4	свыше 1	не нормируется

Руководитель (уполномоченное лицо) органа по сертификации (подпись) Юров Александр Вениаминович (Ф.И.О.)

М.П.

Эксперт (эксперт-аудитор) (эксперты (эксперты-аудиторы)) (подпись) Утюн Сергей Александрович (Ф.И.О.)

ЕВРАЗИЙСКИЙ ЭКОНОМИЧЕСКИЙ СОЮЗ
ДЕКЛАРАЦИЯ О СООТВЕТСТВИИ

Заявитель Общество с ограниченной ответственностью "Данфосс", ОГРН: 1035003060861

Место нахождения (адрес юридического лица) и адрес места осуществления деятельности: 143581, РОССИЯ, Московская область, Истринский район, деревня Лешково, дом 217, Телефон: +74957925757, Адрес электронной почты: info@danfoss.ru

в лице Генерального директора Шапиро Михаила Александровича

заявляет, что Аппараты теплообменные пластинчатые разборные товарных знаков "Danfoss", "Ридан", типы: HH, A, S, XGF.

изготовитель Общество с ограниченной ответственностью "Данфосс"

Место нахождения (адрес юридического лица) и адрес места осуществления деятельности: 143581, РОССИЯ, Московская область, Истринский район, деревня Лешково, дом 217. Адрес места осуществления деятельности по изготовлению продукции: 606016, РОССИЯ, Нижегородская область, город Дзержинск, переулок Учебный, 1А.

Код ТН ВЭД ЕАЭС 8419500000

Серийный выпуск

Технические условия ТУ 28.25.11-001-72323163-2018 "Аппараты теплообменные пластинчатые разборные типов HH, XGF, A, S"

соответствует требованиям

ТР ТС 010/2011 "О безопасности машин и оборудования"

Декларация о соответствии принята на основании

Сертификаты на тип продукции № ЕАЭС RU C-RU.БЛ08.Т.00186 от 13.03.2019 г. и № ЕАЭС RU. C-RU.БЛ08.Т.00187 от 13.03.2019 г. выданы Органом по сертификации "ИВАНОВО-СЕРТИФИКАТ" Общества с ограниченной ответственностью "Ивановский Фонд Сертификации" (Аттестат аккредитации № RA.RU.11БЛ08). Обоснование безопасности №РДАМ.065145.001 ОБ от 05.02.2018 г. Паспорта сосудов, работающих под давлением. Руководство по эксплуатации № РДАМ.065145.001 РЭ. Сертификаты соответствия на материалы и комплектующие изделия. Схема декларирования соответствия: 5д

Дополнительная информация

ГОСТ 12.2.003-91 "Система стандартов безопасности труда (ССБТ). Оборудование производственное. Общие требования безопасности" (Раздел 2), ГОСТ Р ИСО 15547-1-2009 "Нефтяная и газовая промышленность. Пластинчатые теплообменники. Технические требования" (Разделы 6-8). Значения срока службы и срока хранения указываются в прилагаемой к продукции товаросопровождительной и/или эксплуатационной документации на конкретный теплообменник в зависимости от исполнения, рабочих параметров и условий эксплуатации. Условия хранения продукции в соответствии с ГОСТ 15150-69.

Декларация о соответствии действительна с даты регистрации по 13.03.2024 включительно

(подпись) Шапиро Михаил Александрович

(Ф.И.О. заявителя)

Регистрационный номер декларации о соответствии: ЕАЭС N RU Д-RU.БЛ08.В.00911/19

Дата регистрации декларации о соответствии: 18.03.2019

ЕВРАЗИЙСКИЙ ЭКОНОМИЧЕСКИЙ СОЮЗ
СЕРТИФИКАТ НА ТИП ПРОДУКЦИИ,
отвечающей требованиям технического регламента Таможенного союза "О безопасности машин и оборудования" (ТР ТС 010/2011)
№ ЕАЭС RU C-RU.БЛ08.Т.00186

ЗАЯВИТЕЛЬ Общество с ограниченной ответственностью "Данфосс"
Место нахождения (адрес юридического лица) и адрес места осуществления деятельности: 143581, Российская Федерация, Московская область, Истринский район, деревня Лешково, дом 217, ОГРН 1035003060861, Номер телефона: +74957925757, Адрес электронной почты: info@danfoss.ru

ИЗГОТОВИТЕЛЬ Общество с ограниченной ответственностью "Данфосс"
Место нахождения (адрес юридического лица) и адрес места осуществления деятельности: 143581, Российская Федерация, Московская область, Истринский район, деревня Лешково, дом 217, Адрес места осуществления деятельности по изготовлению продукции: 606016, Российская Федерация, Нижегородская область, город Дзержинск, переулок Учебный, 1А

ТИПОВОЙ ОБРАЗЕЦ ПРОДУКЦИИ
Аппарат теплообменный пластинчатый разборный с товарным знаком "Ридан", тип НН № 41, заводской номер 041-04728
Технические условия ТУ 28.25.11-001-72323163-2018 "Аппараты теплообменные пластинчатые разборные типов НН, XGF, A, S"

СООТВЕТСТВУЕТ ТРЕБОВАНИЯМ
Технический регламент Таможенного союза ТР ТС 010/2011 "О безопасности машин и оборудования" (Утвержден Решением Комиссии Таможенного союза от 18.10.2011 г. № 823)

СЕРТИФИКАТ ВЫДАН НА ОСНОВАНИИ
Протокол испытаний № 190311/П-04И от 11.03.2019 г. - ИЛ "Ивановский Центр Сертификации" ООО "Ивановский Фонд Сертификации" (Аттестат аккредитации № RA.RU.21АЮ21)
Обоснование безопасности № РДАМ.065145.001 ОБ от 05.02.2018 г.
Паспорт сосуда, работающего под давлением
Руководство по эксплуатации № РДАМ.065145.001 РЭ
Сертификаты соответствия на материалы и комплектующие изделия.

ОРГАН ПО СЕРТИФИКАЦИИ
Орган по сертификации "ИВАНОВО-СЕРТИФИКАТ" Общества с ограниченной ответственностью "Ивановский Фонд Сертификации"; Место нахождения (адрес юридического лица): 153032, Россия, Ивановская область, город Иваново, улица Станкостроителей, дом 1, помещение 169, этаж 4; Адрес места осуществления деятельности: 153032, Россия, Ивановская область, город Иваново, улица Станкостроителей, дом 1; Телефон: +7 (4932) 77-34-67; Адрес электронной почты: info@i-f-s.ru;
Аттестат аккредитации № RA.RU.11БЛ08 от 24.03.2016 г.

ДОПОЛНИТЕЛЬНАЯ ИНФОРМАЦИЯ
См. Приложение № 1 на 1 листе

ДАТА ВЫДАЧИ 13.03.2019 г.

Руководитель (уполномоченное лицо) органа по сертификации _____ (подпись) Юров Александр Геннадиевич

Эксперт (эксперт-аудитор) (эксперты (эксперты-аудиторы)) _____ (подпись) Уткин Сергей Александрович

ЕВРАЗИЙСКИЙ ЭКОНОМИЧЕСКИЙ СОЮЗ

ПРИЛОЖЕНИЕ № 1, лист 1
К СЕРТИФИКАТУ НА ТИП ПРОДУКЦИИ
№ ЕАЭС RU C-RU.БЛ08.Т.00186

Стандарты, в результате применения которых на добровольной основе обеспечивается соблюдение требований технического регламента Таможенного союза "О безопасности машин и оборудования" (ТР ТС 010/2011):

Обозначение стандарта (обозначение разделов (пунктов, подпунктов) стандарта)	Наименование стандарта
ГОСТ 12.2.003-91 (раздел 2)	Система стандартов безопасности труда (ССБТ). Оборудование производственное. Общие требования безопасности
ГОСТ Р ИСО 15547-1-2009 (Разделы 6-8)	Нефтяная и газовая промышленность. Пластинчатые теплообменники. Технические требования

Руководитель (уполномоченное лицо) органа по сертификации _____ (подпись) Юров Александр Вениаминович

М.П.

Эксперт (эксперт-аудитор) (эксперты (эксперты-аудиторы)) _____ (подпись) Уткин Сергей Александрович

ЕВРАЗИЙСКИЙ ЭКОНОМИЧЕСКИЙ СОЮЗ
СЕРТИФИКАТ НА ТИП ПРОДУКЦИИ,
отвечающей требованиям технического регламента Таможенного союза "О безопасности машин и оборудования" (ТР ТС 010/2011)
№ ЕАЭС RU C-RU.БЛ08.Т.00187

ЗАЯВИТЕЛЬ Общество с ограниченной ответственностью "Данфосс"
Место нахождения (адрес юридического лица) и адрес места осуществления деятельности: 143581, Российская Федерация, Московская область, Истринский район, деревня Лешково, дом 217, ОГРН 1035003060861, Номер телефона: +74957925757, Адрес электронной почты: info@danfoss.ru

ИЗГОТОВИТЕЛЬ Общество с ограниченной ответственностью "Данфосс"
Место нахождения (адрес юридического лица) и адрес места осуществления деятельности: 143581, Российская Федерация, Московская область, Истринский район, деревня Лешково, дом 217, Адрес места осуществления деятельности по изготовлению продукции: 606016, Нижегородская область, город Дзержинск, переулок Учебный, 1А

ТИПОВОЙ ОБРАЗЕЦ ПРОДУКЦИИ
Аппарат теплообменный пластинчатый разборный с товарным знаком "Danfoss", тип XGF № 21, заводской номер 021-05472
Технические условия ТУ 28.25.11-001-72323163-2018 "Аппараты теплообменные пластинчатые разборные типов НН, XGF, A, S"

СООТВЕТСТВУЕТ ТРЕБОВАНИЯМ
Технический регламент Таможенного союза ТР ТС 010/2011 "О безопасности машин и оборудования" (Утвержден Решением Комиссии Таможенного союза от 18.10.2011 г. № 823)

СЕРТИФИКАТ ВЫДАН НА ОСНОВАНИИ
Протокол испытаний № 190311/П-05И от 11.03.2019 г. - ИЛ "Ивановский Центр Сертификации" ООО "Ивановский Фонд Сертификации" (Аттестат аккредитации № RA.RU.21АЮ21)
Обоснование безопасности № РДАМ.065145.001 ОБ от 05.02.2018 г.
Паспорт сосуда, работающего под давлением
Руководство по эксплуатации № РДАМ.065145.001 РЭ
Сертификаты соответствия на материалы и комплектующие изделия

ОРГАН ПО СЕРТИФИКАЦИИ
Орган по сертификации "ИВАНОВО-СЕРТИФИКАТ" Общества с ограниченной ответственностью "Ивановский Фонд Сертификации"; Место нахождения (адрес юридического лица): 153032, Россия, Ивановская область, город Иваново, улица Станкостроителей, дом 1, помещение 169, этаж 4; Адрес места осуществления деятельности: 153032, Россия, Ивановская область, город Иваново, улица Станкостроителей, дом 1; Телефон: +7 (4932) 77-34-67; Адрес электронной почты: info@i-f-s.ru; Аттестат аккредитации № RA.RU.11БЛ08 от 24.03.2016 г.

ДОПОЛНИТЕЛЬНАЯ ИНФОРМАЦИЯ
См. Приложение № 1 на 1 листе

ДАТА ВЫДАЧИ 13.03.2019 г.

Руководитель (уполномоченное лицо) органа по сертификации _____ (подпись) Юров Александр Вениаминович

М.П.

Эксперт (эксперт-аудитор) (эксперты (эксперты-аудиторы)) _____ (подпись) Уткин Сергей Александрович

ЕВРАЗИЙСКИЙ ЭКОНОМИЧЕСКИЙ СОЮЗ

ПРИЛОЖЕНИЕ № 1, лист 1
К СЕРТИФИКАТУ НА ТИП ПРОДУКЦИИ
№ ЕАЭС RU C-RU.БЛ08.Т.00187

Стандарты, в результате применения которых на добровольной основе обеспечивается соблюдение требований технического регламента Таможенного союза "О безопасности машин и оборудования" (ТР ТС 010/2011):

Обозначение стандарта (обозначение разделов (пунктов, подпунктов) стандарта)	Наименование стандарта
ГОСТ 12.2.003-91 (раздел 2)	Система стандартов безопасности труда (ССБТ). Оборудование производственное. Общие требования безопасности
ГОСТ Р ИСО 15547-1-2009 (Разделы 6-8)	Нефтяная и газовая промышленность. Пластинчатые теплообменники. Технические требования

Руководитель (уполномоченное лицо) органа по сертификации _____ (подпись) Юров Александр Вениаминович

М.П.

Эксперт (эксперт-аудитор) (эксперты (эксперты-аудиторы)) _____ (подпись) Уткин Сергей Александрович

Исх. №: ____ от «___» _____ 20___ г.

100019, Казакстан Республикасы
Қарағанды облысы,
Қарағанды қ., Охотская көш.,1
"ЦЭМ-Геомаш" ЖШС
Тел/факс: 8(7212) 41-56-77,
44-58-21
E-mail: cem.geomash@mail.ru
Веб сайты: www.cem-geomach.kz

ЦЭМ ГЕОМАШ

100019, Республика Казахстан
Карагандинская обл.,
г. Караганда, ул. Охотская, 1
ТОО "ЦЭМ-Геомаш"
Тел/факс: 8(7212) 41-56-77,
44-58-21
E-mail: cem.geomash@mail.ru
Веб сайт: www.cem-geomach.kz

ТОО "ЦЭМ-Геомаш"
Исходящий/Шығыс № 85
17.02.2022 г

Главному инженеру
ТОО «Павлодарэнергопроект»
Клокову М.А.

Тема: «Реконструкция центральной котельной в г. Атбасар, Атбасарского района».

Сообщаем Вам, что ТОО «ЦЭМ-Геомаш» имеет возможность изготовить и поставить продукцию на следующих условиях:

№ п.п.	Наименование	Ед. изм.	Кол-во	Цена в тенге за ед. вкл. НДС 12%	Сумма в тенге, вкл. НДС 12 %
1	**Ленточный конвейер ЛК 1:** • В-650 мм; • Производительность – 40 т/ч; • Длина – 43,2 м; • Скорость движения ленты – 0,7 м/с; • Привод N=11 кВт	шт	1	30 965 565	30 965 565
2	**Ленточный конвейер ЛК 2:** • В-650 мм; • Производительность – 40 т/ч; • Длина – 78,8 м; • Скорость движения ленты – 0,7 м/с; • Привод N=11 кВт • Плужковые сбрасыватели (7 шт)	шт	1	79 269 000	79 269 000
	Итого общая сумма вкл. НДС 12 %				110 234 565

Условия поставки: (Инкотермс 2010) DDP, котельная г. Атбасар.
Условия оплаты: 70 % предоплата, 20 % по факту уведомления о готовности, 10% по факту поставки в течении 30 календарных дней.
Срок изготовления и поставки: в течении 14-16 недель, после получения предоплаты.

Срок действия предложения – 120 календарных дней.

С уважением,
Директор **Бухарин Д.В.**

1.Тауарды өндіруші (атауы және почталық мекен-жайы) Производитель товара (наименование и почтовый адрес) Товарищество с ограниченной ответственностью "ЦЭМ-Геомаш" Республика Казахстан, город Караганда, ул. Охотская, дом 1	4. № KZ 1 110 00436 ТАУАРДЫҢ ШЫҒУ ТЕГІ ТУРАЛЫ СЕРТИФИКАТ СЕРТИФИКАТ О ПРОИСХОЖДЕНИИ ТОВАРА СТ-KZ НЫСАНЫ ФОРМА СТ-KZ
2. Тауарды алушы (атауы және почталық мекен-жайы) Получатель товара (наименование и почтовый адрес)	Қазақстан Республикасында берілді (өздің атауы) Выдан в Республике Казахстан (наименование страны)
3. Тауардың шығу тегі туралы сертификатты алу мақсаты Цель получения сертификата о происхождении товара Для подтверждения страны происхождения товара и доли местного содержания	5. Қызметтік ескертулер үшін Для служебных отметок

6. №	7. Орындар саны және қаптама түрі Количество мест и вид упаковки	8. Тауардың сипаттамасы Описание товара	9. Шығу тегінің өлшемдері Критерии происхождения	10. Брутто/нетто салмағы (кг) Вес (кг) брутто/нетто
1	Неупакованный	Конвейер ленточный ГОСТ 22644-77 Код ТН ВЭД 8428330000 Код КП ВЭД 28.22.17 Кол-во: 1 Ед.изм: шт	"Д 8428" 79,18% ДМС	
2	Неупакованный	Конвейер ленточный шахтный ГОСТ 28628-90 Код ТН ВЭД 8428310000 Код КП ВЭД 28.92.11 Кол-во: 1 Ед.изм: шт	"Д 8428" 78,02% ДМС	

11. **Куәлік.** Осы арқылы өтініш берушінің декларациясы шындыққа сәйкес келетіні куәландырылады **Удостоверение.** Настоящим удостоверяется, что декларация заявителя соответствует действительности Палата предпринимателей Карагандинской области, Республика Казахстан, Карагандинская область, город Караганда, улица Ермекова, д. 29, тел. , +7 (7212) 50-40-55, 50-36-40. Атауы/Наименование Мекенжайы/Адрес Ергазинова С.К. Аты-жөні/Ф.И.О. Қолы/Подпись 06.08.2021 Күні/Дата Мөрі/Печать	12. **Өтініш берушінің декларациясы:** Төменде қол қоюшы жоғарыда көрсетілген мәліметтер шындыққа сәйкес келетінін, барлық тауарлар толығымен Қазақстан Республикасында (өздің атауы) өндірілгенін және жеткілікті өңдеуден/қайта өңдеуден өткенін және олардың барлығы да осындай тауарларға қатысты белгіленген шығу тегінің талаптарына сәйкес екендігін мәлімдейді. **Декларация заявителя:** Нижеподписавшийся заявляет, что вышеприведенные сведения соответствуют действительности, что все товары полностью произведены или подвергнуты достаточной обработке/переработке/ в Республике Казахстан (наименование страны) и, что все они отвечают требованиям происхождения, установленным в отношении таких товаров. Бухарин Дмитрий Викторович Аты-жөні/Ф.И.О. Қолы/Подпись 06.08.2021 Күні/Дата Мөрі/Печать

0001551

ЖАУАПКЕРШІЛІГІ ШЕКТЕУЛІ СЕРІКТЕСТІК «КОНТИНЕНТ-СЕРВИС»
140002 Павлодар қ., Дюсенов к., 4 Т/ф (7182) 55-97-73, 53-97-73,
E-mail: ssa@cont-s.kz, www.cont-s.kz

ТОВАРИЩЕСТВО С ОГРАНИЧЕННОЙ ОТВЕТСТВЕННОСТЬЮ
«КОНТИНЕНТ-СЕРВИС» 140002 г. Павлодар, ул. Дюсенова, 4
Т/ф (7182) 55-97-73, 53-97-73, E-mail: ssa@cont-s.kz, www.cont-s.kz

Исх. №76-02/20
от 11.02.2022 года

Руководителю
ТОО «Павлодарэнергопроект»

Коммерческое предложение

Наше предприятие имеет возможность поставить в Ваш адрес следующее оборудование:

№	Наименование	Кол-во, шт.	Цена за 1 шт., тенге	Стоимость, тенге
1	Дробилка двухволковая ДДЗ-4	1	16 386 000	16 386 000
ИТОГО с НДС 12%:				***16 386 000***

Цены указаны в тенге **с НДС** с учетом комплексной поставки на условиях DDP г. Атбасар (согласно ИНКОТЕРМС 2010). Срок поставки 45 дней, с момента предоплаты. Условия оплаты 50% - предоплата, 50% после получения письменного уведомления о готовности оборудования к отгрузке.

С уважением,

директор Шапошникова К.В.

исп. Братченко М.В.
Тел./факс: 8(7182) 55 97 73
53 97 73
Сот. 8-777-069-70-25

Коммерческое предложение действительно 5 календарных дней.

СЕРТИФИКАТ

Настоящим подтверждаем, что ТОО "Континент-Сервис" является официальным дилером котельного завода ООО «Вектор» г. Барнаул на территории Республики Казахстан.

Директор ООО ВЕКТОР _____ Беляев А.В.

«Вектор»

ТОО «ТопМайнинг»
010000, Казахстан, город Нур-Султан,
улица Достык 18 офис 12
БИН:170640020732
КБЕ:17
Банк: ДБ АО «Сбербанк»
№счета:KZ449140122O3KZ00546
БИК: SABRKZKA БИН 930740000137

TOPMINING

«ТопМайнинг» ЖШС
010000, Қазақстан Республикасы, Нұрсұлтан
қаласы, Достық көшесі 18 офис 12
БСН: 170640020732
КБЕ: 17
Банк: "Сбербанк" АҚ ЕБ»
шот№: KZ449140122O3KZ00546
БСК: SABRKZKA БСН 930740000137

ИСХ. No 89/07
«9» 07 2022 г.

ТОО «Павлодарэнерго»

Уважаемые Господа!

В ответ на Ваш запрос предлагаем к поставке:

№ п/п	Наименование	Кол-во, шт	Цена KZT	Сумма KZT
1	Питатель качающийся ПК-1,2-8.0	1	6 100 625	6 100 625
	Итого без учета НДС:			6 100 625
	НДС-12%:			732 075
	Итого с НДС:			6 832 700

Срок поставки: 100-150 календарных дней с момента предоплаты, с правом досрочной поставки.

Условия оплаты: Договорные.

Условия поставки: DDP г. Атбасар.

С уважением,
Директор

Виниченко И.И.

"ТопМайнинг"

office@topmining.kz
+7-923-359-91-22

Общество с ограниченной ответственностью
Управляющая компания «УЗТМ – КАРТЭКС»

ООО УК «УЗТМ – КАРТЭКС»
ОКПО/БИК 04373459/044525823
ИНН/КПП 7727298791/770501001
ОГРН 1167746813453

115035, г. Москва
Овчинниковская набережная, дом 20, строение 1
Телефон: +7 (495) 280-76-30
info@uralmash-kartex.ru

23.04.2020 № ЯЦ/20-10242

На № _____ от _____

СВИДЕТЕЛЬСТВО ОБ АВТОРИЗАЦИИ

Настоящим ООО УК «УЗТМ-КАРТЭКС», Россия, Москва, являясь единственным участником и акционером заводов ООО «ИЗ-КАРТЭКС имени П.Г. Коробкова», г. Санкт-Петербург, Колпино, ПАО «Уралмашзавод», г. Екатеринбург, являющихся эксклюзивными разработчиками и заводами-изготовителями карьерных экскаваторов, шагающих экскаваторов и драглайнов гусеничных базовых моделей ЭКГ-5А, ЭКГ-10, ЭКГ-12К, ЭКГ-15М, ЭКГ-18Р, ЭКГ-20, ЭКГ-20К, ЭКГ-20КМ, ЭКГ-35, ЭШ 11/75, ЭШ 20/90, буровых станков моделей СБШ-270ИЗ, СБШ-270А, дробильно-размольного оборудования, шахтно-подъемных машин, оборудования для металлургии (далее все вместе – Горное оборудование) и оригинальных запасных частей к вышеназванному горнодобывающему оборудованию, авторизует общество с ограниченной ответственностью «ТопМайнинг», Республика Казахстан, г. Астана, район Есиль, ул. Достык, здание 18, офис 12, идентификационный номер БИН 170640020732 и предоставляет ему полномочия на:

1. Реализацию всего вышеназванного горного оборудования.
2. Гарантийное и сервисное обслуживание горного оборудования.
3. Поставку запасных частей к горному оборудованию.

Авторизация распространяется исключительно на территорию Республики Казахстан и действует до 31.12.2020.

Генеральный директор Я. В. Центер

АКЦИОНЕРНОЕ ОБЩЕСТВО
«ЗАВОД ИМЕНИ М.И.ПЛАТОВА»
346611, Россия, Ростовская область, станица Багаевская, ул. Комсомольская, д. 37В
+7 (86357) 33-4-52
zavodplatova@gmail.com
ИНН 6103017053 КПП 610301001
ОГРН 1156183001920

JOINT STOCK COMPANY
«PLANT named after M.I. PLATOV»
346611, Komsomolskaya street 37B, stanitsa Bagaevskaya, Rostov region, Russia
+7 (86357) 33-4-52
zavodplatova@gmail.com
TIN 6103017053 CRR 610301001
PSRN 1156183001920

№ 609 от ”06” февраля 2022 г.

ТОО «ПАВЛОДАРЭНЕРГОПРОЕКТ»
Главному инженеру
Клокову М.А.
вн. Величкин П.С.
т. (7182) 55-45-79
pep1@mail.ru

Согласно Вашего запроса №22/0002 от 05.02.2022 г. сообщаем, что наш завод готов изготовить следующую продукцию по объекту «Реконструкция центральной котельной г. Атбасар Атбасарского района»:

№ п/п	Наименование	Кол-во	Цена руб. с НДС-0%	Стоимость руб. с НДС-0%
1	Питатель качающийся ПК-1,2-8-0 (аналог запрашиваемого питателя КЛ8-0А) ***Код ТН ВЭД 8428399009***	1	900 000,00	900 000,00
2	Пресс вулканизационный PSA-L 1400/765 ***Код ТН ВЭД 8477591000***	1	935 000,00	935 000,00

Условия поставки: DDP г. Атбасар.
Срок изготовления: 60-70 дней.
Завод изготовитель: АО «ЗАВОД ИМЕНИ М.И. ПЛАТОВА»

Приложения:
Сборочные чертежи предлагаемого оборудования
Сертификаты и декларации ТР ТС на предлагаемое оборудование

С уважением,
Генеральный директор **Вышкварцев Д.В.**

ЕВРАЗИЙСКИЙ ЭКОНОМИЧЕСКИЙ СОЮЗ

СЕРТИФИКАТ СООТВЕТСТВИЯ

№ ЕАЭС RU C-RU.АМ03.В.00924/19

Серия RU № 0157881

ОРГАН ПО СЕРТИФИКАЦИИ Орган по сертификации Общество с ограниченной ответственностью «ЦЕНТР-СТАНДАРТ». Место нахождения: 119119, Российская Федерация, город Москва, проспект Ленинский, дом 42, корпус 1-2-3, этаж 1, помещение 1, комната 43. Адрес места осуществления деятельности: 117405, Российская Федерация, город Москва, улица Кирпичные Выемки, дом 2, корпус 1, этаж 3, комната 11. Телефон: +7 4953579967. Адрес электронной почты: info@standart-centr.ru. Регистрационный номер аттестата аккредитации: № RA.RU.11АМ03. Дата регистрации аттестата аккредитации: 11.05.2018 года

ЗАЯВИТЕЛЬ АКЦИОНЕРНОЕ ОБЩЕСТВО «ЗАВОД ИМЕНИ М.И. ПЛАТОВА».
Основной государственный регистрационный номер: 1156183001920.
Место нахождения: 346611, Российская Федерация, Ростовская область, станица Багаевская, улица Комсомольская, дом 37В
Телефон: 78635733452, адрес электронной почты: info@zaoplatov.ru

ИЗГОТОВИТЕЛЬ АКЦИОНЕРНОЕ ОБЩЕСТВО «ЗАВОД ИМЕНИ М.И. ПЛАТОВА».
Место нахождения: 346611, Российская Федерация, Ростовская область, станица Багаевская, улица Комсомольская, дом 37В

ПРОДУКЦИЯ Питатель качающейся типов: ПК1,2; ПК2,6; КЛ; КТ
Продукция изготовлена в соответствии с ТУ 28.99.39-007-12103484-2019 «Питатели качающиеся ПК1,2, ПК2,6, КЛ, КТ», ГОСТ 30581-98 «Питатели качающиеся. Общие технические»
Серийный выпуск

КОД ТН ВЭД ЕАЭС 8428 39 900 9

СООТВЕТСТВУЕТ ТРЕБОВАНИЯМ Технического регламента Таможенного союза ТР ТС 010/2011 "О безопасности машин и оборудования"

СЕРТИФИКАТ СООТВЕТСТВИЯ ВЫДАН НА ОСНОВАНИИ протокола испытаний № 6304-2019/1 от 26.02.2019 года, выданного испытательной лабораторией Общества с ограниченной ответственностью «СДС-СЕРТ», аттестат аккредитации регистрационный № RA.RU.21А349; акта анализа состояния производства от 25.02.2019 года органа по сертификации продукции Общества с ограниченной ответственностью «Центр-Стандарт»; обоснования безопасности; руководства по эксплуатации; паспорта.

Схема сертификации: 1с

ДОПОЛНИТЕЛЬНАЯ ИНФОРМАЦИЯ Срок службы, срок и условия хранения указаны в эксплуатационной документации, приложенной к изделию. Стандарты, обеспечивающие соблюдение требований Технического регламента Таможенного союза ТР ТС 010/2011 "О безопасности машин и оборудования": ГОСТ 12.2.022-80 «Система стандартов безопасности труда. Конвейеры. Общие требования безопасности»; раздел 2 ГОСТ 12.2.003-91 "Система стандартов безопасности труда. Оборудование производственное. Общие требования безопасности".

СРОК ДЕЙСТВИЯ С 26.03.2019 **ПО** 25.03.2024 **ВКЛЮЧИТЕЛЬНО**

Руководитель (уполномоченное лицо) органа по сертификации (подпись) Белоусов Игорь Кириллович (Ф.И.О.)

М.П.

Эксперт (эксперт-аудитор) (эксперты (эксперты-аудиторы)) (подпись) Богучарсков Виталий Игоревич (Ф.И.О.)

ЕВРАЗИЙСКИЙ ЭКОНОМИЧЕСКИЙ СОЮЗ
ДЕКЛАРАЦИЯ О СООТВЕТСТВИИ

Заявитель АКЦИОНЕРНОЕ ОБЩЕСТВО "ЗАВОД ИМЕНИ М.И. ПЛАТОВА"

Место нахождения и адрес места осуществления деятельности: Российская Федерация, Ростовская область, 346611, Багаевский район, станица Багаевская, улица Комсомольская, дом 37В, основной государственный регистрационный номер: 1156183001920, номер телефона: +78635221956, адрес электронной почты: info@zaoplatov.ru

в лице Генерального директора Вышкварцева Дениса Вячеславовича

заявляет, что Оборудование для обработки полимерных материалов: прессы вулканизационные переносные типа: PST (ПСТ), PSA-L (ПСА-Л)

изготовитель АКЦИОНЕРНОЕ ОБЩЕСТВО "ЗАВОД ИМЕНИ М.И. ПЛАТОВА". Место нахождения и адрес места осуществления деятельности по изготовлению продукции: Российская Федерация, Ростовская область, 346611, Багаевский район, станица Багаевская, улица Комсомольская, дом 37В. Код ТН ВЭД ЕАЭС 8477591000. Серийный выпуск

соответствует требованиям

ТР ТС 004/2011 "О безопасности низковольтного оборудования", ТР ТС 010/2011 "О безопасности машин и оборудования", ТР ТС 020/2011 "Электромагнитная совместимость технических средств"

Декларация о соответствии принята на основании

Протокола испытаний № ГТД/072020/6507 от 12.05.2020 года, выданного Испытательной лабораторией Общества с ограниченной ответственностью "ТЕРТЕК", аттестат аккредитации № РОСС RU.31112.ИЛ0038.
Схема декларирования 1д

Дополнительная информация

Срок службы – 10 лет. Хранить в крытых отапливаемых и вентилируемых помещениях, исключающих воздействие прямых солнечных лучей, атмосферных осадков, при температуре окружающего воздуха от -25 до +35 °С, относительной влажности воздуха до 70%. В помещениях, где хранятся продукция и элементы изделий, не должно быть паров кислот, щелочей. Срок хранения – 10 лет. ГОСТ 12.2.003-91 "Система стандартов безопасности труда (ССБТ). Оборудование производственное. Общие требования безопасности"; ГОСТ 12.2.007.0-75 "Система стандартов безопасности труда (ССБТ). Изделия электротехнические. Общие требования безопасности"; ГОСТ 30804.6.2-2013 (IEC 61000-6-2:2005) "Совместимость технических средств электромагнитная. Устойчивость к электромагнитным помехам технических средств, применяемых в промышленных зонах. Требования и методы испытаний"; ГОСТ 30804.6.4-2013 (IEC 61000-6-4:2006) "Совместимость технических средств электромагнитная. Электромагнитные помехи от технических средств, применяемых в промышленных зонах. Нормы и методы испытаний".

Декларация о соответствии действительна с даты регистрации по 11.05.2023 включительно

(подпись) Вышкварцев Денис Вячеславович
(Ф.И.О. заявителя)

Регистрационный номер декларации о соответствии: ЕАЭС N RU Д-RU.АЖ49.В.06860/20

Дата регистрации декларации о соответствии: 12.05.2020

Группа компаний
«ЭЛЕКТРОМАГНИТ»

г. Москва, т/ф (495) 762-42-42
www.electromagnet.ru , E-mail: elmagnet@mail.ru

Исх. № 078 от 22.02.2022 г.

ТОО "Павлодарэнергопроект"
Республика Казахстан
г. Павлодар
Главному инженеру
Клокову М.А.

т. (7182) 55-45-79
ф. (7182) 55-77-09
mailto:pep1@mail.ru

Технико-коммерческое предложение

Уважаемые заказчики!

Для извлечения нежелательных ферромагнитных включений предлагаем поставить электромагнитный железоотделитель подвесной типа **ЭЖС (с автоматической разгрузкой)** со следующими характеристиками:

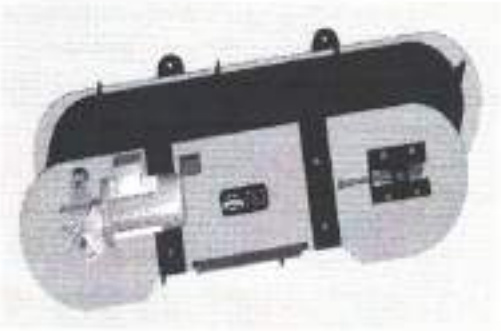

Характеристики:	**ЭЖС-60/30**
Ширина ленты конвейера, мм	650
Глубина зоны извлечения до, мм	300
Скорость до, м/с	2,5
Масса извлекаемых включений, кг	0,1-40
Масса железоотделителя не более, кг	1200
Мощность, кВт	1,75
Продолжительность включения	100%
Цена, руб. РФ	900 000

К железоотделителю необходим шкаф управления **ШУ-20-060-220 (IP-65)** по цене 81 217 руб. РФ.

В комплект поставки входит: Электромагнитный железоотделитель ЭЖС-60/30 и шкаф управления ШУ-20-060-220 (IP65) к нему.

Срок изготовления : 25 рабочих дней с правом досрочной поставки.

Гарантия 18 месяцев.

Условия оплаты: оплата 50% - предоплата, 50% -по факту готовности к отгрузке.

Условия поставки: DDP г. Атбасар (Инкотермс 2010).

Изготовитель: ООО «ЗАВОД ЭЛЕКТРОМАГНИТ» г. Киреевск, Тульская обл., ул. Геологов 19.

Генеральный директор А.А. Вовченко

ЕВРАЗИЙСКИЙ ЭКОНОМИЧЕСКИЙ СОЮЗ
ДЕКЛАРАЦИЯ О СООТВЕТСТВИИ

Заявитель ОБЩЕСТВО С ОГРАНИЧЕННОЙ ОТВЕТСТВЕННОСТЬЮ "ЗАВОД ЭЛЕКТРОМАГНИТ"
Место нахождения: 301260, Россия, область Тульская, киреевский Район, город Киреевск, улица Геологов, Дом 19
ОГРН 1147154020639
Телефон: +7(495) 7624242 Адрес электронной почты: mvk66222@yandex.ru
в лице Директора Бахмана Романа Александровича

заявляет, что Железоотделители электромагнитные подвесные (типа ЭЖ), саморазгружающиеся (типа ЭЖС, ЭЖСМ), шкивные (типа ЭМШ), трубные, выпускаемые (типа ЭЖТ, ЭЖТР, ЭЖТК).
Изготовитель ОБЩЕСТВО С ОГРАНИЧЕННОЙ ОТВЕТСТВЕННОСТЬЮ "ЗАВОД ЭЛЕКТРОМАГНИТ"
Место нахождения: 301260, Россия, область Тульская, киреевский Район, город Киреевск, улица Геологов, Дом 19
Код (коды) ТН ВЭД ЕАЭС: 8505902009
Серийный выпуск

соответствует требованиям
Технического регламента Таможенного союза ТР ТС 004/2011 "О безопасности низковольтного оборудования"
Технического регламента Таможенного союза ТР ТС 010/2011 "О безопасности машин и оборудования"
Технического регламента Таможенного союза ТР ТС 020/2011 "Электромагнитная совместимость технических средств"

Декларация о соответствии принята на основании
Протокола испытаний № 3084-02-2020 от 21.02.2020 года, выданного Испытательной лабораторией "Техностандарт" Общества с ограниченной ответственностью "Гарантия" (регистрационный номер аттестата аккредитации СДС RU.ТБ.ИЛ.00002)
Схема декларирования соответствия: 1д

Дополнительная информация
ГОСТ 12.2.003-91 "Система стандартов безопасности труда. Оборудование производственное. Общие требования безопасности". ГОСТ МЭК 60204-1-2007 (IEC 60204-1:1997) "Безопасность машин. Электрооборудование машин и механизмов. Часть 1. Общие требования". ГОСТ 30804.6.2-2013 "Совместимость технических средств электромагнитная. Устойчивость к электромагнитным помехам технических средств, применяемых в промышленных зонах. Требования и методы испытаний"; ГОСТ 30804.6.4-2013 "Совместимость технических средств электромагнитная. Электромагнитные помехи от технических средств, применяемых в промышленных зонах. Нормы и методы испытаний". Условия хранения продукции в соответствии с ГОСТ 15150-69 "Машины, приборы и другие технические изделия. Исполнения для различных климатических районов. Категории, условия эксплуатации, хранения и транспортирования в части воздействия климатических факторов внешней среды". Условия хранения конкретного изделия, срок хранения (службы) указываются в прилагаемой к продукции товаросопроводительной и/или эксплуатационной документации.

Декларация о соответствии действительна с даты регистрации по 20.02.2025 включительно.

(подпись) М.П. Бахман Роман Александрович (Ф.И.О. заявителя)

Регистрационный номер декларации о соответствии: ЕАЭС N RU Д-RU.ПХ01.В.05094/20

Дата регистрации декларации о соответствии: 21.02.2020

АСЭП
автоматизированные системы и электропривод

ТОО «АСЭП»
БИН 100840015592
ИИК KZ806017191000000966
БИК HSBKKZKX
АО «Народный Банк Казахстана»
Код ОКПО 51036979, Кбе 17

КП №20137-5 от «1» марта 2022 г.

Кому: ТОО
«ПАВЛОДАРЭНЕРГОПРОЕКТ»

Тема письма: Проект ПЭП по котельной г. Атбасар. ЛК1 (18,5 кВт), ЛК2 (22 кВт), питатели (3,7кВт). Весы Siemens.

Благодарим Вас за обращение в нашу компанию и настоящим предоставляем коммерческое предложение на поставку оборудования:

Комплект поставки:

№	Наименование	Кол-во/комп л.	Цена с НДС, евро	Итого с НДС, евро
ЛК1 (18,5 кВт)				
1	Комплектное устройство управления ленточным конвейером, версия SVCE на базе оборудования LSIS (промышленный департамент LG). Мощность: 18,5 кВт. Опции: L22 – дроссель на стороне питающей сети, G10 – встроенная в преобразователь плата Profibus DP, L26 – вводной автомат, T55 – система обогрева (расширяется диапазон рабочей температуры до -40С). Степень IP: 54.	1	7 997	7 997
ЛК2 (22 кВт)				
2	Комплектное устройство управления ленточным конвейером, версия SVCE на базе оборудования LSIS (промышленный департамент LG). Мощность: 22 кВт. Опции: L22 – дроссель на стороне питающей сети, G10 – встроенная в преобразователь плата Profibus DP, L26 – вводной автомат, T55 – система обогрева (расширяется диапазон рабочей температуры до -40С). Степень IP: 54.	1	8 615	8 615

Питатели (3,7кВт)				
3	Комплектная система управления ленточным питателем мощностью 3,7 кВт, на базе частотного преобразователя LSIS. Комплектность: • Шкаф 800*600*300 мм, IP65 • Частотный преобразователь 3,7 кВт LSIS • Комплект монтажных принадлежностей • Пульт местного управления Опции: L22 – дроссель на стороне питающей сети, G10 – встроенная в преобразователь плата Profibus DP, L26 – вводной автомат, T55 – система обогрева (расширяется диапазон рабочей температуры до -40С). Степень IP: 54.	2	4 673	9 346
		Итого, с НДС, евро		25 958

Примечание: в случае изменения курса тенге по отношению к курсам валют более чем на 3% и соответственно изменению стоимости товара, КП подлежит пересмотру.

Срок поставки оборудования: 15-17 недель.
Условия оплаты: 100% - предоплата;
Условия поставки: DDP Атбасар

Примечания:
1. Срок гарантии на оборудование составляет 18 месяцев с момента поставки или 12 месяцев с момента ввода в эксплуатацию, что наступит ранее;
2. ТОО «АСЭП» является официальным дистрибьютором компании LS Industrial Systems (промышленный департамент LG) и несет обязательства по гарантийному, постгарантийному и сервисному обслуживанию, что подтверждено соответствующими сертификатами.

Комплект поставки. Весы Siemens:

№	Наименование	Кол-во/ шт.	Цена с НДС, евро	Итого с НДС, евро
1	7MH7122-2AH24-1A-Z C11+Y33 Конвейерные весы Milltronics MSI Конвейерные весы с одной роликовой опорой, обеспечивающие высокую точность; рассчитаны на большую нагрузку при использовании в контроле производства и выгрузки. Для системы конвейерных весов Milltronics MMI необходимо несколько единиц конвейерных весов MSI. Необходимы	1	9 095	9 095

ТОО «АСЭП»
БИН 100840015592
ИИК KZ806017191000000966
БИК HSBKKZKX
АО «Народный Банк Казахстана»
Код ОКПО 51036979, Кбе 17

	калибровочные грузы, которые заказываются отдельными позициями. Исполнение:Для опасных зон ATEX II 2D, Ex tD A21 IP65 T90 'C, CE, C-Tick, IEC Ex, Ex tD A21 IP65 T90 'C Ширина ленты и размер "A":"A"=34" (864 мм) Номинал весоизмерительной ячейки, нерж сталь (1.4568 (17-4 PH) с защитой из нерж стали 1.4301 ((304)):100 lb (45.4 кг) Материал изготовления:Окращенная нелегированная сталь (совместима с системой калибровки MWL) Спецификация системы: Стандартные MSI и MMI Сертификат производителя: По EN 10204-2.2 Заводской калибровочный сертификат			
2	7MH7131-1AA10-Z C11 Датчик скорости Milltronics . TASS Компактный низкопрофильный датчик скорости возврата конвейерной ленты с приводом от колеса; идеально подходит для мобильных дробилок и для применения в ограниченном пространстве. Модель: 5 импульсов на оборот Материал изготовления: Стандартная конструкция — низкоуглеродистая сталь, окрашенная синтетической эмалью Варианты монтажа: Стандартно, монтажный комплект Допуски: CE, RCM,EAC,KCC Сертификат тестирования изготовителем: согласно EN 10204-2.2	1	1 524	1 524
3	7MH7152-2BA00-2AA Milltronics BW500 и BW500/L Это полнофункциональный интегратор предназначенный для работы с конвейерными весами и весовыми дозаторами Напряжение питания: 100-240 В перем. Тока Дополнительная плата входов/выходов: требуется для ПИД регулирования, онлайн калибровки Плата с 2 аналоговыми входами и 2 аналоговыми выходами Програмное обеспечение: стандартное Дополнительная память: Без дополнительной памяти Обмен данными: Без карты SmartLinx Корпус: Стандартный корпус, с 4 отверстиями под M20 Стикер для коммерческого учета: Без стикера Допуски/Разрешения:CE, CSA US/C, FM, RCM,EAC,KCC	1	7 377	7 377

ТОО «АСЭП»
БИН 100840015592
ИИК KZ806017191000000966
БИК HSBKKZKX
АО «Народный Банк Казахстана»
Код ОКПО 51036979, Кбе 17

4	7MH7127-1AG1 Плоские калибровочные грузы Milltronics Рассчитаны на использование с конвейерными весами Milltronics. Длина груза равна размеру A минус 3 дюйма (76 мм). Вес указан примерно. Ширина груза, ширина ленты и размер A, вес:3 дюйма, 24 дюймов, A=33 дюймов (838 мм), 5,78 кг Стандартная конструкция — низкоуглеродистая сталь, окрашенная синтетической эмалью	1	129	129
5	7MH7723-1ND Клеммная коробка для весоизмерительной ячейки/датчика скорости, 150 x 200 x 100, корпус NEMA 4/IP65 Низкоуглеродистая сталь	1	537,5	537,5
		Итого, с НДС, евро		18 663,05

Срок поставки оборудования: 15-17 недель.
Условия оплаты: 100% - предоплата;
Условия поставки: DDP Атбасар

ТОО «АСЭП»,
Начальник коммерческого отдела
Щиголев Ярослав

тел./факс: 8 (7212) 51-20-41
моб.: 8 771 810 56 51
e-mail: sale@asep.kz

LSIS Co., Ltd.
LS Tower, 127, LS-ro, Dongan-gu, Anyang-si, Gyeonggi-Do, 431-848, KOREA

To whomsoever it may concern

We, LSIS Co., Ltd., (hereinafter referred to as LSIS) who are established and reputable manufacturers of Variable Frequency Drive (VFD) having its head office at Anyang City, 431-848, Korea, hereby certify that we have been supplying our VFD to LLP ASEP(ASEP), having its principal office at Karaganda, Republic of Kazakhstan under Distributorship Agreement

We also declare that ASEP has successfully passed the training courses for LS VFD and authorized by LSIS for making technical training courses for its customers on behalf of LSIS in Kazakhstan.

Accordingly, ASEP has the authority to make and issue the training certificate for VFD to its customers in Kazakhstan.

We sincerely hope that above clarify the query.

Sincerely yours,

FACTORY LSIS CHEONAN

Bon Seong, Koo, General Manager
European, Middle-East & Africa Sales Team, LSIS, Korea

[illegible]		[illegible]	046577795
[illegible]		[illegible]	30101810900000000795
[illegible] 6685133472	[illegible] 668501001	[illegible]	40702810462400000719
[illegible]			

[illegible] № 135 от 24 февраля 2022 г.

[illegible] (ООО Производственное Объединение "СИНЕРГИЯ", ИНН 6685133472, КПП 668501001, 620082, Свердловская обл, Екатеринбург г, Бокситовый проезд, дом № 6, офис 3

[illegible] (ТОО "ПАВЛОДАРЭНЕРГОПРОЕКТ"

[illegible] Без договора

№	Товары (работы, услуги)	Кол-во	Ед.	Цена	Сумма
1	[illegible] 1000-1600-1-18 [illegible] 247-86	16	[illegible]	28 670,00	458 720,00

Итого:	**458 720,00**
НДС 0%	**0,00**
Всего к оплате:	**458 720,00**

[illegible] 1, [illegible] 458 720,00 [illegible].

Четыреста пятьдесят восемь тысяч семьсот двадцать рублей 00 копеек

[illegible]:

1. [illegible] предложения - 3 [illegible] 15%.
2. [illegible]
3. [illegible] предложению [illegible] 100% [illegible] 3-[illegible]
4. [illegible]
5. [illegible]
6. [illegible] 22 - 28 [illegible].

Руководитель [illegible] **Бухгалтер** [illegible]

ПРОИЗВОДСТВЕННОЕ ОБЪЕДИНЕНИЕ "СИНЕРГИЯ" ИНН 6685133472 г. ЕКАТЕРИНБУРГ

ООО ПРОИЗВОДСТВЕННОЕ ОБЪЕДИНЕНИЕ «СИНЕРГИЯ»

ИНН 6685133472 КПП 668501001 ОГРН 1176658052526
Юридический адрес: 620082, г. Екатеринбург,
Бокситовый проезд, д. 6, оф. 3
Банковские реквизиты: р/сч 40702810462400000719 в ПАО «УБРИР» г.Екатеринбург,
БИК 046577795, к/сч 30101810900000000795

E-mail: pkf-sinergia@mail.ru Телефон: +7 (343) 200-9-100 Веб-сайт: www.pkf-sinergia.ru

Исх. № 39 от 14 августа 2020 г. ТОО "ПАВЛОДАРЭНЕРГОПРОЕКТ"

Уважаемые партнёры!

Настоящим письмом извещаем Вас о том, что ООО «УЗСК», ООО «СтилсГрупп», ООО ПО «Синергия» и Лаборатория Неразрушающего Контроля «НДТ-Контроль» являются единой группой компаний, находятся по одному адресу, тем самым гарантирует качество и надёжность выполняемых работ на Вашем объекте.

Генеральный директор
ООО ПО «Синергия» **Аваков С.С.**

ФЕДЕРАЛЬНОЕ АГЕНТСТВО ПО ТЕХНИЧЕСКОМУ РЕГУЛИРОВАНИЮ И МЕТРОЛОГИИ

Система добровольной сертификации систем менеджмента
«Регистр систем менеджмента»

ОРГАН ПО СЕРТИФИКАЦИИ СИСТЕМ МЕНЕДЖМЕНТА
ООО «ЦЕНТР СЕРТИФИКАЦИИ И КАЧЕСТВА «ПЕРМЬ-СТАНДАРТ-ТЕСТ»
Россия, 614087, Пермский край, город Пермь, улица Милкова, 26
№ RA.RU.13ФК69

№ 09007

СЕРТИФИКАТ СООТВЕТСТВИЯ

Выпуск 1. СМК сертифицирован с мая 2018
Выдан Обществу с ограниченной ответственностью
«Завод «Синергия»»
Россия, 617040, Пермский край, Ильинский район,
город Чермоз, улица Заводская

НАСТОЯЩИЙ СЕРТИФИКАТ УДОСТОВЕРЯЕТ:

система менеджмента качества применительно к проектированию, производству, реализации и обслуживанию нефтегазопромыслового оборудования, запорной и трубопроводной арматуры; установке дополнительного оборудования специальных и специализированных транспортных средств; гарантийному обслуживанию и ремонту кузовов и надстроек специализированной техники, полуприцепов и прицепов с навесным оборудованием

СООТВЕТСТВУЕТ ТРЕБОВАНИЯМ
ГОСТ Р ИСО 9001-2015 (ISO 9001:2015)

Разъяснения, касающиеся области сертификации СМК могут быть получены путем консультаций с ООО «Завод «Синергия»

Регистрационный № РОСС RU.ФК69.И00094

Дата регистрации 24.05.2018 Срок действия до 24.05.2021

Руководитель Органа по сертификации систем менеджмента Л.Г.Новикова

Председатель комиссии Л.Н.Спехова

Учетный номер 07757

ЕВРАЗИЙСКИЙ ЭКОНОМИЧЕСКИЙ СОЮЗ
ДЕКЛАРАЦИЯ О СООТВЕТСТВИИ

Заявитель Общество с ограниченной ответственностью "СТИЛСГРУПП"

Место нахождения и адрес места осуществления деятельности: Российская Федерация, Свердловская область, 620082, город Екатеринбург, проезд Бокситовый, дом 6, офис 8, основной государственный регистрационный номер: 1156658055542, номер телефона: +73432000716, адрес электронной почты: info@steels-group.ru

в лице Директора Авакова Сергея Степановича

заявляет, что Оборудование газоочистное и пылеулавливающее: пылегазовоздухопроводы (газоходы и воздуховоды), компенсаторы линзовые по ПГВУ/ОСТ, компенсаторы дисковые, компенсаторы сальниковые по Т1/ТС/СК, компенсаторы сильфонные типа КСО/КСУ, клапана предохранительные по ПГВУ/ОСТ, клапана пылегазовоздухопроводов ПГВУ, люки лазы по ПГВУ/ОСТ, карманы Рихтера ПГВУ/ОСТ, колено по ОСТ/ТС, переходы по ОСТ/ТС, тройники по ОСТ/ТС, опоры по ОСТ/ТС

изготовитель Общество с ограниченной ответственностью "СТИЛСГРУПП". Место нахождения и адрес места осуществления деятельности по изготовлению продукции: Российская Федерация, Свердловская область, 620082, город Екатеринбург, проезд Бокситовый, дом 6, офис 8.
Продукция изготовлена в соответствии с ТУ 28.25.14-011-36427458-2015 «Пылегазовоздухопроводы. Технические условия».
Код ТН ВЭД ЕАЭС 8421396000, 842139800, 842139200. Серийный выпуск

соответствует требованиям

ТР ТС 010/2011 "О безопасности машин и оборудования", утвержден Решением Комиссии Таможенного союза от 18 октября 2011 года № 823

Декларация о соответствии принята на основании

Протокола испытаний № ИЛФАКТОР-1806-2020/3326 от 18.06.2020 года, выданного Испытательной лабораторией Общества с ограниченной ответственностью «ФАКТОР», аттестат аккредитации РОСС RU.31112.21У039, сроком действия до 13.01.2021 года.
Схема декларирования 1д

Дополнительная информация

ГОСТ 12.2.003-91 "Система стандартов безопасности труда. Оборудование производственное. Общие требования безопасности". Условия хранения продукции в соответствии с ГОСТ 15150-69 "Машины, приборы и другие технические изделия. Исполнения для различных климатических районов. Категории, условия эксплуатации, хранения и транспортирования в части воздействия климатических факторов внешней среды" срок хранения (службы, годности) указан в прилагаемой к продукции товаросопроводительной и/или эксплуатационной документации.

Декларация о соответствии действительна с даты регистрации по 18.06.2025 включительно

(подпись) Аваков Сергей Степанович
(Ф.И.О. заявителя)

Регистрационный номер декларации о соответствии: ЕАЭС N RU Д-RU.НХ37.В.04165/20

Дата регистрации декларации о соответствии: 19.06.2020

ЕВРАЗИЙСКИЙ ЭКОНОМИЧЕСКИЙ СОЮЗ
ДЕКЛАРАЦИЯ О СООТВЕТСТВИИ

Заявитель, Общество с ограниченной ответственностью "Уральский Завод Стальных Конструкций", Основной государственный регистрационный номер: 1126685028733

Место нахождения/адрес места осуществления деятельности: 620089, Свердловская область, город Екатеринбург, улица Онежская, дом 10, офис 3/а, Российская Федерация. Телефон: +73433831777, адрес электронной почты: zavod-uzsk@mail.ru

в лице Генерального директора Мезенцевой Светланы Юрьевны, действующей на основании Устава

заявляет, что Элементы оборудования (сборочные единицы): Фильтры сетчатые дренажные СДЖ, Фильтры сетчатые жидкостные ФСЖ, Магнитные сетчатые муфтовые фильтры ФММ, Магнитные сетчатые фланцевые фильтры ФМФ, Фильтры магнитные ФМ, Фильтры временные сетчатые Т-ММ-11, Фильтры Y-образные ФС-IX, Фильтры пусковые тройниковые ФПТ, Фильтры сетчатые ФС-ФС I, II, III, IV, V, VI,VII,VIII,IX, Фильтры жидкостные универсальные ФЖУ, Фильтры тройниковые ФТ, Фильтры временный к насосам ФСВ, Самоочищающиеся высоко-скоростные фильтры (ЕЗЖ, ЕРЖ), Фильтр удаления железа ФУЖ, Фильтры сетчатые фланцевый ФСФ, Грязевики горизонтальные ГГ (ТС-565, ТС-566), Грязевики вертикальные ГВ (ТС-567, ТС-568); Грязевики для тепловых пунктов ГТП (ТС-569) используемые для газов и паров рабочих сред группы 1 с номинальным диаметром свыше 25 до 200 мм включительно, группы 2 с номинальным диаметром свыше 32 до 250 мм включительно; для жидкостей рабочих сред группы 1 с номинальным диаметром свыше 25 мм, группы 2 с номинальным диаметром свыше 200 мм, максимально допустимое рабочее давление от 1,6 до 6,3 МПа (категория оборудования 1 и 2 согласно Приложению №1 к ТР ТС 032/2013).

изготовитель Общество с ограниченной ответственностью "Уральский Завод Стальных Конструкций"
Место нахождения/адрес места осуществления деятельности по производству продукции: 620089, Свердловская область, город Екатеринбург, улица Онежская, дом 10, офис 3/а, Российская Федерация. Код ТН ВЭД ЕАЭС 8421290009, 8421398007, 8421392009. Серийный выпуск. Продукция изготовлена по техническим условиям ТУ 28.29.12-001-18092250-2017 «Фильтры»

соответствует требованиям

Технического регламента Таможенного союза (ТР ТС 032/2013) «О безопасности оборудования, работающего под избыточным давлением»

Декларация о соответствии принята на основании

Обоснование безопасности 28.29.12.18092250.001 ОБ, Технические паспорта 28.29.12.001 ПФ, Руководства по эксплуатации ФС-1.00.00.000 РЭ, Технические условия ТУ 28.29.12-001-18092250-2017, протокол испытаний № 1691217 от 18.12.2017 г., выдан испытательной лабораторией Общества с ограниченной ответственностью «Инженерные решения», аттестат аккредитации рег. № RA.RU.21ИР02 от 28.01.2016. Схема декларирования 3д.

Дополнительная информация

Стандарты, включенные в перечень международных и региональных (межгосударственных) или национальных (государственных) стандартов, в результате применения которых на добровольной основе обеспечивается соблюдение требований ТР ТС 032/2013, не применялись. Установленный ресурс до капитального ремонта - не менее 3000 часов. Назначенный срок службы фильтров - не менее 5 лет. Климатические условия, при которых фильтры пригодны для эксплуатации в условиях умеренного или [illegible]

Декларация о соответствии действительна с даты регистрации по 28.12.2020 включительно.

Мезенцева Светлана Юрьевна

(инициалы и фамилия руководителя организации-заявителя или физического лица, зарегистрированного в качестве индивидуального предпринимателя)

Сведения о регистрации декларации о соответствии:

Регистрационный номер декларации о соответствии: ЕАЭС N RU Д-RU.МЭ70.В.00372

Дата регистрации декларации о соответствии: 29.12.2017

ЕВРАЗИЙСКИЙ ЭКОНОМИЧЕСКИЙ СОЮЗ
ДЕКЛАРАЦИЯ О СООТВЕТСТВИИ

Заявитель, Общество с ограниченной ответственностью "Уральский Завод Стальных Конструкций", Основной государственный регистрационный номер: 1126685028733

Место нахождения/адрес места осуществления деятельности: 620089, Свердловская область, город Екатеринбург, улица Онежская, дом 10, офис 3/а, Российская Федерация.Телефон: +73433831777, адрес электронной почты: zavod-uzsk@mail.ru

в лице Генерального директора Мезенниной Светланы Юрьевны, действующей на основании Устава

заявляет, что Оборудование химическое: Фильтры сетчатые дренажные СДЖ, Фильтры сетчатые жидкостные ФСЖ, Магнитные сетчатые муфтовые фильтры ФММ, Магнитные сетчатые фланцевые фильтры ФМФ, Фильтры напорные параллельно-точные типа ФИПа, Фильтры осветлительные типа ФОВ, Фильтры мазутные ФМ, Фильтры сорбционные угольные типа ФСУ, Фильтры временные сетчатые Т-ММ-11, Фильтры Y-образные ФС-IX, Фильтры пусковые тройниковые ФПТ, Фильтры сетчатые ФС-ФС I, II, III, IV, V, VI,VII,VIII,IX, Фильтры жидкостные универсальные ФЖУ, Фильтры тройниковые ФТ, Фильтры временный к насосам ФСВ, Самоочищающиеся высоко-скоростные фильтры (ЕЗЖ, ЕРЖ), Фильтр удаления железа ФУЖ, Фильтры сетчатые фланцевый ФСФ, Грязевики горизонтальные ГГ (ТС-565, ТС-566); Грязевики вертикальные ГВ (ТС-567, ТС-568); Грязевики для тепловых пунктов ГТП (ТС-569).

изготовитель Общество с ограниченной ответственностью "Уральский Завод Стальных Конструкций" Место нахождения/адрес места осуществления деятельности по производству продукции: 620089, Свердловская область, город Екатеринбург, улица Онежская, дом 10, офис 3/а, Российская Федерация. Код ТН ВЭД ЕАЭС 8421290009, 8421398007, 8421392009. Серийный выпуск, Продукция изготовлена по техническим условиям ТУ 28.29.12–001-18092250–2017 «Фильтры»

соответствует требованиям

Технического регламента Таможенного союза (ТР ТС 010/2011) «О безопасности машин и оборудования»

Декларация о соответствии принята на основании

Обоснование безопасности 28.29.12.18092250.001 ОБ, Технические паспорта 28.29.12.001 ПФ, Руководства по эксплуатации ФС-1.00.00.000 РЭ, Технические условия ТУ 28.29.12–001-18092250–2017, протокол испытаний № 1691217 от 18.12.2017 г., выдан испытательной лабораторией Общества с ограниченной ответственностью «Инженерные решения», аттестат аккредитации рег. № RA.RU.21ИР02 от 28.01.2016..Схема декларирования 3д.

Дополнительная информация

ГОСТ Р 51127-98 Фильтры жидкостные периодического действия, работающие под давлением. Требования безопасности и методы испытаний, ГОСТ Р 52543-2006 (ЕН 982:1996) Гидроприводы объемные. Требования безопасности, ГОСТ 12.2.063-2015 Арматура трубопроводная. Общие требования безопасности, ГОСТ 12.2.003-91 Система стандартов безопасности труда (ССБТ). Оборудование производственное. Общие требования безопасности. Установленный ресурс до капитального ремонта - не менее 3000 часов. Назначенный срок службы фильтров - не менее 5 лет. Климатические условия, при которых фильтры пригодны для эксплуатации в условиях умеренного или умеренно-холодного климата (У, УХЛ) должны соответствовать I категории размещения по ГОСТ 15150

Декларация о соответствии действительна с даты регистрации по 19.12.2020 включительно

Мезенинна Светлана Юрьевна

(подпись) (инициалы и фамилия руководителя организации-заявителя или физического лица, зарегистрированного в качестве индивидуального предпринимателя)

М.П.

Сведения о регистрации декларации о соответствии:

Регистрационный номер декларации о соответствии: ЕАЭС N RU Д-RU.МЭ70.В.00359

Дата регистрации декларации о соответствии: 20.12.2017

г ⊙ls⊙28.02.2022

υ∫ ∫ ⅂ ⊙ɔdƀs⊣⊙ɑ⊲ dƍtɑɑtsʃtɑɑsƍ⅂ls

υ[ʍ⅂ ʀƧ∫ ïƧ∫∫ ∫ [t ʏ[⊬Ƨ∫ [

⅂ t [[⌉ ∫ ∫ ⌉ [⅂ ʀ[

⊬∫⅂⌉ ф[ƒ ⌉ [⅂⌉∫⅂ ф⊬⅂ ∫⊬υ? ⌉ ф⅄ [⅂∫ υ[υ⌉ ∫⅂ ⅂ t ∫⌉ ⌉∫⌉ ф,
⅂ ∫⊬υ∫Cl⅂ ∫ ⊬∫⌉ [t ⅄, [⅂ ⊬υ⌉ υCƀ?.

-	⅂ ⊙ɑ[dƍjɑdƀs⊙ɔdƀ∫ƍ ɑ[ʟ⊬ƍjɑdƍ[ʷ (dƍ⊙ɑ⊲Ɔ⊙ tƒ⊙ɑ⊙dƍjⅈstɑ⊲)	ƨtstdƶəɔts (Ɔƒɑdƶ).	ʌƍjɑdƀ⊙ (tɑdƶʙ./ƍ⊬.)	⊬ƶdƍƍƍ⊙ (tɑdƶʙ.)
1	t ƍɑdƶdƶʷⅈststɑ⊲⊬⊙⊙dƍjɑdƀ∫ʷ ç⅂ tsfɑƍƍjɑ fɑƍʙʷè KU ⅂ ⊙υ⊙dƶdƀs⊣ƍ tƒtsdƀs⊣ƍjɑdƀ∫ƍ ʟ⊙ⅈs⊙tstɑdƀsɑtsⅈ dƍjɑdƍjɑdƀs⊙ ⅂ ⅂ **ф⊙υ∫ƒ -ATLANT-∫ -KU-A-500-500-016-⊬-W-010-003 DN500 PN16** ∫ ⊙ɑ⊲Ɔ⊙ fɑƍs 20, Ɔɑdƀfɑɑƍɑ⊲ƍjɑdƍ∫ⅈs⊙∫ɑdƀsfɑƍs⊙∫ çIII tƒtsⅈ∫ ⊬υ 9544-2015è (fɑɑ⊲ƍj⊬⊙-fɑƍjⅈsƍjəO⊙ʷ ə⊙ts⊣⊙, tɑ⊙fɑƍ⊤⊙ts⊣- dƍ⊙Cfɑ-1890 dƀƶ³/⅂ tɑ⊲ƍjɑdƶdƶ∫ɑdƀsə⊙dƀ∫ƍ fɑ10 Ɔɑfɑ/fɑƍƍƍ⊲ ⊣⊙ts 3 Ɔɑfɑ/fɑƍƍƍ⊲) fɑƍs∫ ∧ tƒtsⅈ∫ ⊬υ 33259-2015	1	7 970 495,00	7 970 495,00
2	г ⊙⊙fɑƍs⊙əƆ⊙	1	92 000,00	92 000,00
ƚ ⊬⌉ⅈ∫ fɑƍƶυƍⅈstsdƶ⊣⊙⊙fɑƍs⊙əƆ∫				**8 062 495,00**

⊬ɑdƧƆ tƒɑdƧdƆⅈəɔ⊙⊣⊙⊙fɑƍs⊙
55
tɑ⊙ʙtsυ∫⊤ ⊣dƍ⊲?

ⅈ⊙ɑ⊙dƀɑ∫ʷ
2
d⊙⊣⊙

г ƍ?fɑƍs⊙d∫ƍ υƨⅈ
5
tɑ⊙ʙtsυ∫⊤ ⊣dƍ⊲?

**ƚ ƍƧtsdƶⅈdƀƶƶⅈdƶ⊣⊙⊙⊙⊣⊙⊙⊙⊣⊙⊙⊙

Ј Ѳʰ dzjdzgнкјgtc

ʍѲdzʃlstsѳѲ∫ ʃdzgѲ
8 800 2 508 708 нtsв. 102
Email: office@az-atom.ru

Ul RSϕ∫ ?l ʒ[ʍϕ[ϕSU[[RЧURSR

ÅчlsѲвʃdzdzgѳʷ tcѲвtslsѲə lzfmpzsѳʃwп ər fmsSts? fmsjtfјjdzgf нtdtsfmfmјdzʃtdtsѳѲdzgʷ;
Åvtsudzsfmjs tfts+нјtc›lѲdzgʷ нѲədzjdzgʷ +/- 1% tftcʃ tftsfmjstsʷdzgzdzʒнѲədzjdzgʃ;
Åzˌ ʃtdtsSʃ? нʃѲfѲLtsdzdcjdzdzʃtdtsѳѲdzgʷ нѲədzjdzgʷ;
Ål r fmsSѲʷ cjtcdzjlsʃudzsfmjs LѲlsətstdtsѳ;
Åltsldzts›dzgs fmẅ tstcdzʃtdtsѳѲls lzldz tcjнlzudʃtdtsѳѲdzgʷ tfts+н əfnj lsj□dzgsdzsdʃudjfmSʃjdzj tftdtsujfmfmj (нəlz□fmjstzʃjdzgSstsj tcjgdzdzʃtdtsѳѲdzgʃj, tcjgdzdzʃtdtsѳѲdzgʃj fmjLѲʰ ʃlstsʔ tslstftcjəʳ ʰ jdzgʷ əʳ □tsнdzgdtsнѲədzjdzgʷ lsн.);

.

ʃ l RЧϕl R[ʃ ɹ ʃ [U[ʃ J ϕl RC

- **DN 15-150, ʃ ls1,6 (16) нts 6,3 (63) ʃ l Ѳ(Sdmjfmpt2)**
- **DN 200-600, PN ʃ ls1,6 (16) нts 4 (40) ʃ l Ѳ(Sdmjfmpt2)**
- **UјdzjʃјjtcѲlszteѲвtsujʔ fmjcjнr** - нts +120Ч
- **Ј r fmjsSѲʷ tcjdzjtsdzgtsʃjtcʃdtsнdzgfmjs** (tfjtsdzdzgʷ tcjəʃLʃʷ tcjgdzdzʷlsttcѲ, вјL нјdzjtsdzgѲ›lѲfmjlstdzвtsʃjtdtsətsнѲə lsjujdzgʃj tsнdzgdtsujѲfmѲ)
- **ʃ ѲlsjtcʃѲdzSststcʃlzfmѲ** - чls20ʃ, 20ɻʃ, 12ʍ18l 10U(fmjs10ʍ18l 9ʃ), 12ʍ18l 12ʃ 3Uʃ, ɹ tdtsdzgtsəʳ j fmjʃdzgəʳ
- **t ѲвtsuѲʷ fmjcjнѲ** - ›ʃdнStsfmjs, gѲL.
- **Ј tsвəʷLSlz ə□tsнʃls** 4 ʰ Ѳdtsəʳ □Stѳѳdzgʃ(fmjDN250), fmjѲdzjstʃjdtsdzʒ ədgs? ʃ tsвʳ ujdzj ʷ ʃdzlstcʳ, əʃвtdtslzfmjstsʔujʃəʳ j dzjѲdgsdzjlstcʳ, fmjDN250 нlzвdzʃtdzᵏ ʰ Ѳʷ dzjLѲəʃfmpʃdzjѲʷ dzʃdzgʷ tsвəʷLSʃ fmjsu.

UʃʍlRY[чSR[ʍϕ[ϕSU[[RЧURSR

l tsdzjdzgѲdzdzj? нʃѲdzjlstcDN,dzjdzj	15	20*	25	32*	40*	50	65*	80	100	125 *	150	200	250	300	350*	400	500	600
l tsdzjdzgѲdzdtsj нѲədzjdzgj PN, ʃ l Ѳ (Sdmjfmpt2)	От 1,6 (16) до 6,3 (63)											От 1,6 (16) до 4 (40)						
t ѲвtsuѲʷ fmjcjнѲ	›ʃdнSʃj ʃ gѲLtsssвtcѲLdzj fmjcjнr dzjѲdtcjfmpjədzj S dzjѲsjtcʃѲdzѲdzjtcjgdzdzʷlsttcѲнѲədzjdzgʷ																	
ʀ fmjʃtsdzdzjdzgʷ tfts ʷ lzdzSujtsdzgѲdzdzdtsdzjz dzgLdzgѲujdzgʃ	ʃ tsfmjвʷ (l l), tfjtsfmpzj fmjвʷ (l l /l ʃ *), tfjjtcjtfѲнѲədzjdzgʃʷ(l l)																	
Stsl ʷ ʷ ʃuʃjdtsdzgs lzfmpzsѳdzgs? tfdtsʃlzfmSʃdzgs? fmjʃtsfmjsədtsfmjsʃ, Kvs,dzj/u	4	6,3	10	16	25	40	71	100	160	250	400	630	1000	1600	2000	3150	4000	5000
ʃ ѲlsjtcʃѲdzSstsʃlzfmѲ	чls20ʃ, чls20ɻʃ, чls12ʍ18l 9Uʃ (fmjs10ʍ18l 9ʃ), чls12ʍ18l 12ʃ 3Uʃ *, ɹ tdtsdzgtsəʳ j fmjʃdzgəʳ *																	
ʃ ѲlsjtcʃѲdzlsfmpdzsədz□ нjlsѲdzjʔ	чls12ʍ18l 10U, чls10ʍ17l 13ʃ 2U*, ɹ tdtsdzgtsəʳ j fmjʃdzgəʳ *																	
ʃ ʃʃfѲLtsdzdcѲвtsujgts нѲədzjdzgʷ dzgəʃtsнj t ə□, ʃ l Ѳ(Sdmjfmpt2)	от 0,16(1,6) до 6,3 (63)																	
Минимальный перепад давления	0,1 (1); 0,05* (0,5); 0*(нdzʷ l ʃ)																	

ΔPmin, МПа (кгс/см2)	
[illegible]	от 0,07 до (Рвх -ΔPmin); от 0,05* до (Рвх -ΔPmin)
[illegible] 9544-2015	çIIè, çIIIè, çIVè
[illegible]	υ; υ[illegible]; [illegible]; [illegible]*; [illegible]*; [illegible]*
[illegible]	от минус -40 до плюс 120 (стандартное исполнение)

[illegible]

[illegible]

[illegible]

1. [illegible]
2. [illegible]
3. [illegible] 2[illegible];
4. [illegible]
5. [illegible]
6. [illegible]
7. [illegible]
8. [illegible]
9. [illegible]
10. [illegible]
11. [illegible]
12. [illegible]
13. [illegible].

[illegible]

[illegible] ATLANT, [illegible]

	PN 16	PN 25	PN 40
DN 15	8	9	10
DN 20	10	11	12
DN 25	10	12	13
DN 32	12	14	15
DN 40	18	19	20
DN 50	23	25	26

Рекомендуемая схема монтажа регулятора давления

DN 65	31	34	37
DN 80	40	44	46
DN 100	60	65	70
DN 125	80	85	88
DN 150	90	98	105
DN 200	153	188	230
DN 250	235	290	325
DN 300	335	395	440

БЕЗОПАСНОСТЬ ВАШЕГО ТРУБОПРОВОДА

2011

2

10

ŞtsdşƑOdaʃʷ çϕ1 ϕυ∫ ʃ è tœOLtœOʁOlsʳ ɵOjlsϱʃ ϱ[LϱtslsOɔdzʃɵOjlsϱʃϱdaʃtsɵOυϱ[tsdaʃtsj, frjsɔtϵjdzjdaʃtsj ϱʃdâ2Hϵjϰdâsj tsʁtsdz+tsɔOdaʃj, tœOʁtslsO^ʰ ϵjϵj tʃtsH ϱʃLʁʳ lstsυdz dzHOɔdzjdaʃjdz ŞtsdşƑOdaʃʷ ɵ□tsHϱʃlsɵ υϱ[frjdtsŞtadzʃϱdâ2ʰ ϱ□ tʃtɑtsϱ[LɵtsH+ϱʃlsjdzj2 LOϱ[tsdaʃtsj-tϵjdzdzϱ[tdz^ʰ ϵj2 Odadʒ0lsdzt𝛔 (1 [ϕ) ɵ1 ∧ ∫ . 1 ts frjsfrjstsʷdaʃ^ dâ2dâ2υϱdts 2019 dtsH0Ş+tsdşƑOdaʃʷ tsʁdâ2H0jls frjsʁfrjsɔjdaʃtsŞ tʃtɑtsϱ[LɵtsHfrjsɔjdaʃtsŞ tʃdtsʰ OHŞtsŞ; frjdâ2H+tsdʒdtslstsɔtsŞ tʃtɑtsH+hZ-υϱ[ϱ[; frjjtɑtsϱ[ʷ ϱ[υϱ[tɑtsɔOdaʃtz dʒϱ[ϱfrjʃʳ lsOdsjdz dz+ dʒϱ[frjsjdaʁOdʒϱ[; frjsʁfrjsɔjdaʃtsŞ dâ2ɔtstœOlststaϱ[jŞ ϱ[Ş+tsdâ}stadz+Ş+tstaʃŞ+ϱ[dʒtslsH+jdtsdʒ frjslstadz+daʃŞ+ϱ[Ş+tslststatsdtsϱ[dʒjᵏ lstsʃʳ lstœOʁtslsʳ ɵ frjʷ jtϵj Ş+tsdâ}stadzʃtɑtsɔOdaʃʷ. ∫ʳ tʃtsfrjstsʷdaʃtstœOLɵϱ[ɵOjdʒfrjʷ ϱ[dfrjʃtsdz LtzjdʒfrjƠdʒ jtʃtsfrjdzʜdaʃj dʒϱ[tɑtsɔʳ jtœOLtœOʁtslsŞ+ϱ[ɵ lsj□+dtsdtsɑϱ[ʷ□ tʃtɑtsϱ[LɵtsHfrjsɔO1[ϕ. ŞtsdşƑOdaʃʷ çϕ1 ϕυ∫ ʃ è ɵ□tsHϱʃlsɵ tʃtɑtsɑtœOdʒdzϱ[ϱ[dʒʃtsdtsLOdʒjʰ jdaʃʷ ϱ[tʃtɑtjʜdƠâOjlsLOdʒjdtz ϱ[dʒʃtsdtsdtsdts tsʁtsdz+tsɔOdaʃʷ dâ2ɵʳ dtsHdz □+tzfrjdtsɔϱ[ʷ□. J ʳ tœO1OjdʒLOϱ[dtsjtϵjfrjsɔOdaʃtsfrjs ɵ tœOfrjʰ ϱ[tϵjdaʃϱ[ϱjtsdtœOʷ ϱ[ϱ[tʃtsfrjsOɔtsŞ ϱ[tʃtɑtjʜdƠâOjdʒ ɵOdʒʜtsdtsfrjdtsυdtsj frjstsdz+daʃujfrjsɔts ɵ tsʁdâ2frjsϱ[tʃtsfrjsOɔŞ+ϱ[LOʃtsdtsdts-tϵjdzdzϱ[tdz^ʰ ϵj2 Odadʒ0lsdzt𝛔 ʜdzʷ dâ2ϰ1 ʜ tʃtɑtjʜtʃtɑtϱ[ʷlsϱ[2 dϵjʷ lsjϵjOLtsɔts2, □+ϱ[dʒϱ[ujfrjŞts2, ɬdϵjtϵjlsϱ[ujfrjŞts2 ϱ[lsʷϰjdtsŞ tʃtɑtsdʒʰ dϵjdâ2frjsϱ[.

ʃ ∫ ɬ ∫ ∫ l ʀʊ[∫ ʔl ʒ [ʊʜ∫ ʊɬʀ ʃ ∫ C J ϕʜ:

ПУСКО-НАЛАДКА

СЕРВИСНОЕ ОБСЛУЖИВАНИЕ

КОМПЛЕКТАЦИЯ ЗИП НА 5 ЛЕТ

l ϕZ R ɬ ϕ[ʊl [[ʒ

∫ʳ tœOʁtslsOϵjdʒfrjŞ+tdzʃdz dʒϱ[Ş+tsdşƑOdaʃʷ dʒϱ[[tsfrjfrjϱ[ϱ[ϱ[ʁdzϱ[ϰdϵjdtsLOtdzʁϵjϰ1ʷ. ∫ ʷ ϱ[υϱ[Odz dz ϵj tslsLʳ ɵʳ J ʳ dʒtsϰjϵjlsϵj tʃtsυϱ[lsOlsʳ dâ2dâ2ʰ ϵjdʒ l Odʒdʒtsϰjdâsʜtsɔϵjtœʷlsʳ ! frjO2lsϵj

ЕВРАЗИЙСКИЙ ЭКОНОМИЧЕСКИЙ СОЮЗ
СЕРТИФИКАТ НА ТИП ПРОДУКЦИИ,
отвечающей требованиям технического регламента Таможенного союза «О безопасности машин и оборудования» (ТР ТС 010/2011)

N ЕАЭС RU CT-RU.АЯ54.00052

ЗАЯВИТЕЛЬ

Общество с ограниченной ответственностью "АЗ АТОМ"
место нахождения и адрес места осуществления деятельности: 420095, Россия, Республика Татарстан, город Казань, улица Восстания, дом 100, корпус 46, помещение 5
основной государственный регистрационный номер ОГРН: 1111690047952
телефон: +7(843) 212-08-52, адрес электронной почты: rd@az-atom.ru

ИЗГОТОВИТЕЛЬ

Общество с ограниченной ответственностью "АЗ АТОМ"
место нахождения и адрес места осуществления деятельности по изготовлению продукции: 420095, Россия, Республика Татарстан, город Казань, улица Восстания, дом 100, корпус 46, помещение 5

ТИПОВОЙ ОБРАЗЕЦ ПРОДУКЦИИ

Регулятор давления ATOM-ATLANT-KU-A-050-050-016-T-G-016-001
изготовлен по ТУ 3742-020-92277420-2015 «Регуляторы давления, типы: ATOM-ATLANT, ATOM-TITAN, ATOM-GEFEST, ATOM-PACS DN 10 - 1200, PN 0,1 - 630»

СООТВЕТСТВУЕТ ТРЕБОВАНИЯМ

Технического Регламента Таможенного союза ТР ТС 010/2011 "О безопасности машин и оборудования"

СЕРТИФИКАТ ВЫДАН НА ОСНОВАНИИ

документов по приложению № 1 на 1 листе

ОРГАН ПО СЕРТИФИКАЦИИ ПРОДУКЦИИ И УСЛУГ ЗАО «РЕСПУБЛИКАНСКИЙ СЕРТИФИКАЦИОННЫЙ МЕТОДИЧЕСКИЙ ЦЕНТР «ТЕСТ-ТАТАРСТАН»

место нахождения и адрес места осуществления деятельности: 420061, г. Казань, ул.Космонавтов,49; Телефон +7(843) 295-42-24; адрес электронной почты: test-tatarstan@rsmc.ru
Аттестат аккредитации №РОСС RU.0001.10АЯ54 от 08.06.2015г.

ДОПОЛНИТЕЛЬНАЯ ИНФОРМАЦИЯ

Соблюдение требований технического регламента обеспечивается применением стандартов:
ГОСТ 12.2.063-81 «Система стандартов безопасности труда. Арматура промышленная трубопроводная. Общие требования безопасности» разделы 1-3;
ГОСТ 53672-2009 «Арматура трубопроводная. Общие требования безопасности»;
ГОСТ 9544-2005 «Арматура трубопроводная. Нормы герметичности затворов».

ДАТА ВЫДАЧИ 09.07.2019 г.

М.П. Руководитель (уполномоченное лицо) органа по сертификации _____ Гогин Сергей Валерьевич

Эксперт (эксперт-аудитор) (эксперты (эксперты-аудиторы)) _____ Габдулманнанова Эльмира Эдуардовна

СИСТЕМА СЕРТИФИКАЦИИ ГОСТ Р

ФЕДЕРАЛЬНОЕ АГЕНТСТВО ПО ТЕХНИЧЕСКОМУ РЕГУЛИРОВАНИЮ И МЕТРОЛОГИИ

СЕРТИФИКАТ СООТВЕТСТВИЯ

№ РОСС RU.11НА99.Н00493

Срок действия с 16.07.2019 по 15.07.2022

№ 0621809

ОРГАН ПО СЕРТИФИКАЦИИ продукции Общества с ограниченной ответственностью «ОС ЦПС», Место нахождения: 630102 Россия, Новосибирская область, город Новосибирск, улица Шевченко, дом 4, офис 404. Адрес места осуществления деятельности: 630102 Россия, Новосибирская область, город Новосибирск, улица Шевченко, дом 4, офис 404. Телефон: +7(383)207-54-60. Адрес электронной почты: os-zps@ncspu.ru. Регистрационный номер аттестата аккредитации: RA.RU.11НА99; дата регистрации аттестата: 16.07.2018 года.

ПРОДУКЦИЯ Регуляторы давления типа: ATOM-ATLANT, ATOM-TITAN, ATOM-GEFEST, ATOM-PACS DN 10-1200, PN 0,01-63,0 Мпа.
Выпускаемые по ТУ 3742-020-92277420-2015 «РЕГУЛЯТОРЫ ДАВЛЕНИЯ ТИПА: ATOM-ATLANT, ATOM-TITAN, ATOM-GEFEST, ATOM-PACS DN 10-1200, PN 0,01-63,0 МПа»
Серийный выпуск

код ОК
034-2014 (КПЕС 2008)
28.14.11

СООТВЕТСТВУЕТ ТРЕБОВАНИЯМ НОРМАТИВНЫХ ДОКУМЕНТОВ
ГОСТ 30546.1-98, ГОСТ 30546.2-98,
ГОСТ 30546.3-98 (исполнение сейсмостойкости 8 баллов по шкале MSK-64)

код ТН ВЭД
8481 80 591 0

ИЗГОТОВИТЕЛЬ Общество с ограниченной ответственностью «АЗ АТОМ»
Место нахождения: 420095, респ. Татарстан, г. Казань, ул. Восстания, дом 100, КОРПУС 46, ПОМЕЩЕНИЕ 5
Адрес места осуществления деятельности: 420095, респ. Татарстан, г. Казань, ул. Восстания, дом 100, КОРПУС 46, ПОМЕЩЕНИЕ 5
ИНН 1660155595
телефон: 8(843)2120852, E-mail: info@az-atom.ru

СЕРТИФИКАТ ВЫДАН Общество с ограниченной ответственностью «АЗ АТОМ»
Место нахождения: 420095, респ. Татарстан, г. Казань, ул. Восстания, дом 100, КОРПУС 46, ПОМЕЩЕНИЕ 5
Адрес места осуществления деятельности: 420095, респ. Татарстан, г. Казань, ул. Восстания, дом 100, КОРПУС 46, ПОМЕЩЕНИЕ 5
ИНН 1660155595
телефон: 8(843)2120852, E-mail: info@az-atom.ru

НА ОСНОВАНИИ Протокола испытаний № 593-07-19/2019 от 16.07.2019 года, Испытательной лаборатории "Промтехконтроль", аттестат подтверждения компетентности испытательной лаборатории № СДС RU.ТБ.ИЛ.00001.

ДОПОЛНИТЕЛЬНАЯ ИНФОРМАЦИЯ
Схема сертификации: 3.

М.П.

Руководитель органа _____ (подпись) Черышова Ю.А. (инициалы, фамилия)

Эксперт _____ (подпись) Суховеев С.И. (инициалы, фамилия)

Сертификат не применяется при обязательной сертификации

РЕГИСТР
ИСО 9001

СИСТЕМА СЕРТИФИКАЦИИ ГОСТ Р

РЕГИСТР СИСТЕМ КАЧЕСТВА

ОРГАН ПО СЕРТИФИКАЦИИ СИСТЕМ МЕНЕДЖМЕНТА
ЗАО «РЕСПУБЛИКАНСКИЙ СЕРТИФИКАЦИОННЫЙ МЕТОДИЧЕСКИЙ ЦЕНТР «ТЕСТ-ТАТАРСТАН» (ОССМ)
Россия, Республика Татарстан, 420061, Казань, ул. Космонавтов, 49
№ RA.RU.13АД04

К № 33717

СЕРТИФИКАТ СООТВЕТСТВИЯ

Выпуск 1. СМК сертифицирована с сентября 2019

Выдан **Обществу с ограниченной ответственностью «АЗ АТОМ» (ООО «АЗ АТОМ»)**

420095, РФ, Республика Татарстан, г. Казань, ул. Восстания, дом 100, корпус 46, помещение 5

НАСТОЯЩИЙ СЕРТИФИКАТ УДОСТОВЕРЯЕТ:

система менеджмента качества применительно к проектированию, разработке, производству, поставке, сервисному обслуживанию трубопроводной арматуры, а также оборудования и устройств для фильтрования воды

СООТВЕТСТВУЕТ ТРЕБОВАНИЯМ

ГОСТ Р ИСО 9001-2015 (ISO 9001:2015)

Приложение является неотъемлемой частью сертификата

Регистрационный № РОСС RU.АД04.К00041

Дата регистрации 27.09.2019 **Срок действия до** 27.09.2022

Заместитель руководителя органа по сертификации систем менеджмента О.В. Хасанова

Председатель комиссии Л.С. Нургалиева

Учетный номер Регистра систем качества № 28410

ЕВРАЗИЙСКИЙ ЭКОНОМИЧЕСКИЙ СОЮЗ

СЕРТИФИКАТ СООТВЕТСТВИЯ

EAC

№ ЕАЭС RU C-RU.АЯ54.В.00011/19

Серия RU № 0104038

ОРГАН ПО СЕРТИФИКАЦИИ
Закрытое акционерное общество "Республиканский сертификационный методический центр "ТЕСТ-ТАТАРСТАН",адрес:420061,Россия,Республика Татарстан,г.Казань,ул.Космонавтов,д.49, тел.: +7(843) 295-42-24, факс: +7(843) 279-62-81,адрес электронной почты: test-tatarstan@rsmc.ru, аттестат аккредитации №РОСС RU.0001.10АЯ54 зарегистрирован 08.06.2015г. Федеральной службой по аккредитации

ЗАЯВИТЕЛЬ Общество с ограниченной ответственностью "АЗ АТОМ", место нахождения и адрес места осуществления деятельности: 420095, Россия, Республика Татарстан, город Казань, улица Восстания, дом 100, корпус 46, помещение 5 основной государственный регистрационный номер ОГРН: 1111690047952, телефон: +7(843) 212-08-52, адрес электронной почты: rd@az-atom.ru

ИЗГОТОВИТЕЛЬ Общество с ограниченной ответственностью "АЗ АТОМ", место нахождения и адрес места осуществления деятельности по изготовлению продукции: 420095, Россия, Республика Татарстан, город Казань, улица Восстания, дом 100, корпус 46, помещение 5

ПРОДУКЦИЯ Регуляторы давления типы ATOM-ATLANT, ATOM-TITAN, ATOM-GEFEST, ATOM-PACS с ручным приводом, пневматическим приводом, гидравлическим приводом; тип присоединения к трубопроводу - фланцевое, разъбовое, под приварку; рабочая среда - пар/газ (группа 1 и 2), жидкость (группа 1) 3 категория согласно таблицы 6, 7, 8 Приложения №1 к ТР ТС 032/2013 (согласно приложения - бланки № 0603861-0603862) изготавливаются по ТУ 3742-020-92277420-2015 «Регуляторы давления, типы: ATOM-ATLANT, ATOM-TITAN, ATOM-GEFEST, ATOM-PACS DN 10 - 1200 мм, PN 0,1 - 63,0 МПа» серийный выпуск

КОД ТН ВЭД ЕАЭС 8481 80 591 0

СООТВЕТСТВУЕТ ТРЕБОВАНИЯМ

Технического регламента Таможенного союза ТР ТС 032/2013 "О безопасности оборудования, работающего под избыточным давлением"

СЕРТИФИКАТ СООТВЕТСТВИЯ ВЫДАН НА ОСНОВАНИИ

1.Протокола испытаний № 199.700.11 от 05.07.2019, проведенных Независимым испытательным центром "Тест-Евразия" ООО "Квалитет-Эксперт" (аттестат аккредитации № RA.RU.21ЧС73).
2.Акта анализа состояния производства от 08.07.2019 Органа по сертификации продукции и услуг Закрытого акционерного общества "Республиканский сертификационный методический центр "Тест-Татарстан".
3.Обоснования безопасности 3742-020-92277420-2015 ОБ.
Схема сертификации 1с.

ДОПОЛНИТЕЛЬНАЯ ИНФОРМАЦИЯ

Соблюдение требований технического регламента обеспечивается применением стандартов (в приложении - бланк № 0603863).
Условия и сроки хранения, срок службы указаны в эксплуатационных документах на изделие.

СРОК ДЕЙСТВИЯ С 11.07.2019 **ПО** 10.07.2024
ВКЛЮЧИТЕЛЬНО

Руководитель (уполномоченное лицо) органа по сертификации _____ (подпись) Сосин Сергей Валерьевич (Ф.И.О.)

М.П.

Эксперт (эксперт-аудитор) (эксперты (эксперты-аудиторы)) _____ (подпись) Габдуллманнанова Эльмира Эдуардовна (Ф.И.О.)

ЕВРАЗИЙСКИЙ ЭКОНОМИЧЕСКИЙ СОЮЗ

ПРИЛОЖЕНИЕ

К СЕРТИФИКАТУ СООТВЕТСТВИЯ № ЕАЭС RU C-RU.АЯ54.В.00011/19

Серия RU № 0603863

Сведения о национальных стандартах (сводах правил), применяемых на добровольной основе для соблюдения требований технического регламента

Обозначение национального стандарта или свода правил	Наименование национального стандарта или свода правил	Подтверждение требованиям национального стандарта или свода правил
ТР ТС 032/2013		
ГОСТ 12.2.063-81	Система стандартов безопасности труда. Арматура промышленная трубопроводная. Общие требования безопасности	
ГОСТ 53672-2009	Арматура трубопроводная. Общие требования безопасности	
ГОСТ 9544-2005	Арматура трубопроводная запорная. Классы и нормы герметичности затворов	

Руководитель (уполномоченное лицо) органа по сертификации (подпись) Гогуля Сергей Валерьевич (Ф.И.О.)

Эксперт (эксперт-аудитор) (эксперты (эксперты-аудиторы)) (подпись) Габдуллманнанова Эльмира Эдуардовна (Ф.И.О.)

ЕВРАЗИЙСКИЙ ЭКОНОМИЧЕСКИЙ СОЮЗ

ПРИЛОЖЕНИЕ

К СЕРТИФИКАТУ СООТВЕТСТВИЯ № ЕАЭС RU C-RU.АЯ54.В.00011/19

Серия RU № 0603861

Перечень продукции, на которую распространяется действие сертификата соответствия

Код ТН ВЭД ЕАЭС	Наименование, типы, марки, модели однородной продукции, составные части изделия или комплекса	Обозначение документации, по которой выпускается продукция
8481 80 591 0	Регуляторы давления типы ATOM-ATLANT, ATOM-TITAN, ATOM-GEFEST, ATOM-PACS с ручным приводом, пневматическим приводом, гидравлическим приводом; тип присоединения к трубопроводу - фланцевое, резьбовое, под приварку рабочая среда - пар/газ (группа 1) 3 категория согласно таблицы 6 Приложения №1 к ТР ТС 032/2013:	ТУ 3742-020-92277420-2015 «Регуляторы давления, типы: ATOM-ATLANT, ATOM-TITAN, ATOM-GEFEST, ATOM-PACS DN 10 - 1200мм, PN 0,1 - 63,0 МПа»
	DN 400, 450, 500, 600, 700, 800, 900, 1000, 1200 мм, PN 0,1; 0,16; 0,25; 0,4; 0,63; 1,0 МПа	
	DN 250, 300, 350, 400, 450, 500, 600, 700, 800, 900, 1000, 1200 мм, PN 1,6 МПа	
	DN 150, 200, 250, 300, 350, 400, 450, 500, 600, 700, 800, 900, 1000, 1200 мм, PN 2,0; 2,5 МПа	
	DN 125, 150, 200, 250, 300, 350, 400, 450, 500, 600, 700, 800, 900, 1000, 1200 мм, PN 4,0; 5,0; 6,3; 8,0; 10; 12,5; 16; 20; 25; 32; 40; 50; 63 МПа	
	Регуляторы давления типы ATOM-ATLANT, ATOM-TITAN, ATOM-GEFEST, ATOM-PACS с ручным приводом, пневматическим приводом, гидравлическим приводом; тип присоединения к трубопроводу - фланцевое, резьбовое, под приварку рабочая среда - пар/газ (группа 2) 3 категория согласно таблицы 7 Приложения №1 к ТР ТС 032/2013:	
	DN 900, 1000, 1200 мм, PN 0,63 МПа	
	DN 600, 700, 800, 900, 1000, 1200 мм, PN 1,0 МПа	
	DN 350, 400, 450, 500, 600, 700, 800, 900, 1000, 1200 мм, PN 1,6 МПа	
	DN 300, 350, 400, 450, 500, 600, 700, 800, 900, 1000, 1200 мм, PN 2,0; 2,5; 4,0; 5,0; 6,3; 8,0; 10; 12,5; 16; 20; 25; 32; 40; 50; 63 МПа	

Руководитель (уполномоченное лицо) органа по сертификации (подпись) Гогин Сергей Валерьевич (Ф.И.О.)

М.П.

Эксперт (эксперт-аудитор) (эксперты (эксперты-аудиторы)) (подпись) Гебдулманнанова Эльмира Эдуардовна (Ф.И.О.)

ЕВРАЗИЙСКИЙ ЭКОНОМИЧЕСКИЙ СОЮЗ

ПРИЛОЖЕНИЕ

К СЕРТИФИКАТУ СООТВЕТСТВИЯ № ЕАЭС RU C-RU.АЯ54.В.00011/19

Серия RU № 0603862

Перечень продукции, на которую распространяется действие сертификата соответствия

Код ТН ВЭД ЕАЭС	Наименование, типы, марки, модели однородной продукции, составные части изделия или комплекса	Обозначение документации, по которой выпускается продукция
8481 80 591 0	Регуляторы давления типы ATOM-ATLANT, ATOM-TITAN, ATOM-GEFEST, ATOM-PACS с ручным приводом, пневматическим приводом, гидравлическим приводом; тип присоединения к трубопроводу - фланцевое, резьбовое, под приварку рабочая среда - жидкость (группа 1) 3 категория согласно таблицы 8 Приложения №1 к ТР ТС 032/2013:	ТУ 3742-020-92277420-2015 «Регуляторы давления, типы: ATOM-ATLANT, ATOM-TITAN, ATOM-GEFEST, ATOM-PACS DN 10 - 1200мм, PN 0,1 - 63,0 МПа»
	DN 32, 40, 50, 65, 80, 100, 125, 150, 200, 250, 300, 350, 400, 450, 500, 600, 700, 800, 900, 1000, 1200 мм, PN 63 МПа	

Руководитель (уполномоченное лицо) органа по сертификации (подпись) Гогин Сергей Валерьевич (Ф.И.О.)

М.П.

Эксперт (эксперт-аудитор) (эксперты (эксперты-аудиторы)) (подпись) Гадулманнанова Эльмира Эдуардовна (Ф.И.О.)

Акционерное Общество
НАУЧНО-ПРОИЗВОДСТВЕННАЯ ФИРМА
по созданию арматуры ***"АТЭК"***
(АО НПФ "АТЭК")

с 1992 года

адрес: 109472, г.Москва, ул.Ташкентская, д. 25, к. 1, кв. 265
ИНН 7701024193/КПП 772101001, ОКПО 17451215, ОГРН1027700047650,
E-mail: atek.05@mail.ru, http:// www.atek-shevchuk.ru, тел./факс (495) 989-92-38, 989-92-39

22.02.2022г. № 259-1/08-3

ТОО "ПАВЛОДАРЭНЕРГОПРОЕКТ"

на № 295 от 24.07.2020г.
Коммерческое предложение

АО НПФ "АТЭК" может изготовить и поставить в Ваш адрес клапаны АТЭК в соответствии с опросными листами.
Сообщаем комплектацию и цены, действующие до 31.05.2022 г.:

Наименование комплекта	[н. dLdʒ	ʂtsdzəts	ʎjdʚOвjɹlɹʜ	ʜbdʒʃʒOвjɹlɹʜ
1 Клапан регулирующий (РК) АТЭК-100.016-РП-С-16-ЭО (DN 100, PN 1,6 МПа, Kvmax 40) с эл.приводом МЭОФ-40/63-0,63У-96К, с КМЧ, огр. 0,5, с блоками ПБР-3А и БП-20АМ	компл.	1	179600,00	179600,00

Габаритные размеры комплекта LxBxH, мм/Масса комплекта, кг -

Характеристика клапана	
Тип	Клапан регулирующий (РК)
Обозначение	АТЭК-100.016-РП-С-16-ЭО
№ чертежа	АТЭК.493924.016
Исполнение	Пропускная хар-ка линейная, кл.герметичности IV, норма герм. 0,01% от Kvy
Под трубу, мм	108х4
Среда	вода
PN, МПа	1,6 (0,4)
Тр, °С	до 250 (5)
Kvmax	40
Д плунжера	40
Климат. исп.	У1
Материал	Ст20
L*B*H, мм	330х150х230
Вес, кг	19

Характеристика привода	
Наименование	МЭОФ-40/63-0,63У-96К, с КМЧ, огр. 0,5
Уровень взрывозащиты	нет (общепромышленный)
Степень защиты	IP-54
Электропитание, В, Гц	380, 50 3ф
Потребляемая мощность, Вт	110
Схема подключения	http://atek-shevchuk.ru/document.php
Климат. исп.	У2
Время Закр./Откр., с	50/50
L*B*H привода, мм/ Масса, кг	245*185*190/8
Блок управления/Пускатель	ПБР-3А
Блок аварийной защиты	нет
Блок сигнализации положения	встроенный 4-20 мА (БД-10АМ)
Комплект монтажных частей	в комплекте с приводом
	БП-20АМ

2	Клапан регулирующий (РК) АТЭК-100.016-РП-С-16-ЭО (DN 100, PN 1,6 МПа, Kvmax 40) с эл.приводом МЭОФ-40/63-0,63У-96К, с КМЧ, огр. 0,5, с блоками ПБР-3А и БП-20АМ	компл.	1	179600,00	179600,00

Габаритные размеры комплекта LxBxH, мм/Масса комплекта, кг -

Характеристика клапана	
Тип	Клапан регулирующий (РК)
Обозначение	АТЭК-100.016-РП-С-16-ЭО
№ чертежа	АТЭК.493924.016
Исполнение	Пропускная хар-ка линейная, кл.герметичности IV, норма герм. 0,01% от Kvy
Под трубу, мм	108х4
Среда	вода
PN, МПа	1,6 (0,5)
Тр, °С	до 250 (30)
Kvmax	40
Д плунжера	40
Климат. исп.	У1
Материал	Ст20
L*B*H, мм	330х150х230
Вес, кг	19

Характеристика привода	
Наименование	МЭОФ-40/63-0,63У-96К, с КМЧ, огр. 0,5
Уровень взрывозащиты	нет (общепромышленный)
Степень защиты	IP-54
Электропитание, В, Гц	380, 50 3ф
Потребляемая мощность, Вт	110
Схема подключения	http://atek-shevchuk.ru/document.php
Климат. исп.	У2
Время Закр./Откр., с	50/50
L*B*H привода, мм/ Масса, кг	245*185*190/8
Блок управления/Пускатель	ПБР-3А
Блок аварийной защиты	нет
Блок сигнализации положения	встроенный 4-20 мА (БД-10АМ)
Комплект монтажных частей	в комплекте с приводом
	БП-20АМ

3	Клапан регулирующий (РК) АТЭК-150.026-РП-С-16-ЭО (DN 150, PN 1,6 МПа, Kvmax 160) с эл.приводом МЭОФ-100/63-0,63У-99К, с КМЧ, огр. 0,63 , с блоками ПБР-3А и БП-20АМ	компл.	1	278350,00	278350,00

Габаритные размеры комплекта LxBxH, мм/Масса комплекта, кг -

Характеристика клапана	
Тип	Клапан регулирующий (РК)
Обозначение	АТЭК-150.026-РП-С-16-ЭО
№ чертежа	АТЭК.493924.026-09
Исполнение	Пропускная хар-ка линейная, кл.герметичности III, норма герм. 0,1% от Kvy
Под трубу, мм	159х4,5
Среда	вода
PN, МПа	1,6 (1,0)
Тр, °С	до 200 (60)
Kvmax	160
Д плунжера	80
Климат. исп.	У1
Материал	Ст20
L*B*H, мм	570х230х410
Вес, кг	67

Характеристика привода	
Наименование	МЭОФ-100/63-0,63У-99К, с КМЧ, огр. 0,63
Уровень взрывозащиты	нет (общепромышленный)
Степень защиты	IP-54
Электропитание, В, Гц	380, 50, 3ф
Потребляемая мощность, Вт	180
Схема подключения	http://atek-shevchuk.ru/document.php
Климат. исп.	У2
Время Закр./Откр., с	63/63
L*B*H привода, мм/ Масса, кг	483*305*275/27
Блок управления/Пускатель	ПБР-3А
Блок аварийной защиты	нет
Блок сигнализации положения	4-20 мА встроенный (БД-10АМ)
Комплект монтажных частей	стандартное
	БП-20АМ

R lstsdts:	637550,00
R lstsdts\ ] r u (0%):	
J fnjgdts? tsf[d0lsj:	637550,00

Арматура имеет ответные фланцы с переходниками под приварку (это особенность конструкции клапанов АТЭК).

Срок изготовления и отгрузки – в течение 70-ти рабочих дней после предоплаты. Размер предоплаты – 50%. Срок предоплаты – в течение 5-ти банковских дней после выставления Счета на предоплату.

Окончательный платеж в размере 50% - в течение 5-ти банковских дней после получения уведомления о готовности к отгрузке. Отгрузка – в течение 5-ти дней после поступления на наш расчетный счет окончательного платежа в размере 50%. Возможна досрочная отгрузка.

Стоимость транспортных расходов Поставщика до места назначения, указанного Заказчиком, в стоимость Продукции не входит. Допускается самовывоз арматуры Заказчиком (склад Поставщика, г. Москва).

С уважением,
Генеральный директор М.С. Шевчук

ТАМОЖЕННЫЙ СОЮЗ

СЕРТИФИКАТ СООТВЕТСТВИЯ

EAC

№ ТС RU C-RU.АЯ04.В.01539

Серия RU № 0623443

ОРГАН ПО СЕРТИФИКАЦИИ Орган по сертификации продукции машиностроения Федерального государственного унитарного предприятия «Всероссийский научно-исследовательский институт стандартизации и сертификации в машиностроении», место нахождения (адрес юридического лица) и адрес места осуществления деятельности: 123007, город Москва, улица Шеногина, дом 4, Российская Федерация; аттестат аккредитации № РОСС RU.0001.11АЯ04 от 16.07.2015; телефон: +7(499)259-74-85; адрес электронной почты: 203-k@gost.ru

ЗАЯВИТЕЛЬ Закрытое акционерное общество Научно-производственная фирма по созданию арматуры «АТЭК»; место нахождения (адрес юридического лица) и адрес места осуществления деятельности: 101000, город Москва, переулок Потаповский, дом 5, строение 3, Российская Федерация; основной государственный регистрационный номер: 1027700047650; телефон: +7 (495) 989-92-38; адрес электронной почты: atek.05@mail.ru

ИЗГОТОВИТЕЛЬ Закрытое акционерное общество Научно-производственная фирма по созданию арматуры «АТЭК»; место нахождения (адрес юридического лица): 101000, город Москва, переулок Потаповский, дом 5, строение 3, Российская Федерация; адрес места осуществления деятельности: (производственные площадки – согласно Приложению 3, бланк 0506939)

ПРОДУКЦИЯ Арматура промышленная трубопроводная АТЭК: краны шаровые запорные (2К), краны быстродействующие предохранительные (отсечные) запорные (ПЗК), клапаны регулирующие (РК), клапаны обратные (ОК) для газа, мазута, пара, воды и других жидких и газообразных сред. Типы и документация по которой изготавливается продукция – согласно Приложению 1, бланки №№ 0506935, 0506936. Серийный выпуск.

КОД ТН ВЭД ТС 8481 80 819 9, 8481 80 599 0, 8481 30 910 8

СООТВЕТСТВУЕТ ТРЕБОВАНИЯМ Технических регламентов Таможенного союза «О безопасности машин и оборудования», «О безопасности оборудования, работающего под избыточным давлением»

СЕРТИФИКАТ ВЫДАН НА ОСНОВАНИИ Протоколов сертификационных испытаний №№ ПИ 143, ПИ 144, ПИ 145 от 31.07.2018, выданных Испытательной лабораторией «Центр Экспертизы Промышленной Безопасности «Эксперт» Общества с ограниченной ответственностью «Центр Экспертизы Промышленной Безопасности «Эксперт» (аттестат аккредитации № RA.RU.21АК52); актов о результатах анализа состояния производства № 24/208 от 04.07.2018, № 25/208 от 10.07.2018 Органа по сертификации продукции машиностроения Федерального государственного унитарного предприятия «Всероссийский научно-исследовательский институт стандартизации и сертификации в машиностроении» (аттестат аккредитации РОСС RU.0001.11АЯ04); документации, представленной заявителем – согласно Приложению 2, бланки №№ 0506937, 0506938. Схема сертификации – 1с.

ДОПОЛНИТЕЛЬНАЯ ИНФОРМАЦИЯ Стандарты, обеспечивающие соблюдение требований Технических регламентов Таможенного Союза согласно Приложению 4, бланк 0506940. Условия и сроки хранения, консервации – согласно прилагаемой к изделию эксплуатационной документации. Срок службы (назначенный, расчетный), лет – 30.

СРОК ДЕЙСТВИЯ С 31.07.2018 **ПО** 30.07.2023 **ВКЛЮЧИТЕЛЬНО**

М.П.

Руководитель (уполномоченное лицо) органа по сертификации _____ (подпись) Воробьёв Геннадий Васильевич (инициалы, фамилия)

Эксперт (эксперт-аудитор) (эксперты (эксперты-аудиторы)) _____ (подпись) Свжченко Дмитрий Евгеньевич (инициалы, фамилия)

ТАМОЖЕННЫЙ СОЮЗ

ПРИЛОЖЕНИЕ[1]

К СЕРТИФИКАТУ СООТВЕТСТВИЯ № ТС RU C-RU.АЯ04.В.01539

Серия RU № 0506935

Перечень продукции на которую распространяется действие сертификата соответствия

Код ТН ВЭД ЕАСС	Наименование, типы, марки, модели однородной продукции, составные части изделия или комплекса	Обозначение документации, по которой выпускается продукция
	Арматура промышленная трубопроводная АТЭК: краны шаровые запорные (ЗК), краны быстродействующие предохранительные (отсечные) запорные (ПЗК), клапаны регулирующие (РК), клапаны обратные (ОК) для газа, мазута, пара, воды и других жидких и газообразных сред.	Технический регламент Таможенного союза «О безопасности машин м оборудования» (ТР ТС 010/2011). ТУ 28.14-008-17451215-18 «Арматура промышленная трубопроводная АТЭК запорная, быстродействующая (отсечная) запорная, регулирующая и обратная»
8481 80 819 9	Краны запорные шаровые (ЗК), краны быстродействующие предохранительные (отсечные)запорные (ПЗК) для диапазонов температур рабочей среды от минус 60°С до 400 °С, номинальным диаметром DN 10-250, номинальным давлением PN 16-100	
8481 80 599 0	Клапаны регулирующие (РК) для диапазонов температур рабочей среды от минус 60°С до 400 °С, номинальным диаметром DN 10-800, номинальным давлением PN 16-100	
8481 30 910 8	Клапаны обратные (ОК) для диапазонов температур рабочей среды от минус 60°С до 400 °С, номинальным диаметром DN 10-200, номинальным давлением PN 16-100	

М.П.

Руководитель (уполномоченное лицо) органа по сертификации — Воробьёв Геннадий Васильевич

подпись — инициалы, фамилия

Эксперт-аудитор (эксперт) — Сажченко Дмитрий Евгеньевич

подпись — инициалы, фамилия

ТАМОЖЕННЫЙ СОЮЗ

ПРИЛОЖЕНИЕ[1]

К СЕРТИФИКАТУ СООТВЕТСТВИЯ № ТС RU C-RU.АЯ04.В.01539

Серия RU № 0506936

Перечень продукции на которую распространяется действие сертификата соответствия

Код ТН ВЭД ЕАСС	Наименование, типы, марки, модели однородной продукции, составные части изделия или комплекса	Обозначение документации, по которой выпускается продукция
	Арматура промышленная трубопроводная АТЭК: краны шаровые запорные (ЗК), краны быстродействующие предохранительные (отсечные) запорные (ПЗК), клапаны регулирующие (РК), клапаны обратные (ОК) для газа, мазута, пара, воды и других жидких и газообразных сред группы 1, 2; категория оборудования 3-я в соответствии с Приложением № 1 ТР ТС 032/2013;	Технический регламент Таможенного союза «О безопасности оборудования, работающего под избыточным давлением» (ТР ТС 032/2013); ТУ 28.14-008-17451215-18 «Арматура промышленная трубопроводная АТЭК запорная, быстродействующая (отсечная) запорная, регулирующая и обратная»
8481 80 819 9	Краны запорные шаровые (ЗК), краны быстродействующие предохранительные (отсечные)запорные (ПЗК) для диапазонов температур рабочей среды от минус 60°С до 400 °С, номинальным диаметром DN 125-250, номинальным давлением PN 16-100	
8481 80 599 0	Клапаны регулирующие (РК) для диапазонов температур рабочей среды от минус 60°С до 400 °С, номинальным диаметром DN 125-800, номинальным давлением PN 16-100	
8481 30 910 8	Клапаны обратные (ОК) для диапазонов температур рабочей среды от минус 60°С до 400 °С, номинальным диаметром DN 125-200, номинальным давлением PN 16-100	

М.П.

Руководитель (уполномоченное лицо) органа по сертификации — Воробьёв Геннадий Васильевич

(инициалы, фамилия)

Эксперт-аудитор (эксперт) — Сажченко Дмитрий Евгеньевич

(инициалы, фамилия)

ТАМОЖЕННЫЙ СОЮЗ

ПРИЛОЖЕНИЕ 2

К СЕРТИФИКАТУ СООТВЕТСТВИЯ № ТС RU C-RU.АЯ04.В01539

Серия RU № 0506937

Основание для выдачи сертификата

Перечень документации, представленной заявителем:

1. Технические условия (групповые) ТУ 28.14–008–17451215–18. Арматура промышленная трубопроводная АТЭК запорная, быстродействующая (отсечная) запорная, регулирующая и обратная;

2. Обоснование безопасности АТЭК.494284.000 ОБ. Клапаны обратные;

3. Паспорт АТЭК.494284.001 ПС. Клапан обратный АТЭК-125.001-ОГ-С-40, DN 125, PN 40;

4. Руководство по эксплуатации АТЭК.494284.001 РЭ. Клапан обратный DN 80, 100, 125 PN 40;

5. Методика расчета на прочность обратных клапанов АТЭК.494284 РР. Арматура АТЭК запорная, быстродействующая (отсечная) запорная, регулирующая и обратная;

6. Расчет на прочность АТЭК.494284.001 РР, DN 125 PN 40. Клапан обратный АТЭК;

7. Программа и методика приемо-сдаточных испытаний обратных клапанов АТЭК.494284.001 ПМ. Арматура АТЭК запорная, быстродействующая (отсечная) запорная, регулирующая и обратная;

8. Протокол № 107 от 04.06.2018 г. приемо-сдаточных испытаний ОК АТЭК;

9. Протокол контроля качества сварных соединений обратного клапана АТЭК.494284.001-03 от 04.06.2018 г.;

10. Обоснование безопасности АТЭК.493924.000 ОБ. Клапаны регулирующие;

11. Паспорт АТЭК.493924.021 ПС. Клапан регулирующий АТЭК-200.021-РГ-С-25-ЭО, DN 200, PN 25;

12. Руководство по эксплуатации АТЭК.493924.021 РЭ. Клапан регулирующий (с плунжером 165 мм);

13. Методика расчета на прочность регулирующих клапанов АТЭК.493924 РР. Арматура АТЭК запорная, быстродействующая (отсечная) запорная, регулирующая и обратная;

14. Расчет на прочность АТЭК.493924.021 РР, DN 200, PN 25. Клапан регулирующий;

15. Программа и методика приемо-сдаточных испытаний регулирующих клапанов АТЭК.493924.001 ПМ. Арматура АТЭК запорная, быстродействующая (отсечная) запорная, регулирующая и обратная;

16. Протокол № 50 от 06.06.2018 г. приемо-сдаточных испытаний РК АТЭК;

17. Протокол контроля качества сварных соединений клапана АТЭК.493924.021-01 от 06.06.2018 г.;

18. Обоснование безопасности АТЭК.491284.000 ОБ. Краны шаровые запорные и быстродействующие предохранительные (отсечные) запорные;

19. Паспорт АТЭК.491284.040 ПС. Кран запорный шаровой АТЭК-250.040-3Г-С-16-ЭВ, DN 250, PN 16;

20. Руководство по эксплуатации АТЭК.491284.040 РЭ. Кран запорный шаровой DN 200 PN 16 (шар ø198/ø304);

21. Методика расчета на прочность шаровых запорных кранов АТЭК.491284 РР. Арматура АТЭК запорная, быстродействующая (отсечная) запорная, регулирующая и обратная;

22. Расчет на прочность АТЭК.491284.040 РР, DN 250 PN 16. Кран шаровой АТЭК;

М.П.

Руководитель (уполномоченное лицо) органа по сертификации — Воробьёв Геннадий Васильевич

Эксперт-аудитор (эксперт) — Сажченко Дмитрий Евгеньевич

ТАМОЖЕННЫЙ СОЮЗ

ПРИЛОЖЕНИЕ 2

К СЕРТИФИКАТУ СООТВЕТСТВИЯ № ТС RU C-RU.АЯ04.В01539

Серия RU № 0506938

23. Программа и методика приемо-сдаточных испытаний шаровых запорных кранов АТЭК.491284.001 ПМ. Арматура АТЭК запорная, быстродействующая (отсечная) запорная, регулирующая и обратная;

24. Протокол № 60 от 08.06.2018 г. приемо-сдаточных испытаний ЗК и ПЗК АТЭК;

25. Протокол контроля качества сварных соединений крана АТЭК.491284.040-03 от 08.06.2018 г.;

26. Инструкция по маркировке АТЭК.490003.000 ИМ. Арматура промышленная трубопроводная АТЭК запорная, быстродействующая (отсечная) запорная, регулирующая и обратная;

27. Протоколы №№ 1, 2 периодической (повторной) аттестации испытательного оборудования от 16.04.2018 г.;

28. Свидетельство дефектоскописта по магнитному и ультразвуковому контролю № 042-16, выданное 29.01.2016 г. негосударственным образовательным учреждением дополнительного профессионального образования Учебный центр «Проминдустрия»;

29. Документы, подтверждающие квалификацию специалистов сварочного производства;

30. Свидетельства о профессиональной квалификации №№ 01-00001-003-00002, 01-00001-003-00004, действительные до 29.10.2018, выданные центром оценки квалификации ООО «Головной орган по сертификации сварочного производства Южного Региона», г. Ростов-на-Дону;

31. Сертификат соответствия системы менеджмента качества требованиям ГОСТ Р ИСО 9001–2015 (ISO 9001:2015) регистрационный № СМК.РПС.Р.00509.18, действующий до 09.02.2021, выданный ЗАО НПФ «АТЭК» органом по сертификации ООО «РПС» (аттестат аккредитации № РОСС RU.3871.04ФВ00);

32. Сертификат соответствия системы менеджмента качества требованиям ГОСТ ISO 9001–2011 (ISO 9001:2008) регистрационный № РОСС RU.ИСМ001.К00858, действующий до 20.11.2018, выданный ООО НТФ «ЭНЕРГОМАШ-инжиниринг» органом по сертификации «Центр интегрированных систем менеджмента» (аттестат аккредитации № РОСС RU.3696.04САС0.ИСМ001);

33. Акт технического состояния производства ООО «СОЛО-ПРОМ» № 281 от 22.06.2018;

34. Сертификаты качества на применяемые материалы:

- № 33111 от 29.11.2017, выданный Частным акционерным обществом «Мариупольский комбинат имени Ильича»;
- № АК-054012/01 от 14.12.2013, выданный ОАО «Первоуральский новотрубный завод»;
- № 32873 от 27.11.2017, выданный Частным акционерным обществом «Мариупольский комбинат имени Ильича»;
- № 5615/10 от 05.07.2017, выданный ООО «ПКФ ОТВОД»;
- № АК-659317/05 от 25.06.2015, выданный ОАО «Первоуральский новотрубный завод»;
- № 5853 от 19.01.2017, выданный ОАО «Ижсталь»;
- № 86-3530 от 22.04.2017, выданный ПАО «Челябинский металлургический комбинат».

М.П.

Руководитель (уполномоченное лицо) органа по сертификации — Воробьёв Геннадий Васильевич

Эксперт-аудитор (эксперт) — Савченко Дмитрий Евгеньевич

ТАМОЖЕННЫЙ СОЮЗ

ПРИЛОЖЕНИЕ 3

К СЕРТИФИКАТУ СООТВЕТСТВИЯ № ТС RU C-RU.АЯ04.В.01539

Серия RU № 0506939

Производственные площадки Закрытого акционерного общества Научно-производственная фирма по созданию арматуры «АТЭК»:

Общество с ограниченной ответственностью «СОЛО-ПРОМ» обособленное подразделение Адрес места осуществления деятельности: 429060, Чувашская республика, город Ядрин, улица 30 лет Победы, дом 6, Российская Федерация
Общество с ограниченной ответственностью Научно-техническая фирма «ЭНЕРГОМАШ-инжиниринг» Адрес места осуществления деятельности: 347927, Ростовская область, город Таганрог, Поляковское шоссе, дом 20, корпус 4, Российская Федерация

М.П.

Руководитель (уполномоченное лицо) органа по сертификации — Воробьёв Геннадий Васильевич

Эксперт-аудитор (эксперт) — Сажченко Дмитрий Евгеньевич

ТАМОЖЕННЫЙ СОЮЗ

ПРИЛОЖЕНИЕ[4]

К СЕРТИФИКАТУ СООТВЕТСТВИЯ № ТС RU C-RU.АЯ04.В.01539

Серия RU № 0506940

Дополнительная информация

Стандарты обеспечивающие соблюдение требований Технических регламентов Таможенного союза:

1. Краны запорные (ЗК), быстродействующие (отсечные), запорные (ПЗК):
   - ГОСТ 21345–2005 «Краны шаровые, конусные и цилиндрические на номинальное давление не более PN 250. Общие технические условия»;
   - ГОСТ Р 53672–2009 «Арматура трубопроводная. Общие требования безопасности»;
   - ГОСТ Р 54808–2011 «Арматура трубопроводная. Нормы герметичности затворов».
2. Клапаны регулирующие (РК):
   - ГОСТ 5761–2005 «Клапаны на номинальное давление не более PN 250. Общие технические условия»;
   - ГОСТ Р 53672–2009 «Арматура трубопроводная. Общие требования безопасности»;
   - ГОСТ Р 54808–2011 «Арматура трубопроводная. Нормы герметичности затворов».
3. Клапаны обратные (ОК):
   - ГОСТ Р 53671–2009 «Арматура трубопроводная. Затворы и клапаны обратные. Общие технические условия»;
   - ГОСТ Р 53672–2009 «Арматура трубопроводная. Общие требования безопасности»;
   - ГОСТ Р 54808–2011 «Арматура трубопроводная. Нормы герметичности затворов».

М.П.

Руководитель (уполномоченное лицо) органа по сертификации — Воробьёв Геннадий Васильевич

Эксперт-аудитор (эксперт) — Сажченко Дмитрий Евгеньевич

ВНИМАНИЕ! Оплата данного счета означает согласие с условиями поставки товара. Уведомление об оплате обязательно, в противном случае не гарантируется наличие товара на складе. Товар отпускается по факту прихода денег на р/с Поставщика, самовывозом, при наличии доверенности и документов удостоверяющих личность.

Образец платежного поручения

Бенефициар: **Товарищество с ограниченной ответственностью Abig.kz** БИН: 150940018847	**ИИК** **KZ238560000009579978**	**Кбе** **17**
Банк бенефициара: АО "Банк ЦентрКредит"	**БИК** **KCJBKZKX**	**Код назначения платежа** **710**

Коммерческое предложение №16-11 от 15 июля 2022 г.

Поставщик: **Товарищество с ограниченной ответственностью Abig.kz, БИН: 150940018847, Адрес: Республика Казахстан, г. Алматы, пр. Сейфуллина 422, оф.27, тел.: Алматы +7(727) 349-349-4;**

Покупатель: **ТОО «Павлодарэнергопроект»**

Основание: **На основании договора**

Условия поставки:

Срок готовности товара к отгрузке со склада в г. Атбасар 4-6 недель

Цена указана на условиях DDP г. Атбасар

Условия оплаты: согласно договора

№	Наименование предлагаемого товара	Кол-во	Ед.	Цена	Сумма
1	Клапан смесительный, Ду80, с электроприводом Regada ST 0 с обратной связью 4-20 мА, корпус серый чугун, Ру1,6 Мпа , Тмах150 С, **(КПСР Групп, Белоруссия)**	1	шт	676 850,00	676 850,00
2	Клапан запорно-регулирующий с электроприводом Regada ST 0,1 с обратной связью 4-20 мА, корпус серый чугун, DN100, PN16, Т= до 150 С. **(КПСР Групп, Белоруссия)**	1	шт	767 120,00	767 120,00

Всего:	**1 443 970,00**
В том числе НДС:	**173 276,4**
Итого по счету:	**1 443 970,00**

Всего наименований 2 на сумму 1 443 970 KZT

Директор Кузнецов Антон Станиславович

Коммерческое предложение от 08.02.2022 г.
Продавец- ООО «Завод агрегатов»
Покупатель- ТОО «Павлодарэнергопроект»
(«Реконструкция центральной котельной в г. Атбасар, Атбасарского р-на.»)
Расчетные параметры транспортёра серии
1.ТА89/0,5-750-3,9, 2.ТА89/0,5-750-2,9, 3.ТА89/0,5-750-3,9

		1.	2.	3.
1.	*Диаметр трубопровода*	*89 мм.*		
2.	*Материал трубопровода*	*Сталь*		
3.	*Длина трубопровода (L)*	*3 950 мм.*	*2 950 мм.*	*3 950 мм.*
4.	*Угол наклона в градусах*	*0°*		
5.	*Производительность системы куб.м в час*	*0,5 м³/ч*		
6.	*Рабочий орган*	*Жесткая бесстержневая спираль 60х65х22-20х6 мм*		
7.	*Транспортируемый материал*	*Золовая пыль (750 кг/м³, температура- до 200 С°)*		
8.	*Макс. размер частицы продукта мм*	*80 мкм.*		
9.	*Бункер загрузки мм* *Отвод выгрузки мм*	*200х80х300 мм.* *Ø 89 мм.*	*80х80х300 мм.* *Ø 89 мм.*	*80х80х300 мм.* *Ø 89 мм.*

Эскиз:

Стоимость транспортирующего агрегата:
Стоимость транспортной линий, стоимость изготовления бункера загрузки, выгрузочного устройства, мотора-редуктора в комплекте с частотным преобразователем.
Расчетная стоимость:
1.201 018,00 рублей Без НДС.
2.197 000,00 рублей Без НДС.
3.201 018,00 рублей Без НДС.
Итого: 599 036,00 рублей Без НДС.
Срок изготовления 10 (десять) рабочих дней после оплаты 50%.
Отгрузка в течении 2 (двух) после полной оплаты 100%.
Отгрузка самовывозом либо транспортной компанией за счет Покупателя.
Гарантия на товар 12 месяцев.
Документы, предусмотренные требованиями законодательства и нормативно - правовыми актами Российской Федерации прилагаются при отгрузке товара.

ТОО «Павлодарэнергопроект»	***ООО «Завод агрегатов»***
_____	_____ ***Ишков Н.В***

ЕВРАЗИЙСКИЙ ЭКОНОМИЧЕСКИЙ СОЮЗ
ДЕКЛАРАЦИЯ О СООТВЕТСТВИИ

Заявитель, Общество с ограниченной ответственностью «Завод агрегатов»

Место нахождения (адрес юридического лица): 127055, РОССИЯ, Москва, Перуновский переулок, д. 4/10, 32, адрес (адреса) места осуществления деятельности: 143363, РОССИЯ, Московская Область, Наро-Фоминский район, город Апрелевка, ул. Парковая, д. 1. Основной государственный регистрационный номер: 1047796209526, телефон: 74957784898, адрес электронной почты: eurospiral@mail.ru

в лице Генерального директора Ишкова Николая Владимировича

заявляет, что Конвейеры: транспортирующие машины и машинные агрегаты непрерывного действия (спиральные транспортеры и конвейеры) типа ТА

изготовитель Общество с ограниченной ответственностью «Завод агрегатов», место нахождения (адрес юридического лица): 127055, РОССИЯ, Москва, Перуновский переулок, д. 4/10, 32, адрес (адреса) места осуществления деятельности по изготовлению продукции: 143363, РОССИЯ, Московская Область, Наро-Фоминский район, город Апрелевка, ул. Парковая, д. 1, Продукция изготавливается в соответствии с ТУ 282217-001-74605144-2012 «Транспортирующий агрегат»
Код ТН ВЭД ЕАЭС 8428 39 900 9, Серийный выпуск

соответствует требованиям

ТР ТС 010/2011 "О безопасности машин и оборудования", ТР ТС 004/2011 "О безопасности низковольтного оборудования", ТР ТС 020/2011 "Электромагнитная совместимость технических средств"

Декларация о соответствии принята на основании

Протокола испытаний № 001/C-08/05/19, 001/D-08/05/19, 001/E-08/05/19 от 08.05.2019 года, выданного Испытательным центром диагностики электротехнических изделий и машин ООО "Вега" (аттестат аккредитации РОСС RU.31578.04ОЛН0.ИЛ08), руководство по эксплуатации, обоснование безопасности, перечень стандартов, использованных для подтверждения соответствия продукции требованиям ТР ТС 010/2011 "О безопасности машин и оборудования", ТР ТС 004/2011 "О безопасности низковольтного оборудования", ТР ТС 020/2011 "Электромагнитная совместимость технических средств"
схема декларирования: 1д

Дополнительная информация
Условия и срок хранения (годности) указан в прилагаемой к продукции товаросопроводительной документации и на упаковке, согласно Приложению №1 (на 1 листе(ах))

Декларация о соответствии действительна с даты регистрации по 07.05.2024 года включительно

(подпись) М.П. Ишков Николай Владимирович
(Ф.И.О. заявителя)

Регистрационный номер декларации о соответствии: ЕАЭС N RU Д-RU.AM05.B.01247/19

Дата регистрации декларации о соответствии: 08.05.2019 года

КУСИНСКИЙ
ЛИТЕЙНО-МАШИНОСТРОИТЕЛЬНЫЙ
ЗАВОД

ООО «Кусинский литейно-машиностроительный завод» (ООО «КЛМЗ»)
Юридический адрес: Россия, 620144, Свердловская обл., г. Екатеринбург, ул. Народной воли, д. 19, оф. 201.
Фактический адрес: Россия, 456940, г. Куса, Челябинской обл., ул. 3-Интернационала, 1.
Телефон/факс: (35154) 3-76-01 E-mail: klmz@klmz.ru, http://www.klmz.ru
ИНН 7417012629 КПП 667101001 ОГРН 1057408006260
Р/с 40702810872150101951 в Челябинском ОСБ 8597 г.Челябинск БИК 047501602, К/с 30101810700000000602

08.02.2022г. 10/258

РК ТОО "Павлодарэнергопроект"
Руководителю

Спасибо за интерес, проявленный к нашей продукции. На Ваш запрос сообщаем, что имеем возможность изготовить и отгрузить в Ваш адрес следующую продукцию:

№ п.п.	Наименование	Кол-во	Цена руб. без НДС за ед.	Сумма в руб.
1	Лебедка 29Е5-09.00.000А	1	399 880,00	399 880,00
2	Участок головной 75° 29Е-01.00.000	1	297 104,00	297 104,00
3	Участок поворотный 75° 29Е5-02.00.000	1	105 117,00	105 117,00
4	Щека прямолинейного участка 29Е4-03.01.000	16	24 143,00	386 288,00
5	Ковш 0,5 м³ 23Е4-06.00.006-01	1	89 572,00	89 572,00
6	Блок диаметром 300 мм с рамой 29Е4-09.00.000	5	3 439,00	17 395,00
7	Блок диаметром 160мм с рамой 29Е5-06.00.001	8	2 582,00	20 656,00
8	Участок хвостовой 29Е5-03.00.000	1	140 009,00	140 009,00
9	Участок натяжного устройства 29Е5-0600.000-01	1	52 358,00	52 358,00
10	Короб 29Е5-05.00.000	1	20 252,00	20 252,00
11	Рама натяжного устройства 29Е5-06.04.000	1	4 043,00	4 043,00
12	Затвор односекторный 29Е4-07.00.000	1	21 171,00	21 171,00
			Итого:	1 553 645,00
			НДС:	
			Всего:	1 553 645,00

Статус компании-производитель

Срок изготовления - 50 календарных дней с момента оплаты

Условие оплаты - 50% - предоплата, 50% - на момент изготовления.

Условие поставки - DDP г. Атбасар (Инкотермс 2010).

сертификата происхождения СТ-1,без НДС

Холдинговая компания ЗАО "ТЭП-Холдинг" включает в себя заводы-производители: АО "БиКЗ", г.Бийск, ООО "КЛМЗ", г. Куса, ОАО "БЭМЗ", р.Беларусь, г.Белоозерск.

Основной продукцией, производимой АО "БиКЗ" является производство котлов водогрейных , мощностью 0,4-209 МВт, котлов паровых , мощностью 0,5-75 т.пара в час.

Основной продукцией, производимой ООО "КЛМЗ" является изготовление топок ТЛЗМ, ТЧЗМ, ЗП-РПК, РПК и з/частей к ним, экономайзеров чугунных и з/частей к ним, установок шлакозолоудаления к углеподачи, дробилок ВДП 15, ДО-1М.

С уважением
Начальник отдела продаж О.В.Башкирцева

Исполнитель:Касьянова С.С.

Тел: 8 (35154) 3-47-72; e-mail: sb2@klmz.ru

АО "СПЕЙС-МОТОР"

Проектирование и изготовление промышленных газоочистных систем

www.spacemotor.ru info@spacemotor.ru

Исх. № 02/41

ТОО "Павлодарэнергопроект"
Гл.инженеру Клокову М.А.

Дата: 10.02.2022

Коммерческое предложение по поставке шлюзового питателя

В ответ на Ваш запрос о поставке шлюзового питателя для применении в проекте «Реконструкция центральной котельной г. Атбасар Атбасарского района» сообщаем, что компания АО «СПЕЙС-МОТОР» готова изготовить и поставить шлюзовый питатель ШП-М200 в комплекте
с приводным редуктором 0,37 кВт.

Гарантийный срок эксплуатации 12 месяцев с даты пуска в эксплуатацию, но не более чем 18 месяцев с даты отгрузки товара Заказчику.

Стоимость питателя шлюзового ШП-М200 с приводом составляет 132 450 рублей РФ за 1 шт.

Срок изготовления и поставки продукции – 60 календарных дней.

Условия поставки: DDP (согласно INCOTERMS, 2010) г. Атбасар.

Условия оплаты: предоплата 50%, оплата 50% в течение 10 календарных дней с даты поставки товара на склад покупателя.

С уважением,

Инженер отдела развития АО «СПЕЙС-МОТОР» **Гаврилов .А.**

197229, Санкт - Петербург, пос. Ольгино, ул. 1-я Конная Лахта, д.9
тел/факс: (812) 418-20-20

Шлюзовые питатели

Габаритные размеры

Шлюзовой питатель	А, мм	Б, мм	В, мм	Г, мм	Н, мм	Фланец входа и выхода							Производит. м³/ч	Потребляемая мощность, кВт	Масса,кг
						L, мм	l, мм	M, мм	c, мм	t	d, мм	k			
ШП-200,ШП-200-Д	481	452	500	153	280	280	200	240	120	2	11	8	1.96	0.55	48
ШП-260,ШП-260-Д	544	618	670	206	385	380	260	340	120	2	14	12	13.5	0.75	100
ШП-300,ШП-300-Д	603	709	760	251	500	400	300	360	120	2	14	12	24.8	0.75	185
ШП-350,ШП-350-Д	603	709	760	251	500	470	350	430	150	2	14	12	26.0	0.75	193

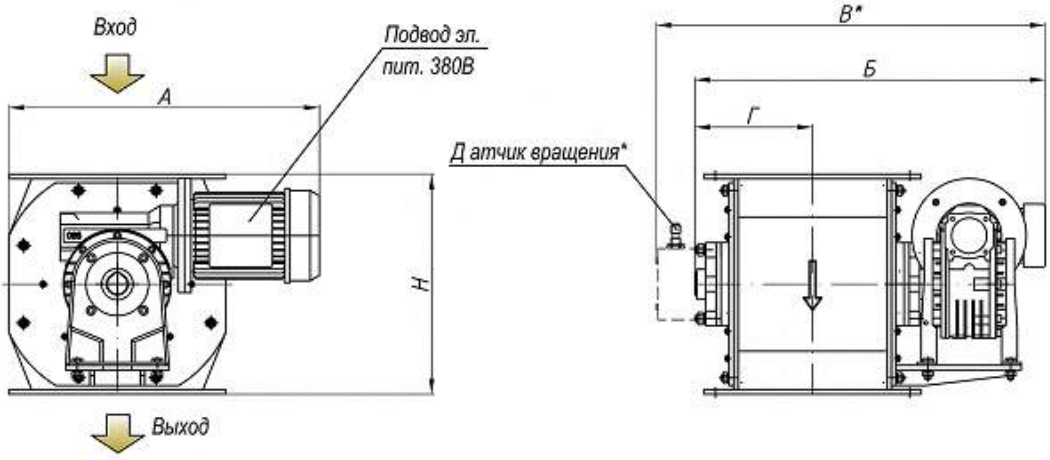

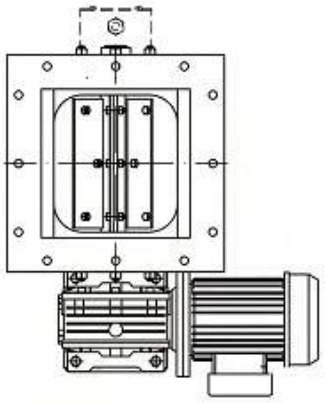

Фланец входа и выхода

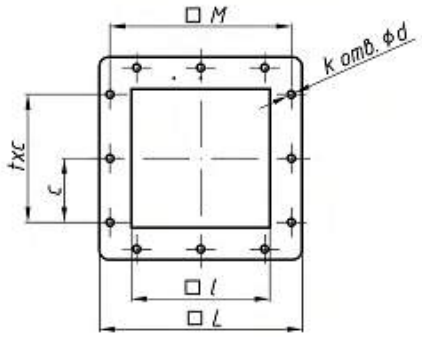

Пример обозначения

ШП-300-Д

Тип питателя

Размер приемного окна

Датчик вращения*

* Возможно изготовление шлюзового питателя с датчиком вращения.

ТАМОЖЕННЫЙ СОЮЗ

СЕРТИФИКАТ СООТВЕТСТВИЯ

№ ТС RU C-RU.AB24.B.07557

Серия RU № 0576799

ОРГАН ПО СЕРТИФИКАЦИИ продукции Общества с ограниченной ответственностью «Сертификация продукции «СТАНДАРТ-ТЕСТ», Место нахождения: 121471, Россия, город Москва, Можайское шоссе, дом 29. Адреса места осуществления деятельности: 121359, Россия, город Москва, улица Маршала Тимошенко, дом 4, офис 1; 115280, Россия, город Москва, улица Ленинская Слобода, дом 21, корпус 1. Телефон: +74959891249, +74957415932. Адрес электронной почты: info@standart-test.ru. Аттестат аккредитации регистрационный № RA.RU.11AB24 выдан 17.06.2016 года.

ЗАЯВИТЕЛЬ Акционерное общество "СПЕЙС-МОТОР".
Основной государственный регистрационный номер: 1027801532659.
Место нахождения: 197229, Россия, город Санкт-Петербург, улица 1-я Конная Лахта, дом 9 литера а
Телефон: +78124954591, адрес электронной почты: info@spacemotor.ru

ИЗГОТОВИТЕЛЬ Акционерное общество "СПЕЙС-МОТОР".
Место нахождения: 197229, Россия, город Санкт-Петербург, улица 1-я Конная Лахта, дом 9 литера а

ПРОДУКЦИЯ Шлюзовые питатели типа ШП с маркировкой взрывозащиты III Db с ШС Т140 ºС согласно приложению (бланк № 0407349).
Продукция изготовлена в соответствии с техническими условиями ТУ 3618 – 004 – 31911310 – 2011 "Питатель шлюзовый. Технические условия".
Серийный выпуск

КОД ТН ВЭД ТС (ЕАЭС) 8479 89 970 8

СООТВЕТСТВУЕТ ТРЕБОВАНИЯМ Технического регламента Таможенного союза ТР ТС 012/2011 "О безопасности оборудования для работы во взрывоопасных средах"

СЕРТИФИКАТ ВЫДАН НА ОСНОВАНИИ протокола испытаний № ГА27-079409 от 27.06.2017 года, Испытательной лаборатории взрывозащищенного оборудования Общества с ограниченной ответственностью "Международная Сертификация Промышленности", аттестат аккредитации № РОСС RU.0001.21ГА27; акта о результатах анализа состояния производства № 7670 от 05.10.2017 года, органа по сертификации Общества с ограниченной ответственностью "Сертификация продукции "СТАНДАРТ-ТЕСТ", регистрационный №RA.RU.11AB24.
Схема сертификации: 1с

ДОПОЛНИТЕЛЬНАЯ ИНФОРМАЦИЯ Перечень стандартов, в результате применения которых обеспечивается соблюдение требований технического регламента: ГОСТ 31441.1-2011 (EN 13463-1:2001) "Оборудование неэлектрическое, предназначенное для применения в потенциально взрывоопасных средах. Часть 1. Общие требования"; ГОСТ 31441.5-2011 (EN 13463-5:2003) "Оборудование неэлектрическое, предназначенное для применения в потенциально взрывоопасных средах. Часть 5. Защита конструкционной безопасностью "c"". Срок службы, условия и сроки хранения согласно технической и эксплуатационной документации изготовителя.

СРОК ДЕЙСТВИЯ С 13.10.2017 **ПО** 12.10.2022 **ВКЛЮЧИТЕЛЬНО**

М.П.

Руководитель (уполномоченное лицо) органа по сертификации _____ (подпись) Козийчук Лина Васильевна (инициалы, фамилия)

Эксперт (эксперт-аудитор) (эксперты (эксперты-аудиторы)) _____ (подпись) Петухов Евгений Сергеевич (инициалы, фамилия)

ТАМОЖЕННЫЙ СОЮЗ

ПРИЛОЖЕНИЕ

К СЕРТИФИКАТУ СООТВЕТСТВИЯ № ТС RU C-RU.AB24.B.07557 лист 1

Серия RU № 0407349

1. Назначение и область применения.

Шлюзовые питатели типа ШП предназначены для выгрузки пыли из рукавного фильтра внутри помещения, содержащего потенциально взрывоопасную среду.

Область применения – взрывоопасные зоны класса 21 и 22 помещений и наружных установок, в которых возможно образование взрывоопасных пылевых смесей подгруппы IIIA, IIIB, IIIC согласно маркировке взрывозащиты и ГОСТ 31441.1-2011.

2. Основные технические данные.

Таблица 1

Наименование параметра	Значение
Маркировка взрывозащиты	Ex III Db c IIIC T140 °C
Производительность, $м^3$/час	1,96/13,5/24,8
Размер загрузочного окна, мм	200-1000
Потребляемая мощность, Вт	0,37-30
Напряжение питания электрических цепей, В	380
Диапазон температур окружающей среды в условиях эксплуатации, °С	от минус 40 до плюс 50

3. Краткое описание конструкции и средств обеспечения взрывозащиты.

Шлюзовый питатель состоит из следующих основных узлов: корпус, вал, лопасть, полиуретановая пластина, крышка боковая с капролоновой прокладкой, верхний фланец, нижний фланец.

В корпусе шлюзового питателя установлен вал с расположенными на нем лопастями. На концах вала находятся подшипники. К корпусу, на одной оси с валом, крепится мотор-редуктор. На каждой лопасти установлена сменная полиуретановая пластина. Пластины обеспечивают плотное прилегание лопастей к стенкам корпуса.

Корпус имеет два присоединительных фланца. При помощи верхнего фланца шлюзовый питатель крепится к бункеру. Нижний фланец позволяет присоединить шлюзовый питатель к пневмотранспорту, другому бункеру и т.д.

Вал приводится в движение мотор-редуктором. Пыль из бункера через верхний фланец ссыпается в пространство между лопастями на валу питателя. По мере поворота вала пыль перемещается из верхней части шлюзового питателя в нижнюю и высыпается из него через нижний фланец. При этом лопасти препятствуют перетоку воздуха между верхней и нижней зонами питателя.

Взрывобезопасность шлюзовых питателей обеспечивается защитой вида "конструкционная безопасность «c»" по ГОСТ 31441.5-2011 (EN 13463-5:2003), выполнением их конструкции в соответствии с требованиями ГОСТ 31441.1-2011 (EN 13463-1:2001).

Безопасная эксплуатация оборудования может быть обеспечена только при эксплуатации и обслуживании в строгом соответствии с требованиями Паспорта и Руководства по эксплуатации.

4. Маркировка, наносимая на шлюзовые питатели, должна включать следующие данные:
- наименование изготовителя и его зарегистрированный товарный знак;
- обозначение типа оборудования;
- порядковый номер по системе нумерации изготовителя;
- маркировку взрывозащиты;
- месяц и год изготовления оборудования;
- диапазон температур окружающей среды в условиях эксплуатации;
- наименование или знак органа по сертификации и номер сертификата соответствия;

Маркировка оборудования может включать дополнительную информацию, если это требуется технической и нормативной документацией и которая имеет значение для его безопасного применения.

5. Внесение изготовителем изменений в конструкцию и техническую документацию, подтверждающую соответствие оборудования требованиям ТР ТС 012/2011, влияющих на показатели взрывобезопасности, возможно только по согласованию с органом по сертификации ООО «Сертификация продукции «СТАНДАРТ-ТЕСТ».

М.П.

Руководитель (уполномоченное лицо) органа по сертификации — (подпись) — Козийчук Лина Васильевна (инициалы, фамилия)

Эксперт (эксперт-аудитор) (эксперты (эксперты-аудиторы)) — (подпись) — Петухов Евгений Сергеевич (инициалы, фамилия)

ЖАУАПКЕРШІЛІГІ ШЕКТЕЛГЕН
СЕРІКТЕСТІК
"РЭМ-КРАН"

Казахстан Республикасы, к. Алматы
Таусамалы с. , Райымбек Батыр к.,41"а"
тел/факс: (727) 297 - 05 - 07; 372-21-75
E-mail : rem_ltd@mail.ru

ТОВАРИЩЕСТВО С ОГРАНИЧЕННОЙ
ОТВЕТСТВЕННОСТЬЮ
"РЭМ-КРАН"

Республика Казахстан, г. Алматы
Мкр. Таусамалы, ул. Райымбек Батыра,41"а"
тел/факс: (727) 297 - 05 - 07; 372-21-75
E-mail : rem_ltd@mail.ru

Исх. № 84 от 20.02.2022г.

ТОО «Павлодарэнергопроект»

Коммерческое предложение
по проекту «Реконструкция центральной котельной в г. Атбасар, Атбасарского района»

1. Кран мостовой однобалочный подвесной ГОСТ 7890-93

Характеристики	Значение
Грузоподъемность, тонн	5
Пролет, м.	4,2
Общая длина крана	4,8
Консоли, м	0,3м×2
Высота подъема, м.	6
Группа режима работы крана по ИСО 4301/1	А3
Скорость передвижения крана. м/мин.	24*
Скорость подъема эл. тали м/мин.	8*
Скорость передвижения эл. тали	20*
Исполнение	Общепромышленное
Климатическое исполнение	У3
Категория размещения	Помещение
Температура эксплуатации, С	от -20/+40 С
Управление	подвесной пульт
Комплектация кабелем	да
Тип питания вдоль подкрановых путей	Кабельный, 380/50Гц
Ограничитель грузоподъемности	да
Комплектовка подводящего кабеля на ход крана (м)	17
Кран укомплектован талью электрической	
Грузоподъемность, тн	5
Высота подъема, м	6
Кратность полиспаста	2/1
Исполнение	Общепромышленное

Стоимость крана в комплекте с талью электрической и мотор-редукторами пр-ва Турция за 1 ед.– **4.150.000 тенге с НДС 12%.**

В стоимость крана не включено:

Доставка DDP до г. Атбасар за 1 рейс – **350.000 тенге с НДС 12%.**

Монтаж на готовые подкрановые пути за 1 ед. – **520.000тенге с НДС 12%**

Срок изготовления: **35 календарных дней.**

Условия оплаты: **Предоплата 60%, оставшиеся 40% после уведомления заводом о готовности к отгрузке.**

Гарантийный период 12 месяцев с даты доставки на площадку.

Предоставляем сертификат СТ-КЗ, сертификат качества завода, паспорта на все узлы крана.

P.S.: Авто кран для разгрузки и монтажа крана, контрольно-испытательный груз предоставляется со стороны Заказчика.

Директор **Буяков В.С.**

Кригер Д.А.
Тел /факс:8 705 262 13 31

ЖАУАПКЕРШІЛІГІ ШЕКТЕЛГЕН
СЕРІКТЕСТІК
"РЭМ-КРАН"

Казахстан Республикасы, Алматы обл.
Таусамалы с. , Райымбек Батыр к.,41"а"
тел/факс: (727) 297 - 05 - 07; 372-21-75
E-mail : rem_ltd@mail.ru

ТОВАРИЩЕСТВО С ОГРАНИЧЕННОЙ
ОТВЕТСТВЕННОСТЬЮ
"РЭМ-КРАН"

Республика Казахстан, Алматинская обл.
с.Таусамалы, ул. Райымбек Батыра,41"а"
тел/факс: (727) 297 - 05 - 07; 372-21-75
E-mail : rem_ltd@mail.ru

Исх.№315. От 06.08.2022г.

ТОО «ПАВЛОДАРЭНЕРГОПРОЕКТ»

Коммерческое предложение:

ТОО «Рэм-Кран» имеет возможность поставить следующее оборудование согласно вашей заявки:

1) Таль Электрическая передвижная г/п 5 т. Н 6 м. (шт. 1) – 1 850 000тг.
2) Таль Электрическая передвижная г/п 2 т. Н 6 м. ВЗИ (шт. 1) – 3 248 000тг.
3) Таль Электрическая передвижная г/п 5 т. Н 24 м. ВЗИ (шт. 1) – 4 783 000тг.

Цена дана с учетом НДС 12% без доставки

Условия доставки: DDP до г. Атбасар – 400 000 тенге

Все электрические тали сборка ТОО РЭМ-КРАН комплектующие Болгарского производства.

Предоплата 60%, оставшиеся 40% после уведомления о готовности к отгрузке. Срок поставки 120 дней.

Директор **Буяков В.С**

8 702 550 25 04

1. Тауарды өндіруші (атауы және почталық мекен-жайы)
Производитель товара (наименование и почтовый адрес)

ТОО "РЭМ-КРАН"
г. Алматы, Наурызбайский р-н,
мкр.Таусамалы,ул.Райымбек батыра, 41"А"
Республика Казахстан

4. № KZ 7 105 00219

ТАУАРДЫҢ ШЫҒУ ТЕГІ ТУРАЛЫ СЕРТИФИКАТ
СЕРТИФИКАТ О ПРОИСХОЖДЕНИИ ТОВАРА

CT-KZ НЫСАНЫ
ФОРМА CT-KZ

2. Тауарды алушы (атауы және почталық мекен-жайы)
Получатель товара (наименование и почтовый адрес)

-

-

Қазақстан Республикасында **берілді**
(елдің атауы)

Выдан в Республике Казахстан
(наименование страны)

3. Тауардың шығу тегі туралы сертификатты алу мақсаты
Цель получения сертификата о происхождении товара

Для внесения в Реестр отечественных товаропроизводителей и для участия в тендерах и госзакупках

5. Қызметтік ескертулер үшін
Для служебных отметок

6. №	**7.** Орындар саны және қаптама түрі Количество мест и вид упаковки	**8.** Тауардың сипаттамасы Описание товара	**9.** Шығу тегінің өлшемдері Критерии происхождения	**10.** Брутто/нетто салмағы (кг) Вес (кг) брутто/нетто
1	30 мест (образцов)	Кран мостовой однобалочный подвесной передвижной г/п 1.0 т код тн вэд 8426 19 000 0 код кп вэд 28.22.14 Кол-во : 1,000 Ед. изм : Место	Д 8426 60,5 % ДМС	302 720 кг
2		Кран мостовой однобалочный подвесной передвижной г/п 2.0 т код тн вэд 8426 19 000 0 код кп вэд 28.22.14 Кол-во : 1,000 Ед. изм : Место	Д 8426 60,3 % ДМС	
3		Кран мостовой однобалочный подвесной передвижной г/п 3,2 т код тн вэд 8426 19 000 0 код кп вэд 28.22.14 Кол-во : 1,000 Ед. изм : Место	Д 8426 60,4 % ДМС	

11. Куәлік. Осы арқылы өтініш берушінің декларациясы шындыққа сәйкес келетіні куәландырылады
Удостоверение. Настоящим удостоверяется, что декларация заявителя соответствует действительности

Палата предпринимателей Алматинской области

040000, Республика Казахстан, Алматинская область
г.Талдыкорган, ул.Абая,254А
+7(7282)401027

Атауы/Наименование

Омарова Б.Н.

Қолы/Подпись

11.04.2017

Мөрі/Печать

12. Өтініш берушінің декларациясы: Төменде қол қоюшы жоғарыда көрсетілген мәліметтер шындыққа сәйкес келетінін, барлық тауарлар толығымен

Қазақстан Республикасында
(елдің атауы)

өндірілгенін және жеткілікті өңдеуден/қайта өңдеуден өткенін және олардың барлығы да осындай тауарларға қатысты белгіленген шығу тегінің талаптарына сәйкес екендігін мәлімдейді.
Декларация заявителя: Нижеподписавшийся заявляет, что вышеприведенные сведения соответствуют действительности, что все товары полностью произведены или подвергнуты достаточной обработке/переработке в

Республике Казахстан
(наименование страны)

и что все они отвечают требованиям происхождения, установленным в отношении таких товаров.

"РЭМ-КРАН" Буяков В.С.

Қолы/Подпись

11.04.2017

Мөрі/Печать

177

1607618

«СТ-KZ» НЫСАНЫНДАҒЫ ТАУАРДЫҢ ШЫҒУ ТЕГІ ТУРАЛЫ № KZ 7 105 00219
СЕРТИФИКАТҚА ҚОСЫМША ПАРАҚ

ДОПОЛНИТЕЛЬНЫЙ ЛИСТ СЕРТИФИКАТА № _____
О ПРОИСХОЖДЕНИИ ТОВАРА ФОРМЫ «СТ-KZ»

6. №	7. Орындар саны және қаптама түрі Количество мест и вид упаковки	8. Тауардың сипаттамасы Описание товара	9. Шығу тегінің өлшемдері Критерии происхождения	10. Брутто/нетто салмағы (кг) Вес (кг) брутто/нетто
4		Кран мостовой однобалочный подвесной передвижной г/п 5.0 т код тн вэд 8426 19 000 0 код кп вэд 28.22.14 Кол-во : 1,000 Ед. изм : Место	Д 8426 60,1 % ДМС	
5		Кран мостовой однобалочный подвесной передвижной г/п 10.0 т код тн вэд 8426 19 000 0 код кп вэд 28.22.14 Кол-во : 1,000 Ед. изм : Место	Д 8426 60,5 % ДМС	
6		Кран мостовой однобалочный подвесной передвижной г/п 12,5 т код тн вэд 8426 19 000 0 код кп вэд 28.22.14 Кол-во : 1,000 Ед. изм : Место	Д 8426 60,6 % ДМС	
7		Кран мостовой электрический однобалочный опорный передвижной 1.0 код тн вэд 8426 19 000 0 код кп вэд 28.22.14 Кол-во : 1,000 Ед. изм : Место	Д 8426 60,0 % ДМС	
8		Кран мостовой электрический однобалочный опорный передвижной 2.0 код тн вэд 8426 19 000 0 код кп вэд 28.22.14 Кол-во : 1,000 Ед. изм : Место	Д 8426 60,8 % ДМС	
9		Кран мостовой электрический однобалочный опорный передвижной 3,2 код тн вэд 8426 19 000 0 код кп вэд 28.22.14 Кол-во : 1,000 Ед. изм : Место	Д 8426 60,9 % ДМС	
10		Кран мостовой электрический однобалочный опорный передвижной 5.0 код тн вэд 8426 19 000 0 код кп вэд	Д 8426 60,3 % ДМС	

11. Куәлік. Осы арқылы өтініш берушінің декларациясы шындыққа сәйкес келетіні куәландырылады
Удостоверение. Настоящим удостоверяется, что декларация заявителя соответствует действительности

Палата предпринимателей Алматинской области

040000, Республика Казахстан, Алматинская область
г.Талдыкорган, ул.Абая,254А
+7(7282)401027

Атауы/Наименование

Омарова Б.Н.
Қолы/Подпись

11.04.2017
Мөрі/Печать

12. Өтініш берушінің декларациясы: Төменде қол қоюшы жоғарыда көрсетілген мәліметтер шындыққа сәйкес келетінін, барлық тауарлар толығымен

Қазақстан Республикасында
(елдің атауы)

өндірілгенін және жеткілікті өңдеуден/қайта өңдеуден өткенін және олардың барлығы да осындай тауарларға қатысты белгіленген шығу тегінің талаптарына сәйкес екендігін мәлімдейді.
Декларация заявителя: Нижеподписавшийся заявляет, что вышеприведенные сведения соответствуют действительности, что все товары полностью произведены или подвергнуты достаточной обработке/переработке в

Республике Казахстан
(наименование страны)

и, что все они отвечают требованиям происхождения, установленным в отношении таких товаров.

Буяков В.С.
Аты-жөні/Ф.И.О.

Қолы/Подпись

11.04.2017
Күні/Дата

Мөрі/Печать

1608561

1. Тауарды өндіруші (атауы және почталық мекен-жайы)
Производитель товара (наименование и почтовый адрес)

ТОО "РЭМ-КРАН"
г. Алматы, Наурызбайский р-н,
мкр.Таусамалы,ул.Райымбек батыра, 41"А"
Республика Казахстан

4. № KZ 6 105 01000

ТАУАРДЫҢ ШЫҒУ ТЕГІ ТУРАЛЫ СЕРТИФИКАТ
СЕРТИФИКАТ О ПРОИСХОЖДЕНИИ ТОВАРА

СТ-KZ НЫСАНЫ
ФОРМА СТ-KZ

2. Тауарды алушы (атауы және почталық мекен-жайы)
Получатель товара (наименование и почтовый адрес)

-

-

Қазақстан Республикасында **берілді**
(елдің атауы)

Выдан в Республике Казахстан
(наименование страны)

3. Тауардың шығу тегі туралы сертификатты алу мақсаты
Цель получения сертификата о происхождении товара

Для внесения в Реестр отечественных товаропроизводителей и для участия в тендерах и госзакупках

5. Қызметтік ескертулер үшін
Для служебных отметок

6. №	**7.** Орындар саны және қаптама түрі Количество мест и вид упаковки	**8.** Тауардың сипаттамасы Описание товара	**9.** Шығу тегінің өлшемдері Критерии происхождения	**10.** Брутто/нетто салмағы (кг) Вес (кг) брутто/нетто
1	7 мест	Таль электрическая г/п 6,3 т код тн вэд 8425110000 код кп вэд 28.22.11 Кол-во : 1,000 Ед. изм : Штука	Д 8425 57,9 % ДМС	2240 кг
2		Таль электрическая г/п 5,0 т код тн вэд 8425110000 код кп вэд 28.22.11 Кол-во : 1,000 Ед. изм : Штука	Д 8425 58,0 % ДМС	
3		Таль электрическая г/п 3,2 т код тн вэд 8425110000 код кп вэд 28.22.11 Кол-во : 1,000 Ед. изм : Штука	Д 8425 58,4 % ДМС	
4		Таль электрическая г/п 2,0 т код тн вэд 8425110000 код кп вэд 28.22.11 Кол-во : 1,000	Д 8425 57,5 % ДМС	

11. Куәлік. Осы арқылы өтініш берушінің декларациясы шындыққа сәйкес келетіні куәландырылады
Удостоверение. Настоящим удостоверяется, что декларация заявителя соответствует действительности

Палата предпринимателей Алматинской области

040000, Республика Казахстан, Алматинская область
г.Талдыкорган, ул.Абая,254А
+7(7282)401027

Атауы/Наименование

Омарова Б.Н.
Қолы/Подпись

20.10.2016
Мөрі/Печать

12. Өтініш берушінің декларациясы: Төменде қол қоюшы жоғарыда көрсетілген мәліметтер шындыққа сәйкес келетінін, барлық тауарлар толығымен

Қазақстан Республикасында
(елдің атауы)

өндірілгенін және жеткілікті өңдеуден/қайта өңдеуден өткенін және олардың барлығы да осындай тауарларға қатысты белгіленген шығу тегінің талаптарына сәйкес екендігін мәлімдейді.
Декларация заявителя: Нижеподписавшийся заявляет, что вышеприведенные сведения соответствуют действительности, что все товары полностью произведены или подвергнуты достаточной обработке/переработке в

Республике Казахстан
(наименование страны)

и, что они соответствуют требованиям происхождения, установленным в отношении всех товаров.

Буяков Э.С.
Қолы/Подпись

20.10.2016
Мөрі/Печать

1600669

ООО «Теплотех-Комплект»

ИНН: 7802482841 КПП: 780201001 ОГРН: 1097847293961
194021, г. Санкт-Петербург, ул. Карбышева, д. 4 «А»
телефоны: (812) 633-05-53, 655-03-32, 970-78-30
www: https://tt-k.ru
e-mail: info@tt-k.ru

ПРАЙС-ЛИСТ

от 22 февраля 2022 года

Сепараторы воздуха Ecotermal фланцевые

№	Наименование	Цена с НДС	№	Наименование	Цена с НДС
1	Сепаратор Ecotermal 72012 DN20	8 868	1	Сепаратор Ecotermal 72014 DN20	16 188
2	Сепаратор Ecotermal 72022 DN25	9 396	2	Сепаратор Ecotermal 72024 DN25	16 716
3	Сепаратор Ecotermal 72032 DN32	9 960	3	Сепаратор Ecotermal 72034 DN32	17 280
4	Сепаратор Ecotermal 72042 DN40	13 068	4	Сепаратор Ecotermal 72044 DN40	21 948
5	Сепаратор Ecotermal 72052 DN50	14 040	5	Сепаратор Ecotermal 72054 DN50	22 920
6	Сепаратор Ecotermal 72062 DN65	15 672	6	Сепаратор Ecotermal 72064 DN65	24 552
7	Сепаратор Ecotermal 72072 DN80	20 712	7	Сепаратор Ecotermal 72074 DN80	32 832
8	Сепаратор Ecotermal 72082 DN100	29 280	8	Сепаратор Ecotermal 72084 DN100	41 400
9	Сепаратор Ecotermal 72092 DN125	32 760	9	Сепаратор Ecotermal 72094 DN125	50 040
10	Сепаратор Ecotermal 72102 DN150	43 212	10	Сепаратор Ecotermal 72104 DN150	63 492
11	Сепаратор Ecotermal 72112 DN200	66 588	11	Сепаратор Ecotermal 72114 DN200	101 508
12	Сепаратор Ecotermal 72122 DN250	99 576	12	Сепаратор Ecotermal 72124 DN250	151 176
13	Сепаратор Ecotermal 72132 DN300	151 968	13	Сепаратор Ecotermal 72134 DN300	229 608
14	Сепаратор Ecotermal 72142 DN350	275 520	14	Сепаратор Ecotermal 72144 DN350	378 480
15	Сепаратор Ecotermal 72152 DN400	289 668	15	Сепаратор Ecotermal 72154 DN400	392 628
16	Сепаратор Ecotermal 72162 DN500	399 036	16	Сепаратор Ecotermal 72164 DN500	541 236

Сепараторы воздуха и шлама Ecotermal фланцевые

№	Наименование	Цена с НДС	№	Наименование	Цена с НДС
1	Сепаратор Ecotermal 75012 DN20	9 624	1	Сепаратор Ecotermal 75014 DN20	16 944
2	Сепаратор Ecotermal 75022 DN25	10 164	2	Сепаратор Ecotermal 75024 DN25	17 484
3	Сепаратор Ecotermal 75032 DN32	10 716	3	Сепаратор Ecotermal 75034 DN32	18 036
4	Сепаратор Ecotermal 75042 DN40	14 220	4	Сепаратор Ecotermal 75044 DN40	23 100
5	Сепаратор Ecotermal 75052 DN50	15 192	5	Сепаратор Ecotermal 75054 DN50	24 072
6	Сепаратор Ecotermal 75062 DN65	16 860	6	Сепаратор Ecotermal 75064 DN65	25 740
7	Сепаратор Ecotermal 75072 DN80	22 380	7	Сепаратор Ecotermal 75074 DN80	34 500
8	Сепаратор Ecotermal 75082 DN100	32 088	8	Сепаратор Ecotermal 75084 DN100	44 208
9	Сепаратор Ecotermal 75092 DN125	35 784	9	Сепаратор Ecotermal 75094 DN125	53 064
10	Сепаратор Ecotermal 75102 DN150	47 172	10	Сепаратор Ecotermal 75104 DN150	67 452
11	Сепаратор Ecotermal 75112 DN200	72 324	11	Сепаратор Ecotermal 75114 DN200	107 244
12	Сепаратор Ecotermal 75122 DN250	110 220	12	Сепаратор Ecotermal 75124 DN250	161 820
13	Сепаратор Ecotermal 75132 DN300	171 084	13	Сепаратор Ecotermal 75134 DN300	248 724
14	Сепаратор Ecotermal 75142 DN350	311 988	14	Сепаратор Ecotermal 75144 DN350	414 948
15	Сепаратор Ecotermal 75152 DN400	327 924	15	Сепаратор Ecotermal 75154 DN400	430 884
16	Сепаратор Ecotermal 75162 DN500	426 960	16	Сепаратор Ecotermal 75164 DN500	579 120

Сепараторы шлама Ecotermal фланцевые

№	Наименование	Цена с НДС	№	Наименование	Цена с НДС
1	Сепаратор Ecotermal 74012 DN20	8 868	1	Сепаратор Ecotermal 74014 DN20	16 188
2	Сепаратор Ecotermal 74022 DN25	9 396	2	Сепаратор Ecotermal 74024 DN25	16 716
3	Сепаратор Ecotermal 74032 DN32	9 960	3	Сепаратор Ecotermal 74034 DN32	17 280
4	Сепаратор Ecotermal 74042 DN40	13 068	4	Сепаратор Ecotermal 74044 DN40	21 948
5	Сепаратор Ecotermal 74052 DN50	14 040	5	Сепаратор Ecotermal 74054 DN50	22 920
6	Сепаратор Ecotermal 74062 DN65	15 672	6	Сепаратор Ecotermal 74064 DN65	24 552
7	Сепаратор Ecotermal 74072 DN80	20 712	7	Сепаратор Ecotermal 74074 DN80	32 832
8	Сепаратор Ecotermal 74082 DN100	29 280	8	Сепаратор Ecotermal 74084 DN100	41 400
9	Сепаратор Ecotermal 74092 DN125	32 760	9	Сепаратор Ecotermal 74094 DN125	50 040
10	Сепаратор Ecotermal 74102 DN150	43 212	10	Сепаратор Ecotermal 74104 DN150	63 492
11	Сепаратор Ecotermal 74112 DN200	66 588	11	Сепаратор Ecotermal 74114 DN200	101 508
12	Сепаратор Ecotermal 74122 DN250	99 576	12	Сепаратор Ecotermal 74124 DN250	151 176
13	Сепаратор Ecotermal 74132 DN300	151 968	13	Сепаратор Ecotermal 74134 DN300	229 608
14	Сепаратор Ecotermal 74142 DN350	275 520	14	Сепаратор Ecotermal 74144 DN350	378 480
15	Сепаратор Ecotermal 74152 DN400	289 668	15	Сепаратор Ecotermal 74154 DN400	392 628
16	Сепаратор Ecotermal 74162 DN500	399 036	16	Сепаратор Ecotermal 74164 DN500	541 236

2	Грязевик ТС-569.00.000-09 Ду-50	11 316		10	Грязевик ТС-569.00.000-01 Ду-50	13 584
3	Грязевик ТС-569.00.000-10 Ду-65	14 964		11	Грязевик ТС-569.00.000-02 Ду-65	17 964
4	Грязевик ТС-569.00.000-11 Ду-80	16 152		12	Грязевик ТС-569.00.000-03 Ду-80	19 392
5	Грязевик ТС-569.00.000-12 Ду-100	24 372		13	Грязевик ТС-569.00.000-04 Ду-100	29 256
6	Грязевик ТС-569.00.000-13 Ду-125	27 420		14	Грязевик ТС-569.00.000-05 Ду-125	32 904
7	Грязевик ТС-569.00.000-14 Ду-150	40 416		15	Грязевик ТС-569.00.000-06 Ду-150	48 504
8	Грязевик ТС-569.00.000-15 Ду-200	58 416		16	Грязевик ТС-569.00.000-07 Ду-200	70 104

Грязевик вертикальный ТС-567 (ГВ)

№	Наименование	Цена с НДС		№	Наименование	Цена с НДС
1	Грязевик ТС-567.00.000 Ду-200	105 828		4	Грязевик ТС-567.00.000-03 Ду-200	84 660
2	Грязевик ТС-567.00.000-01 Ду-250	155 304		5	Грязевик ТС-567.00.000-04 Ду-250	124 236
3	Грязевик ТС-567.00.000-02 Ду-300	203 400		6	Грязевик ТС-567.00.000-05 Ду-300	173 904

Грязевик вертикальный ТС-568 (ГВ)

№	Наименование	Цена с НДС		№	Наименование	Цена с НДС
1	Грязевик ТС-568.00.000 Ду-350	по запросу		8	Грязевик ТС-568.00.000-07 Ду-400	321 727
2	Грязевик ТС-568.00.000-01 Ду-400	по запросу		9	Грязевик ТС-568.00.000-08 Ду-500	463 272
3	Грязевик ТС-568.00.000-02 Ду-500	по запросу		10	Грязевик ТС-568.00.000-09 Ду-600	по запросу
4	Грязевик ТС-568.00.000-03 Ду-600	по запросу		11	Грязевик ТС-568.00.000-10 Ду-700	по запросу
5	Грязевик ТС-568.00.000-04 Ду-700	по запросу		12	Грязевик ТС-568.00.000-11 Ду-800	по запросу
6	Грязевик ТС-568.00.000-05 Ду-800	по запросу		13	Грязевик ТС-568.00.000-12 Ду-900	по запросу
7	Грязевик ТС-568.00.000-06 Ду-350	299 366		14	Грязевик ТС-568.00.000-13 Ду-1 000	по запросу

Грязевик горизонтальный ТС-565 (ГГ)

№	Наименование	Цена с НДС		№	Наименование	Цена с НДС
1	Грязевик ТС-565.00.000 Ду-150	по запросу		10	Грязевик ТС-565.00.000-09 Ду-300	177 900
2	Грязевик ТС-565.00.000-01 Ду-200	по запросу		11	Грязевик ТС-565.00.000-10 Ду-350	239 844
3	Грязевик ТС-565.00.000-02 Ду-250	по запросу		12	Грязевик ТС-565.00.000-11 Ду-400	299 952
4	Грязевик ТС-565.00.000-03 Ду-300	по запросу		13	Грязевик ТС-565.00.000-12 Ду-150	по запросу
5	Грязевик ТС-565.00.000-04 Ду-350	по запросу		14	Грязевик ТС-565.00.000-13 Ду-200	по запросу
6	Грязевик ТС-565.00.000-05 Ду-400	по запросу		15	Грязевик ТС-565.00.000-14 Ду-250	по запросу
7	Грязевик ТС-565.00.000-06 Ду-150	по запросу		16	Грязевик ТС-565.00.000-15 Ду-300	168 564
8	Грязевик ТС-565.00.000-07 Ду-200	по запросу		17	Грязевик ТС-565.00.000-16 Ду-350	217 440
9	Грязевик ТС-565.00.000-08 Ду-250	по запросу		18	Грязевик ТС-565.00.000-17 Ду-400	280 332

Грязевик горизонтальный ТС-566 (ГГ)

№	Наименование	Цена с НДС		№	Наименование	Цена с НДС
1	Грязевик ТС-566.00.000 Ду-500	по запросу		12	Грязевик ТС-566.00.000-13 Ду-1000	по запросу
2	Грязевик ТС-566.00.000-01 Ду-600	по запросу		13	Грязевик ТС-566.00.000-14 Ду-1200	по запросу
3	Грязевик ТС-566.00.000-02 Ду-700	по запросу		14	Грязевик ТС-566.00.000-16 Ду-500	423 432
4	Грязевик ТС-566.00.000-03 Ду-800	по запросу		15	Грязевик ТС-566.00.000-17 Ду-600	509 000
5	Грязевик ТС-566.00.000-04 Ду-900	по запросу		16	Грязевик ТС-566.00.000-18 Ду-700	571 000
6	Грязевик ТС-566.00.000-05 Ду-1000	по запросу		17	Грязевик ТС-566.00.000-19 Ду-800	645 000
7	Грязевик ТС-566.00.000-08 Ду-500	470 988		18	Грязевик ТС-566.00.000-20 Ду-900	717 000
8	Грязевик ТС-566.00.000-09 Ду-600	631 452		19	Грязевик ТС-566.00.000-21 Ду-1000	900 000
9	Грязевик ТС-566.00.000-10 Ду-700	873 330		20	Грязевик ТС-566.00.000-22 Ду-1200	1 100 017
10	Грязевик ТС-566.00.000-11 Ду-800	1 115 208		21	Грязевик ТС-566.00.000-23 Ду-1400	1 345 000
11	Грязевик ТС-566.00.000-12 Ду-900	по запросу				

Воздухосборники А1И серии 5.903-20

№	Наименование	Цена с НДС		№	Наименование	Цена с НДС
1	Воздухосборник А1И 017.000	5 880		12	Воздухосборник А1И 020.000	6 360
2	Воздухосборник А1И 017.000-01	9 240		13	Воздухосборник А1И 020.000-01	9 960
3	Воздухосборник А1И 017.000-02	12 180		14	Воздухосборник А1И 020.000-02	13 080
4	Воздухосборник А1И 017.000-03	18 360		15	Воздухосборник А1И 020.000-03	19 500
5	Воздухосборник А1И 018.000	11 340		16	Воздухосборник А1И 021.000	9 840
6	Воздухосборник А1И 018.000-01	17 040		17	Воздухосборник А1И 021.000-01	13 440
7	Воздухосборник А1И 018.000-02	27 840		18	Воздухосборник А1И 021.000-02	22 800
8	Воздухосборник А1И 019.000	6 360		19	Воздухосборник А1И 022.000	9 900
9	Воздухосборник А1И 019.000-01	9 900		20	Воздухосборник А1И 022.000-01	16 860
10	Воздухосборник А1И 019.000-02	13 020		21	Воздухосборник А1И 022.000-02	22 920
11	Воздухосборник А1И 019.000-03	19 380		22	Нестандартные воздухосборники	договорная

Воздухосборники А1И серии 5.903-2

61	Днище 3000х10 ст3	255 840	137	Днище 3000х10 AISI 304	740 160
62	Днище 3000х12 ст3	310 200	138	Днище 3200х6 AISI 304	483 360
63	Днище 3200х8 ст3	225 120	139	Днище 3200х8 AISI 304	651 360
64	Днище 3200х10 ст3	284 160	140	Днище 3200х10 AISI 304	822 360
65	Днище 3200х12 ст3	344 280	141	Днище 3400х6 AISI 304	535 560
66	Днище 3400х8 ст3	249 240	142	Днище 3400х8 AISI 304	721 080
67	Днище 3400х10 ст3	314 520	143	Днище 3400х10 AISI 304	910 200
68	Днище 3400х12 ст3	380 880	144	Днище 3600х6 AISI 304	596 760
69	Днище 3600х8 ст3	274 560	145	Днище 3600х8 AISI 304	794 640
70	Днище 3600х10 ст3	346 560	146	Днище 3600х10 AISI 304	1 002 840
71	Днище 3600х12 ст3	419 520	147	Днище 3800х6 AISI 304	648 960
72	Днище 3800х8 ст3	300 000	148	Днище 3800х8 AISI 304	868 200
73	Днище 3800х10 ст3	378 240	149	Днище 3800х10 AISI 304	1 094 520
74	Днище 3800х12 ст3	457 800	150	Днище 4000х8 AISI 304	955 800
75	Днище 4000х10 ст3	416 160	151	Днище 4000х10 AISI 304	1 204 200
76	Днище 4000х12 ст3	504 960			

Вся продукция поставляется с паспортами. Требующая сертификации продукция поставляется с сертификатами или декларациями таможенного союза.

Если Вы не нашли требуемое оборудование в прайс-листе – звоните нам, и мы сообщим его стоимость, сроки изготовления и поставки.

Оборудование может быть отгружено в адрес заказчика через транспортные компании.

Доставка малогабаритного* оборудования до терминала транспортной компании в Санкт-Петербурге осуществляется бесплатно при отправке в следующие города: Анадырь, Анапа, Архангельск, Астрахань, Барнаул, Белгород, Белогорск, Биробиджан, Благовещенск, Брянск, Великий Новгород, Владивосток, Владимир, Волгоград, Волжск, Волжский, Вологда, Воронеж, Димитровград, Екатеринбург, Иваново, Ижевск, Иркутск, Йошкар-Ола, Казань, Калининград, Калуга, Кемерово, Киров, Кострома, Краснодар, Красноярск, Курган, Курск, Липецк, Магадан, Магнитогорск, Миасс, Москва, Мурманск, Набережные Челны, Нижний Новгород, Нижний Тагил, Нижневартовск, Новый Уренгой, Новокузнецк, Новороссийск, Новосибирск, Норильск, Омск, Орел, Оренбург, Орск, Пенза, Пермь, Петрозаводск, Петропавловск-Камчатский, Псков, Пятигорск, Ростов-на-Дону, Рыбинск, Рязань, Самара, Санкт-Петербург, Саранск, Саратов, Севастополь, Симферополь, Смоленск, Сочи, Ставрополь, Старый Оскол, Стерлитамак, Сургут, Сыктывкар, Таганрог, Тамбов, Тверь, Тольятти, Томск, Тула, Тюмень, Улан-Удэ, Ульяновск, Уссурийск, Уфа, Хабаровск, Ханты-Мансийск, Чебоксары, Челябинск, Череповец, Чита, Энгельс, Южно-Сахалинск, Якутск, Ярославль.

* Малогабаритным считается груз с массой одного места не более 150 кг и длиной не более 1450 мм, при общей массе груза до 500 кг.

Возможна организация доставки до склада заказчика.

Минимальная сумма заказа для выставления счета - 3 000 рублей.

Электронная почта: zakaz@tt-k.ru
Телефоны: (812) 655-03-32, 633-05-53, 970-78-30;
Адрес склада и офиса: г. Санкт-Петербург, ул. Репищева, 14 АР

№7594

ФЕДЕРАЛЬНОЕ АГЕНТСТВО ПО ТЕХНИЧЕСКОМУ
РЕГУЛИРОВАНИЮ И МЕТРОЛОГИИ
СИСТЕМА ДОБРОВОЛЬНОЙ СЕРТИФИКАЦИИ ГОСТ Р
«СИСТЕМА КАЧЕСТВА ЕАС»
Рег. № РОСС RU.31720.04ИБН1

Орган по сертификации ООО «ПРОМОТЕСТ»
Рег. № РОСС RU.31720
ОГРН 1167746900023
Адрес: 109004, г. Москва, ул. Александра Солженицына, д. 11, стр. 1, ком. 4
Телефон 8-800-3020-337, e-mail: info@eaciso.com

СЕРТИФИКАТ СООТВЕТСТВИЯ

№ ЕАС.04ИБН1.СМ.6314

ВЫДАН: Обществу с ограниченной ответственностью «Теплотех-Комплект»

Адрес: 194021, Россия, г. Санкт-Петербург, ул. Карбышева, д. 4 литер А, пом. 3-Н

ИНН: 7802482841 ОГРН: 1097847293961

НАСТОЯЩИЙ СЕРТИФИКАТ УДОСТОВЕРЯЕТ:

Система менеджмента качества применительно к производству промышленного оборудования для фильтрования и очистки жидкостей и газов (фильтры, сепараторы, деаэраторы, емкости), магнитных активаторов, оборудования для систем отопления (гидрострелки, сепараторы, коллекторы, регистры, баки)

СООТВЕТСТВУЕТ ТРЕБОВАНИЯМ

ГОСТ Р ИСО 9001-2015 (ISO 9001:2015)

Дата выдачи: 24-04-2020
Действует по: 23-04-2023

Руководитель органа _____ Федосеева Е.П.

№ РОСС RU.31720.04ИБН1 СИСТЕМА КАЧЕСТВА Система добровольной сертификации

Председатель комиссии _____ Курбатова Е.Д.

НАСТОЯЩИЙ СЕРТИФИКАТ ОБЯЗЫВАЕТ ОРГАНИЗАЦИЮ ПОДДЕРЖИВАТЬ СОСТОЯНИЕ ВЫПОЛНЯЕМЫХ РАБОТ В СООТВЕТСТВИИ С ВЫШЕУКАЗАННЫМИ СТАНДАРТАМИ, ЧТО БУДЕТ НАХОДИТЬСЯ ПОД КОНТРОЛЕМ ОРГАНА ПО СЕРТИФИКАЦИИ СИСТЕМЫ ДОБРОВОЛЬНОЙ СЕРТИФИКАЦИИ «СИСТЕМА КАЧЕСТВА ЕАС» И ПОДТВЕРЖДАТЬСЯ ПРИ ПРОХОЖДЕНИИ ЕЖЕГОДНОГО ИНСПЕКЦИОННОГО КОНТРОЛЯ

ЕВРАЗИЙСКИЙ ЭКОНОМИЧЕСКИЙ СОЮЗ
ДЕКЛАРАЦИЯ О СООТВЕТСТВИИ

Заявитель Общество с ограниченной ответственностью "Теплотех-Комплект". Место нахождения и адрес места осуществления деятельности: 194021, Российская Федерация, город Санкт-Петербург, улица Карбышева, дом 4, литер "А" помещение 3-Н, Основной государственный регистрационный номер: 1097847293961, телефон: +7 (812) 655-03-32, адрес электронной почты: info@tt-k.ru

в лице Генерального директора Студенцова Вадима Евгеньевича

заявляет, что Оборудование химическое: фильтры, грязевики, шламоотводители, сепараторы, магнитные системы (фильтры), модели: ГА, ГВ, ГГ, ГТП, ФИПа, ФОВ, ФСУ, ФШМ, ШМС, ФС, ФМ, ФММ, ФМФ, СВ, СВШ, СШ, ГМС, MAB, MWS, марка "Ecotermal"
Продукция изготовлена в соответствии с ТУ 3616−001−63029921−2012 "Фильтры для очистки жидкостей. Технические условия"

Изготовитель Общество с ограниченной ответственностью "Теплотех-Комплект"
Место нахождения и адрес места осуществления деятельности по изготовлению продукции: 194021, Российская Федерация, город Санкт-Петербург, улица Карбышева, дом 4, литер "А" помещение 3-Н.
Код ТН ВЭД ЕАЭС 8421 21 000
серийный выпуск

Соответствует требованиям Технического регламента таможенного союза ТР ТС 010/2011 "О безопасности машин и оборудования"

Декларация о соответствии принята на основании протокола № 03889-220-1-18/БМ от 06.03.2018 года. Испытательной лаборатории Общества с ограниченной ответственностью "Инновационные решения", аттестат аккредитации регистрационный № РОСС RU.0001.21АВ90 Схема декларирования: 3д

Дополнительная информация раздел 3 ГОСТ Р 51127-98 Фильтры жидкостные периодического действия, работающие под давлением. Требования безопасности и методы испытаний;
раздел 3 ГОСТ Р 51126-98 Фильтры жидкостные вакуумные и гравитационные. Требования безопасности и методы испытаний;
Условия хранения продукции в соответствии с ГОСТ 15150-69. Срок хранения (службы), ресурс продукции указан в прилагаемой к продукции товаросопроводительной и/или эксплуатационной документации.

Декларация о соответствии действительна с даты регистрации по 05.03.2023 включительно

(подпись) Студенцов Вадим Евгеньевич
(Ф.И.О. заявителя)

М.П.

Регистрационный номер декларации о соответствии: ЕАЭС N RU Д-RU.АУ04.В.63020

Дата регистрации декларации о соответствии 06.03.2018

ОБЩЕСТВО С ОГРАНИЧЕННОЙ ОТВЕТСТВЕННОСТЬЮ
БАРНАУЛЬСКИЙ КОТЕЛЬНЫЙ ЗАВОД

Россия, 656023, Алтайский край
г. Барнаул, а/я 276, пр. Космонавтов, 6Э
Тел.: +7 (3852) 33-66-67, 22-32-67
Факс +7 (3852) 22-32-86
www.bkzn.ru, e-mail: bkz@bkzn.ru
ИНН 2224171768

№ 55 от 12.02.2022

Главному инженеру
ТОО «Павлодарэнергопроект»
М.А. Клокову

В ответ на Ваш запрос сообщаем о готовности произвести и поставить оборудование по проекту «Реконструкция центральной котельной в г.Атбасар Атбасарского района»:

№	Наименование	Количество, шт.	Цена, НДС 0%, ₽
1.	Клапан регулирующий 6с-13-3Э DN 150, PN10 МПа, в комплекте с электроприводом МЭОФ-250/25-0,25-99К, ТУ 3740-002-15365247-2004	1	300 015
2.	Клапан запорный 1с-11-1М DN 10, PN 10 МПа, ТУ 2913-001-15365247-2004	1	7 000

Условия поставки: DDP г. Атбасар (Инкотермс-2020).
Срок готовности продукции к отгрузке – 60 дней.
Гарантийный срок эксплуатации продукции – 24 месяца со дня ввода в эксплуатацию, но не более 36 месяцев со дня отгрузки Покупателю при условии соблюдения инструкции по его эксплуатации.

Коммерческий директор Ю.А. Куренский

Агапов Руслан Геннадьевич
Тел.: +7 (3852) 22-32-67
Сот.: +7-913-217-47-03
E-mail: arg@bkzn.ru

ЕВРАЗИЙСКИЙ ЭКОНОМИЧЕСКИЙ СОЮЗ

СЕРТИФИКАТ СООТВЕТСТВИЯ

№ ЕАЭС RU C-RU.МГ09.В.00054/19

Серия RU № 0103562

ОРГАН ПО СЕРТИФИКАЦИИ

Общество с ограниченной ответственностью "Сибэнерготест". Место нахождения (адрес юридического лица) и адрес места осуществления деятельности: 656039, Россия, Алтайский край, город Барнаул, улица 2-я Северо-Западная, дом 6. Номер телефона: +73852406511, адрес электронной почты: sibtest@bk.ru. Аттестат аккредитации № RA.RU.11МГ09 выдан 04.02.2015 Федеральной службой по аккредитации.

ЗАЯВИТЕЛЬ

Общество с ограниченной ответственностью "Барнаульский котельный завод". Место нахождения (адрес юридического лица) и адрес места осуществления деятельности: 656023, Россия, Алтайский край, город Барнаул, проспект Космонавтов, дом 6Э. Основной государственный регистрационный номер: 1152224000840. Номер телефона: +73852223267. Адрес электронной почты: bkz@bkzn.ru.

ИЗГОТОВИТЕЛЬ

Общество с ограниченной ответственностью "Барнаульский котельный завод". Место нахождения (адрес юридического лица) и адрес места осуществления деятельности по изготовлению продукции: 656023, Россия, Алтайский край, город Барнаул, проспект Космонавтов, дом 6Э.

ПРОДУКЦИЯ

Арматура трубопроводная: клапаны (вентили) запорные, с номинальным диаметром от 6 до 80, с рабочим давлением до 37,3 МПа и температурой рабочей среды до 560°С, 3-я и 4-я категории, согласно Приложению №1 ТР ТС 032/2013, рабочая среда группы 1 и 2. Сведения о продукции приведены в Приложении - бланк №0627668.
Продукция изготовлена в соответствии с ГОСТ 12.2.063-2015 "Арматура трубопроводная. Общие требования безопасности", по Техническим условиям ТУ 2913-001-15365247-2004 "Арматура трубопроводная".
Серийный выпуск.

КОД ТН ВЭД ЕАЭС 8481807399

СООТВЕТСТВУЕТ ТРЕБОВАНИЯМ

Технических регламентов Таможенного союза ТР ТС 010/2011 "О безопасности машин и оборудования", утвержденного Решением Комиссии Таможенного союза от 18 октября 2011 года № 823; ТР ТС 032/2013 "О безопасности оборудования, работающего под избыточным давлением", принятого Решением Совета Евразийской экономической комиссии от 2 июля 2013 года № 41.

СЕРТИФИКАТ СООТВЕТСТВИЯ ВЫДАН НА ОСНОВАНИИ

Протоколов испытаний №19-183, №19-184 от 21.11.2019 Сибирского испытательного центра систем отопления Общества с ограниченной ответственностью "Сибирский центр систем отопления", аттестат аккредитации № РОСС RU.0001.22МХ18. Акта о результатах анализа состояния производства № 454 от 22.11.2019. Документов, представленных заявителем в качестве доказательства соответствия продукции требованиям Технических регламентов Таможенного союза ТР ТС 010/2011 "О безопасности машин и оборудования"; ТР ТС 032/2013 "О безопасности оборудования, работающего под избыточным давлением". Приложение - бланк №0627669.
Схема сертификации: 1с.

ДОПОЛНИТЕЛЬНАЯ ИНФОРМАЦИЯ

Условия хранения продукции - 6(ОЖ2) по ГОСТ 15150-69. Срок хранения - 3 года. Срок службы расчетный - 25 лет.

СРОК ДЕЙСТВИЯ С 02.12.2019 **ПО** 01.12.2024
ВКЛЮЧИТЕЛЬНО

Руководитель (уполномоченное лицо) органа по сертификации _____ Яковлев Олег Иванович
(подпись) (Ф.И.О.)

М.П.

Эксперт (эксперт-аудитор) (эксперты (эксперты-аудиторы)) _____ Кириченко Александр Федорович
(подпись) (Ф.И.О.)

ЕВРАЗИЙСКИЙ ЭКОНОМИЧЕСКИЙ СОЮЗ

ПРИЛОЖЕНИЕ

К СЕРТИФИКАТУ СООТВЕТСТВИЯ № ЕАЭС RU C-RU.МГ09.В.00054/19

Серия RU № 0627668

Перечень продукции, на которую распространяется действие сертификата соответствия

код ТН ВЭД ЕАЭС	Наименование, типы, марки, модели однородной продукции, составные части изделия или комплекса	Наименование и реквизиты документа (документов), в соответствии с которыми изготовлена продукция
8481807399	Клапаны (вентили) запорные: тип 1с: PN (Pp) 6,3; (9,8); 10,0; (13,7); (16,5); (17,0); (23,5); 25,0; (25,0); (37,3) МПа, DN 10, 15, 20, 25, 32, 40, 50, 80; серия 588, Pp 37,3 МПа, DN 10, Tp≤280˚С; серия 998, Pp 37,3 МПа, DN 20, Tp≤280˚С; серия 1054, Pp 37,3 МПа, DN 40, Tp≤280˚С; серия 589, Pp 25,0 МПа, DN 10, Tp≤545˚С; серия 999, Pp 25,0 МПа, DN 20, Tp≤545˚С; серия 1055, Pp 25,0 МПа, DN 32, Tp≤545˚С; серия 1052, Pp 23,5 МПа, DN 65, Tp≤250˚С; серия 1053, Pp 13,7 МПа, DN 50, Tp≤560˚С; серия 1456, PN 10,0; 25,0 МПа, DN 10, 20, 25, 32, 50; серия 1512, PN 20,0 МПа, DN 10, 15, 20, 25; серия 1057, Pp 9,8 МПа, DN 65, Tp≤540˚С; серия 1093 (трехходовой), Pp 13,7 МПа, DN 10, Tp≤560˚С; серия 1213 (дренажный) PN10,0; DN6.	ГОСТ 12.2.063-2015 "Арматура трубопроводная. Общие требования безопасности". Технические условия ТУ 2913-001-15365247-2004 "Арматура трубопроводная".

Руководитель (уполномоченное лицо) органа по сертификации _____ Яковлев Олег Иванович
(подпись) (Ф.И.О.)

М.П.

Эксперт (эксперт-аудитор) (эксперты (эксперты-аудиторы)) _____ Кириченко Александр Федорович
(подпись) (Ф.И.О.)

ЕВРАЗИЙСКИЙ ЭКОНОМИЧЕСКИЙ СОЮЗ

ПРИЛОЖЕНИЕ

К СЕРТИФИКАТУ СООТВЕТСТВИЯ № ЕАЭС RU C-RU.МГ09.В.00054/19

Серия RU № 0627669

Прочие сведения о сертификате соответствия

Наименование
Документы, представленные заявителем в качестве доказательства соответствия продукции требованиям Технических регламентов Таможенного союза ТР ТС 010/2011 "О безопасности машин и оборудования"; ТР ТС 032/2013 "О безопасности оборудования, работающего под избыточным давлением":
Обоснование безопасности НП 05-2015ОБ от 05.03.2015.
Паспорт клапана запорного 1с-8-2Э от 01.02.2019. Паспорт клапана запорного 1с-12-5 от 28.09.2019.
Руководства по эксплуатации: НП.004.0000.0000РЭ от 10.12.2014, НП.130.0000.0000РЭ от 22.09.2008.
Проектная документация: НП.127.0000.0000 СБ от 22.09.2008, НП.212.0000.0000 СБ от 10.12.2014.
Расчет на прочность клапана запорного 1с-8-2 НП.128.0000.0000 РР от 22.09.2008. Расчет на прочность клапана запорного 1с-12-5 НП.212.0000.0000 РР от 10.12.2014.
Технологические процессы №492 от 12.02.2014, №723 от 14.04.2015. Свидетельство об аттестации лаборатории неразрушающего контроля №90А180296 от 20.09.2019. Сертификат менеджмента качества №FSK.RU. 0011.F.0005970 от 12.10.2017. Технические условия ТУ 2913-001-15365247-2004 от 03.11.2011.
Протоколы гидравлических испытаний №84/2019, №85/2019 от 11.09.2019.
Сертификаты качества: №044/19, №045/19 от 24.01.2019; №45099 от 27.04.2018; №3518-15, №3519-15 от 03.06.2015; №2344 от 30.10.2018; №8986 от 12.10.2018; №05/2162 от 22.09.2018.
Квалификационные удостоверения: №0001-54558-17 от 26.05.2017; №0001-39911-17 от 19.05.2017; №НОАП-0001-34-61753 от 31.05.2019; №НОАП-0001-34-61751 от 31.05.2019.

Руководитель (уполномоченное лицо) органа по сертификации _____ Яковлев Олег Иванович
(подпись) (Ф.И.О.)

М.П.

Эксперт (эксперт-аудитор) (эксперты (эксперты-аудиторы)) _____ Кириченко Александр Федорович
(подпись) (Ф.И.О.)

ЕВРАЗИЙСКИЙ ЭКОНОМИЧЕСКИЙ СОЮЗ

СЕРТИФИКАТ СООТВЕТСТВИЯ

№ ЕАЭС RU C-RU.МГ09.В.00069/19

Серия RU № 0127964

ОРГАН ПО СЕРТИФИКАЦИИ

Общество с ограниченной ответственностью "Сибэнертотест". Место нахождения (адрес юридического лица) и адрес места осуществления деятельности: 656039, Россия, Алтайский край, город Барнаул, улица 2-я Северо-Западная, дом 6. Аттестат аккредитации № RA.RU.11МГ09 выдан 04.02.2015 Федеральной службой по аккредитации. Номер телефона: +73852406511, адрес электронной почты: sibtest@bk.ru.

ЗАЯВИТЕЛЬ

Общество с ограниченной ответственностью "Барнаульский котельный завод". Место нахождения (адрес юридического лица) и адрес места осуществления деятельности: 656023, Россия, Алтайский край, город Барнаул, проспект Космонавтов, дом 6Э. Основной государственный регистрационный номер: 1152224000840. Номер телефона: +73852223267. Адрес электронной почты: bkz@bkzn.ru.

ИЗГОТОВИТЕЛЬ

Общество с ограниченной ответственностью "Барнаульский котельный завод". Место нахождения (адрес юридического лица) и адрес места осуществления деятельности по изготовлению продукции: 656023, Россия, Алтайский край, город Барнаул, проспект Космонавтов, дом 6Э.

ПРОДУКЦИЯ

Арматура трубопроводная: клапаны регулирующие, с номинальным диаметром от 50 до 1400, с рабочим давлением до 37,3 МПа и температурой рабочей среды до 560 °С, 3-я и 4-я категории, согласно Приложению №1 ТР ТС 032/2013, рабочая среда группы 2. Сведения о продукции приведены в Приложении - бланк №0627685.
Продукция изготовлена в соответствии с ГОСТ 12.2.063-2015 "Арматура трубопроводная. Общие требования безопасности", по Техническим условиям ТУ 3740-002-15365247-2004 "Арматура трубопроводная".
Серийный выпуск.

КОД ТН ВЭД ЕАЭС 8481101908, 8481805990, 8481808508

СООТВЕТСТВУЕТ ТРЕБОВАНИЯМ

Технических регламентов Таможенного союза ТР ТС 010/2011 "О безопасности машин и оборудования", утвержденного Решением Комиссии Таможенного союза от 18 октября 2011 года № 823; ТР ТС 032/2013 "О безопасности оборудования, работающего под избыточным давлением", принятого Решением Совета Евразийской экономической комиссии от 2 июля 2013 года № 41.

СЕРТИФИКАТ СООТВЕТСТВИЯ ВЫДАН НА ОСНОВАНИИ

Протоколов испытаний №19-219, №19-220 от 19.12.2019, №19-225 от 20.12.2019 Сибирского испытательного центра систем отопления Общества с ограниченной ответственностью "Сибирский центр систем отопления", аттестат аккредитации № РОСС RU.0001.22МХ18.
Акта о результатах анализа состояния производства № 467 от 18.12.2019.
Документов, представленных заявителем в качестве доказательства соответствия продукции требованиям Технических регламентов Таможенного союза ТР ТС 032/2013 "О безопасности оборудования, работающего под избыточным давлением"; ТР ТС 010/2011 "О безопасности машин и оборудования". Приложение - бланк №0628052.
Схема сертификации -1с.

ДОПОЛНИТЕЛЬНАЯ ИНФОРМАЦИЯ

ГОСТ 12.2.063-2015 "Арматура трубопроводная. Общие требования безопасности". Условия хранения продукции - 6(ОЖ2) по ГОСТ 15150-69. Срок хранения - 3 года. Назначенный срок службы - 25 лет.

СРОК ДЕЙСТВИЯ С 27.12.2019 **ПО** 26.12.2024 **ВКЛЮЧИТЕЛЬНО**

Руководитель (уполномоченное лицо) органа по сертификации _____ (подпись) Яковлев Олег Иванович (Ф.И.О.)

М.П.

Эксперт (эксперт-аудитор) (эксперты (эксперты-аудиторы)) _____ (подпись) Кириченко Александр Федорович (Ф.И.О.)

ЕВРАЗИЙСКИЙ ЭКОНОМИЧЕСКИЙ СОЮЗ

ПРИЛОЖЕНИЕ

К СЕРТИФИКАТУ СООТВЕТСТВИЯ № ЕАЭС RU C-RU.МГ09.В.00069/19

Серия RU № 0627685

Перечень продукции, на которую распространяется действие сертификата соответствия

код ТН ВЭД ЕАЭС	Наименование, типы, марки, модели однородной продукции, составные части изделия или комплекса	Наименование и реквизиты документа (документов), в соответствии с которыми изготовлена продукция
8481101908	Клапаны регулирующие: типа 6с и 14с, PN 2,5; 6,3; 10,0 МПа, DN 50, 80, 100, 150, 200, 250, 300, 350, 400; типа 12с, PN (Pp) 0,063; 0,1; 2,5; (2,75); 6,3 МПа, DN 50, 100, 200, 300, 400, 450, 700; серия 1085, Pp 9,8 МПа, DN 100, Tp≤540˚С; серия 1087, Pp 13,7 МПа, DN 100, Tp≤560˚С; серия 1086, Pp 23,5 МПа, DN 100, Tp≤250˚С; серия 1084, Pp 37,3 МПа, DN 100, Tp≤280˚С; серия 995, Pp 9,8 МПа, DN 150, Tp≤540˚С; серия 977, Pp 13,7 МПа, DN 175, Tp≤560˚С; серия 976, Pp 23,5 МПа, DN 175, 250, Tp≤250˚С; серия 870, Pp 37,3 МПа, DN 200, Tp≤280˚С; серия 992, Pp 37,3 МПа, DN 250, 300, Tp≤280˚С; серия 1233, Pp 25,0 МПа, DN 100, Tp≤545˚С; серия 993, Pp 28,4 МПа, DN 100, 175, 250, Tp≤510˚С; серия 533, Pp 4,0 МПа, DN 350, Tp≤545˚С;	ГОСТ 12.2.063-2015 "Арматура трубопроводная. Общие требования безопасности", Технические условия ТУ 3740-002-15365247-2004 "Арматура трубопроводная"
8481805990	Клапаны регулирующие, разгруженные, дисковые: типа 21с, Pp 9,8; 13,7; 23,5; 37,3 МПа, DN 100, 175, 225, 250, Tp≤540˚С, Tp≤560˚С,Tp≤250˚С, Tp≤280˚С соответственно рабочим давлениям; типа 23с Pp 6,3; 10,0 МПа, DN 80, 100, 150, 200, Tp≤450˚С;	ГОСТ 12.2.063-2015 "Арматура трубопроводная. Общие требования безопасности", Технические условия ТУ 3740-002-15365247-2004 "Арматура трубопроводная"
8481808508	Затворы поворотные: типа 12с-8, PN 0,1 МПа, DN 300, 400, 500, 600, 700, 800, 900, 1000, 1100, 1200, 1300, 1400.	ГОСТ 12.2.063-2015 "Арматура трубопроводная. Общие требования безопасности", Технические условия ТУ 3740-002-15365247-2004 "Арматура трубопроводная"

Руководитель (уполномоченное лицо) органа по сертификации _____ Яковлев Олег Иванович
(подпись) (Ф.И.О.)

М.П.

Эксперт (эксперт-аудитор) (эксперты (эксперты-аудиторы)) _____ Кириченко Александр Федорович
(подпись) (Ф.И.О.)

ЕВРАЗИЙСКИЙ ЭКОНОМИЧЕСКИЙ СОЮЗ

ПРИЛОЖЕНИЕ

К СЕРТИФИКАТУ СООТВЕТСТВИЯ № ЕАЭС RU C-RU.МГ09.В.00069/19

Серия RU № 0628052

Прочие сведения о сертификате соответствия

Наименование
Документы, представленные заявителем в качестве доказательства соответствия продукции требованиям Технических регламентов Таможенного союза ТР ТС 032/2013 "О безопасности оборудования, работающего под избыточным давлением"; ТР ТС 010/2011 "О безопасности машин и оборудования":
Обоснование безопасности НП 05-2015ОБ от 05.03.2015.
Паспорта клапанов регулирующих: 6с-13-4 Э от 26.08.2019, 976-175-Эб от 06.10.2019, 12с-2-5 от 08.10.2019.
Руководства по эксплуатации: НП.289.0000.0000РЭ от 28.05.2013, НП.040.0000.0000РЭ от 22.10.2012, НП.083.0000.0000РЭ от 29.05.2006.
Проектная документация: НП.288.0000.0000 СБ от 28.05.2013, НП.097.0000.0000 СБ от 22.10.2012, НП.083.0000.0000 СБ от 29.05.2006.
Расчеты на прочность: НП.288.0000.0000РР от 28.05.2013, НП.097.0000.0000РР от 22.10.2012, НП.083.0000.0000РР от 29.05.2006.
Технологические процессы: №152 от 09.11.2013, №832 от 25.05.2014, №1838 от 08.07.2013.
Свидетельство об аттестации лаборатории неразрушающего контроля №90А180296 от 20.09.2019. Сертификат менеджмента качества №FSK.RU.0011.F.0005970 от 12.10.2017. Технические условия ТУ 2913-001-15365247-2004 от 03.11.2011.
Свидетельства о готовности организации-заявителя к использованию аттестованной технологии сварки: №АЦСТ-84-00364 от 08.04.2016, №АЦСТ-84-00407 от 25.10.2016. Свидетельства об аттестации сварочного оборудования: №АЦСО-77-00784 от 05.12.2016, №АЦСО-20-01844/1 от 21.03.2017.
Протоколы гидравлических испытаний: №96/2019, №101/2019 от 11.09.2019. Заключение №1407 от 22.09.2019 по УЗК основного металла, листа, поковки, трубы, отливки, замер толщины. Заключения: №1424 от 17.08.2019, №1408 от 22.09.2019 по МПД основного металла, листа, поковки, трубы, отливки, замер толщины.
Сертификаты качества: №219 от 02.08.2019, №04/0591 от 27.03.2017, №3490/2 от 19.11.2018, №9687/1 от 29.10.2014, №108-35094 от 28.09.2018, №108-40029 от 09.11.2018, №108-43059 от 04.12.2018, №АК-683530/05 от 21.06.2019, №АК-682987/05 от 27.05.2019, №61259 от 01.04.2019, №3150 от 10.10.2018, №05/1317 от 01.07.2016.
Квалификационные удостоверения: №0001-38075-16 от 07.10.2016, №0001-54558-17 от 26.05.2017; №0001-39911-17 от 19.05.2017; №НОАП-0001-34-61753 от 31.05.2019; №НОАП-0001-34-61751 от 31.05.2019.
Аттестационные удостоверения специалистов сварочного производства: №АР-1ГАЦ-I-06645 от 06.07.2018, №АР-1ГАЦ-IV-00158 от 30.11.2018.

Руководитель (уполномоченное лицо) органа по сертификации _____ (подпись) Яковлев Олег Иванович (Ф.И.О.)

М.П.

Эксперт (эксперт-аудитор) (эксперты (эксперты-аудиторы)) _____ (подпись) Кириченко Александр Федорович (Ф.И.О.)

КАЗАКСТАН РЕСПУБЛИКАСЫ
«Smart Group 2018»
ЖАУАПКЕРШІЛІГІ
ШЕКТЕУЛІ СЕРІКТЕСТІГІ
050014, Алматы қаласы, Бурундай шоссесі, 93 В үй
Тел.: 8 (708) 332 14 16, 8 (708) 769 67 87
E-mail: nauli-84@mail.ru, islam01081980@mail.ru

РЕСПУБЛИКА КАЗАХСТАН
ОТВЕТСТВЕННОСТЬЮ
«Smart Group 2018»
ТОВАРИЩЕСТВО С ОГРАНИЧЕННОЙ
050000, город Алматы, ул. Бурундайская, д. 93 В
Тел.: 8 (708) 332 14 16, 8 (708) 769 67 87
E-mail: nauli-84@mail.ru, islam01081980@mail.ru

Smart Group 2018

УТВЕРЖДАЮ

Моллахасанова Н. Ю.

23.08.2022 г.

Главному инженеру ТОО «ПАВЛОДАРЭНЕРГОПРОЕКТ»

КОММЕРЧЕСКОЕ ПРЕДЛОЖЕНИЕ

Компания ТОО "Smart Group 2018" выполняет функции внешнего отдела снабжения для Промышленных предприятий, Республики Казахстан и стран СНГ.

По вашему запросу, имеем возможность поставить нижеперечисленную продукцию на условиях: Склад-покупателя.

№ п/п	Наименование	Ед.изм	Кол-во	Цена с НДС	Сумма с НДС
1	Катионит КУ-2-8 натриевый (ГОСТ 20298-74) Россия, Высший сорт	тн.	30	700 000	21 000 000,00

Общая сумма: 21 000 000,00 тг.

1. Общая сумма по запросу, составило: 21 000 000 тенге, с учетом НДС
2. Адрес отправителя: Республика Казахстан, г. Алматы, ул. Бурундайская 938
3. Юридический адрес: 140000, РК, г. Павлодар, ул. Торайгырова, 62
4. Завод Производитель: Россия
5. Сроки поставки: от 10-14 рабочих дней.

Условия поставки товара: Доставка до г. Атбасар, Атбасарский район

Условия оплаты: Предоплата 100%

Директор: Моллахасанова Н.Ю. _____ М.П.

Smart Group 2018

ОБЩЕСТВО С ОГРАНИЧЕННОЙ ОТВЕТСТВЕННОСТЬЮ

«Б и М»

603064, г. Н. Новгород, пр. Ленина, д. 93, оф.1/4
ИНН 5260251100, КПП 521901001, р/сч 40702810442000005204
Волго-Вятский банк ПАО «Сбербанк» г. Н. Новгород, БИК 042202603

ДОКУМЕНТ О КАЧЕСТВЕ

К У - 2 - 8

КАТИОНИТ СИЛЬНОКИСЛОТНЫЙ

ГОСТ 20298-74

Катиониты предназначены для очистки, извлечения, концентрирования и разделения веществ в различных областях народного хозяйства, для аналитических целей, а также в качестве катализаторов в органическом синтезе.

Катионит КУ-2-8 используется при водоподготовке и очистке сточных вод, в гидрометаллургии, гальванотехнике. Невзрывоопасен, невоспламеняющийся, не оказывает токсического действия на организм человека.

Хранят в упакованном виде в чистых и сухих складских помещениях при температуре не ниже +2°С на расстоянии не менее 1 м от отопительных приборов.

Транспортируют в крытых транспортных средствах. При температуре ниже 0°С перевозят в отапливаемом транспорте в соответствии с правилами перевозок грузов, действующими на данном виде транспорта. Не допускается транспортировать вместе с анионитами и с агрессивными веществами.

Гарантийный срок хранения – 12 месяцев со дня изготовления.

Дата изготовления _____ Партия №_____

Масса нетто_____ Кол – во мест_____

ФИЗИКО – ХИМИЧЕСКИЕ ПОКАЗАТЕЛИ

Наименование показателя	Норма	Результат анализа
1. Внешний вид	Содержит зерна от желтого до темно-коричневого цвета	Соотв.
2. Гранулометрический состав: а) размер зерен, мм б) объемная доля рабочей фракции, %, не менее в) эффективный размер зерен, мм г) коэффициент однородности, не более	 0,315 – 1,250 96 0,40 – 0,55 1,7	 соотв. 96,8 соотв. 1,65
3. Массовая доля влаги, %	48 – 58	52
4. Полная статистическая обменная емкость моль/см^3 (мг·экв/см^3), не менее	1,8	2
5. Динамическая обменная емкость с заданным расходом регенерирующего вещества, моль/м^3, не менее	526	529
6. Осмотическая стабильность, %, не менее	94,5	94,8
7. Насыпная масса товарного катионита, г/дм^3	–	800

ЗАКЛЮЧЕНИЕ

Качество продукта соответствует требованиям ГОСТ 20298-74. Сорт Высший. Ионная форма Na.

Нач. ЦОТК_____

№1 ЦОТК

Товарищество с ограниченной ответственностью “BDK 2050”
Республика Казахстан, г. Алматы,
мкр. Тастак-1, ул. Сурикова, дом 3
Тел.:+7(727)3987811
БИН 141140011148
Банк: АО «Казкоммерцбанк»
ИИК KZ2792618022AA083000 KZT
БИК KZKOKZKX
Тел.+ 7 771 503 31 38
www.netral.kz
Прайс-лист 06.01.2022 г.

Нейтральное оборудование

	Столы рабочие островные/пристенные. Рабочая поверхность нерж.сталь, столешня усиленна подложкой ДСП. Ножки уголок сварной- оцинкованная сталь. Сплошная нижняя полка–оцинкованная сталь. Сварной вариант исполнения.	**ЦЕНЫ ДЛЯ КЛИЕНТОВ ТОО Horeca Supplies**
Эконом Серия 600		
СРЦП/600/600 600*600*850Н		**17 100**
СРЦП/700/600 700*600*850Н		**18 700**
СРЦП/800/600 800*600*850Н		**20 800**
СРЦП/900/600 900*600*850Н		**22 700**
СРЦП/1000/600 1000*600*850Н		**23 900**
СРЦП/1150/600 1150*600*850Н		**28 500**
СРЦП/1300/600 1300*600*850Н		**31 200**
СРЦП/1400/600 1400*600*850Н		**32 700**
СРЦП/1500/600 1500*600*850Н		**34 500**
СРЦП/1600/600 1600*600*850Н		**36 200**
СРЦП/1700/600 1700*600*850Н		**39 400**
СРЦП/1800/600 1800*600*850Н		**41 600**
СРЦП/1900/600 1900*600*850Н		**43 300**
СРЦП/2000/600 2000*600*850Н		**45 200**
СРЦП/2400/600 2400*600*850Н		**51 600**
	Столы рабочие островные/пристенные. Рабочая поверхность нерж.сталь, столешня усиленна подложкой ДСП. Ножки уголок сварной- нерж.сталь Сплошная нижняя полка–нерж.сталь Сварной вариант исполнения.исполнения.	**Стоимость**

СКЦ/950/450	950*450*1700Н	51 700
СКЦ/1150/450	1150*450*1700Н	60 200
СКЦ/1200/450	1200*450*1700Н	62 300
СКЦ/1300/450	1300*450*1700Н	67 800
СКЦ/1400/450	1400*450*1700Н	72 100
СКЦ/1500/450	1500*450*1700Н	76 400
СКЦ/1600/450	1600*450*1700Н	81 800
СКЦ/1700/450	1700*450*1700Н	86 200
СКЦ/1800/450	1800*450*1700Н	90 300
СКЦ/1900/450	1900*450*1700Н	94 500
СКЦ/2200/450	2200*450*1700Н	108 500
СКЦ/2500/450	2500*450*1700Н	121 200
Серия 500		0
СКЦ/950/500	950*500*1700Н	55 800
СКЦ/1150/500	1150*500*1700Н	65 100
СКЦ/1200/500	1200*500*1700Н	67 400
СКЦ/1300/500	1300*500*1700Н	73 400
СКЦ/1400/500	1400*500*1700Н	78 100
СКЦ/1500/500	1500*500*1700Н	82 600
СКЦ/1600/500	1600*500*1700Н	88 700
СКЦ/1700/500	1700*500*1700Н	93 300
СКЦ/1800/500	1800*500*1700Н	97 800
СКЦ/1900/500	1900*500*1700Н	102 500
СКЦ/2200/500	2200*500*1700Н	117 700
СКЦ/2500/500	2500*500*1700Н	131 500
Серия 700		0
СКЦ/950/700	950*700*1700Н	72 400
СКЦ/1150/700	1150*700*1700Н	84 500
СКЦ/1200/700	1200*700*1700Н	87 500
СКЦ/1300/700	1300*700*1700Н	95 700
СКЦ/1400/700	1400*700*1700Н	101 800
СКЦ/1500/700	1500*700*1700Н	107 800
СКЦ/1600/700	1600*700*1700Н	116 200
СКЦ/1700/700	1700*700*1700Н	122 200
СКЦ/1800/700	1800*700*1700Н	128 300
СКЦ/1900/700	1900*700*1700Н	134 300
СКЦ/2200/700	2200*700*1700Н	154 600
СКЦ/2500/700	2500*700*1700Н	172 800

Стеллажи кухонные 4 полки - нерж.стальСтойки уголок сварной – нерж. сталь Сварной вариант исполнения.

Стоимость

«ТД ПТПА-Азия» ЖШС Қазақстан Республикасының Алматы қаласы,
Заңды мекенжайы: 050040, Тимирязев көшесі 15 «Б», тел./факс: +7 (727) 293-09-92, 293-09-94, 293-09-96
БСН 160 440 007 260, ДИК KZ 609 2618 0219 V 897 000 (теңге) «Казкоммерцбанк» АҚ, БИК KZKOKZKX
ТОО «ТД ПТПА-Азия», Республика Казахстан, г.Алматы,
Юридический адрес: 050040, ул. Тимирязева, 15 «Б», тел./факс: +7 (727) 293-09-92, 293-09-94, 293-09-96
БИН 160 440 007 260, ИИК KZ 609 2618 0219 V 897 000 (тенге) в АО «Казкоммерцбанк» БИК KZKOKZKX

ТА ПТПА - АЗИЯ

ТДПА № 662 от 12.07.2022 г. **ТОО "Павлодарэнергопроект"**

Сообщаем Вам цены и сроки отгрузки на следующую арматуру:
«Реконструкция центральной котельной в г. Атбасар Атбасарского района».

№	Наименование предлагаемой продукции	Кол-во	Ед.	Цена за единицу в тенге с НДС	Сумма в тенге с НДС
1	ПТ11001-1000 Задвижка клиновая с выдвижным шпинделем D 1000 P 1.6 МПа, материал корпусных деталей ст.09Г2С, управление - тулаэлектроприбор НД-03, рабочая среда - нефть, Температура рабочей среды: до 425 С, клим. исп. Л1, Класс герметичности по ГОСТ9544-2015 "А", присоединение - фланцевое, тип В. Изготовление и поставка по ТУ3741-011-05749375-2011 КОФ 1000-16-11-1-В-ст09Г2С-IV ГОСТ 33259-2015, с крепежом ст40 с покрытием (ГОСТ9066/64-75), с прокладками СНП ГОСТ52376-05	1	шт	44 735 794	44 735 794
2	ПТП11055-350 Задвижка клиновая с выдвижным шпинделем, D 350, P 1,6, Марка материала 20ГЛ, Тип управления - НВ-06, Присоединение к трубопроводу фланцевое, Строительная длина, мм 550. КОФ 350-16-11-1-В-ст09Г2С-IV ГОСТ 33259-2015, с крепежом ст40 с покрытием (ГОСТ9066/64-75), с прокладками СНП ГОСТ52376-05	1	шт	7 616 917	7 616 917
3	Задвижка клиновая литая с выдвижным шпинделем ПТ11055-200 DN200 PN16, управление-электропривод Н -03, материал корпусных деталей ст.20ГЛ, Температура рабочей среды: до 300 С, клим. исп. Л1, Класс герметичности по ГОСТ9544-2015 "А" , строительная длина L=292 мм., присоединение - фланцевое, тип В. Изготовление и поставка по ТУ3741-011-05749375-2011 КОФ 2000-16-11-1-В-ст09Г2С-IV ГОСТ 33259-2015, с крепежом ст40 с покрытием (ГОСТ9066/64-75), с прокладками СНП ГОСТ52376-05	1	шт	4 060 020	4 060 020
4	ПТ11055-500-10 Задвижка клиновая с выдвижным шпинделем, D 500, P 1,6, Марка материала 20ГЛ, Тип управления - тулаэлектропривод НГ-26, Присоединение к трубопроводу фланцевое, Строительная длина, мм 700. КОФ 500-16-11-1-В-ст09Г2С-IV ГОСТ 33259-2015, с крепежом ст40 с покрытием (ГОСТ9066/64-75), с прокладками СНП ГОСТ52376-05	1	шт	14 230 289	14 230 289

5	Задвижка клиновая литая с выдвижным шпинделем ПТ11055-250 DN250 PN16, управление-электропривод НВ-06 , материал корпусных деталей ст.20ГЛ, Температура рабочей среды: до 300 С, клим. исп. Л1, Класс герметичности по ГОСТ9544-2015 "А" , строительная длина L=330 мм., присоединение - фланцевое, тип В. Изготовление и поставка по ТУ3741-011-05749375-2011. КОФ 250-16-11-1-В-ст09Г2С-IV ГОСТ 33259-2015, с крепежом ст40 с покрытием ГОСТ9066/64-75), с прокладками СНП ГОСТ52376-05	1	шт	6 276 794	6 276 794
6	Задвижка клиновая литая с выдвижным шпинделем ПТ11055-150 DN150 PN16, управление-электропривод НА-06, материал корпусных деталей ст.20ГЛ, Температура рабочей среды: до 300 С, клим. исп. Л1, Класс герметичности по ГОСТ9544-2015 "А" , строительная длина L=267 мм., присоединение - фланцевое, тип В. Изготовление и поставка по ТУ3741-011-05749375-2011 КОФ 150-16-11-1-В-ст09Г2С-IV ГОСТ 33259-2015, с крепежом ст40 с покрытием (ГОСТ9066/64-75), с прокладками СНП ГОСТ52376-05	1	шт	2 701 622	2 701 622
7	ПТ11015-700 Задвижка клиновая с выдвижным шпинделем D 700 Р 1.6 МПа, материал корпусных деталей ст.09Г2С, тип управления тулаэлектроприбор НГ-06 рабочая среда - нефть, Температура рабочей среды: до С, клим. исп. Л1, Класс герметичности по ГОСТ9544-2015 "А", присоединение - фланцевое, тип В. Изготовление и поставка по ТУ3741-011-05749375-2011 КОФ 700-16-11-1-В-ст09Г2С-IV ГОСТ 33259-2015, с крепежом ст40 с покрытием (ГОСТ9066/64-75), с прокладками СНП ГОСТ52376-05	1	шт	25 250 903	25 250 903
8	Задвижка клиновая литая с выдвижным шпинделем ПТ11055-50 DN50 PN16, управление-маховик, материал корпусных деталей ст.20ГЛ, Температура рабочей среды: до 300 С, клим. исп. Л1, Класс герметичности по ГОСТ9544-2015 "А" , строительная длина L=178 мм., присоединение - фланцевое, тип В. Изготовление и поставка по ТУ3741-011-05749375-2011 КОФ 50-16-11-1-В-ст09Г2С-IV ГОСТ 33259-2015, с крепежом ст40 с покрытием (ГОСТ9066/64-75), с прокладками СНП ГОСТ52376-05	1	шт	161 845	161 845
9	Задвижка клиновая литая с выдвижным шпинделем ПТ11055-100 DN100 PN16, управление-маховик, материал корпусных деталей ст.20ГЛ, Температура рабочей среды: до 300 С, клим. исп. Л1, Класс герметичности по ГОСТ9544-2015 "А", присоединение - фланцевое, тип В. зготовление и поставка по ТУ3741-011-05749375-2011 КОФ 100-16-11-1-В-ст09Г2С-IV ГОСТ 33259-2015, с крепежом ст40 с покрытием (ГОСТ9066/64-75), с прокладками СНП ГОСТ52376-05	1	шт	448 699	448 699

10	Задвижка клиновая литая с выдвижным шпинделем ПТ11055-150 DN150 PN16, управление-маховик, материал корпусных деталей ст.20ГЛ, Температура рабочей среды: до 300 С, клим. исп. Л1, Класс герметичности по ГОСТ9544-2015 "А" , строительная длина L=267 мм., присоединение - фланцевое, тип В. Изготовление и поставка по ТУ3741-011-05749375-2011. КОФ 150-16-11-1-В-ст09Г2С-IV ГОСТ 33259-2015, с крепежом ст40 с покрытием (ГОСТ9066/64-75), с прокладками СНП ГОСТ52376-05	1	шт	1 619 290	1 619 290
11	Задвижка клиновая литая с выдвижным шпинделем ПТ11055-200 DN200 PN16, управление-маховик, материал корпусных деталей ст.20ГЛ, Температура рабочей среды: до 300 С, клим. исп. Л1, Класс герметичности по ГОСТ9544-2015 "А" , строительная длина L=292 мм., присоединение - фланцевое, тип В. Изготовление и поставка по ТУ3741-011-05749375-2011. КОФ 200-16-11-1-В-ст09Г2С-IV ГОСТ 33259-2015, с крепежом ст40 с покрытием (ГОСТ9066/64-75), с прокладками СНП ГОСТ52376-05	1	шт	2 749 803	2 749 803
				Итого:	**109 851 977 тенге**

Цены выставлены на условиях оплаты: 50% предоплата, 50% по факту готовности к отгрузке
Срок поставки: 150 дней.
Место поставки: г. Атбасар
Предложение действительно: 30 дней
Стоимость транспорта просчитана с учетом поставки всего об ема продукции
На продукцию приобретённую у ОАО ПТПА распространяется заводская гарантия:
12 месяцев со дня ввода в эксплуатацию, но не более 18 месяцев со дня отгрузки с завода-производителя

С уважением,
Генеральный директор **Полянский А.В.**

Исп. Евстигнеев Сергей
Тел.: +7 777 240 1618

ПТПА
ПЕНЗТЯЖПРОМАРМАТУРА

Акционерное общество «ПЕНЗТЯЖПРОМАРМАТУРА» (АО «ПТПА»), 75-а, пр-т Победы, г. Пенза, 440028, Российская Федерация,
тел./факс: (8412) 47-02-44, e-mail: secretar@ptpa.ru http://www.ptpa.ru
Отдел продаж: тел./факс: (8412) 47-01-47 (многоканальный) e-mail: sales@ptpa.ru Отдел снабжения: тел./факс: (8412) 47-02-99
Код по ОКПО 05749375, ОГРН 2055802566958О, ИНН/КПП 5835014041/583501001

СЕРТИФИКАТ ПРЕДСТАВИТЕЛЬСТВА

АО «Пензтяжпромарматура» (АО «ПТПА»),
в лице генерального директора А.А. Чернышева,
предоставляет настоящий сертификат
ТОО «ТД ПТПА-АЗИЯ»
БИН 160440007260
юридический адрес:
Республика Казахстан, 050040,
г. Алматы, ул. Тимирязева, 15 Б

с правом представлять интересы
АО «ПТПА»
на территории **Республики Казахстан.**

Со своей стороны, **АО «ПТПА»**
гарантирует качество продукции, поставленной
ТОО «ТД ПТПА-АЗИЯ»
на территории **Республики Казахстан.**
Предоставленная гарантия качества продукции
действительна при условии поставки **ТОО «ТД ПТПА-АЗИЯ»**
продукции, приобретенной непосредственно у **АО «ПТПА».**

Срок действия Сертификата до 31.12.2022г.

Генеральный директор
АО «ПТПА» **А.А. Чернышев**

Жауапкершілігі шектеулі серіктестігі

«АстанаСпецкомплект»

Товарищество с ограниченной ответственностью

Республика Казахстан, г. Астана, ул. Пушкина 55 оф 16
БИН 120 540 004 758
Тел/факс: 8 (7172) 45 60 47
Сот.: 8 775 359 74 11
Astana_sk@mail.ru
www.astanask.kz

Исх № 49
От 10.02.22г.

ТОО «Павлодарэнергопроект»

Ценовое предложение

В ответ на ваш запрос за исходящим номером ____от _____ года ТОО «АстанаСпецкомплект» сообщает Вам что имеет возможность поставить следующую продукцию:
Для объекта строительства Реконструкция котельной г. Атбасар

Жидкость герметизирующая АГ-4И в количестве 5 000 кг по цене 1350 тг за кг (цена в зависимости от курса рубля РФ и сезонного роста цен на сырье)

Срок поставки: срок поставки партии 12-20 дней
Цены даны на условиях **DDP** (склад грузополучателя г. Атбасар) с учетом НДС 12%
Условия оплаты: **оплата 100%**

Если по каким либо причинам наше ценовое предложение Вас не устраивает мы готовы рассмотреть встречное предложение.

Срок действия ценового предложения до 31.03.22, с поправкой на курсы валют

С Уважением,
Директор
ТОО «АстанаСпецкомплект»

Д.Ю.Меркулов

АКЦИОНЕРНОЕ ОБЩЕСТВО
«ЗАВОД КОТЕЛЬНОГО ОБОРУДОВАНИЯ»
(АО «ЗКО»)
РФ 309850, Белгородская область,
Алексеевский район,
г. Алексеевка, ул. Производственная, 35
ИНН/КПП 3122503825/312201001
ОКПО 71469226 ОГРН 1043106500777
Тел./факс: (47234) 4-48-43, тел. (47234) 4-44-19
тел.(47234) 4-49-54, (47234) 4-58-93
ИНЖЕНЕРНЫЙ ЦЕНТР
Россия, 308000, г. Белгород, ул. Князя Трубецкого, 40
Тел./факс: (4722) 90-17-28, тел. (4722) 20-70-35
e-mail: export@oaozko.ru

STOCK COMPANY
« BOILER EQUIPMENT PLANT»
(SC «ZKO»)
35 Proizvodstvennaya St, Alekseevka town,
Alekseevsky district,
Belgorod region, 309850, Russia
INN/KPP 3122503825/312201001
OKPO 71469226 OGRN 1043106500777
Tel./fax: (47234) 4-48-43 tel. (47234) 4-44-19
tel.(47234) 4-49-54, (47234)4-58-93
ENGINEERING CENTRE
40 Prince Trubetskoy-street, Belgorod, 308000, RUSSIA
Tel./fax: (4722) 90-17-28, tel. (4722) 20-70-35
e-mail: export@oaozko.ru

http://www.oaozko.ru e-mail: export@oaozko.ru

№180 от « 29 » июня **2022г.**
на №22/866 от «29» июня 2022 г.

ТОО «ПАВЛОДАРЭНЕРГОПРОЕКТ»
г.Павлодар, Республика Казахстан
Главному инженеру
Клокову М.А.
pep1@mail.ru

Технико-коммерческое предложение на трубопроводы

Уважаемый Максим Анатольевич!

На Ваш запрос сообщаем, что стоимость изготовления 1 кг деталей трубопроводов в 2022г. в рамках разработки рабочего проекта "Реконструкция центральной котельной в г. Атбасар Атбасарского района" составляет:

№	ТУ трубы	Марка стали	Стоимость, руб/кг НДС=0%
1	ТУ-14-3Р-55-2000	20	720
2		15ГС	740
3		12Х1МФ	1155
4		15Х1М1Ф	1365

Директор отдела экспорта **О.А. Агарков**

Исп: Кизилов Олег,
kizilov_om@oaozko.ru
менеджер отдела экспорта
т.+7 4722 207035
ф.+8(920) 557 96 45

ЕВРАЗИЙСКИЙ ЭКОНОМИЧЕСКИЙ СОЮЗ

СЕРТИФИКАТ СООТВЕТСТВИЯ

EAC

№ ЕАЭС RU C-RU.HB28.B.00005/20

Серия RU № 0188904

ОРГАН ПО СЕРТИФИКАЦИИ «ПРОММАШ» Общества с ограниченной ответственностью «МашНИИ»; место нахождения (адрес юридического лица) и адрес места осуществления деятельности: 119331, Россия, город Москва, проспект Вернадского, дом 29; номер записи в РАЛ RA.RU.11HB28, внесен в реестр аккредитованных лиц 03.06.2019; телефон: +7 (903) 003-92-43; адрес электронной почты: osmashnii@mail.ru

ЗАЯВИТЕЛЬ Акционерное общество «Завод котельного оборудования»; место нахождения и адрес места осуществления деятельности: Российская Федерация, 309850, Белгородская область, Алексеевский район, город Алексеевка, улица Производственная, дом 35; основной государственный регистрационный номер: 1043106500777; телефон: +7 (47234) 4-48-43; адрес электронной почты: priem@oaozko.ru

ИЗГОТОВИТЕЛЬ Акционерное общество «Завод котельного оборудования»; место нахождения и адрес места осуществления деятельности: Российская Федерация, 309850, Белгородская область, Алексеевский район, город Алексеевка, улица Производственная, дом 35

ПРОДУКЦИЯ Элементы металлических трубопроводов (сборочные единицы) и комплектующие к нему работающие под избыточным давлением, предназначенных для: газов, паров и используемых для рабочих сред группы 1, 2; жидкостей и используемых для рабочих сред группы 1. Категория оборудования – 3. Перечень элементов – согласно Приложению на бланке Серия RU № 0691250. Документация, по которой изготавливается продукция приведена в Приложении на бланках Серия RU № 0691251, Серия RU № 0691252. Серийный выпуск.

КОД ТН ВЭД ЕАЭС 7326 90 980 7

СООТВЕТСТВУЕТ ТРЕБОВАНИЯМ Технического регламента Таможенного союза ТР ТС 032/2013 «О безопасности оборудования, работающего под избыточным давлением»

СЕРТИФИКАТ СООТВЕТСТВИЯ ВЫДАН НА ОСНОВАНИИ Протокола сертификационных испытаний: от 25.05.2020 № 200519-001-09/ИР Испытательной лаборатории Общества с ограниченной ответственностью «Инновационные решения» (номер записи в РАЛ РОСС RU.0001.21АВ90); Акта о результатах анализа состояния производства от 20.05.2020 Органа по сертификации «ПРОММАШ» Общества с ограниченной ответственностью «МашНИИ» (номер записи в РАЛ RA.RU.11HB28); документации, представленной заявителем согласно Приложению на бланке Серия RU № 0691253. Схема сертификации - 1с.

ДОПОЛНИТЕЛЬНАЯ ИНФОРМАЦИЯ Соответствие оборудования обеспечивается путем непосредственного выполнения требований технического регламента (Приложения № 2 п.п. 13, 16, 27-30, 32). Условия хранения продукции – 4 (Ж2) по ГОСТ 15150. Гарантийный срок хранения не менее 12 месяцев. Расчетный срок и назначенный срок службы – уточняется при согласовании Технического задания между Заказчиком и Изготовителем, указывается в договоре (контракте), прилагаемой эксплуатационной документации.

СРОК ДЕЙСТВИЯ С 27.05.2020 **ПО** 26.05.2025 **ВКЛЮЧИТЕЛЬНО**

Руководитель (уполномоченное лицо) органа по сертификации (подпись) Курсенкова Екатерина Александровна (Ф.И.О.)

М.П.

Эксперт (эксперт-аудитор) (эксперты (эксперты-аудиторы)) (подпись) Косьминов Игорь Вениаминович (Ф.И.О.)

ЕВРАЗИЙСКИЙ ЭКОНОМИЧЕСКИЙ СОЮЗ

ПРИЛОЖЕНИЕ

К СЕРТИФИКАТУ СООТВЕТСТВИЯ № ЕАЭС RU C-RU.HB28.B.00005/20

Серия RU № 0691250

Код ТН ВЭД ЕАЭС	Полное наименование продукции, сведения о продукции, обеспечивающие её идентификацию (тип, марка, модель, артикул и др.)	Наименование и реквизиты документа (документов), в соответствии с которыми изготовлена продукция
7326 90 980 7	Элементы **металлических** трубопроводов (сборочные единицы, детали) и комплектующие к нему, работающие под избыточным давлением, предназначенных для - газов, паров и используемых для рабочих сред группы 1, 2, категория оборудования 3; - жидкостей и используемых для рабочих сред группы 1, категория оборудования 3, Включая: **донышко, днище** (плоское, эллиптическое, сферическое, донышко приварное и прочие); **заглушка** плоская и выпуклая приварная, плоская приварная с ребрами (ребристая, отбортованная и прочие); **компенсаторы;** **отвод (колено (двойное колено), угольник, гиб), двойник** (точеный, гнутый, крутоизогнутый, штампованный, сварной, линзовый и прочие); **переход (переходник) (концентрический, эксцентрический)**, точеный, обжатый штампованный, вальцованный лепестковый, сварной листовой, кольцо переходное и прочие; **тройник (врезка, угольник), крестовина равнопроходный, переходной** (точеный, сварной, кованый, штампованный, штампованный с обжимом, тянутый, с накладкой, вытянутой горловиной и прочие); **сопло** блоков с соплами, **диафрагма** блоков с диафрагмами, патрубок блоков с соплами, патрубок блоков с диафрагмами, патрубок и прочие; **трубная деталь** труба прямая и гнутая, отвод, калач, внутренняя перекидка, двойник (ретурбенд), минифольд и прочие; **штуцер, патрубок, ниппель сгон, бобышка, пробка, муфта, прокладка, линза врезки для термометров и термопар** (устройства для установки приборов измерения температуры (карман) и прочие; **фланцы** (плоские, приварные в стык, плоские приварные с патрубками, соединения фланцевые для камерных измерительных диафрагм и прочие); **блоки** и узлы технологические, блоки с соплами, блоки с диафрагмами, участок трубопровода, коллектор, соединения штуцерные и прочие сборочные единицы.	Технический регламент Таможенного союза «О безопасности оборудования, работающего под избыточным давлением» (ТР ТС 032/2011 Приложение к сертификату соответствия на бланках Серия RU № 0691251, Серия RU № 0691252

Руководитель (уполномоченное лицо) органа по сертификации _____ (подпись) Куренкова Екатерина Александровна (Ф.И.О.)

М.П.

Эксперт (эксперт-аудитор) (эксперты (эксперты-аудиторы)) _____ (подпись) Косьминов Игорь Вениаминович (Ф.И.О.)

ПРИЛОЖЕНИЕ

К СЕРТИФИКАТУ СООТВЕТСТВИЯ № ЕАЭС RU C-HU.HB28.B.00005/20

Серия RU № 0691251

Обозначение документации, по которой выпускается продукция:

ГОСТ 8965-75 «Части соединительные стальные с цилиндрической резьбой для трубопроводов P=1,6 МПа. Технические условия»;
ГОСТ 9399-81 «Фланцы стальные резьбовые на Ру 20 - 100 МПа (200 - 1000 кгс/см²). Технические условия»;
ГОСТ 12816-80 «Фланцы арматуры, соединительных частей и трубопроводов на Ру от 0,1 до 20,0 МПа (от 1 до 200 кгс/см²). Общие технические требования»;
ГОСТ 17380-2001 (ИСО 3419-81) «Детали трубопроводов бесшовные приварные из углеродистой и низколегированной стали. Общие технические условия»;
ГОСТ 33259-2015 «Фланцы арматуры, соединительных частей и трубопроводов на номинальное давление до PN250. Конструкция, размеры и общие технические требования»;
ГОСТ 22790-89 «Сборочные единицы и детали трубопроводов на Ру св. 10 до 100 МПа (св. 100 до 1000 кгс/см²). Общие технические условия»;
ГОСТ 28759.5-90 «Фланцы сосудов и аппаратов. Технические требования»;
ГОСТ Р 54432-2011 (ISO 7005-1:1992 ,ISO 7005-2:1988) «Фланцы арматуры, соединительных частей и трубопроводов на номинальное давление от PN 1 до PN 200. Конструкция, размеры и общие технические требования»;
ГОСТ Р 55599-2013 «Сборочные единицы и детали трубопроводов на давление свыше 10 до 100 МПа. Общие технические требования»;
ГОСТ 8.586.2-2005 (ИСО 5167-2: 2003) «Государственная система обеспечения единства измерений. Измерение расхода и количества жидкостей и газов с помощью стандартных сужающих устройств. Часть 2. Диафрагмы. Технические требования»;
ГОСТ 8.586.3-2005 (ИСО 5167-3: 2003) «Государственная система обеспечения единства измерений. Измерение расхода и количества жидкостей и газов с помощью стандартных сужающих устройств. Часть 3. Сопла и сопла Вентури. Технические требования»;
ГОСТ 8.586.4-2005 (ИСО 5167-4: 2003) «Государственная система обеспечения единства измерений. Измерение расхода и количества жидкостей и газов с помощью стандартных сужающих устройств. Часть 4. Трубы Вентури. Технические требования»;
ГОСТ 32569-2013 «Трубопроводы технологические стальные. Требования к устройству и эксплуатации на взрывопожароопасных и химически опасных производствах»;
ОСТ 5Р.5536-2010 «Детали, изделия, соединительные и фасонные части трубопроводов судовых систем. Общие технические условия»;
ОСТ 24.125.60-89 «Детали и сборочные единицы трубопроводов пара и горячей воды тепловых электростанций. Общие технические условия»;
ОСТ 24.200.02-91 «Сборочные единицы стальных трубопроводов на Ру <= 10 МПа комплектных технологических линий. Общие технические условия».
ОСТ 26-01-49-82 «Сборочные единицы и детали трубопроводов на Рр 32,0 МПа (320 кгс/см²). Общие технические условия»;
ОСТ 26-01-136-81 «Сборочные единицы стальных трубопроводов на давление свыше 9,81 до 98,1 МПа (свыше 100 до 1000 кгс/ см²) комплектных технологических линий. Общие технические условия»;
ОСТ 26-01-1159-75 «Вводы-выводы труб стальных сварных сосудов и аппаратов. Технические требования»;
ОСТ 26-04-159-70 «Соединения фланцевые на Ру 0,6МПа. Технические требования»;
ОСТ 26-07-2002-78 «Фланцы с коррозионностойким соединительным выступом стальные плоские приварные на Ру до 2,5 МПа. Конструкция, размеры и технические требования»;
ТУ 26-18-38-90 «Детали трубопроводов бесшовные приварные из стали марок 15Х5М, 12Х1МФ, 12Х18Н10Т, 08Х22Н6Т. Технические условия»;
ОСТ 26.260.460-99 «Бобышки, пробки и прокладки. Конструкция, размеры и общие технические требования»;
ОСТ 26.260.461-99 «Прокладки овального и восьмиугольного сечения стальные для фланцев арматуры. Конструкция, размеры и общие технические требования»;
ОСТ 26.260.462-99 (с изм. 1 2002) «Устройства для установки приборов измерения температуры на Ру от 0,6 до 16,0 МПа. Типы, конструкция, размеры и общие технические требования»;
ОСТ 26-845-73 «Фланцевые соединения арматуры и трубопроводов. Прокладки овального и восьмиугольного сечения стальные. Конструкция и размеры. Технические требования»
ОСТ 34-10-581-93 «Компенсаторы линзовые осевые и угловые на Ру ≤ 1,6 МПа. Общие технические требования».
ОСТ 34 10.701-97 «Детали трубопроводов стальные бесшовные приварные на Рраб < 2,2 МПа (22 кгс/см²) для атомных и тепловых электростанций. Технические условия»;
ОСТ 34-10-766-97 «Детали и сборочные единицы трубопроводов ТЭС на $P_{раб}$<2,2 МПа (22 кгс/ см²), t≤ 425 °С. Технические требования»;

Руководитель (уполномоченное лицо) органа по сертификации (подпись) Курсенкова Екатерина Александровна (Ф.И.О.)

М.П.

Эксперт (эксперт-аудитор) (эксперты (эксперты-аудиторы)) (подпись) Косьминов Игорь Вениаминович (Ф.И.О.)

ЕВРАЗИЙСКИЙ ЭКОНОМИЧЕСКИЙ СОЮЗ

ПРИЛОЖЕНИЕ

К СЕРТИФИКАТУ СООТВЕТСТВИЯ № ЕАЭС RU C-HU.HB28.B.00005/20

Серия RU № 0691252

Обозначение документации, по которой выпускается продукция:

ТУ 34-10.10581-97 «Компенсаторы линзовые для трубопроводов Ру<1.6 МПа (16 кгс/см²) тепловых электростанций. Технические условия»;
ТУ 34-42-387-78 «Детали, элементы и блоки трубопроводов из углеродистой стали на давление среды Рраб<2,2 МПа для атомных электростанций. Технические условия»;
ТУ 34-42-388-78 «Детали, элементы и блоки трубопроводов из коррозийно-стойкой стали на давление среды Рраб<2,2 МПа, t≤ 300 °С для атомных электростанций. Технические условия»;
ОСТ 34-42-835-86 «Детали и сборочные единицы трубопроводов ТЭС для антикоррозионного покрытия. Общие технические требования»;
ОСТ 36-19-77 «Детали трубопроводов Dy 500-1400 мм сварные из углеродистой стали на Ру меньше или равно 2,5 МПа»;
ОСТ 36-26-77 «Детали трубопроводов Dy 500-1400 мм сварные из углеродистой стали на Ру ≤ 2,5 МПа (25 кгс/ см²). Общие технические требования»;
ОСТ 36-49-81 «Детали трубопроводов из углеродистой стали сварные и гнутые Ду до 500 мм на Ру до 10 МПа (100 кгс/ см²). Технические условия»;
ОСТ 36-123-85 «Трубопроводы технологические стальные на давление установочное до 10 МПа. Общие технические требования»;
ТУ 34-10.1202-97 «Изделия из углеродистой и низколегированной сталей для трубопроводов тепловых электростанций. Технические условия»;
ТУ 36-1118-84 «Штуцеры и ниппели для установки приборов и средств автоматизации. Технические условия»;
ТУ 36.1144-83 «Заглушки. Технические условия»;
ОСТ 108.030.123-85 «Детали и сборочные единицы из сталей аустенитного класса для трубопроводов на давление среды Р≥2,2 МПа атомных станций. Общие технические условия»;
ОСТ 108.030.124-85 «Детали и сборочные единицы из сталей перлитного класса для трубопроводов на давление среды Р≥2,2 МПа атомных станций. Общие технические условия»;
ОСТ 108.030.129-79 «Фасонные детали и сборочные единицы станционных и турбинных трубопроводов тепловых электростанций. Общие технические условия»;
ОСТ 108.104.43-79 «Штуцер с паровой рубашкой для паропроводов тепловых электростанций. Конструкция, размеры и технические требования»;
СТО 95 111–2013 «Детали и элементы трубопроводов атомных станций из коррозионно-стойкой стали на давление до 2,2 МПа (22 кгс/см²). Технические условия»;
СТО 95 112–2013 «Детали и элементы трубопроводов пара и горячей воды и технологических трубопроводов атомных станций из сталей перлитного класса на давление до 2,2 МПа (22 кгс/см²).Технические условия»;
ОСТ 95 214-74 «Детали трубопроводов из коррозионностойкой стали приварные. Общие технические условия»;
ОСТ 95 900-81 «;Детали арматуры трубопроводной и соединений трубопроводов. отборные устройства для контрольно-измерительных приборов на ру до 25 МПа (250 кгс/кв. см). Технические условия»;
СТО ЦКТИ 10.002-2007 «Элементы трубные поверхностей нагрева, трубы соединительные в пределах котла и коллектора стационарных котлов. Общие технические требования к изготовлению»;
СТО ЦКТИ 10.003-2007 «Трубопроводы пара и горячей воды. Общие технические требования к изготовлению»;
СТО 79814898 102-2008 «Детали и элементы трубопроводов атомных станций коррозийно-стойкой на давление до 2,2 МПа. Технические требования»;
СТО 79814898 103-2008 «Детали и элементы трубопроводов атомных станций из коррозийно-стойкой стали из коррозийно-стойкой стали на давление до 2,2 МПа. Технические требования»;
СТО 79814898 107-2008 «Детали и элементы трубопроводов атомных станций из перлитного класса на давление до 2,2 МПа. Технические требования»;
СТО 79814898 108-2008 «Детали и элементы трубопроводов атомных станций из коррозийно-стойкой стали на давление до 2,2 МПа. Технические требования»;
СТО 79814898 134–2013 «Соединения фланцевые. Общие технические требования»;
СТО 79814898 135–2013 «Детали и элементы трубопроводов атомных станций из сталей перлитного класса на давление до 2,2 МПа (22 кгс/см²). Соединения фланцевые. Общие технические требования».

Руководитель (уполномоченное лицо) органа по сертификации _____ (подпись) Курзенкова Екатерина Александровна (Ф.И.О.)

М.П.

Эксперт (эксперт-аудитор) (эксперты (эксперты-аудиторы)) _____ (подпись) Косьминов Игорь Вениаминович (Ф.И.О.)

ЕВРАЗИЙСКИЙ ЭКОНОМИЧЕСКИЙ СОЮЗ

ПРИЛОЖЕНИЕ

К СЕРТИФИКАТУ СООТВЕТСТВИЯ № ЕАЭС RU C-RU.НВ28.В.00005/20

Серия RU № 0691253

Основание для выдачи сертификата

Перечень документации, представленной заявителем:

1. Обоснование безопасности ЗКО.10707 ОБ (Категория трубопроводов 3);
2. Обоснование безопасности ЗКО.10708 ОБ (Категория трубопроводов 3);
3. Паспорт элементов трубопровода. ПЭТ-209С.01-20 ПС блока ЗКО.10705 СБ;
4. Спецификация ЗКО.10705;
5. Сборочный чертеж ЗКО.10705 СБ;
6. Руководство по эксплуатации ЗКО.10515 РЭ;
7. Инструкция по монтажу трубопроводов пара и воды на тепловых электростанциях РД 34.39.201;
8. Расчет на прочность деталей трубопроводов ЗКО.10705 РРЗ;
9. Расчет на прочность деталей трубопроводов ЗКО.10518 РР;
10. Аттестованные процессы сварки (АЦСТ-79-01896, АЦСТ-75-00569, АЦСТ-75-00563);
11. Капиллярный контроль основного металла (Отчеты №№ 764-КК, 429, 430, 763-КК);
12. Радиографический контроль сварных соединений (Отчеты №№ 5863, 5864);
13. Стилоскопирование основного металла и металла шва (Отчет № 209Э-20.1 СЭ);
14. Ультразвуковой контроль основного металла (Отчет №7 63-УК, 764-УК);
15. Ультразвуковой контроль сварных соединений (Отчет №4 54);
16. Ультразвуковая толщинометрия (Отчет № 764-УТ, 763-УТ);
17. Отчет о входном контроле сварочных материалов (Направления №№ 99, 98, 97, 92, 56);
18. Акты визуально измерительного контроля сварочных материалов (Акты №№ 99, 98, 97, 92, 56);
19. Акты испытания сварочно-технологических свойств сварочных материалов (Акты №№ 53, 52, 33);
20. Протоколы радиографического контроля сварочных соединений (Протокол №№ 95, 94, 93, 89, 54);
21. Стилоскопирование металла шва, наплавленного металла (Протокол № 33);
22. Свидетельство о консервации (Отчеты № 209С-20.1 СК);
23. Термическая обработка основного металла (Отчет № 209-1/2);
24. Протоколы гидравлических испытаний (Протокол №№ 209С-20.2 ГИ);
25. Сертификаты на основные материалы перечень (Сводная №209С-1-С);
26. Сертификаты на сварочные материалы перечень (Отчет №209С-1.1);
27. Свидетельства об аттестации сварочных материалов в соответствии с требованиями РД 03-613-03: № АЦСМ-47-00349, № АЦСМ-48-00951, № АЦСМ-47-00286, № АЦСМ-48-01049, № АЦСМ-47-00319;
28. Протоколы аттестации ИТР, участвующих в процессе конструирования и изготовления, Квалификационные удостоверения по ВИК специалистов ОТК. Квалификационные удостоверения по УК, РК, ПВК специалистов лаборатории неразрушающих, разрушающих методов контроля и других видов испытаний;
29. Протоколы аттестации специалистов сварочного производства 3-го уровня: МР-7ГАЦ-III-01210;
30. Протоколы аттестации специалистов сварочного производства 2-го уровня: МР-7ГАЦ-II-02510;
32. Протоколы аттестации специалистов сварочного производства 1-го уровня: ЦР-7АЦ-I-01534, ЦР-7АЦ-I-01541, ЦР-7АЦ-I-01538;
33. Свидетельство на товарный знак (знак обслуживания) № 374056;
34. Свидетельство об аттестации лаборатории неразрушающего контроля № 68А030285 АО «ЗКО», действительно до 05.02.2023;
35. Свидетельство об аккредитации лаборатории разрушающих и других видов испытаний № ИЛ/ЛРИ-01536, АО «ЗКО» действительно до 08.02.2025;
36. Сертификат соответствия изготовителя и сварочного производства AD 2000 – Merkblatt HP 0 и EN ISO 3834-2 № 21 202 CZ/A-170344 срок действия до 02.11.2020;
37. Сертификат соответствия № 2595 202 CZ/H-170343 Европейской директиве 2014/68/EU срок действия до 02.11.2020;
38. Сертификат ASME stamp PP №56976 до 25.09.2021;
39. Сертификат ASME stamp U №56162 до 25.09.2021;
40. Сертификат ASME stamp S №56161 до 25.09.2021.

Руководитель (уполномоченное лицо) органа по сертификации (подпись) Курзенкова Екатерина Александровна (Ф.И.О.)

М.П.

Эксперт (эксперт-аудитор) (эксперты (эксперты-аудиторы)) (подпись) Косьминов Игорь Вениаминович (Ф.И.О.)

ҚАЗАҚСТАН РЕСПУБЛИКАСЫ
Акционерлік қоғамы «КЭМОНТ»

070016, ШҚО, Өскемен қаласы
Самар тасжолы, 7

РЕСПУБЛИКА КАЗАХСТАН
Акционерное общество «КЭМОНТ»

070016, ВКО, г.Усть-Каменогорск
Самарское шоссе, 7

РНН 181600060675, БИН 990640000421
тел. +7(7232)492626, факс +7(7232)755855
e-mail: kemont@kemont.kz, www.kemont.kz

ISO 9001:2015
ISO 14001:2015
ISO 45001:2018

Гос лицензия № 12016827 Проектная деятельность
Гос лицензия № 13004978 Строительно-монтажные работы
Гос лицензия № 17014090 Изыскательская деятельность

Исх. № КО-000918 от 22 февраля 2022 г.
Данные входящего: б.№ от 22.02.2022г.

Товарищество с ограниченной ответственностью "Павлодарэнергопроект"
Главному инженеру
Клокову М.А.
тел.: +7 (7182) 55-45-76, доб. 122
e-mail: pep1@mail.ru

В ответ на Ваш запрос, сообщаем стоимость изготовления электрооборудования:

№	Наименование оборудования и материалов	Ед.изм.	Кол-во	Цена за ед.изм. без НДС, KZT	Сумма без НДС, KZT
	Проект: Реконструкция центральной котельной в г. Атбасар Атбасарского района				
1	КРУ-БМ-10кВ, в том числе: 1) Здание блочно-модульного типа из сэндвич панелей (габ. ВхШхГмм=3250х6750х15750) с системами освещения, отопления, вентиляции, кондиционированием; 2) РУ-10кВ из 26 шкафов серии КМ-1КФ, из них 21 шкаф с в/в Siemens, терминалами РЗиА Siprotec, приборами учета Меркурий 234 ART-00, 2 шкафа ТН с тр-ами напряжения 3хЗНОЛП, 2 шкафа ТСН с сухим тр-ом 40кВА, 1 шкаф СР; 3) Шкаф оперативного тока ШУОТ, шкаф ШСН; 4) Конденсаторные установки УКРМ56-10,5-450 (2х225)-2шт. На основании однолинейных схем №849-19	к-т	1	242 973 300,00	242 973 300,00
				Итого	242 973 300,00
				НДС 12%	29 156 796,00
				Всего с НДС	272 130 096,00

Настоящая цена действительна при цене за $ по курсу Нацбанка РК 431 Тенге и, в случае, превышения или снижения курса более 5 %, данное коммерческое предложение является недействительным и подлежит пересчету по письменному запросу заказчика

Условия поставки DDP г. Атбасар ИНКОТЕРМС 2010
Срок изготовления 90 рабочих дней после согласования всех технических вопросов
Условия платежа 50% предоплата, 50% по уведомлению о готовности товара к отгрузке.
Предложение действительно до 31 мая 2022 г.

Коммерческий директор _____ Маряхин А.Н.

Исп. Гайворонский Александр Васильевич
Тел/факс +7 (7232) 49-26-31, доб. 268
e-mail: sales@kemont.kz

ҚАЗАҚСТАН РЕСПУБЛИКАСЫ
Акционерлік қоғамы «КЭМОНТ»

070016, ШҚО, Өскемен қаласы
Самар тасжолы, 7

РЕСПУБЛИКА КАЗАХСТАН
Акционерное общество «КЭМОНТ»

070016, ВКО, г.Усть-Каменогорск
Самарское шоссе, 7

РНН 181600060875, БИН 990640000421,
тел. +7(7232)492626, факс +7(7232)210805
e-mail: kemont@kemont.kz, www.kemont.kz

ISO 9001:2015
ISO 14001:2015
BS OHSAS 18001:2007

Гос. лицензия № 12016827 Проектная деятельность
Гос. лицензия № 13004978 Строительно-монтажные работы
Гос. лицензия № 17014090 Изыскательская деятельность

Исх. № КО-003563от 26 февраля 2022 г.
Данные входящего: №20/903 от 24.02.2022 г.

Товарищество с ограниченной ответственностью "Павлодарэнергопроект"
Главному инженеру
Клокову М.А.
тел.: +7 (7182) 55-45-76, доб. 122
e-mail: pep1@mail.ru

В ответ на Ваш запрос, сообщаем стоимость изготовления электрооборудования:

№	Наименование оборудования и материалов	Ед.изм.	Кол-во	Цена за ед.изм. без НДС, KZT	Сумма без НДС, KZT
Проект: Реконструкция центральной котельной г. Атбасар Атбасарского района					
1	Силовая сборка РТЗО-88. На основании опросного листа №849-19-1-ЭМ1	шт	1	2 636 900,00	2 636 900,00
				Итого	**2 636 900,00**
				НДС 12%	**316 428,00**
				Всего с НДС	**2 953 328,00**

Настоящая цена действительна при цене за $ по курсу Нацбанка РК 409,98 Тенге и, в случае, превышения или снижения курса более 5 %, данное коммерческое предложение является недействительным и подлежит пересчету по письменному запросу заказчика
Условия поставки DDP г. Атбасар ИНКОТЕРМС 2010
Срок изготовления 80 рабочих дней после согласования всех технических вопросов
Условия платежа Согласно условиям договора

Начальник отдела продаж по Казахстану _____ Антропов Д.Н.
Исп. Гайворонский А.В.
Тел/факс +7 (7232) 49-26-32 вн.268
e-mail: sales@kemont.kz

ҚАЗАҚСТАН РЕСПУБЛИКАСЫ
Акционерлік қоғамы «КЭМОНТ».

070016, ШҚО, Өскемен қаласы
Самар тасжолы, 7

РЕСПУБЛИКА КАЗАХСТАН
Акционерное общество «КЭМОНТ»

070016, ВКО, г.Усть-Каменогорск
Самарское шоссе, 7

РНН 181600060675, БИН 980640000421
тел. +7(7232)492626, факс +7(7232)210805
e-mail: kemont@kemont.kz, www.kemont.kz

ISO 9001:2015
ISO 14001:2015
BS OHSAS 18001:2007

Гос. лицензия № 12016027 Проектная деятельность
Гос. лицензия № 13004978 Строительно-монтажные работы
Гос. лицензия №7014090 Изыскательская деятельность

Исх. № КО-003556 от 26 февраля 2022 г.
Данные входящего: №20/871 от 24.02.2022 г.

Товарищество с ограниченной ответственностью "Павлодарэнергопроект"
Главному инженеру
Клокову М.А.
тел.: +7 (7182) 55-45-76, доб. 122
e-mail: pep1@mail.ru

В ответ на Ваш запрос, сообщаем стоимость изготовления электрооборудования:

№	Наименование оборудования и материалов	Ед.изм.	Кол-во	Цена за ед.изм. без НДС, KZT	Сумма без НДС, KZT
	Проект: Реконструкция центральной котельной г. Атбасар Атбасарского района				
1	Шкаф противопожарной автоматики ШПА. На основании таблицы НКУ и тех.задания №849-19-3-ЭПА1	шт	1	878 800,00	878 800,00
				Итого	**878 800,00**
				НДС 12%	**105 456,00**
				Всего с НДС	**984 256,00**

Настоящая цена действительна при цене за $ по курсу Нацбанка РК 409,98 Тенге и, в случае, превышения или снижения курса более 5 % данное коммерческое предложение является недействительным и подлежит пересчету по письменному запросу заказчика
Условия поставки DDP г. Атбасар ИНКОТЕРМС 2010
Срок изготовления 80 рабочих дней после согласования всех технических вопросов
Условия платежа Согласно условиям договора

Начальник отдела продаж по Казахстану _____ Антропов Д.Н.
Исп. Гайворонский А.В.
Тел/факс +7 (7232) 49-26-32 вн.268
e-mail: sales@kemont.kz

СИСТЕМА СЕРТИФИКАЦИИ РУССКОГО РЕГИСТРА
RUSSIAN REGISTER CERTIFICATION SYSTEM

RUSSIAN REGISTER RUSSIAN REGISTER

СЕРТИФИКАТ СООТВЕТСТВИЯ

Настоящим удостоверяется, что система менеджмента качества

АО "КЭМОНТ"

Самарское шоссе, 7, Усть-Каменогорск, Восточно-Казахстанская обл., 070016, Республика Казахстан

была проверена и признана соответствующей требованиям стандарта

ISO 9001:2015

в отношении:

- **производства и реализации промышленной продукции и изделий электротехнического назначения;**
- **производства электромонтажных, наладочных и других специальных и строительных работ;**
- **проектных и конструкторских работ**

№: 17.1333.026
от 28 августа 2017 г.

Система менеджмента сертифицирована с 2014 года

Генеральный директор Ассоциации по сертификации "Русский Регистр"

Сертификат действителен до **5 сентября 2021г.**

Уточнение области сертификации приведено в Приложении
Сертификат теряет силу в случае невыполнения условий сертификации
(http://www.rusregister.ru/doc/004.00-105.pdf)
Сертификат является собственностью Ассоциации по сертификации "Русский Регистр"

Ассоциация по сертификации "Русский Регистр":
пр. Римского-Корсакова, д. 101, Санкт-Петербург, 190121, Россия

"ОКТА СОЛЮШЕНС" ЖШС
Казакстан Республикасы, Н01Е4М7, Жамбыл облысы
Тараз қаласы, Жамбыл даңғылы, 121 үй.
Тел.: +7 (717) 253 22 27
www.okta.kz

ТОО "ОКТА СОЛЮШЕНС"
Республика Казахстан, Н01Е4М7, Жамбылская область,
город Тараз, Проспект Жамбыла, здание 121.
Тел.: +7 (717) 253 22 27
www.okta.kz

Письмо № 08/22/00195 от «23» февраля 2022г.

Коммерческое предложение

ТОО «Окта Солюшенс» является отечественным производителем электротехнического оборудования и металлоконструкций для различных отраслей промышленности, а также одним из ведущих поставщиков электротехнического оборудования крупнейших заводов стран СНГ и Европы. Эксклюзивно наша компания на рынке Республики Казахстан представляет интересы УП «МЭТЗ им. В.И.Козлова» (Минск, Беларусь) и является бизнес-партнером ООО «Сименс Трансформаторы» (Воронеж, Россия).

Просим Вас рассмотреть наше предложение по поставке следующей продукции:

№	Наименование	Кол-во шт.	Сумма с НДС 12% (тенге)	Срок поставки
	КТПВ 2х2500 кВА			
	Распределительное устройство РУ-0,4кВ, состоящее из панелей ШНВ, ШНЛ, ШНС с выдвижными автоматическими выключателями HGN40B-4000A на вводных и на секционной производства Hyundai, на отходящих линиях автоматические выключатели втычного исполнения UPB630S-630A, UPB-250S-250A, UPB-250S-160A, UPB-100S-100A, UPB-100S-63A, HGC100 22NS X220 100A, MMS80K 0063 40-63A производства Hyundai, счетчики Меркурий 234ART-03 на вводах, медная ошиновка ШМТ 2х(10х120) мм, ток сборных шин 4100А: Габариты одной ячейки ШхГхВ: 1000х1000х2200, вес 600 кг			
	Шкаф ШНВЛ-3.11.15, Ввод 4000А, 1х250А	1	130 628 000	65 р/д
	Шкаф ШНВЛ-3.11.15, Ввод 4000А	1		
	Шкаф ШНЛ-6.6.11, ЛК 6х250А	2		
	Шкаф ШНЛ-2.6.11, ЛК 2х1000А	4		
	Шкаф ШНЛ-4.6.11, ЛК 2х630А, 1х100А, 1х63А	1		
	Шкаф ШНЛ-2.6.11, ЛК 2х1000А, 1х100	1		
	Шкаф ШНЛ-6.6.11, ЛК 1х250А, 5х100	1		
	Шкаф ШНЛ-4.6.11, ЛК 4х250А	2		
	Шкаф ШНЛ-6.6.11, ЛК 4х100А, 2х63	1		
	Шкаф ШНЛ-6.6.11, ЛК 3х100А, 3х63	1		
	Шкаф ШНЛ-6.6.11, ЛК 1х250А, 1х160, 3х100А, 1х63А	1		
	Шкаф ШНС-1, СВ 1х4000А, 1х250, 1х160А	1		
	Торцевая панель	2		
	Узел ошиновки	2		
	ТСЛ – 2500/10/0,4 кВа	2	19 100 000	
	Итого:		**149 728 000**	
	5ЩСУ 0,4 кВ			
	Щит станции управления РУ-0,4кВ, 5ЩСУ5 состоящее из 7 шкафов, с автоматическими выключателями и контакторами производства Hyundai:			
	5ЩСУ	1	30 894 000	45 р/д
	Итого:	**1**	**30 894 000**	
	DS01 0,4 кВ			
	Щит станции управления РУ-0,4кВ, DS01 с автоматическими выключателями и контакторами производства Hyundai: Габариты ДхШхВ, 2100х800х600 мм			
	Сборка DS01	1	4 740 650	45 р/д
	Итого:	**1**	**4 740 650**	
	ЩСУ 0,4 кВ			
	Щит станции управления РУ-0,4кВ, 1ЩСУ-4ЩСУ состоящее из 2 шкафов, с автоматическими выключателями и контакторами производства Hyundai:			
	1ЩСУ-4ЩСУ	1	13 190 000	45 р/д
	Итого:	**1**	**13 190 000**	
	Всего:		**198 553 490 тг**	

Примечание: Все цены устанавливаются в Тенге (обменный курс устанавливается 1 рубль = 5,67 KZT на 23/02/22). В случае изменения курса Рубля в сторону увеличения или уменьшения, Поставщик оставляет за собой право скорректировать стоимость оборудования согласно изменению курса Рубля.

Стоимость включает НДС 12 %.

Условия оплаты: 50% предоплата, 50% по уведомлению о готовности оборудования с завода производителя.

Гарантия: 1 год.

Цена дана с учетом доставки DDP до склада заказчика.

Срок действия данного ценового предложения: 10 календарных дней

С уважением,
Генеральный Директор
ТОО «Окта Солюшенс» **Верёвкин А.В.**

Исп. Камалов Зафар Сулейманович
Моб. +7 708 334 45 05

EKF 15 лет Надежная. Удобная. Твоя.

SUNWELL

SUNWELL-EKFGroupКазахстан
www.ekfgroup.kz
www.sunwell.kz
E-mail: r.bondarev@ekfgroup.kz
Тел.: +7 (727) 296-95-43, 345-17-09
Республика Казахстан, п/и 050057
г. Алматы ул. Тимирязева,42, Корпус 25, 1 Секция, офис 3

КП № **223**

Кому: ПАВЛОДРАЭНЕРГОПРОЕКТ

Срок действия КП - 2 дня **22.02.2022**

	Артикул	Номенклатура	Ед.Изм.	Кол-во	Цена, тг.	Итого, тг.	Примечание
1	**EFR16-029-30-54**	**Мурманск Розетка 1-местная 16А с заземлением с крышкой IP54 серый с защитными шторками EKF**	шт.	14	675	9 450,00	в наличии
2	**cmhti-50**	**Резьбовой крепежный элемент с внутренней резьбой 50 IP54 EKF PROxima**	шт.	10	3490	34 900,00	2-4 недели (М)
3	**cmhti-38**	**Резьбовой крепежный элемент с внутренней резьбой 38 IP54 EKF PROxima**	шт.	10	2175	21 750,00	2-4 недели (М)
4	**cmhti-25**	**Резьбовой крепежный элемент с внутренней резьбой 25 IP54 EKF PROxima**	шт.	20	921	18 420,00	2-4 недели (М)
5	**emh-50**	**Оконцеватель для металлорукава 50 EKF PROxima**	шт.	10	571	5 710,00	2-4 недели (М)
6	**emh-38**	**Оконцеватель для металлорукава 38 EKF PROxima**	шт.	10	308	3 080,00	2-4 недели (М)
7	**emh-25**	**Оконцеватель для металлорукава 25 EKF PROxima**	шт.	20	142	2 840,00	2-4 недели (М)
8	**mrzp-50-20**	**Металлорукав нг ПВХ РЗ-ЦП - 50 (20м.) EKF PROxima**	м.	20	1679	33 580,00	3-5 недель (Н)
9	**mrzp-38-20**	**Металлорукав нг ПВХ РЗ-ЦП - 38 (20м.) EKF PROxima**	м.	20	1224	24 480,00	2-4 недели (М)
10	**mrzp-25-20**	**Металлорукав нг ПВХ РЗ-ЦП - 25 (20м.) EKF PROxima**	м.	20	771	15 420,00	2-4 недели (Н)
11	**kn-t-16**	**Коннектор для гофрированной трубы (16мм.) (50шт.) Plast EKFPROxima**	шт.	50	185	9 250,00	2-4 недели (Н)
		Итого по материалам и оборудованию:		204		178 880,00	

Цены на условиях DDP, г.Атбасар.

Все цены указаны с учётом НДС и всех обязательных налогов и сборов РК.

ТОО "ТД ЭЛЕКТРОЦЕНТР"
010016, Республика Казахстан, г. Нур-Султан,
ул. Жетіген, 39
Тел.: +7 (7172) 738-314, 738-315, 738-316,
738-317, www.electrocentre.kz,
e-mail: electrocentre@yandex.ru

Прайс-лист

Действителен с 01.02.2022

Код	Описание	Ед. Изм.	Кол-во в упаковке	Цена
Двустенные трубы				
Двустенные электротехнические трубы для открытой прокладки				
151963100	Двустенная труба ПНД гибкая для открытой прокладки д.6	Метр	100	948
151916	Двустенная труба ПНД гибкая для открытой прокладки д.1	Метр	50	3316
151990	Двустенная труба ПНД гибкая для открытой прокладки д.9	Метр	50	1458
170920	Двустенная труба ПНД жесткая для открытой прокладки д.	Метр	6	4995
170916	Двустенная труба ПНД жесткая для открытой прокладки д.	Метр	6	3869
170912	Двустенная труба ПНД жесткая для открытой прокладки д.	Метр	6	2962
151911	Двустенная труба ПНД гибкая для открытой прокладки д.1	Метр	50	1802
170911	Двустенная труба ПНД жесткая для открытой прокладки д.	Метр	6	2287
151950	Двустенная труба ПНД гибкая для открытой прокладки д.5	Метр	100	791
151963	Двустенная труба ПНД гибкая для открытой прокладки д.6	Метр	50	948
151975	Двустенная труба ПНД гибкая для открытой прокладки д.7	Метр	50	1199
Двустенные жесткие электротехнические трубы				0
160911	Двустенная труба ПНД жесткая для кабельной канализаци	Метр	6	1213
16091157	Двустенная труба ПНД жесткая для кабельной канализаци	Штука	1	7219
160911A	Двустенная труба ПНД жесткая для кабельной канализаци	Метр	6	1213
160911A57	Двустенная труба ПНД жесткая для кабельной канализаци	Штука	1	7219
160912	Двустенная труба ПНД жесткая для кабельной канализаци	Метр	6	1492
16091257	Двустенная труба ПНД жесткая для кабельной канализаци	Штука	1	10167
160912A	Двустенная труба ПНД жесткая для кабельной канализаци	Метр	6	1492
160912A57	Двустенная труба ПНД жесткая для кабельной канализаци	Штука	1	10167
160916-6K	Двустенная труба ПНД жесткая для кабельной канализаци	Метр	6	2010
160916-6K57	Двустенная труба ПНД жесткая для кабельной канализаци	Штука	1	11178
160916-8K	Двустенная труба ПНД жесткая для кабельной канализаци	Метр	6	2178
160916-8K57	Двустенная труба ПНД жесткая для кабельной канализаци	Штука	1	12110
160916A-6K	Двустенная труба ПНД жесткая для кабельной канализаци	Метр	6	2012
160916A-6K57	Двустенная труба ПНД жесткая для кабельной канализаци	Штука	1	11178
160916A-8K	Двустенная труба ПНД жесткая для кабельной канализаци	Метр	6	2178
160916A-8K57	Двустенная труба ПНД жесткая для кабельной канализаци	Штука	1	12110
160920-6K	Двустенная труба ПНД жесткая для кабельной канализаци	Метр	6	2747
160920-6K57	Двустенная труба ПНД жесткая для кабельной канализаци	Штука	1	14997
160920-8K	Двустенная труба ПНД жесткая для кабельной канализаци	Метр	6	2986
160920-8K57	Двустенная труба ПНД жесткая для кабельной канализаци	Штука	1	16301
160920A-6K	Двустенная труба ПНД жесткая для кабельной канализаци	Метр	6	2747
160920A-6K57	Двустенная труба ПНД жесткая для кабельной канализаци	Штука	1	14997
160920A-8K	Двустенная труба ПНД жесткая для кабельной канализаци	Метр	6	2986
160920A-8K57	Двустенная труба ПНД жесткая для кабельной канализаци	Штука	1	16301
Аксессуары для двустенных труб				0
015050	Муфта для двустенных-дренажных труб, 50мм	Штука	6	403
015063	Муфта для двустенных-дренажных труб, 63мм	Штука	6	438
015075	Муфта для двустенных-дренажных труб, 75мм	Штука	6	475
015090	Муфта для двустенных-дренажных труб, 90мм	Штука	6	1239
015110	Муфта для двустенных-дренажных труб, 110мм	Штука	8	1403
015125	Муфта для двустенных-дренажных труб, 125мм	Штука	6	1103
015140	Муфта для двустенных-дренажных труб, 140мм	Штука	6	1323
015160	Муфта для двустенных-дренажных труб, 160мм	Штука	6	1550
015200	Муфта для двустенных-дренажных труб, 200мм	Штука	2	2243
016050	Кольцо резиновое уплотнительное для двустенной трубы,	Штука	50	63
016063	Кольцо резиновое уплотнительное для двустенной трубы,	Штука	50	69
016075	Кольцо резиновое уплотнительное для двустенной трубы,	Штука	50	72
016090	Кольцо резиновое уплотнительное для двустенной трубы,	Штука	50	82
016110	Кольцо резиновое уплотнительное для двустенной трубы,	Штука	50	132
016125	Кольцо резиновое уплотнительное для двустенной трубы,	Штука	50	232
016140	Кольцо резиновое уплотнительное для двустенной трубы,	Штука	50	256
016160	Кольцо резиновое уплотнительное для двустенной трубы,	Штука	50	313

"Quadro" - кнопки и выключатели

Выключатели нагрузки

Рабочая часть

					AE10003R	Выключатель нагрузки трёхполюсный на 100 А	Штука	2	6455
					AE10004B	Выключатель нагрузки четырёхполюсн. с установк.на монта	Штука	2	12049
					AE10004R	Выключатель нагрузки четырёхполюсный на 100 А	Штука	2	6842
					AE1602B	Выключатель нагрузки двухполюсный с установк. на монта	Штука	5	3227
					AE1603B	Выключатель нагрузки трёх полюсный с установк. на монта	Штука	5	3227
					AE1604B	Выключатель нагрузки четырёх полюсн. с установк. на мон	Штука	1	3227
					AE1604R	Выключатель нагрузки четырёх полюсный	Штука	5	7038
					AE3202B	Выключатель нагрузки двухполюсн. с установкой на монта	Штука	1	3227
					AE3203B	Выключатель нагрузки трёхполюсный с установк. на монта	Штука	1	3227
					AE3203R	Выключатель нагрузки трёхполюсный на 32 А	Штука	5	4316
					AE3204B	Выключатель нагрузки четырёхполюсн.с установк. на монта	Штука	5	4518
					AE6303R	Выключатель нагрузки трёхполюсный на 63 А	Штука	2	4841
					AE6304B	Выключатель нагрузки четырёхполюсн. с установк.на монт	Штука	2	11188
					AE8003R	Выключатель нагрузки трёхполюсный на 80 А	Штука	2	5809
					AE8004R	Выключатель нагрузки четырёхполюсный на 80 А	Штука	2	6455
					AM2503B	Выключатель нагрузки трёхполюсный с установкой на мон	Штука	5	2582
					AM2503R	Выключатель нагрузки трёхполюсный серии АМ на 25 А	Штука	5	2905
					AM3203B	Выключатель нагрузки трёхполюсный с установкой на монт	Штука	1	3227

Аксессуары

					A11706237	Штифт для установки в корпуса AF1/1NGO	Штука	1	593
					A11814005	Площадка для крепления на монтажную плату для AE16-AE	Штука	10	452
					APP01	Чехол изолирующий для однополюс. выключателей нагруз	Штука	1	169
					APP03R	Чехол изолирующий для 3-х-полюс. выключателей нагрузки	Штука	1	169

Кнопки управления и светосигнальная арматура

Кнопки и лампы

					ABDLM1	Кнопка плоская прозрачная с фиксацией, красная	Штука	10	1941
					ABDLM2	Кнопка плоская прозрачная с фиксацией, зеленая	Штука	10	1941
					ABDLM4	Кнопка плоская прозрачная с фиксацией, синяя	Штука	10	1941
					ABDLR1	Кнопка выпуклая прозрачная без фиксации, красная	Штука	10	1266
					ABDLR2	Кнопка выпуклая прозрачная без фиксации, зеленая	Штука	10	1266
					ABDLR3	Кнопка выпуклая прозрачная без фиксации, желтая	Штука	10	1266
					ABDLR4	Кнопка выпуклая прозрачная без фиксации, синяя	Штука	10	1181
					ABDTM1	Кнопка плоская с фиксацией, красная	Штука	10	1741
					ABDTM2	Кнопка плоская с фиксацией, зеленая	Штука	10	1741
					ABDTM3	Кнопка плоская с фиксацией, желтая	Штука	10	1741
					ABDTM4	Кнопка плоская с фиксацией, синяя	Штука	10	1741
					ABDTR1	Кнопка выпуклая без фиксации, красная	Штука	10	1182
					ABDTR1C	Кнопка выпуклая без фиксации, красная - серия Хром	Штука	10	1181
					ABDTR2	Кнопка выпуклая без фиксации, зеленая	Штука	10	1182
					ABDTR4	Кнопка выпуклая без фиксации, синяя	Штука	10	1182
					ABDTR6	Кнопка выпуклая без фиксации, черная	Штука	10	1182
					ABFL	Кнопка двойная выпуклая с линзой для подсветки	Штука	10	2468
					ABFLM	Кнопка двойная плоская с линзой для подсветки	Штука	10	2468
					ABFT	Кнопка двойная выпуклая	Штука	10	2468
					ABFTM	Кнопка двойная плоская, черная	Штука	10	2329
					ABHL1M4N	Кнопка грибовидная, прозрачная с фиксацией, красная д. 4	Штука	10	3003
					ABHLR1	Кнопка плоская прозрачная без фиксации, красная	Штука	10	1181
					ABHLR2	Кнопка плоская прозрачная без фиксации, зеленая	Штука	10	1266
					ABHLR3	Кнопка плоская прозрачная без фиксации, желтая	Штука	10	1266
					ABHLR4	Кнопка плоская прозрачная без фиксации, синяя	Штука	10	1266
					ABHT1C4N	Кнопка аварийная грибовидная поворотная д.40	Штука	10	3101
					ABHT1C4S	Кнопка аварийная грибовидная поворотная с индикацией д	Штука	1	3766
					ABHT1C6S	Кнопка аварийная грибовидная поворотная с индикацией д	Штука	10	3766
					ABHT1M4N	Кнопка грибовидная с фиксацией, красная д. 40	Штука	10	2611
					ABHT1P4S	Кнопка аварийная грибовидная типа тяни-толкай с индикац	Штука	10	3766
					ABHT1R4N	Кнопка грибовидная без фиксации, красная д. 40	Штука	10	2701
					ABHTR1	Кнопка плоская без фиксации, красная	Штука	10	1182
					ABHTR2	Кнопка плоская без фиксации, зеленая	Штука	10	1182
					ABHTR3C	Кнопка плоская без фиксации, желтая - серия Хром	Штука	10	1181
					ABHTR4	Кнопка плоская без фиксации, синяя	Штука	10	1182
					ABHTR5	Кнопка плоская без фиксации, белая	Штука	10	1182
					ABHTR6	Кнопка плоская без фиксации, черная	Штука	10	1182
					ABHTR6C	Кнопка плоская без фиксации, черная - серия Хром	Штука	10	1181
					ABMN	Кнопка тройная	Штука	10	2587
					ALIL1L220	Сигнальный индикатор со встроенным диодом 220В, красн	Штука	10	1975
					ALIL1L24	Сигнальный индикатор со встроенным диодом 24В, красны	Штука	10	1975
					ALIL2L220	Сигнальный индикатор со встроенным диодом 220В, зелен	Штука	10	1975
					ALIL2L24	Сигнальный индикатор со встроенным диодом 24В, зелены	Штука	10	1975
					ALIL3L220	Сигнальный индикатор со встроенным диодом 220В, желт	Штука	10	1795
					ALIL3L24	Сигнальный индикатор со встроенным диодом 24В, желты	Штука	10	1795
					ALIL4	Сигнальный индикатор под лампу BA9s, синий	Штука	10	982
					ALIL4L220	Сигнальный индикатор со встроенным диодом 220В, синий	Штука	10	1795
					ALIL4L24	Сигнальный индикатор со встроенным диодом 24В, синий	Штука	10	1795

					ASSB6D0	Переключатель на 2 положения стандартная ручка, черный	Штука	10	3207
					ASSB6T0	Переключатель на 3 положения с фиксацией стандартная	Штука	10	3207
					ASSB6T3	Переключатель на 3 положения с возвратом стандартная р	Штука	10	3207
					Контактные блоки				
					ACV01	Контактный блок с клеммным безвинтовым зажимом, норм	Штука	5	905
					ACV10	Контактный блок с клеммным безвинтовым зажимом, норм	Штука	5	905
					ACVAD	Контактный блок с клеммным безвинтовым зажимом под л	Штука	10	2701
					ACVL01	Контактный блок с клеммными зажимами под винт, нормал	Штука	5	905
					ACVL02	Контактный блок с клеммными зажимами под винт, нормал	Штука	5	905
					ALV12	Контактный блок с клеммным безвинтовым зажимом со све	Штука	10	2701
					ALV24	Контактный блок с клеммным безвинтовым зажимом со св	Штука	10	3122
					ALVL07	Контактный блок с клеммными зажимами под винт под лам	Штука	10	1350
					ALVL12	Контактный блок с клеммными зажимами под винт со свето	Штука	10	2701
					ALVL220	Контактный блок с клеммными зажимами под винт со свето	Штука	10	2701
					ALVL24	Контактный блок с клеммными зажимами под винт со свето	Штука	10	2701
					Аксессуары				
					A11706006	Защита грибовидной кнопки	Штука	10	1960
					A11708351	Адаптер для установки кнопки на DIN-рейку	Штука	1	509
					AK01	Корпус под кнопочный пост, 1 место	Штука	1	3808
					AK02	Корпус под кнопочный пост, 2 места	Штука	1	4571
					AK03	Корпус под кнопочный пост, 3 места	Штука	1	5327
					AK04	Корпус под кнопочный пост, 4 места	Штука	1	6090
					AK05	Корпус под кнопочный пост, 5 мест	Штука	1	6852
					AK06	Корпус под кнопочный пост, 6 мест	Штука	1	9128
					APAC	Активатор центрального контакта	Штука	10	602
					APCD	Защитный колпачек для двойной выпуклой кнопки IP67	Штука	10	1688
					APCM	Защитный колпачок для тройной выпуклой кнопки IP67	Штука	10	1688
					APCN	Защитный колпачок для двойной плоской кнопки IP67	Штука	10	1688
					APCR	Защитный колпачек для утопленой кнопки IP67	Штука	10	709
					APCS	Защитный колпачек для выпуклой кнопки IP67	Штука	10	709
					APTRN8	Заглушка (22 мм)	Штука	10	551
					MKPB22	Комплект маркировочный для кнопок/индикаторов под отве	Штука	6	918
					Кулачковые переключатели				
					Рабочая часть				
					AS1201R	Переключатель кулачковый однополюсный на 12 А	Штука	5	1678
					AS1202R	Переключатель кулачковый двухполюсный на 12 А	Штука	5	2086
					AS1203R	Переключатель кулачковый трехполюсный на 12 А	Штука	5	2383
					AS1204D	Переключатель кулачковый четырехполюсный с креплен.на	Штука	5	2367
					AS1204R	Переключатель кулачковый четырехполюсный 12 А	Штука	5	2367
					AS1206R	Переключатель кулачковый шестиполюсный 12 А	Штука	5	2367
					AS1208R	Переключатель кулачковый однополюсный на два положе	Штука	5	2421
					AS1209R	Переключатель кулачковый двухполюсный на два положен	Штука	5	3778
					AS1210R	Переключатель кулачковый трехполюсный на два положен	Штука	5	5609
					AS1211R	Переключатель кулачковый четырехполюсный на два поло	Штука	5	5609
					AS1215R	Переключатель кулачковый звезда-треугольник на 5,5 кВт	Штука	5	6455
					AS1218R	Переключатель кулачковый на два положения для однофаз	Штука	5	3443
					AS1219R	Переключатель кулачковый для амперметра на три полож.	Штука	5	4303
					AS1220R	Переключатель кулачковый трехфазный вольтметрный с 0	Штука	5	3227
					AS1222R	Переключатель кулачковый для вольтметра на 7 положени	Штука	5	6166
					AS1223R	Переключатель кулачковый для подключения вольтметра к	Штука	5	5248
					AS1225R	Переключатель кулачковый однополюсный перекидной на	Штука	5	2797
					AS1226R	Переключатель кулачковый двухполюсный перекидной на	Штука	5	3526
					AS1228R	Переключатель кулачковый с двумя положениями многосту	Штука	5	2347
					AS1229R	Переключатель кулачковый с тремя положен. многоступенч	Штука	5	2347
					AS1230R	Переключатель кулачковый с 4 положенен. многоступенчат	Штука	5	3687
					AS1237R	Переключатель ступенчатый на пять положен. Три фазы. 1	Штука	5	9607
					AS1238R	Переключатель перекидной на три положен. Одна фаза. 12	Штука	5	3560
					AS1239R	Переключатель перекидной на три положен. Две фазы. 12А	Штука	10	5648
					AS1601R	Переключатель кулачковый однополюсный на 16 А	Штука	5	1991
					AS1602D	Переключатель кулачковый двухполюсный с креплением на	Штука	5	2248
					AS1602R	Переключатель кулачковый двухполюсный на 16 А	Штука	5	2471
					AS1603R	Переключатель кулачковый трехполюсный на 16 А	Штука	5	2824
					AS1604D	Переключатель кулачковый четырехполюсн. с крепл. на DI	Штука	5	2367
					AS1604R	Переключатель кулачковый четырехполюсный 16 А	Штука	5	2367
					AS1605R	Переключатель кулачковый пятиполюсный 16 А	Штука	5	2367
					AS1606R	Переключатель кулачковый шестиполюсный 16 А	Штука	5	5018
					AS1608R	Переключатель кулачковый однополюсный на два положе	Штука	5	2421
					AS1609R	Переключатель кулачковый двухполюсный на два положен	Штука	5	3879
					AS1610R	Переключатель кулачковый трехполюсный на два положен	Штука	5	5235
					AS1611R	Переключатель кулачковый четырехполюсный на два поло	Штука	5	6570
					AS1615R	Переключатель кулачковый звезда-треугольник на 7,5 кВт	Штука	5	6455
					AS1617R	Переключатель кулачковый для однофазн. мотора с добав	Штука	5	2462
					AS1619R	Переключатель кулачковый для амперметра на три полож.	Штука	5	4303
					AS1625R	Переключатель кулачковый однополюсный перекидной на	Штука	5	2797
					AS1626R	Переключатель кулачковый двухполюсный перекидной на	Штука	5	2797
					AS1628R	Переключатель кулачковый с двумя положен.многоступнч.	Штука	5	2347
					AS1630R	Переключатель кулачковый с четырьмя положенмногоступ	Штука	5	2347

					FSK41610	Коробка пластиковая FS с кабельными вводами иклеммник	Штука	1	19141
					Огнестойкие проходки				
					DD6010	Перегородка кабельная огнестойкая, 600 мм	Штука	2	3700
					DD5010	Перегородка кабельная огнестойкая, 500 мм	Штука	2	3265
					DD4010	Перегородка кабельная огнестойкая, 400 мм	Штука	2	2829
					DD3010	Перегородка кабельная огнестойкая, 300 мм	Штука	2	2394
					DD2010	Перегородка кабельная огнестойкая, 200 мм	Штука	2	1959
					DD1010	Перегородка кабельная огнестойкая, 100 мм	Штука	10	1451
					DD0810	Перегородка кабельная огнестойкая, 80 мм	Штука	10	1360
					DD0510	Перегородка кабельная огнестойкая, 50 мм	Штука	10	1221
					DT1201	Пеноблок огнезащитный 1000x120x30	Метр	4	55857
					DS1202	Герметик огнезащитный картр. 300 мл	Штука	1	2907
					DS1201	Герметик огнезащитный ведр. 20 кг	Килограмм	20	5937
					DP1201	Плита из минерал. волокна с огнестойким покрыт. 1000x500	Штука	5	35919
					DF1201	Пена однокомп. огнезащитная балл.740 мл	Штука	1	8730
					DB1805	Подушка огнестойкая 120x300x35	Штука	1	12196
					DB1804	Подушка огнестойкая 120x250x35	Штука	1	9644
					DB1803	Подушка огнестойкая 120x200x30	Штука	1	7240
					DB1802	Подушка огнестойкая 120x150x30	Штука	1	6304
					DB1801	Подушка огнестойкая 120x100x25	Штука	1	5376
					DN1201	Пена двухкомпонентная огнезащитная балл. 325 мл	Штука	1	20225
					DN1202	Пистолет для 2х компонентной пены	Штука	1	15061
					Плиты DG				
					DG6060	Уголок монтажный огн. плит 60x60x3000 мм	Метр	3	914
					DG3030	Уголок монтажный огн. плит 30x30x3000 мм	Метр	3	688
					DG1213	Плита огнестойкая 2000x1200x12,7 мм	Квадр.метр	38,4	14201
					DG0625	Плита огнестойкая 2200x600x25,4 мм	Квадр.метр	21,12	23668
Система организации рабочих мест									
"In-liner Classic" - кабельные короба и миниканалы									
Аксессуары для коробов									
					00513	PDA-45N 80 Рамка-суппорт под 2 модуля 45x45 мм	Штука	10	351
					00514	PDA-45N 100 Рамка-суппорт под 2 модуля 45x45 мм	Штука	10	387
					00515	PDA-45N 120 Рамка-суппорт под 2 модуля 45x45 мм	Штука	10	543
					00518	PDA-45N 150 Рамка-суппорт под 2 модуля 45x45 мм	Штука	10	838
					00563	PDA3-45N 80 Рамка-суппорт под 6 модулей 45x45 мм	Штука	10	947
					00564	PDA3-45N 100 Рамка-суппорт под 6 модулей 45x45 мм	Штука	10	986
					00565	PDA3-45N 120 Рамка-суппорт под 6 модулей 45x45 мм	Штука	10	1259
					00823	SGAN 40 Накладка на стык профиля	Штука	20	136
					00833	SGAN 60 Накладка на стык профиля	Штука	20	166
					00843	SGAN 80 Накладка на стык профиля	Штука	20	223
					00867	LAN 25x30 Заглушка	Штука	20	303
					00868	LAN 40x40 Заглушка	Штука	10	368
					00869	LAN 60x40 Заглушка	Штука	20	411
					00870	LAN 60x60 Заглушка	Штука	10	446
					00871	LAN 80x40 Заглушка	Штука	20	476
					00872	LAN 80x60 Заглушка	Штука	10	525
					00873	LAN 100x40 Заглушка	Штука	10	536
					00874	LAN 100x60 Заглушка	Штука	10	618
					00875	LAN 100x80 Заглушка	Штука	2	1424
					00876	LAN 120x40 Заглушка	Штука	2	1171
					00877	LAN 120x60 Заглушка	Штука	2	1158
					00878	LAN 120x80 Заглушка	Штука	2	1720
					00879	LAN 150x60 Заглушка	Штука	1	1656
					00880	LAN 150x80 Заглушка	Штука	1	2763
					00881	LAN 200x60 Заглушка	Штука	1	2901
					00882	LAN 200x80 Заглушка	Штука	1	3546
					00883	GAN 25 Накладка на стык крышки	Штука	20	143
					00884	GAN 40 Накладка на стык крышки	Штука	10	174
					00885	GAN 60 Накладка на стык крышки	Штука	10	235
					00886	GAN 80 Накладка на стык крышки	Штука	10	280
					00887	GAN 100 Накладка на стык крышки	Штука	10	299
					00888	GAN 120 Накладка на стык крышки	Штука	10	903
					00889	GAN 150 Накладка на стык крышки	Штука	10	1247
					00890	GAN 200 Накладка на стык крышки	Штука	10	1600
					01415	SEP-N 60/50 Разделитель универсальный	Метр	40	469
					01705	NEAV 25x30 Угол внешний изменяемый (70-120°)	Штука	20	730
					01706	NEAV 40x40 Угол внешний изменяемый (70-120°)	Штука	10	2119
					01707	NEAV 60x40 Угол внешний изменяемый (70-120°)	Штука	10	1959
					01708	NEAV 80x40 Угол внешний изменяемый (70-120°)	Штука	1	2003
					01709	NEAV 100x40 Угол внешний изменяемый (70-120°)	Штука	1	2197
					01710	NEAV 120x40 Угол внешний изменяемый (70-120°)	Штука	1	2923
					01711	NEAV 60x60 Угол внешний изменяемый (70-120°)	Штука	10	2593
					01712	NEAV 80x60 Угол внешний изменяемый (70-120°)	Штука	1	2579
					01713	NEAV 100x60 Угол внешний изменяемый (70-120°)	Штука	1	2384
					01714	NEAV 120x60 Угол внешний изменяемый (70-120°)	Штука	1	3117
					01715	NEAV 150x60 Угол внешний изменяемый (70-120°)	Штука	1	3667

ТОО Торговый Дом «ЭЛЕКТРОЦЕНТР»
010016, Республика Казахстан, г. Нур-Султан, ул. Жетіген, 39
Тел.: +7 (7172) 738-314, 738-315, 738-316, 738-317, www.electrocentre.kz,
e-mail: electrocentre@yandex.ru

Официальный дистрибьютор ЗАО «DKC», ООО «ТК «Световые Технологии», «VARTON»

Исх. № 137 от 22.02.2022 г.

Первому руководителю
ТОО «Астанапроект»

КОММЕРЧЕСКОЕ ПРЕДЛОЖЕНИЕ

В ответ на Ваш запрос по проекту **Реконструкция центральной котельной г. Атбасар Атбасарского района. I, II очередь** можем сообщить следующее:

№ п/п	Коды DKC	НАИМЕНОВАНИЕ	Ед. изм	Упаковка, (м шт)	Кол-во	Цена, тг	Сумма, тг
1	37301HDZL	Пластина GTO H50, цинк-ламельная	ШТ		60	1 546,00	92 760,00
2	LG1200HDZL	Соединитель внешний GTO LI 100, цинк-ламельный	ШТ	Количество должно быть кратно 10	10	7 868,00	78 680,00
3	LA1030HDZ	Лестничный лоток 100x300, L6000, горячеоцинкованный	М	Количество должно быть кратно 12	24	17 598,00	422 352,00
4	LA1010HDZ	Лестничный лоток 100x100, L6000, горячий цинк	М	Количество должно быть кратно 12	12	15 440,00	185 280,00
5	LL1010HDZ	Лестничный лоток 100x100, L3000, горячий цинк	М	Количество должно быть кратно 6	6	13 959,00	83 754,00
6	36500HDZ	Перегородка SEP L3000 H80, горячеоцинкованная	М	Количество должно быть кратно 36	36	4 069,00	146 484,00
7	02145	Дин-рейка с насечкой OMEGA 3A, 35x15мм.	М	Количество должно быть кратно 20	40	2 419,00	96 760,00
8	35341HDZ	Лоток перфорированный 100x100 L3000, горячеоцинкованный	М	Количество должно быть кратно 24	408	12 703,00	5 182 824,00
9	35522HDZ	Крышка на лоток с заземлением осн.100 L3000, горячеоцинкованная	М	Количество должно быть кратно 24	408	4 634,00	1 890 672,00
10	35343HDZ	Лоток перфорированный 200x100 L3000, горячеоцинкованный	М	Количество должно быть кратно 12	24	16 168,00	388 032,00
11	35524HDZ	Крышка на лоток с заземлением осн.200 L3000, горячеоцинкованная	М	Количество должно быть кратно 24	24	7 906,00	189 744,00
12	ZBT005	BTU, торцевой упор	ШТ	Количество должно быть кратно 25	25	317,00	7 925,00

13	ZDU04R	DFU/4/ROSSO, цветной разделитель/изолятор	ШТ	Количество должно быть кратно 50	50	360,00	18 000,00
14	ZN8001H	"CNU/8/51 серия от ""1"" до ""50"", горизонтальная ориентация"	ШТ	Количество должно быть кратно 500	3000	21,00	63 000,00
15	R5CE1064	Навесной шкаф CE, 1000 x 600 x 400мм	ШТ		4	196 196,00	784 784,00
16	R5CE0652	Навесной шкаф CE, 600 x 500 x 200мм	ШТ		5	95 342,00	476 710,00
17	R5CE0863	Навесной шкаф CE, 800 x 600 x 300мм	ШТ		4	113 253,00	453 012,00
18	R5CE200	Комплект замка (малая ручка, цилиндр с двойной бородкой 3мм)	ШТ	Комплектный код!	7	5 330,00	37 310,00
19	01780	TA-GN 60x40 Короб с крышкой с направляющими для установки разделителей	М	Количество должно быть кратно 24	24	2 174,00	52 176,00
20	01723	NIAV 60x40 Угол внутренний изменяемый (70-120°)	ШТ	Количество должно быть кратно 10	10	3 151,00	31 510,00
21	00885	GAN 60 Накладка на стык крышки	ШТ	Количество должно быть кратно 10	20	441,00	8 820,00
22	00823	SGAN 40 Накладка на стык профиля	ШТ	Количество должно быть кратно 20	40	256,00	10 240,00
		ИТОГО:					**10 700 829,00**

Цены указаны в тенге с учетом НДС 12% для сметы. На условиях DDP Заказчика

Исп. Менеджер по продажам Курбанов Роберт

Сот. +7(771)033-98-90

ТОО "ТД ЭЛЕКТРОЦЕНТР"
электротехническая компания
РК, 010000, г. Астана,
район Алматы,
ул. Жетіген, 39
тел./факс: 8 (7172) 738-314,
8 (7172) 738-315
E-mail: electrocentre@yandex.ru
www.electrocentre.kz

ТОО Торговый Дом « ЭЛЕКТРОЦЕНТР»
010016, Республика Казахстан, г. Нур-Султан, ул. Жетіген,39
Тел.: +7 (7172) 738-314, 738-315, 738-316 www.electrocentre.kz,
e-mail: electrocentre@yandex.ru

Официальный дистрибьютор ЗАО «DKC», ООО «ТК «Световые Технологии», ООО ТПК «VARTON»
Сборка электрощитового оборудования (Legrand, ABB, Schneider, EKF)

Исх. №60 от 09.02.2022г.

ТОО «СтройСмета-KZ»
Г-же Жиновой Людмиле
Тел. 8(716-2) 25-32-04 приемная
Специалисты 8(716-2) 25-57-84, +7-747-304-30-14
WhatsApp: +7-747-304-30-14
stroismeta@list.ru

В ответ на Ваш запрос для применения в проекте «Обоснование инвестиций для систем теплоснабжения г. Атбасар» и составления проектно-сметной документации сообщаем о возможности поставки светотехнической продукции по следующим ценам:

№	Наименование по запросу	Предлагаемый вариант	Артикул	Ед. изм.	Кол-во	Цена с НДС, тг	Сумма, тг
1	MD 160 снят с производства	DROP LED 9 STANDARD 4000K	1713000010	шт	2	4 899,00	9 798,00
2	ARCTIC 236 снят с производства	ARCTIC.OPL ECO LED 1200 4000K	1088000100	шт	2	44 270,00	88 540,00
3	Коробка ответвит. с 10 кабельными вводами д.25мм, IP55, 150x110x70мм		54000		12	1 658,00	19 896,00
	ИТОГО						**118 234,00**

1. Условия поставки - DDP, г.Атбасар.
2. Сроки поставки предоставляются по запросу.

Главный специалист СТ Онуфриенко Маргарита
Тел. +7 707 555 6062, +7 7172 738-316 +7 701 385 4693(WattsApp)

Сертификат дистрибьютора

Настоящим удостоверяет, что компания

ТОО Торговый дом "Электроцентр"

г. Нур-Султан

является официальным дистрибьютором АО "ДКС" и имеет право реализовывать продукцию торговой марки ДКС на территории Республики Казахстан

Срок действия до:
31.12.202*

Генеральный директор АО "ДКС"
Колпашников Д.Н.