Форма
в редакции приказа Министра
индустрии и инфраструктурного развития
Республики Казахстан
от 8 февраля 2021 года № 53

Утвержден
приказом Министра
по инвестициям и развитию
Республики Казахстан
от 24 апреля 2017 года № 234

Акт приемки объекта в эксплуатацию

«29» декабря 2022 года

Заказчик *Государственное учреждение "Отдел строительства акимата города Экибастуза,, БИН 060240010430, 8-7187-34-74-12,141208, 141208, Павлодарская область, г. Экибастуз, ЭНЕРГЕТИКТЕР, 62, и.о. руководителя Амерханов А.Н.*

фамилия, имя, отчество (при его наличии) ИИН, телефон – для физических лиц, наименование организации – для юридических лиц, БИН, телефон, почтовый индекс, область, город, район, населенный пункт, наименование улицы, номер дома/здания (стационарного помещения)

на основании:

Декларации о соответствии (прилагается) *от «29» декабря 2022 года*

ТОО «АСКАДИ», генеральный директор Ахметов Азиз Сагатович, Республика Казахстан, г. Астана, район Байконыр, ул. А369, дом 7/1, 040940005921, +77172251577

дата подписания декларации, наименование подрядной (генподрядной) организации, фамилия, имя, отчество (при его наличии) руководителя, юридический адрес, БИН, телефон

Заключения о качестве строительно-монтажных работ (прилагается) *от «29» декабря 2022 года, ТОО «Бестау-С», директор Мусин С.К. , экспертТюлебаев Муратбек Салимович, аттестат №KZ76VJE00053343 от 06.03.2020г., №KZ06VJE00053342 от 06.03.2020 г., БИН 061240009707, тел. 87182224070*

дата подписания заключения, наименование организации, фамилия, имя, отчество (при его наличии) экспертов технического надзора, № и дата получения аттестатов, БИН, телефон

Заключения о соответствии выполненных работ проекту (прилагается) *«29» декабря 2022 года, ТОО «Концерн АЙ-СУ», директор Батырбеков Ерлан Кудайбергенович, эксперт Батырбеков Ерлан Кудайбергенович, аттестат №KZ72VJE00060302 от 11.12/2020г. БИН030140001353, тел. 87182312214*

дата подписания заключения, наименование организации, фамилия, имя, отчество (при его наличии) экспертов авторского надзора, № и дата получения аттестатов, БИН, телефон

произведя осмотр готовности предъявленного подрядчиком (генеральным подрядчиком) к приемке в эксплуатацию объекта:

Реконструкция коллектора Ду 300- 500 мм по улице Кунаева от Пшенбаева до Торайгырова (2510 м.). Реконструкция , 1 (повышенный) уровень ответственности.

наименование объекта, вид строительства (новое, расширение, реконструкция, техническое перевооружение, модернизация, капитальный ремонт), уровень ответственности, техническая и технологическая сложность объекта по адресу

Республика Казахстан, Павлодарская область, город Экибастуз, ул Кунаева

(область, район, населенный пункт, микрорайон, квартал, улица, номер дома (корпуса)

проверив комплектность исполнительной технической документации, в том числе посредством электронного модуля исполнительной документации «29» 12 2022 года, дата ознакомления подтверждает что:

1. Строительство объекта осуществлено на основании:

1)правоустанавливающего документа на земельный участок от

акт на право постоянного землепользования №0358587 от 10 октября 2017 года (кадастровый номер 14-219-080-623), выданный Экибастузским городским отделением Департамента земельного кадастра и технического обследования недвижимости - филиал некоммерческого АО «Государственная корпорация «Правительство для граждан» по Павлодарской области;

документ, подтверждающий наступление юридических фактов (юридических составов), на основании которых возникают, изменяются или прекращаются права на земельный участок, в том числе договоры, решения судов, правовые акты исполнительных органов, свидетельство о праве на наследство, передаточный акт или разделительный баланс при реорганизации негосударственных юридических лиц, владеющих земельным участком на праве собственности или выкупивших право временного возмездного землепользования (аренды).

либо решения о реконструкции (перепланировке, переоборудовании) помещений (отдельных частей) существующих зданий -

Акимат города Экибастуз

наименование органа вынесшего решение

2) талона о приеме уведомления о начале строительно-монтажных работ

ГУ «Управление государственного архитектурно-строительного контроля Павлодарской области», талон № KZ67REA00301139 от 17.10.2022 года

наименование органа принявшего уведомление, дата и № принятия талона

3) проекта (проектно-сметной документации)

ТОО Концерн АЙ-СУ, «Реконструкция коллектора Ду 300- 500 мм по улице Кунаева от Пшенбаева до Торайгырова»

наименование проектной организации, номер проекта

утвержденного (й) *ГУ «Отдел строительства акимата г.Экибастуз*

дата и номер проекта, наименование организации утвердившей (переутвердившей) проект и дата утверждения

2. Строительно-монтажные работы осуществлены в сроки:

начало работ *июль 2022 г.*;

месяц, год

окончание работ *декабрь 2022 г.*;

месяц, год

при продолжительности строительства, месяц:

по норме или по проекту организации строительства, месяц: 4,5;

фактически, месяц: 6 ;

3. Объект (комплекс) имеет следующие основные технико-экономические показатели (мощность, производительность, производственная площадь, протяженность, вместимость, объем, пропускная способность, провозная способность, число рабочих мест и тому подобное, заполняется по всем объектам (кроме жилых домов) в единицах измерения соответственно целевой продукции или основным видам услуг):

Мощность, производительность и так далее	Единица измерения	По проекту		Фактически	
		общая (с учетом	в том числе	общая (с учетом	в том числе

		ранее принятых)	пускового комплекса или очереди	ранее принятых)	пускового комплекса или очереди
Общая протяженность трассы	м	2759,7		2759,7	
Д=500 мм	м	1144,3		1144,3	
Д=400 мм	м	933,6		933,6	
Д=300 мм	м	681,8		681,8	
Д=225 мм	м	340,0		340,0	

Выпуск продукции (оказания услуг), предусмотренной проектом в объеме, соответствующем нормам освоения проектных мощностей в начальный период

_____

факт начала выпуска продукции с указанием объема

Жилой дом имеет следующие показатели:

Показатели	Единица измерения	По проекту	Фактически
Общая площадь	$м^2$		
Число этажей	этаж		
Общий строительный объем	$м^3$		
В том числе подземной части	$м^3$		
Площадь встроенных, встроенно-пристроенных и пристроенных помещений	$м^2$		

Показатели	По проекту			Фактически		
	число квартир	площадь квартир, $м^2$		число квартир	площадь квартир, $м^2$	
		общая	жилая		общая	жилая
Всего квартир, в том числе: однокомнатных двухкомнатных трехкомнатных четырехкомнатных и более						

4. Технологические и архитектурно-строительные решения по объекту характеризуются следующими данными:

Протяженность самотечного канализационного коллектора условным диаметром 300-500 мм составляет 2759,7 м.

Проектируемые самотечные сети канализации выполнены из труб полиэтиленовых безнапорных гофрированных для наружных сетей канализации с раструбом SN 8 PE

ГОСТ Р 54475-2011, в том числе: диаметром 300 мм - 681,80 м, диаметром 400 мм - 933,60 м, диаметром 500 мм - 1144,3 м, диаметром 225 мм - 340,0 м.

Плита днища КЦД устанавливается на песчаную подготовку толщиной 100 мм. Во всех колодцах предусмотрено устройство металлических лестниц. Стенки траншей, разрабатываемых землеройными машинами, крепятся готовыми щитами, которые опускают и распирают сверху. При пересечении проектируемого коллектора, проходящего ниже существующего, новая труба прокладывается методом прокола. Пересечение пластмассовыми трубопроводами стенок колодцев выполнено с помощью набивного сальника из стальной или пластмассовой трубы. Зазор между сальником и трубопроводом заделан канатом с пропиткой. Существующий коллектор предусмотрено заглушить бетоном класса В7,5 W6 F75 с двух сторон. Водоотлив из траншеи производится каждые 40 м в ближайший колодец существующего канализационного коллектора. Во избежание затопления территорий, расположенных выше ремонтируемого участка и вытекания сточной воды на поверхность земли, проектом предусмотрена перекачка сточной жидкости из верхнего колодца в нижний. Для перекачки сточных вод на основной канализационный поток проектом предусмотрена установка передвижного насоса и временного напорного коллектора диаметром 500 мм, сбрасывающего сточные воды в ниже располагаемые колодцы.

краткие технические характеристики по особенностям его размещения, по основным материалам и конструкциям, инженерному и технологическому оборудованию

5. На объекте установлено предусмотренное проектом оборудование в количестве согласно актам о его приемке после индивидуального испытания и комплексного опробования;

6. Наружные инженерные коммуникации (холодное и горячее водоснабжение, канализация, теплоснабжение, газоснабжение, электроснабжение и связь) обеспечивают нормальную эксплуатацию объекта (здания, сооружения, помещения) и приняты городскими эксплуатационными организациями;

7. Сметная стоимость по утвержденному проекту (проектной - сметной документации):
всего *140 572,513* тысяч тенге, в том числе
строительно-монтажных работ *125 511,172* тысяч тенге,
оборудования, инструмента и инвентаря —— тысяч тенге;

8. Сметная стоимость основных фондов, принимаемых в эксплуатацию **136 444,742** тысяч тенге, в том числе:
стоимость строительно-монтажных работ **126 515,261** тысяч тенге;
стоимость оборудования, инструмента и инвентаря —— тысяч тенге;

9. Доля местного содержания предусмотрена в проектно-сметной документации 100 % и фактически применено 100% (на объектах, финансируемых за счет государственных инвестиций и средств квазигосударственного сектора);

10. Класс энергоэффективности здания–;

11. Объект построен в соответствии с утвержденным проектом (проектно-сметной документацией) и требованиями государственных нормативных документов в области архитектуры, градостроительства и строительства.

РЕШИЛ:

Реконструкция коллектора Ду 300- 500 мм по улице Кунаева от Пшенбаева до Торайгырова (2510 м)

наименование объекта (комплекса)

ПРИНЯТЬ В ЭКСПЛУАТАЦИЮ.

Заказчик

Государственное учреждение "Отдел строительства акимата города Экибастуза,, и.о. руководителя Амерханов А.Н 29.12.2022

фамилия, имя, отчество (при наличии), подпись руководителя

место печати (при наличии)

Технический надзор:

ТОО «Бестау-С», директор Мусин С.К. 29.12.2022

наименование организации, фамилия, имя, отчество (при наличии), должность, подпись, дата

место печати (при наличии)

Эксперт технического надзора *эксперт Тюлебаев Муратбек Салимович, аттестат №KZ76VJE00053343 от 06.03.2020г., №KZ06VJE00053342 от 06.03.2020 г* 29.12.2022

место печати (при наличии)

Авторский надзор:

1) разработчик проекта

ТОО «Концерн АЙ-СУ», директор Батырбеков Ерлан Кудайбергенович, 29.12.2022

наименование организации, фамилия, имя, отчество (при наличии), должность, подпись, дата

место печати (при наличии)

2) организация

ТОО «Концерн АЙ-СУ», эксперт Батырбеков Ерлан Кудайбергенович, аттестат №KZ72VJE00060302 от 11.12/2020г 29.12.2022

наименование организации, имеющей в своем составе аттестованного (-ых) эксперта (-ов), фамилия, имя, отчество (при его наличии), должность, подпись, дата

место печати (при наличии)

3) аттестованный (-ые) эксперт (-ы)

эксперт Батырбеков Ерлан Кудайбергенович, аттестат №KZ72VJE00060302 от 11.12/2020г

(фамилия, имя, отчество (при его наличии) эксперта, специализация аттестата), подпись, дата

29.12.2022

место печати (при наличии)

Подрядчик (генеральный подрядчик)

ТОО «АСКАДИ» генеральный директор Ахметов А.С

фамилия, имя, отчество (при наличии), подпись руководителя

место печати (при наличии)

29.12.2022

Приложение 13 к акту приемки объекта в эксплуатацию форма

Технические характеристики объекта (сети, водоводы, коллекторы и тому подобное)

№ п/п	Наименование	Единицы измерения	Количество, протяженность	Примечание
1	2	3	4	5
Водопровод				
1	Водоводы (общая протяженность)	м		
	1) из стальных труб	м		
	2) из чугунных труб	м		
	3) из асбестоцементных труб	м		
	4) из железобетонных труб	м		
	5)	м		
2	Распределительная сеть (общая протяженность)	м		
	1) из стальных труб	м		
	2) из чугунных труб	м		
	3) из асбестоцементных труб	м		
	4) из полиэтиленовых труб	м		
	5)	м		
3	Прочие устройства			
	Смотровой колодец	шт		
	Задвижка d-	шт		
	" d-	шт		
	" d-	шт		

	Вентили d-	шт		
	" d-	шт		
	" d-	шт		
	Кран d-	шт		
	" d-	шт		
	" d-	шт		
	Гидрант	шт		
	Водопроводный ввод	шт		
	Водоразборная колонка	шт		
	Стальной футляр	шт		
	Питьевой фонтанчик	шт		
Канализация				
1	Коллекторы (общая протяженность)	м	*2684,7*	
	1) из керамических труб	м		
	2) из чугунных труб	м		
	3) из бетонных труб	м		
	4) из асбестоцементных труб	м		
	5) из железобетонных труб	м		
	6)полиэтиленовых труб SN8PE, Ду500 мм	м	*1144,3*	
	полиэтиленовых труб SN8PE, Ду400 мм	м	*933,6*	
	полиэтиленовых труб SN8PE, Ду300 мм	м	*681,8*	
	полиэтиленовых труб SN8PE, Ду200 мм	м	*340,0*	
	7) полиэтиленовых труб SN8PE Ду225 мм	м	*55,5*	

2	Канализационная сеть (общая протяженность)	м		
	1) из керамических труб	м		
	2) из чугунных труб	м		
	3) из бетонных труб	м		
	4) из асбестоцементных труб	м		
	5) из железобетонных труб	м		
	6)	м		
3	Прочие устройства			
	Смотровой колодец	шт	55	
	Выпуск	шт		

Проектом предусмотрено строительство канализационного коллектора в г. Экибастуз для отведения стоков, с учетом перспективной застройки.

Протяженность самотечного канализационного коллектора Ду 300-500 составляет 2684,70 м.

Проектируемые самотечные сети канализации выполняются из трубы полиэтиленовые безнапорные гофрированные для наружных сетей канализации с раструбом SN 8 PE ГОСТ Р 54475-2011, в том числе: ø300 мм- 681,80м, ø400 мм- 933,60м, ø 500 мм-1144,3, ø200 мм - 340.0м.

При пересечении проектируемой канализации с автодорогами предусмотрено устройство стальных футляров, с усиленной антикоррозионной изоляцией.

Канализационные колодцы смотровые приняты из сборных железобетонных элементов по ТПР 902-09-22.84. Количество колодцев-55шт.

Круглые канализационные колодцы монтируются из сборных железобетонных элементов, которые устанавливаются на цементно-песчаном растворе марки 100. Плита днища КЦД устанавливается на песчаную подготовку толщиной 100 мм. Горловины устраиваются двух типов: 1- расположенных вне проезжей части дорог с устройством отмостки; 2 – расположенных на автомобильных дорогах, на которых соответственно исключено или предусмотрено движение особо тяжелых автомашин. Во всех колодцах предусмотрено устройство металлических лестниц.

Стенки траншей, разрабатываемых землеройными машинами, крепятся готовыми щитами, которые опускают и распирают сверху.

При пересечении проектируемого коллектора, проходящего ниже существующего, новая труба прокладывается методом прокола.

Отметки и протяженность переврезки из существующего колодца в новый коллектор переменные и уточняются по месту подрядной организацией.

Существующий коллектор заглушить бетоном класса В7.5 W6 F75 с двух сторон.

Водоотлив из траншеи производить каждые 40м в ближайший колодец существующего канализационного коллектора.

Во избежание затопления территорий, расположенных выше ремонтируемого участка и вытекания сточной воды на поверхность земли, проектом предусматривается перекачка сточной жидкости из верхнего колодца в нижний.

Для перекачки сточных вод на основной канализационный поток проектом предусматривается установка передвижного насоса и временного напорного коллектора Ø500мм, сбрасывающего сточные воды в ниже располагаемые колодцы.

Вертикальный разрез колодца

Масштаб 1:75

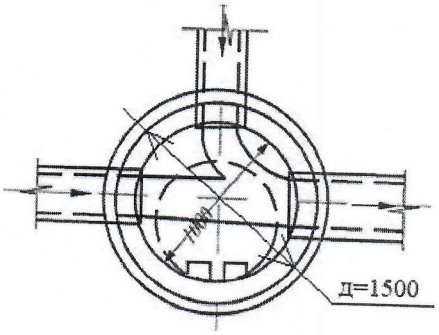

Горизонтальный разрез колодца

Масштаб 1:75

Спецификация

№ п/п	Наименование	Марка	Материал	Диаметр (мм) (размеры)	Количество	Примечание
1	Колодец	К1	ж/б	1500	1	
2	Колодец	К2	ж/б	1500	1	
3	Колодец	К3	ж/б	1500	1	

4	Колодец	К4	ж/б	1500	1	
5	Колодец	К5	ж/б	1500	1	
6	Колодец	К6	ж/б	1500	1	
7	Колодец	К7	ж/б	1500	1	
8	Колодец	К8	ж/б	1500	1	
9	Колодец	К9	ж/б	1500	1	
10	Колодец	К10	ж/б	1500	1	
11	Колодец	К11	ж/б	1500	1	
12	Колодец	К12	ж/б	1500	1	
13	Колодец	К13	ж/б	1500	1	
14	Колодец	К14	ж/б	1500	1	
15	Колодец	К15	ж/б	1500	1	
16	Колодец	К16	ж/б	1500	1	
17	Колодец	К17	ж/б	1500	1	
18	Колодец	К18	ж/б	1500	1	
19	Колодец	К19	ж/б	1500	1	
20	Колодец	К20	ж/б	1500	1	
21	Колодец	К21	ж/б	1500	1	
22	Колодец	К22	ж/б	1500	1	
23	Колодец	К23	ж/б	1500	1	
24	Колодец	К24	ж/б	1500	1	
25	Колодец	К25	ж/б	1500	1	
26	Колодец	К26	ж/б	1500	1	
27	Колодец	К27	ж/б	1500	1	
28	Колодец	К28	ж/б	1500	1	
29	Колодец	К29	ж/б	1500	1	
30	Колодец	К30	ж/б	1500	1	
31	Колодец	К31	ж/б	1500	1	
32	Колодец	К32	ж/б	1500	1	
33	Колодец	К33	ж/б	1500	1	
34	Колодец	К34	ж/б	1500	1	
35	Колодец	К35	ж/б	1500	1	
36	Колодец	К36	ж/б	1500	1	
37	Колодец	К37	ж/б	1500	1	
38	Колодец	К38	ж/б	1500	1	
39	Колодец	К39	ж/б	1500	1	
40	Колодец	К40	ж/б	1500	1	
41	Колодец	К41	ж/б	1500	1	
42	Колодец	К42	ж/б	1500	1	
43	Колодец	К43	ж/б	1500	1	
44	Колодец	К44	ж/б	1500	1	

45	Колодец	К45	ж/б	1500	1	
46	Колодец	К46	ж/б	1500	1	
47	Колодец	К47	ж/б	1500	1	
48	Колодец	К48	ж/б	1500	1	
49	Колодец	К49	ж/б	1500	1	
50	Колодец	К50	ж/б	1500	1	
51	Колодец	К51	ж/б	1500	1	
52	Колодец	К52	ж/б	1500	1	
53	Колодец	К53	ж/б	1500	1	
54	Колодец	К54	ж/б	1500	1	
55	Колодец	К55	ж/б	1500	1	

Заказчик *Государственное учреждение "Отдел строительства акимата города Экибастуза" , и. о. руководителя Амерханов А.Н.*

фамилия, имя, отчество (при его наличии), подпись руководителя

Место печати (при наличии) _____

Авторский надзор *ТОО Концерн Ай-Су, директор Батырбеков Е.К.*

фамилия, имя, отчество (при его наличии), подпись эксперта

Место печати (при наличии) _____