	Утвержден приказом Министра Приложение 1 к приказу министра индустрии и инфраструктурного развития Республики Казахстан от 9 августа 2019 года №632

Акт приемки объекта в эксплуатацию

«14» декабрь 2020 года

Заказчик Государственное учреждение «Отдел строительства акимата города Экибастуза», город Экибастуз, улица Энергетиктер, 62, руководитель - Оспанов Газиз Исатаевич

(фамилия, имя, отчество (при наличии) – для физических лиц, наименование организации – для юридических лиц, почтовый индекс, область, город, район, населенный пункт, наименование улицы, номер дома/здания (стационарного помещения))

на основании:

Декларации о соответствии от «14» 12 2020 г., ТОО «Монтажное управление №7», директор Оспанов Болат Сунгашевич, город Нур-Султан, микрорайон Чубары, улица Зеленая аллея, 35.

(дата декларации, наименование подрядной (генподрядной) организации, фамилия, имя, отчество (при наличии) руководителя, юридический адрес)

Заключения о качестве строительно-монтажных работ от «14» 12 2020 г., ТОО «Атлантис - ПВ», Шайкенов Кудайберген Рахимжанович №KZ14VJE00023128 от 11.09.2012г., Искаков Бакит Слямович №KZ66VJE00024132 от 17.03.2017г., Аипов Арман Мейрамович №KZ63VJE00031365 от 16.10.2017г., Турсунов Тудахун Турсунович №KZ33VJE00025793 от 05.05.2017г.

(дата заключения, наименование организации, фамилия, имя, отчество (при наличии) экспертов технического надзора, № и дата получения аттестатов)

Заключения о соответствии выполненных работ проекту от «14» 12 2020 г., ТОО "EGGOCOM", директор Терешков Владимир Иванович, лицензия ГСЛ №12017394 от 14.09.2012 г.

(дата заключения, наименование организации, фамилия, имя, отчество (при наличии) экспертов авторского надзора, № и дата получения аттестатов)

произведя осмотр готовности предъявленного подрядчиком (генеральным подрядчиком) к приемке в эксплуатацию объекта: **«Строительство инженерных сетей для орошаемого участка площадью 800 га в районе 5-го гидроузла канала им. К.Сатпаева, города Экибастуз.»**

(наименование объекта и вид строительства (новое, расширение, реконструкция, техническое перевооружение, модернизация, капитальный ремонт))

по адресу 11 насосная станция канала им.К.Сатпавеа, село Маргулан, г. Экибастуз.

(область, район, населенный пункт, микрорайон,квартал, улица, номер дома (корпуса)

проверив комплектность исполнительной технической документации, подтверждает что:

1. Строительство объекта осуществлено на основании:

1) решения (постановления) о предоставлении соответствующего права на землю Постановление об установлении публичного сервитута на земельный участок №475/7 от 07.08.2020 года, выданный ГУ «Акимат города Экибастуза Павлодарской области»

(наименование органа вынесшего решение)

либо решения о реконструкции (перепланировке, переоборудовании) помещений (отдельных частей) существующих зданий

2) талона о приеме уведомления о начале или прекращении осуществления деятельности или определенных действий Государственное учреждение «Управление государственного архитектурно-строительного контроля Павлодарской области», № KZ56REA00176013 от 28.05.2020 года. Государственное учреждение «Управление государственного архитектурно-строительного контроля Павлодарской области», № KZ13REA00200649 от 20.11.2020 года.

(наименование органа принявшего уведомление, дата выдачи талона)

3) проекта (проектно-сметной документации) ТОО "EGGOCOM ", заключение № НЭ-0270/20 от 20.10.2020 года (корректировка)

(наименование проектной организации, номер проекта)

утвержденного(й) ГУ «Отдел строительства акимата города Экибастуза», приказ №81 от 03.04.2020 г.

(наименование организации утвердившей (переутвердившей) проект и дата утверждения)

2. Строительно-монтажные работы осуществлены в сроки:

начало работ май 2020 г.;
(месяц, год)

окончание работ декабрь 2020 г.;
(месяц, год)

при продолжительности строительства, месяц: 5;

по норме или по проекту организации строительства 5;

фактически -7;

3. Объект (комплекс) имеет следующие основные технико-экономические показатели (мощность, производительность, производственная площадь, протяженность, вместимость, объем, пропускная способность, провозная способность, число рабочих мест и тому подобное, заполняется по всем объектам (кроме жилых домов) в единицах измерения соответственно целевой продукции или основным видам услуг):

Мощность, производительность и так далее	Единица измерения	По проекту		Фактически	
		общая (с учетом ранее принятых)	в том числе пускового комплекса или очереди	общая (с учетом ранее принятых)	в том числе пускового комплекса или очереди
Насосная станция первого подъема 1Д315-71 на понтонной основе	м3/ч	315		315	
КРУН(БМ)-СВЭЛ-35	шт.	1		1	
Реклоузер типа TER_REC35_SMART_SUB7	шт.	1		1	
КТП 1000-10/0,4У1	шт.	1		1	
Протяженность линии	км.	5,7		5,7	

электропередач					
Общая протяженность проектируемой сети, в том числе из труб полиэтиленовых:	м	6000,0		6000,0	
PE 100 SDR21 355x16,9	м	2971,7		2971,7	
PE 100 SDR21 315x15,0	м	3028,3		3028,3	
Железобетонные колодцы	шт	6		6	

4. Технологические и архитектурно-строительные решения по объекту характеризуется следующими данными: Проектом предусматривается строительство насосной первого, с упрощенным водозабором. Забор воды осуществляется при помощи устройства с рыбозащитной сеткой. Для подачи воды к орошаемой территории комплексная насосная станция контейнерного типа, укомплектованная насосами типа 1Д315-71а-т, производительностью 315,0 м3/ч, напором Н=58 м. Для учета расхода воды проектом предусмотрена установка расходомера. Опоры запроектированы по типовой серии 3.407.1-143 на базе железобетонных стоек СВ-105. На промежуточных опорах ВЛ применить штыревые изоляторы типа И1С. На опорах анкерного типа провода крепятся при помощи натяжных изолирующих подвесок. Независимо от степени загрязненности атмосферы изолирующая подвеска должна содержать два подвесных изолятора.

(краткие технические характеристики по особенностям его размещения, по основным материалам и конструкциям, инженерному и технологическому оборудованию)

5. На объекте установлено предусмотренное проектом оборудование в количестве согласно актам о его приемке после индивидуального испытания и комплексного опробования;

6. Наружные инженерные коммуникации (холодное и горячее водоснабжение, канализация, теплоснабжение, газоснабжение, электроснабжение и связь) обеспечивают нормальную эксплуатацию объекта (здания, сооружения, помещения) и приняты городскими эксплуатационными организациями;

7. Сметная стоимость по утвержденному проекту (проектно-сметной документации):

всего **427 838,7** тыс. тенге, в том числе строительно-монтажных работ **406 686,7** тыс. тенге.

8. Сметная стоимость основных фондов, принимаемых в эксплуатацию **382 174,5** тыс. тенге, в том числе:

стоимость строительно-монтажных работ **362 929,6** тыс. тенге;

9. Объект построен в соответствии с утвержденным проектом (проектно-сметной документацией) и требованиями государственных нормативных документов в области архитектуры, градостроительства и строительства.

РЕШИЛ: **«Строительство инженерных сетей для орошаемого участка площадью 800 га в районе 5-го гидроузла канала им. К.Сатпаева, города Экибастуз.»**

(наименование объекта (комплекса)

принять в эксплуатацию.

Заказчик _____ **Оспанов Газиз Исатаевич**

фамилия, имя, отчество (при наличии), подпись руководителя М.П.

Технический надзор _____ **Турсунов Тудахун Турсунович**

фамилия, имя, отчество (при наличии), подпись эксперта М.П.

Авторский надзор _____ **Терешков Владимир Иванович**

фамилия, имя, отчество (при наличии), подпись эксперта М.П.

Подрядчик
(генеральный подрядчик) _____ **Оспанов Болат Сунгашевич**

фамилия, имя, отчество (при наличии), подпись руководителя М.П

	Приложение 3 к акту приемки объекта в эксплуатацию
	форма

Технические характеристики объекта (линии электропередач)

№ п/п	Наименование	Единица измерения	Количество
1	2	3	4
1	Воздушные ЛЭП низкого напряжения	киломерт (далее – км)	-
2	Воздушные ЛЭП Высокого напряжения 10 кВ	км	5,7
3	Кабельные ЛЭП низкого напряжения	км	-
4	Кабельные ЛЭП высокого напряжения	км	-
5	КРУН(БМ)-СВЭЛ-35	шт	2
6	Опоры:		-
	1) металлические	штук (далее – шт)	-
	2) деревянные с деревянными приставками	шт	-
	3) деревянные с железобетонными приставками	шт	-
	4) железобетонные	шт	121
	5) тросовые подвесы	шт	-
7	Провода:		-
	1) медные	км	-
	2) алюминиевые	км	-
	3) сталеалюминиевые	км	17,1
8	Кронштейны для светильников:		-
	1) железобетонные	шт	-
	2) металлические	шт	-
9	Арматура уличного освещения:		-
	1) светильники уличный светодиодные	шт	-
	2) светильники с ртутными лампами	шт	-
	3) светильники с люминесцетными лампами	шт	-
10	Кабели:		-
	1) марки АВБбШв 3х70+1х35 (ок) ГОСТ 16442-80 Напряжением 380 вольт	км	-
	2) марки АВБбШв 4х10 (ок) ГОСТ 16442-80 Напряжением 220 В	км	-
11	Муфты соединительные...	шт	-
12	Муфты концевые	шт	-
13	Контуры заземления	шт	-
14	Устройства грозозащиты	шт	-
15	Дорожные покрытия кабельных сетей:		-
	1) асфальтобетонные	м ^{2}	-
	2) булыжные	м ^{2}	-
	3) тротуары	м ^{2}	-

Заказчик _____ **Оспанов Газиз Исатаевич**

фамилия, имя, отчество (при наличии), подпись руководителя М.П.

Авторский надзор _____ **Терешков Владимир Иванович**

фамилия, имя, отчество (при наличии), подпись эксперта М.П.

Приложение 13
к акту приемки объекта
в эксплуатацию

форма

Технические характеристики объекта (сети, водоводы, коллекторы и т.п.)

№ п/п	Наименование	Единицы измерения	Количество, протяженность	Примечание
1	2	3	4	5
Водопровод				
	Водоводы (общая протяженность)	м	6000,0	
	1) из стальных труб	м	-	
	2) из чугунных труб	м	-	
	3) из асбестоцементных труб	м	-	
	4) из железобетонных труб	м	-	
	5) из полиэтиленовых труб, в том числе:	м	6000,0	
	PE 100 SDR21 355x16,9	м	2971,7	
	PE 100 SDR21 315x15,0	п	3028,3	
	Насосная станция первого подъема 1Д315-71 на понтонной основе	м3/ч	315	
2	Распределительная сеть (общая протяженность)	м	-	
	1) из стальных труб	м	-	
	2) из чугунных труб	м	-	
	3) из асбестоцементных труб	м	-	
	4) из полиэтиленовых труб	м	-	
3	Смотровой колодец, в том числе:	шт	6	
	d- 1500	шт	4	
	d- 2000	шт	2	
4	Задвижка d-100	шт	-	
	" d-	шт	-	
	" d-	шт	-	
5	Вентили d- 50	шт	-	
	" d-	шт	-	
	" d-	шт	-	
6	Кран d-32	шт	-	
	" d-	шт	-	
	" d-	шт	-	
7	Гидрант	шт	-	
8	Водопроводный ввод	шт	-	
9	Питьевой фонтанчик	шт	-	
10	Счетчики воды Ду - 15	шт.	-	
Канализация				
1	Коллекторы (общая	м	-	

	протяженность)			
	1) из керамических труб	м	-	
	2) из чугунных труб	м	-	
	3) из бетонных труб	м	-	
	4) из асбестоцементных труб	м	-	
	5) из железобетонных труб	м	-	
2	Канализационная сеть (общая протяженность)	м	-	
	1) из керамических труб	м	-	
	2) из чугунных труб	м	-	
	3) из бетонных труб	м	-	
	4) из асбестоцементных труб	м	-	
	5) из железобетонных труб	м	-	
3	Смотровой колодец	шт	-	
	Выпуск	шт	-	

Горизонтальный разрез колодца

Масштаб 1:50

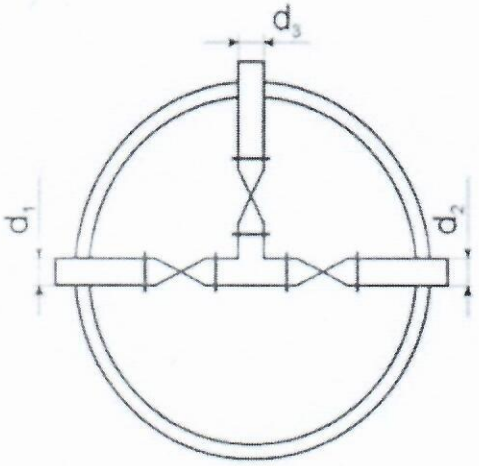

Вертикальный разрез колодца

Масштаб 1:50

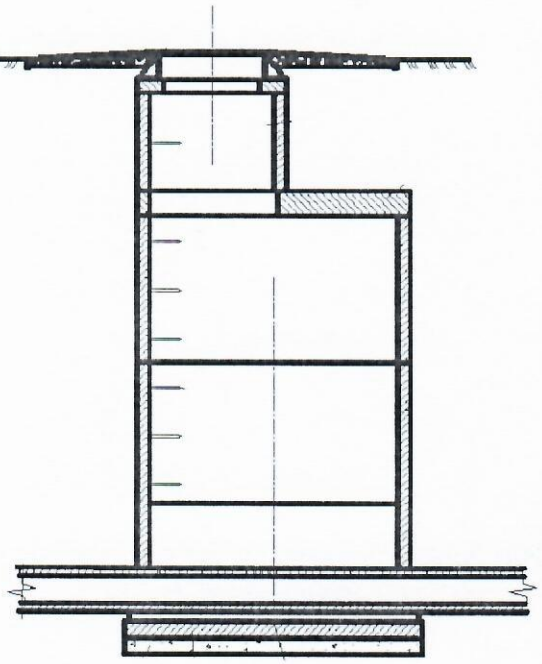

Спецификация

№ п/п	Наименование	Марка	Материал	Диаметр (мм) (размеры)	Количество	Примечание
1	Плита днища	ПН 20	Железобетон	2000	1	
2	Кольцо стеновое	КС 15.6	Железобетон	2000	1	
3	Кольцо стеновое	КС 15.9	Железобетон	2000	1	
4	Плита перекрытия	1ПП20-2	Железобетон	2000	1	
5	Люк полимерно-песчаный Тип-С СТ РК 2384-2013	СТ РК 2384-2013	Полимер-песок	600	1	

Схема привязки колодца к постоянным точкам-ориентирам

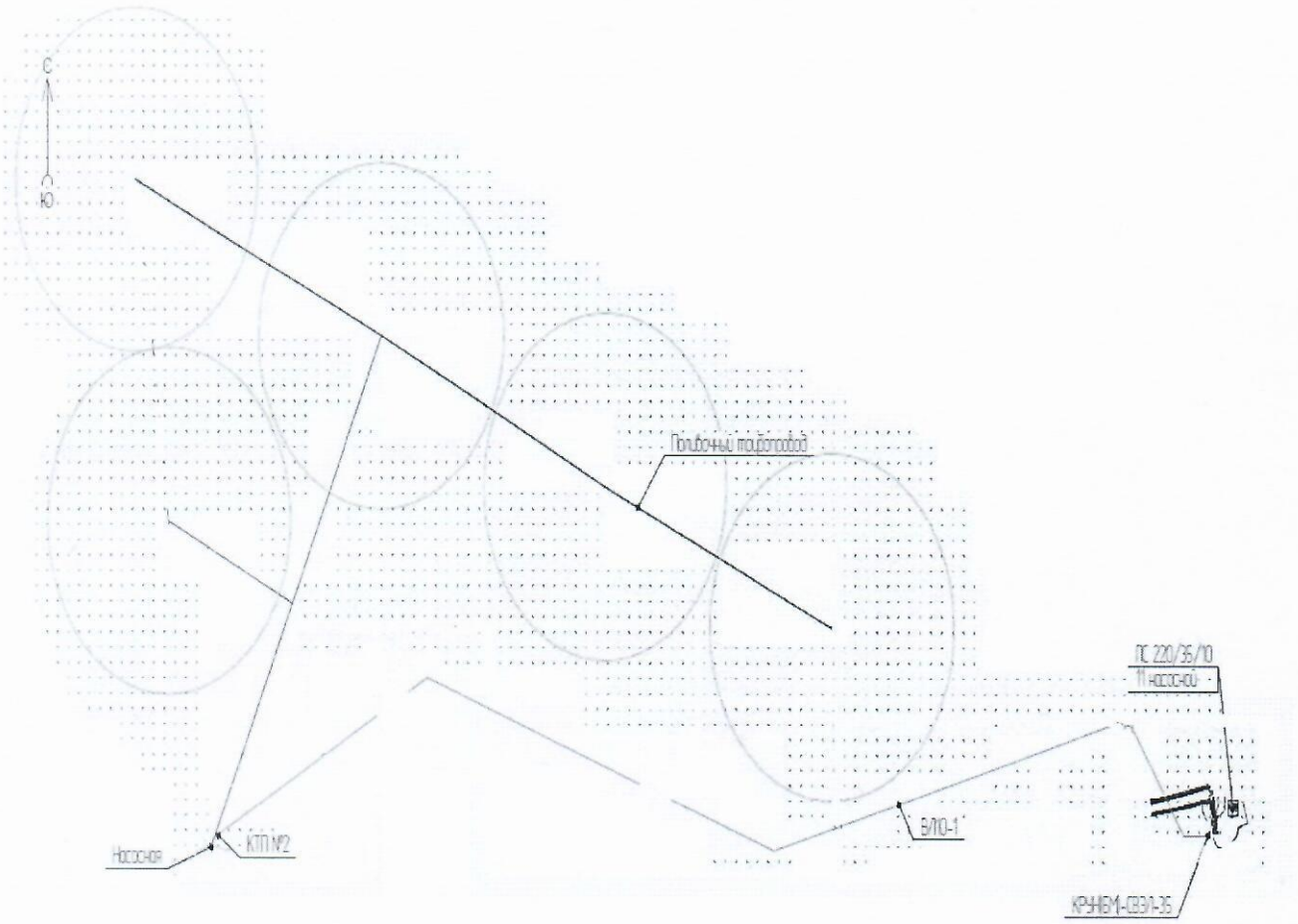

Заказчик _____ **Оспанов Газиз Исатаевич**

фамилия, имя, отчество (при наличии), подпись руководителя М.П.

Авторский надзор _____ **Терешков Владимир Иванович**

фамилия, имя, отчество (при наличии), подпись эксперта М.П.

«ЖМТ» АЖ ЕНГІЗІЛДІ

Орындаушы _____
(Т.А.Ә., қолы)

Күні 2020 ж. «23» 12

( ) парақта тігілген
Немірленген, мөрмен бекітілді
Қолы
Прошито пронумеровано скреплено
Печатью ( ) листа
Подпись

Жер кадастры және жылжымайтын
бойынша Екібастұз қаласынан

Өтініш № 002202469913
14:219:216:030:1
Кадастрлық № _____

Тіркеу № 1446/98531
Тіркелген күні 24.12.2020
Тіркелген уақыты 11:53

Жылжымайтын мүлік орналасқан мекен жайы:
с. Имени Академика Алькея Маргулина

Тіркеуші (маман) Сулейменов К.Ә. Қолы

Бөлім бөсшысы Шамелов К.Е. Қолы