Қазақстан Республикасы
Индустрия және инфақұрылымдық
даму министрінің
2019 жылғы 9 тамыздағы № 632
бұйрығына
1-қосымша
Қазақстан Республикасы
Инвестициялар және даму министрінің
2017 жылғы 24 сәуірдегі № 234
бұйрығымен бекітілген
нысан

Объектіні пайдалануға қабылдау актісі

2021 жылғы «23. 06 .

Тапсырыс беруші Түркістан қаласы әкімдігінің «Құрылыс бөлімі» ММ басшысы Жақсылық Н., Түркістан облысы, Түркістан қаласы, Ғ. Мүсірепов көшесі, 3.

жеке тұлға үшін - тегі, аты, әкесінің аты (болған жағдайда), заңды тұлға үшін - ұйымның атауы, пошталық индексі, облысы, қаласы, ауданы, елді мекені, көше атауы, үй/ғимарат (стационарлық үй-жайлар) нөмірі

Сәйкестік туралы декларация (қоса беріледі) 2021 жылғы «26» мамыр, «ЮжКазЭнергоремонт Co.LTD» ЖШС-і атынан директоры Сеилбеков М.К., Шымкент қаласы, Абай ауданы, 4 мөлтек аудан, №759 үй

декларация күні, мердігер (бас мердігер) ұйымның атауы, басшының тегі, аты, әкесінің аты (болған жағдайда), заңды мекенжайы

Құрылыс-монтаж жұмыстарының сапасы туралы қорытынды (қоса беріледі) 2021 жылғы «16» 06, «СК Корган Эксперт» ЖШС-нің атынан директоры Укубаев Д., сарапшы Жусукпаев А., біліктілік аттестаты KZ40VJE00054864 26.05.2020ж, біліктілік аттестаты KZ83VJE00054866 26.05.2020 ж.

қорытынды күні, ұйымның атауы, техникалық қадағалау сарапшыларының тегі, аты, әкесінің аты (болған жағдайда), аттестаттар №, алған күні

Орындалған жұмыстардың жобаға сәйкестігі туралы қорытынды (қоса беріледі) 2021 жылғы «18» 06. «МПК Проект» ЖШС-і атынан директоры Жамбаев А.Б.., сарапшы Саулембаев К.Б., біліктілік аттестаты KZ93VJE00056529 хаттама №74-н-қ 13.08.2020ж. негізінде

қорытынды күні, ұйымның атауы, авторлық қадағалау сарапшыларының тегі, аты, әкесінің аты (болған жағдайда), аттестаттар №, алған күні

мердігердің (бас мердігердің) пайдалануға қабылдауға ұсынған:

Түркістан облысы Түркістан қаласы мекенжайы бойынша

(облыс, аудан, елді мекен, шағын аудан, орам, көше, үйдің (корпустың) нөмірі)

«Түркістан қаласында тарихи-мәдени орталықтың шекарамаңы аймағын (Шығыс базары), 50 га аумақты абаттандыру, инженерлік инфрақұрылым салу (электрмен жабдықтау және сыртқы байланыс желілері)»

объектінің атауы, құрылыстың түрі (жаңадан салу, кеңейту, реконструкциялау, техникалық қайта жарақтандыру, жаңғырту, күрделі жөндеу)

объектінің жауапкершілік деңгейі, техникалық және технологиялық күрделігі, объектінінің атқарушылық техникалық құжаттамасының жиынтығын тексеріп, дайындығына тексеру жүргізе отырып және мыналарды:

1. Объектінің құрылысы:

1) Түркістан облысы Түркістан қаласы әкімінің 2020 жылғы «07» ақпандағы №253 шешімі;

шешім шығарған органның атауы

2) қызметті немесе белгілі бір іс-қимылды жүзеге асыра бастағаны немесе тоқтатылғаны туралы хабарламаны қабылдау туралы, Түркістан облысының мемлекеттік сәулет-құрылыс бақылау басқармасының 2020 жылғы «20» қазандағы № KZ86REA00196328 талоны;

хабарлама қабылдаған ұйымның атауы, талон берген күні

3) «PRO EXPERTIZE» ЖШС, 12.06.2020 жылы бекітілген

жобаны бекіткен (қайта бекіткен) ұйымның атауы және бекітілген күні

«МП-Проект» ЖШС, жоба №PROE-0048/20;

жобалаушы ұйымның атауы, жобаның нөмірі

жоба (жобалау-сметалық құжаттамасы) негізінде жүзеге асырылған.

2. Құрылыс-монтаж жұмыстары мынадай мерзімде жүзеге асырылған:

жұмыстың басталуы : тамыз 2020 жыл;

айы, жылы

жұмыстың аяқталуы: мамыр 2021 жыл;

айы, жылы

құрылыстың ұзақтығы, 10 ай;

құрылысты ұйымдастыру нормасы бойынша немесе жобасы бойынша - 5 ай;

нақты – 10 ай;

3. Объектінің (кешеннің) мынадай негізгі техникалық-экономикалық көрсеткіштері бар (қуаттылық, өнімділік, өндірістік алаң, ұзындық, сыйымдылық, көлем, өткізу қабілеттілігі, тасымалдау қабілеттілігі, жұмыс орындарының саны және сол сияқты) барлық объектілер (тұрғын үйлерден басқа) бойынша (нысаналы өнімдерге немесе көрсетілетін қызметтердің негізгі түрлеріне сәйкес өлшем бірліктерімен толтырылады):

Қуаттылық, өнімділік және тағы басқа	Өлшем бірлігі	Жоба бойынша		Нақты	
		жалпы (бұрын қабылданғандарды ескере отырып)	оның ішінде іске қосу кешені немесе кезегі	жалпы (бұрын қабылданғандарды ескере отырып)	оның ішінде іске қосу кешені немесе кезегі
КЖ-10 кВ	км	10,225		10,190	
КЖ-0,4 кВ	км	2,426		2,426	
ТБ 2х2500/10/0,4 кВ	комплект	1		1	
ҚТ 2х2500/10/0,4 кВ	комплект	5		5	
КБЖ ОКСЛ-МП12П	км	2,7		3,267	
ОТШк-576F	дана	3		3	
Желілі кабельдік байланыс құдығы ККС-2	дана	25		25	
Коммуникациялық коллекторлар – полиэтилен d-110мм	км	2,7		3,1	

Бастапқы кезеңде жобалық қуаттылықтарды игеру нормаларына сәйкес жобада көзделген көлемде өнім шығару (қызметтер көрсету) **КЖ-10 кВ ұзындығы – 10,225 км, КЖ-0,4 кВ ұзындығы – 2,426 км, ТБ 2х2500/10/0,4 кВ – 1 комплект, ҚТ 2х2500/10/0,4 кВ – 5 комплект, КБЖ ОКСЛ-МП12П – 2,7 км, желілі кабельдік байланыс құдықтары ККС2 – 25 дана, коммуникациялық коллекторлар (полиэтилен d-110мм) – 2,7 км, ОТШк-576F – 3 дана.** (көлемін көрсете отырып, өнімдерді шығарудың нақты басталуы).

Тұрғын үйдің мынадай көрсеткіштері бар:

Көрсеткіштер	Өлшем бірлігі	Жоба бойынша	Нақты
Жалпы алаңы	шаршы метр (бұдан әрі – $м^2$)		
Қабаттар саны	қабат		
Құрылыстың жалпы көлемі	текше метр (бұдан әрі – $м^3$)		
Оның ішінде жерасты бөлігі	$м^3$		
Жапсарлас салынған, жапсарлас-жанаса салынған және жанаса салынған үй-жайлар алаңы	$м^2$		

Көрсеткіштер	Жоба бойынша			Нақты		
	пәтер саны	пәтер алаңы, $м^2$		пәтер саны	пәтер алаңы, $м^2$	
		жалпы	тұрғын		жалпы	тұрғын
Барлық пәтер, оның ішінде: бір бөлмелі						
екі бөлмелі						
үш бөлмелі						
төрт бөлмелі және одан көп						

4. Объект бойынша технологиялық және сәулет-құрылыс шешімдері мына деректермен сипатталады: **КЖ-10 кВ ұзындығы – 10,190 км, КЖ-0,4 кВ ұзындығы – 2,426 км, ТБ 2х2500/10/0,4 кВ – 1 комплект, ҚТ 2х2500/10/0,4 кВ – 5 комплект, КБЖ ОКСЛ-МП12П – 3,267 км, желілі кабельдік байланыс құдықтары ККС2 – 25 дана, коммуникациялық коллекторлар (полиэтилен d-110мм) – 3,1 км, ОТШк-576F – 3 дана.**
негізгі материалдар мен конструкциялар, инженерлік және технологиялық жабдықтар бойынша оны орналастыру ерекшеліктері бойынша қысқаша техникалық сипаттамалар

5. Объектіде жобада көзделген, жеке сынақтан және кешенді байқаудан кейін оны қабылдау туралы актілерге сәйкес мөлшерде жабдық орнатылған;

6. Сыртқы инженерлік коммуникациялар (суық су және ыстық сумен жабдықтау, кәріз, жылумен жабдықтау, газбен жабдықтау, электрмен жабдықтау және байланыс) объектінің (ғимараттардың, құрылыстардың, үй-жайлардың) қалыпты пайдаланылуын қамтамасыз етеді және оларды қалалық пайдалану ұйымдары қабылдаған;

7. Бекітілген жоба (жобалау-сметалық құжаттама) бойынша сметалық құны: барлығы **4 493 314 603** теңге, оның ішінде: құрылыс-монтаж жұмыстары: **3 272 133 000** теңге, жабдықтар, мүкаммалдар мен құрал-саймандар – **623 873 603** теңге, өзге де шығындар **597 308 000** теңге.

7.1. Түркістан қаласы әкімінің 2020 жылғы 11 қарашадағы №1602 қаулысына сәйкес нысанның жобалық сметалық құнына түзетулер енгізіліп, 23.12.2020 ж. № PROE-0279/20 «PRO EXPERTIZE» ЖШС-і тарапынан оң қорытынды алынған.

8. Пайдалануға қабылданатын негізгі қорлардың сметалық құны **4 210 027 019, 36** теңге, оның ішінде: құрылыс-монтаж жұмыстары - **2 988 845 416,36** теңге; жабдықтар,мүкәммалдар мен құрал-саймандар - **623 873 603** теңге, өзге де шығындар **597 308 000** теңге.

9. Объект бекітілген жобаға (жобалау-сметалық құжаттамаға) және сәулет, қала құрылысы және құрылыс саласындағы мемлекеттік нормативтік құжаттардың талаптарына сәйкес салынған.

«Түркістан қаласында тарихи-мәдени орталықтың шекарамаңы аймағын (Шығыс базары), 50 га аумақты абаттандыру, инженерлік инфрақұрылым салу (электрмен жабдықтау және сыртқы байланыс желілері)».

объектінің (кешеннің) атауы

пайдалануға қабылдауды **ШЕШТІ.**

Тапсырыс беруші _____ **Жақсылық Н.**

басшының тегі, аты, әкесінің аты (болған жағдайда), қолы

Мөрдің орны (болған жағдайда)

Техникалық қадағалау _____ **Укубаев Д.**

сарапшының тегі, аты, әкесінің аты (болған жағдайда), қолы

Мөрдің орны (болған жағдайда)

_____ **Жусукпаев А.**

Авторлық қадағалау _____ **Жамбаев А.**

сарапшының тегі, аты, әкесінің аты (болған жағдайда), қолы

Мөрдің орны (болған жағдайда)

_____ **Саулембаев К.**

Мердігер (бас мердігер) _____ **Сеилбеков М.**

басшының тегі, аты, әкесінің аты (болған жағдайда), қолы

Мөрдің орны (болған жағдайда)

Объектіні пайдалануға
қабылдау актісіне
3-қосымша
нысан

Объектінің техникалық сипаттамасы (электр беру желілері)

№ р/с	Атауы	Өлшем бірлігі	Саны
1	2	3	4
1	Төмен кернеудегі әуе ӘБЖ...	километр (бұдан әрі – км)	
2	10 кВ жоғары кернеудегі әуе ӘБЖ...	км	-
3	Төмен кернеудегі кабельді ӘБЖ...	км	-
4	Жоғары кернеудегі кабельді ӘБЖ...	км	-
5	Тіректер ауданы	$м^2$	-
6	Тіректер:		
	1) металл	дана	-
	2) ағаш тіреуі бар ағаш	дана	-
	3) темірбетон тіреуі бар ағаш	дана	-
	4) темірбетон	дана	-
	5) сымарқанды аспалар	дана	-
7	Сымдар:		
	1) мыс	км	-
	2) алюминий	км	-
	3) құрыш алюминий	км	-
8	Шырақтар үшін кронштейндер:		
	1) темірбетон	дана	-
	2) металл	дана	-
9	Көше жарығы арматурасы:		
	1) қызудыру шамы бар шырағданы	дана	-
	2) сынап шамыды шырағданы	дана	-
	3) люминесцентті шамдары бар шырағданы	дана	-

10	Кәбілдер:		
	1) 10 кВ кернеулі маркілері ТЭБОКС Шв 1х800мм2	м	10 190
	2) 0,4 кВ кернеулі маркілері ТЭБОКС-АБШп-10 3х150мм2	м	2 426
11	Біріктіретін жалғастырғыштар	дана	144
12	Соңғы жалғастырғыштар	дана	36
13	Жерге қосу сұлбасы	м	300
14	Найзағайдан қорғау құрылғысы	дана	-
15	Кәбіл желілерінің жол жабыны:		
	1) асфальтбетон	$м^2$	-
	2) жұмыр тас	$м^2$	-
	3) жаяужолдар	$м^2$	-

Тапсырыс беруші _____ **Жақсылық Н.**

басшының тегі, аты, әкесінің аты (болған жағдайда), қолы

Мөрдің орны (болған жағдайда)

Авторлық қадағалау _____ **Жамбаев А.**

сарапшының тегі, аты, әкесінің аты (болған жағдайда), қолы

Мөрдің орны (болған жағдайда)

Объектіні пайдалануға
қабылдау актісіне
16-қосымша
нысан

Объектінің техникалық сипаттамасы (байланыс желісі)

№ р/с	Атауы	Өлшем бірлігі	Саны, ұзақтығы
1	2	3	4
1	Әуе байланыс желісі, оның ішінде:		
	1) маркасы	м	-
2	Кәбілді байланыс желісі, оның ішінде:		
	1) маркасы ОКСЛ-М12П-А144-2,5	м	1830
	2) маркасы ОКСЛ-М12П-А96-2,5	м	370
	3) маркасы ОКСЛ-М12П-А48-2,5	м	1400
3	Тіректер, оның ішінде:	дана	-
	1) метал	дана	-
	2) ағаш	дана	-
	3) анкер	дана	-
	4) темірбетон	дана	-
	5) сымарканды ілмелер	дана	-
4	Желілі құдықтар, оның ішінде:	дана	-
	1) ККС 2	дана	25
5	Жалғау муфталары	дана	2
6	Коммуникациялық коллекторлар, оның ішінде:		
	1) полиэтилен d-110 мм	м	3 100
7	ҚКО (қызмет көрсетілмейтін күшейткіш орындар)	дана	-
8	Өзге де құрылғылар		
	1) Оптикалық тарату шкафы көшелік ШРОу-576F	дана	3

Құдықтың көлденең кескіні Масштабы _____	Құдықтың тік кескіні Масштабы _____
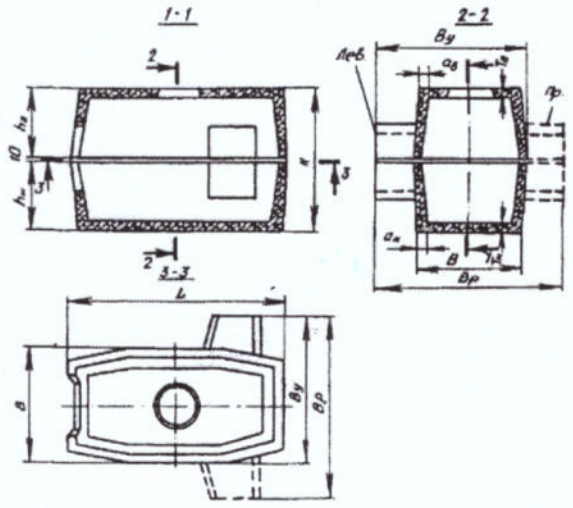	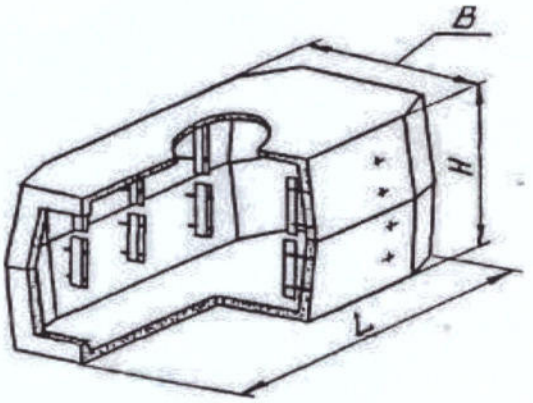 L-1350 мм; B-1065 мм; H-1790 мм

Ерекшелігі

№ р/с	Атауы	Маркасы	Материалы	Диаметрі (өлшемі) (мм)	Саны	Ескерту
1	Кабельдік байланыс құдығы	ККС-2	темірбетон	L-1350мм; B-1065мм; H-1790мм	25	
ҚКО көлденең кескіні Масштабы _____				ҚКО тік кескіні Масштабы _____		

Ерекшелігі

№ р/с	Атауы	Маркасы	Материалы	Диаметрі (өлшемі) (мм)	Саны	Ескерту

Байланыс кабель желілерінің құдықтары мен ҚКО-ы тұрақты бағдар-нүктесіне байлап қою сызбасы

Тапсырыс беруші _____ **Жақсылық Н.**

басшының тегі, аты, әкесінің аты (болған жағдайда), қолы

Мөрдің орны (болған жағдайда)

Авторлық қадағалау _____ **Жамбаев А..**

сарапшының тегі, аты, әкесінің аты (болған жағдайда), қолы

Мөрдің орны (болған жағдайда)