Товарищество с ограниченной ответственностью «West Dala» «Вест дала»

Отчёт об оказанных услугах по утилизации и (или) удалению бесхозяйного опасного отхода (Абразивный порошок), расположенного на территории бывшего Актауского завода пластических масс в городе Актау Мангистауской области

Генеральный директор
ТОО «West Dala» «Вест Дала» **Салахаденов К.Ш.**

Договор о государственных закупках услуг № 95 от 13 сентября 2023 г.

г. Актау 2023 г.

Отчет об оказанной услуге по утилизации и (или) удалению бесхозяйного опасного отхода (Абразивный порошок), расположенного на территории бывшего Актауского завода пластических масс в городе Актау Мангистауской области

Основания для оказания услуг

1. Договор о государственных закупках услуг № 95 от 13 сентября 2023 года (приложение 1);
2. Техническая спецификация закупаемых услуг по утилизации и (или) удалению бесхозяйного опасного отхода (Абразивный порошок), расположенного на территории бывшего Актауского завода пластических масс в городе Актау Мангистауской области (приложение 2);
3. Решение суда № 2 г. Актау Мангистауской области от 26 сентября 2016 года (дело № 4711-16-00-2/4496) (приложение 3);
4. Определение суда № 2 г. Актау Мангистауской области от 30 марта 2017 года (дело № 4711-16-00-2/4496) (приложение 4);
5. Определение суда № 2 г. Актау Мангистауской области от 05 апреля 2018 года (дело № 4711-16-00-2/4496) (приложение 5);
6. Акт о передаче бесхозяйных опасных отходов в республиканскую собственность от 31 мая 2018 года (приложение 6);
7. Паспорт опасного отхода от 15 августа 2023 года (приложение 7);
8. Акт о приеме-передаче бесхозяйных опасных отходов от 28 сентября 2023 года (приложение 8).

Подготовительные работы

Проведен визуальный осмотр места хранения опасного отхода для дальнейших действий по его извлечению и вывозу.

Получен допуск для производства работ на территории ТОО «Индустриальный парк Мангистау» (приложение 9).

Ответственными работниками ТОО «Индустриальный парк Мангистау» для работников ТОО «West Dala» «Вест дала» проведен вводный инструктаж по охране труда и технике безопасности, а также пожарной безопасности на объекте.

Работники ТОО «West Dala» «Вест дала» были полностью укомплектованы средствами индивидуальной защиты, оборудованием и тарой для перефасовки отхода на территории бывшего Актауского завода пластических масс в г. Актау.

Справочно:

Абразивные порошки используют для изготовления шлифовальной шкурки и другого подобного инструмента, которые используются для обработки и шлифовки. Абразивные порошки также применяются в процессах обдирки и резки.

Абразивный порошок хранился в 25-килограммовых полиэтиленовых мешках (биг-бэгах), часть мешков была повреждена (рис. 1).

Рис. 1. Состояние абразивного порошка

Прием-передача опасного отхода произведена на территории ТОО «Индустриальный парк Мангистау» в г. Актау в присутствии представителей АО «Жасыл даму», Департамента экологии по Мангистауской области, Управления природных ресурсов и регулирования природопользования Мангистауской области, а также ТОО «Индустриальный парк Мангистау» (рис. 2) в соответствии с актом о приеме-передаче безхозяйных опасных отходов.

Рис. 2. Передача Абразивного порошка

Сбор, переупаковка, погрузка опасного отхода с места оказания услуг, транспортировка и разгрузка опасного отхода на месте удаления

Абразивный порошок был собран и переупакован в полипропиленовые мешки (биг-бэги).

С территории ТОО «Индустриальный парк Мангистау» опасный отход был перемещен специализированным автотранспортом на территорию комплекса по обращению с отходами «Кошанай» (далее – КОО «Кошанай»), расположенного в Тупкараганском районе Мангистауской области в 12 км на северо-восток от г. Форт-

Шевченко (рис. 3). КОО «Кошанай» построен на отведенных для ТОО «West Dala» «Вест Дала» землях в соответствии с актом на земельный участок.

Перевозка опасного отхода осуществлялась в соответствии с требованиями Экологического кодекса РК, Правил перевозки опасных грузов автомобильным транспортом и перечня опасных грузов, допускаемых к перевозке автотранспортными средствами на территории РК, Европейского соглашения о международной дорожной перевозке опасных грузов (ДОПОГ) (приложение 10).

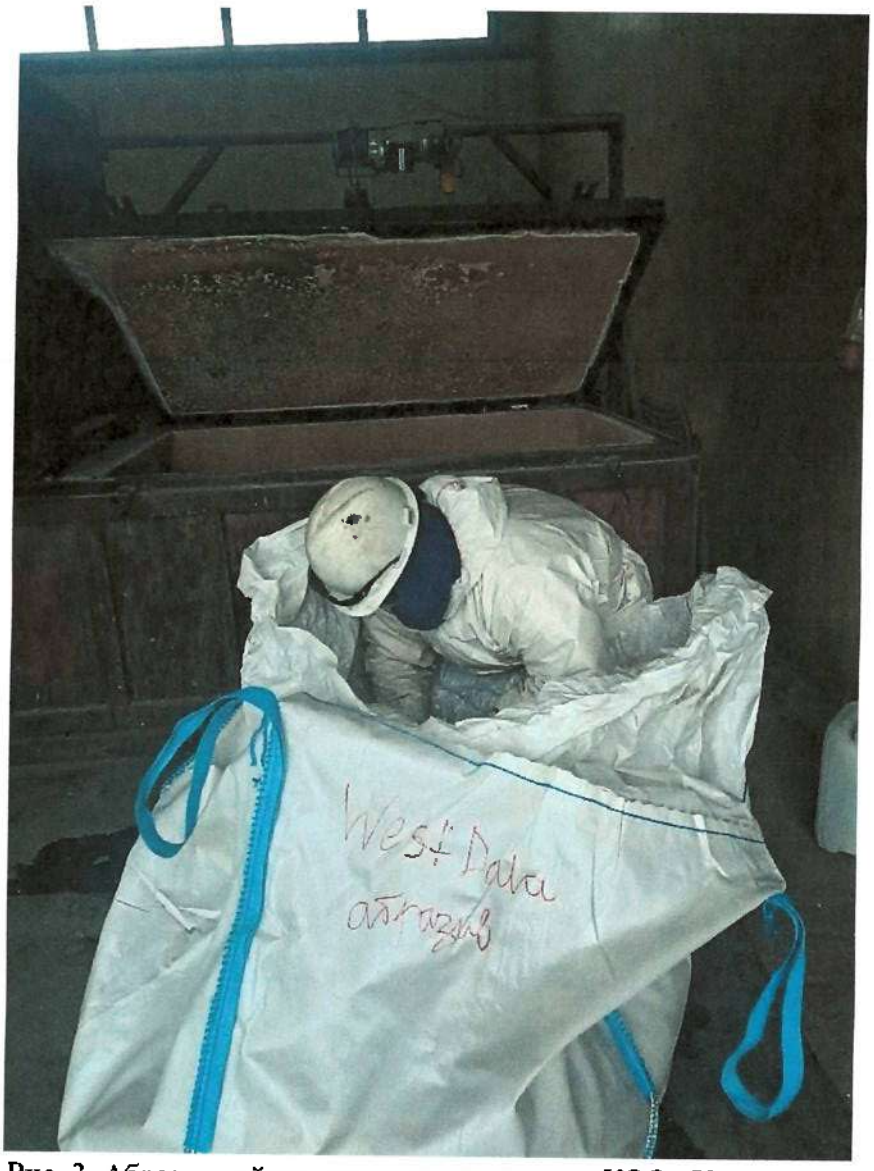

Рис. 3. Абразивный порошок на территории КОО «Кошанай»

Удаление опасного отхода

Абразивный порошок удален на КОО «Кошанай» на установке К3-2,6 блочного изготовления (рис. 4).

Комплексная установка К3-2,6 блочного изготовления полной заводской готовности предназначена для термической переработки твердых и жидких отходов и соответствует требованиям международных стандартов и Стокгольмской конвенции (производитель ООО «Бастион») (приложение 11).

Комплексная установка смонтирована в первой секции существующего производственного ангара КОО «Кошанай».

Существующий ангар оборудован системой пожаротушения. Установлены противопожарные краны и система автоматических датчиков пожарной сигнализации.

Комплексная установка оснащена щитом автоматики и управления. Комплекс К3-2,6 предназначен для экологически безопасного высокотемпературного обезвреживания и сжигания различных типов отходов с разными видами компонентов и форм, образующихся в результате производственной и хозяйственной деятельности предприятий, таких как: твёрдые коммунальные и производственные отходы, отходы бурения и нефтедобычи, а также яды, прекурсоры, токсические вещества, горючие жидкости, химические вещества и реагенты и т.д., кроме взрывоопасных и агрессивных веществ (кислоты, щелочи и т.д.).

В процессе удаления (сжигания) отходов, ключевым моментом является обеспечение безопасного, стабильного сжигания отходов, безопасной эксплуатации комплексной установки К3-2,6. А также соответствие требованиям по выбросам, минимизация отрицательных воздействий на окружающую среду.

Комплексная установка состоит из трех блоков сжигания отходов, фильтра и объединенного скруббера.

Конструкция одного блока установки для сжигания отходов состоит из двух основных частей: камера для сжигания отходов (первичная или основная камера) и камера для обработки дыма (вторичная камера). В первичной камере установлены две горелки, во вторичной камере установлена одна горелка. Вторичная камера предназначена для удержания газов в течение, по меньшей мере, двух секунд, в течение которых они подвергаются воздействию высокой температуры (минимум 850°С). Для обеспечения камер кислородом под горелками установлены воздуходувы. Также комплексная установка оборудована системой очистки отходящих газов, включающей фильтры сухой очистки топочных газов и скруббер мокрой очистки. В скруббер непрерывно подается щелочной или солевой раствор для нейтрализации отходящих кислых газов. Подача раствора осуществляется насосом.

Процесс удаления опасного отхода

Абразивный порошок загружался в камеру сжигания, где происходило сжигание опасного отхода при температуре 600-800°С.

По мере сжигания отходящие кислые газы попадали в камеру дожига, где при температуре 1000 - 1200°С догорали несгоревшие взвешенные вещества. Из камеры дожига кислые газы проходили фильтр сухой очитки топочных газов, в котором происходило их частичное охлаждение, осаждение пылевидных частиц, прокаливание, частичное химическое разложение и окисление газообразных углеводородов. Далее отходящие кислые газы направлялись на очистку в скруббер. В скруббере происходило их орошение щелочным раствором. Таким методом

происходила нейтрализация кислых газов, улавливание оксидов и диоксидов серы, азота, углерода и т.п.

В процессе удаления опасного отхода очищенные отходящие газы через дымоход сбрасывались в атмосферу. Выбросы учтены в действующем проекте нормативов допустимых выбросов и на них получено экологическое разрешение на воздействие для объектов I категории №: KZ44VCZ03148413 от 09.12.2022 года до 31.12.2026 года (приложение 12).

После полного сжигания Абразивный порошок зола и зольные остатки (ориентировочно до 10% от веса опасного отхода) выгружены из камеры сжигания по мере накопления.

Выгруженная зола и зольные остатки захоронены на технологической карте для захоронения отходов в КОО «Кошанай». Зола и зольные остатки учтены в действующем проекте нормативов размещения отходов и на них получено экологическое разрешение на воздействие для объектов I категории №: KZ44VCZ03148413 от 09.12.2022 года до 31.12.2026 года (приложение 12).

По окончанию работ, составлен акт об удалении 1,9 тонн абразивного порошка (Приложение 13).

Рис. 4. Удаление Абразивного порошка

Приложения

1.	Договор о государственных закупках услуг № 95 от 13 сентября 2023 года
2.	Техническая спецификация закупаемых услуг по утилизации и (или) удалению бесхозяйного опасного отхода (Абразивный порошок), расположенного на территории бывшего Актауского завода пластических масс в городе Актау Мангистауской области
3.	Решение суда № 2 г. Актау Мангистауской области от 26 сентября 2016 года (дело № 4711-16-00-2/4496)
4.	Определение суда № 2 г. Актау Мангистауской области от 30 марта 2017 года (дело № 4711-16-00-2/4496)
5.	Определение суда № 2 г. Актау Мангистауской области от 05 апреля 2018 года (дело № 4711-16-00-2/4496)
6.	Акт о передаче бесхозяйных опасных отходов в республиканскую собственность от 31 мая 2018 года
7.	Паспорта опасного отхода от 15 августа 2023 года
8.	Акт о приеме-передаче бесхозяйных опасных отходов от 28 сентября 2023 года
9.	Допуск для производства работ на территории ТОО «Индустриальный парк Мангистау»
10.	Свидетельство ДОПОГ на водителя
11.	Паспорт комплекса К3-2,6
12.	Экологическое разрешение на воздействие для объектов I категории
13.	Акт удаления опасного отхода

Приложение 1

#ID18378693 №040340008429/230096/00

Договор о государственных закупках услуг

г.Астана №95

Акционерное общество "Жасыл даму", именуемый (ое)(ая) в дальнейшем Заказчик, от лица которого выступает Заместитель Председателя Правления, член Правления Кабдолданов Нуржан Кенесбаевич, действующий на основании Доверенности от 29.12.2022 г. №31-с, с одной стороны и Товарищество с ограниченной ответственностью "West Dala" "Вест Дала", именуемый(ое)(ая) в дальнейшем Поставщик, от лица которого выступает Руководитель Салахаденов Кайрат Шаменович, действующий на основании Основание поставщика, с другой стороны, далее совместно именуемые «Стороны», на основании Закона Республики Казахстан 4 декабря 2015 года «О государственных закупках» (далее - Закон) и итогов государственных закупок способом Открытый конкурс от 2023-08-11 года № 10308399-ОК1, заключили настоящий договор о государственных закупках услуг (далее - Договор) и пришли к соглашению о нижеследующем:

1 Предмет договора

1.1 Поставщик обязуется оказать Услугу(и) согласно условиям, требованиям и по ценам, указанным в приложениях к настоящему Договору, являющихся неотъемлемой его частью, а Заказчик обязуется принять оказанную(ые) Услугу(и) и оплатить за нее на условиях настоящего Договора при условии надлежащего исполнения Поставщиком своих обязательств по Договору.

1.2 Перечисленные ниже документы и условия, оговоренные в них, образуют данный Договор и считаются его неотъемлемой частью, а именно:

1) настоящий Договор;

2) перечень лотов и условия оказания услуг (приложение 1);

3) техническая спецификация (Приложение 2).

2 Сумма Договора и условия оплаты

2.1 Общая сумма Договора определяется Приложением 1 к Договору и составляет 3 370 030.72 (три миллиона триста семьдесят тысяч тридцать тенге семьдесят два тиын) и включает все расходы, связанные с оказанием Услуг, а также все налоги и сборы, предусмотренные законодательством Республики Казахстан, в том числе НДС 361 074.72 тенге (триста шестьдесят одна тысяча семьдесят четыре тенге семьдесят два тиын) (далее – сумма Договора).

2.2 Оплата за оказанные Услуги производится Заказчиком путем перечисления денежных средств на расчетный счет Поставщика не позднее 30 (тридцати) календарных дней с даты подписания Сторонами акта оказанных Услуг.
Форма акта оказания Услуг предварительно согласовывается Поставщиком с Заказчиком.

2.3 Объем оказываемых Услуг в количественном и стоимостном выражении оговорен в Приложении 1 к Договору.

2.4 Необходимые документы, предшествующие оплате:

1) подписанный Договор;

Данный документ согласно пункту 1 статьи 7 ЗРК от 7 января 2003 года «Об электронном документе и электронной цифровой подписи» равнозначен документу на бумажном носителе.

2) акт(ы) оказанных услуг;

3) отчет о местном содержании в работах и услугах по форме согласно приложению 45 к настоящим Правилам;

4) электронная счет-фактура с описанием, указанием общей суммы оказанных услуг, предоставленная Поставщиком Заказчику;

3 Обязательства Сторон

3.1 Поставщик обязуется:

1) обеспечить полное и надлежащее исполнение взятых на себя обязательств по Договору;

2) в течение десяти рабочих дней со дня вступления в силу Договора, внести сумму обеспечения исполнения Договора в размере 3 (трех) процентов от общей суммы Договора равную 101 100.95 тенге и размеров аванса, предусмотренных по предметам договора согласно Приложению 1 к Договору равную 0.00, что в общем составляет 101 100.95 (сто одна тысяча сто тенге девяносто пять тиын) тенге в виде:
денег, находящихся в электронном кошельке потенциального поставщика;
либо:
банковской гарантии, представляемой в форме электронного документа согласно приложению 38 к правилам осуществления государственных закупок.
либо:
договора страхования гражданско-правовой ответственности поставщика, заключенного в соответствии с типовым договором страхования гражданско-правовой ответственности поставщика, утвержденным приказом Министра финансов Республики Казахстан от 23 февраля 2022 года № 206 «Об утверждении типового договора страхования гражданско-правовой ответственности поставщика» (зарегистрирован в Реестре государственной регистрации нормативных правовых актов № 26971), для целей обеспечения исполнения договора (обеспечения аванса).
Договор страхования представляется в форме электронного документа либо на бумажном носителе.
При представлении потенциальным поставщиком обеспечения исполнения договора (обеспечения аванса) на бумажном носителе, с размещением на веб-портале его электронной копии, оригинал представляется заказчику до окончательного срока представления обеспечения исполнения договора (обеспечения аванса).
Заказчик фиксирует факт получения договора страхования на бумажном носителе в журнале регистрации договоров страхования гражданско-правовой ответственности поставщика.
При этом обеспечение исполнения Договора может не вноситься поставщиком в случае полного и надлежащего им исполнения обязательств по Договору до истечения срока внесения обеспечения исполнения Договора;

3) при исполнении своих обязательств по Договору обеспечить соответствие оказываемых услуг требованиям, указанным в приложениях к настоящему Договору, являющихся неотъемлемой частью Договора;

4) не раскрывать без предварительного письменного согласия Заказчика содержание технической документации, представленной Заказчиком или от его имени другими лицами, за исключением того персонала, который привлечен Поставщиком для исполнения условий Договора. Указанная информация должна предоставляться этому персоналу конфиденциально и в той мере, насколько это необходимо для исполнения обязательств;

Данный документ согласно пункту 1 статьи 7 ЗРК от 7 января 2003 года «Об электронном документе и электронной цифровой подписи» равнозначен документу на бумажном носителе.

5) без предварительного письменного согласия Заказчика не использовать какие-либо вышеперечисленные документы и информацию, кроме как в целях реализации Договора;

6) по первому требованию Заказчика предоставлять информацию о ходе исполнения обязательств по Договору;

7) возмещать Заказчику в полном объеме причиненные ему убытки, вызванные ненадлежащим исполнением Поставщиком условий Договора и/или иными неправомерными действиями;

8) оформить и направить Заказчику посредством веб-портала утвержденный электронно-цифровой подписью акт оказанных услуг, а также отчет о местном содержании в услугах по форме согласно приложению 45 к правилам осуществления государственных закупок;

9) после утверждения Заказчиком акта оказанных услуг выписать счет-фактуру в электронной форме посредством информационной системы электронных счетов-фактур в соответствии с Правилами выписки счет-фактуры в электронной форме в информационной системе электронных счетов-фактур;

3.2 Поставщик вправе:

1) требовать от Заказчика оплату за оказанные Услуги по Договору;

2) на досрочное оказание Услуг, указанных в Приложении №1 к Договору, заранее согласовав с Заказчиком сроки выполнения.

3.3 Заказчик обязуется:

1) обеспечить доступ специалистов Поставщика для оказания Услуг;

2) при выявлении несоответствий оказанных Услуг незамедлительно письменно уведомить Поставщика;

3) при приемке Услуг утвердить посредством веб-портала акт оказанных услуг либо отказать в принятии с указанием аргументированных обоснований ее непринятия в сроки, установленные пунктом 546 Правил осуществления государственных закупок;

4) после утверждения акта оказанных услуг принять счет-фактуру, выписанную Поставщиком в электронной форме посредством информационной системы электронных счетов-фактур в соответствии с Правилами выписки счет-фактуры в электронной форме в информационной системе электронных счетов-фактур;

5) произвести оплату в порядке и сроки, установленные настоящим Договором.

3.4 Заказчик вправе:

1) проверять качество оказанных Услуг;

2) в случае досрочного оказания Услуг, Заказчик вправе досрочно принять услуги и оплатить за нее в соответствии с условиями Договора. Отказ в досрочном оказании Услуг допускается в случаях отсутствия возможности его принятия.

4 Проверка Услуг на соответствие технической спецификации

Данный документ согласно пункту 1 статьи 7 ЗРК от 7 января 2003 года «Об электронном документе и электронной цифровой подписи» равнозначен документу на бумажном носителе.

4.1 Заказчик или его представители могут проводить контроль и проверку оказываемых Услуг на предмет соответствия требованиям, указанным в технической спецификации (приложение 2 к Договору). При этом все расходы по этим проверкам несет Поставщик. Заказчик должен в письменном виде и своевременно уведомляет Поставщика о своих представителях, определенных для этих целей.

4.2 Услуги, оказываемые в рамках настоящего Договора, должны соответствовать или быть выше стандартов, указанных в технической спецификации.

4.3 Если результаты оказанных Услуг при проверке будут признаны не соответствующими требованиям технической спецификации (приложение 2 к Договору), Поставщик принимает меры по устранению несоответствий требованиям технической спецификации, без каких-либо дополнительных затрат со стороны Заказчика, в течение 3 рабочих дней с момента проверки.

4.4 Ни один вышеуказанный пункт не освобождает Поставщика от других обязательств по Договору.

5 Оказание Услуг

5.1 Оказание Услуг Поставщиком осуществляется в сроки, указанные в приложении 1 к Договору, являющемся неотъемлемой частью Договора.

5.2 Услуга считается оказанной при условии полной сдачи Поставщиком услуги Заказчику в точном соответствии требованиям, указанным в приложениях к настоящему Договору

6 Гарантия

6.1 Поставщик гарантирует обеспечение бесперебойного, качественного и своевременного оказания Услуг Заказчику.

6.2 Поставщик гарантирует безвозмездное исправление ошибок, недоработок и других несоответствий Услуг технической спецификации (Приложение 2 к Договору).

6.3 Заказчик обязан оперативно уведомить Поставщика в письменном виде обо всех претензиях, связанных с данной гарантией, после чего Поставщик должен принять меры по устранению недостатков за свой счет, включая все расходы, связанные с этим, в срок, определенный Заказчиком в уведомлении

6.4 Если Поставщик, получив уведомление, своевременно не примет соответствующие меры по устранению недостатков, Заказчик может применить необходимые санкции и меры по устранению недостатков за счет Поставщика и без какого-либо ущерба другим правам, которыми Заказчик может обладать по Договору в отношении Поставщика.

7 Ответственность сторон

7.1 В случае неисполнения или ненадлежащего исполнения Сторонами своих обязательств в рамках настоящего Договора все споры и разногласия разрешаются в соответствии с действующим законодательством Республики Казахстан.

7.2 За исключением случаев секвестра и/или недостаточности денег на контрольном счете наличности соответствующих бюджетов/расчетном счете государственного предприятия, юридического лица, пятьдесят и более процентов голосующих акций которых принадлежат государству, если Заказчик не выплачивает Поставщику причитающиеся ему средства в сроки, указанные в Договоре, то Заказчик выплачивает Поставщику неустойку (пеню) по

Данный документ согласно пункту 1 статьи 7 ЗРК от 7 января 2003 года «Об электронном документе и электронной цифровой подписи» равнозначен документу на бумажном носителе.

задержанным платежам в размере 0,1% (ноль целых один) от причитающейся суммы за каждый день просрочки. При этом общая сумма неустойки (пени) не должна превышать 10 % от общей суммы Договора.

7.3 В случае просрочки сроков оказания Услуг, Заказчик удерживает (взыскивает) с Поставщика неустойку (штраф, пеню) в размере 0,1 % от общей суммы договора за каждый день просрочки в случае полного неисполнения поставщиком обязательств либо удерживает (взыскивает) неустойку (штраф, пеню) в размере 0,1 % от суммы неисполненных обязательств за каждый день просрочки в случае ненадлежащего исполнения (частичного неисполнения) обязательств. При этом общая сумма неустойки (штрафа, пени) не должна превышать 10 % от общей суммы Договора.

7.4 . В случае отказа Поставщика от оказания Услуг или просрочки оказания Услуг на срок более одного месяца со дня истечения срока оказания Услуг по Договору, но не позднее срока окончания действия Договора, Заказчик имеет право расторгнуть настоящий Договор в одностороннем порядке с взысканием с Поставщика суммы неустойки (штрафа, пени) в размере 0,1 % от общей суммы Договора за каждый день просрочки.

7.5 Уплата неустойки (штрафа, пени) не освобождает Стороны от выполнения обязательств, предусмотренных настоящим Договором.

7.6 Если любое изменение ведет к уменьшению стоимости или сроков, необходимых Поставщику для оказания Услуг по Договору, то сумма Договора или график оказания Услуг, или и то и другое соответствующим образом корректируется, а в Договор вносятся соответствующие поправки. Все запросы Поставщика на проведение корректировки должны быть предъявлены в течение 30 (тридцати) дней со дня получения Поставщиком распоряжения об изменениях от Заказчика.

7.7 В случае привлечения субподрядчиков (соисполнителей) Поставщик предоставляет Заказчику копии всех субподрядных договоров, заключенных в рамках данного Договора. Наличие субподрядчиков (соисполнителей) не освобождает Поставщика от материальной или другой ответственности по Договору.
Предельные объемы услуг, которые могут быть переданы субподрядчикам (соисполнителям) для оказания услуг, не должны превышать в совокупности одной второй объема оказываемых услуг.
При этом субподрядчикам запрещается передавать иным субподрядчикам (соисполнителям) объемы оказания услуг, являющихся предметом проводимых государственных закупок.
Оказываемым услуги, общественным объединениям лиц с инвалидностью Республики Казахстан и организациям, созданным общественными объединениями лиц с инвалидностью Республики Казахстан, не допускается привлечение субподрядчиков по оказанию услуг, являющихся предметом проводимых государственных закупок.

7.8 Заказчик не возвращает обеспечение исполнения договора, а также сумму внесенную Поставщиком в соответствии со статьей 26 Закона (при наличии) о государственных закупках в случае его расторжения в связи с неисполнением Поставщиком своих обязательств по данному Договору.

8 Срок действия и условия расторжения договора

8.1 Договор вступает в силу со дня подписания и действует по 2023-12-31 года.

8.2 Следующие события влекут за собой изменение сроков продолжительности услуг в части их увеличения:

Данный документ согласно пункту 1 статьи 7 ЗРК от 7 января 2003 года «Об электронном документе и электронной цифровой подписи» равнозначен документу на бумажном носителе.

1) Заказчик запрещает пользоваться всеми участками Объекта, что в свою очередь влечет задержку оказания услуг;

2) Заказчик дает Поставщику указание на остановку предоставления услуг для проведения испытаний, не запланированных Договором. При этом, в случае если данные испытаний не выявили дефектов, то время остановки оказания услуг добавляются к сроку оказания услуг;

8.3 Заказчик может в любое время в одностороннем порядке отказаться от исполнения условий Договора, направив Поставщику соответствующее письменное уведомление, если Поставщик становится банкротом или неплатежеспособным. В этом случае отказ от исполнения условий Договора осуществляется немедленно, и Заказчик не несет никакой финансовой обязанности по отношению к Поставщику при условии, если отказ от исполнения условий Договора не наносит ущерба или не затрагивает каких-либо прав на совершение действий или применение санкций, которые были или будут впоследствии предъявлены Заказчику.

8.4 Договор может быть расторгнут по соглашению сторон, в случае нецелесообразности его дальнейшего исполнения.

8.5 Когда Договор аннулируется в силу вышеуказанных обстоятельств, Поставщик имеет право требовать оплату только за фактические затраты, связанные с расторжением по Договору, на день расторжения.

8.6 Без ущерба каким-либо другим санкциям за нарушение условий Договора Заказчик с учетом требований пункта 7.4. настоящего Договора может расторгнуть настоящий Договор полностью или частично, направив Поставщику письменное уведомление о неисполнении обязательств:

1) если Поставщик не может оказать Услуги в сроки, предусмотренные Договором, или в течение периода продления настоящего Договора, предоставленного Заказчиком;

2) если Поставщик не может выполнить свои обязательства по Договору.

8.7 Договор о государственных закупках может быть расторгнут на любом этапе в случае:

1) выявления нарушения ограничений, предусмотренных статьей 6 Закона в отношении закупки на основании которой заключен данный Договор;

2) оказания организатором государственных закупок содействия Поставщику, не предусмотренного Законом;

3) нарушения ограничений, предусмотренных пунктом 23-1 статьи 43 Закона;

4) уклонения от заключения договора о государственных закупках путем невнесения обеспечения исполнения договора о государственных закупках и (или) суммы в соответствии со статьей 26 Закона (при наличии), за исключением случая оказания услуг до истечения срока внесения обеспечения исполнения договора о государственных закупках.

9 Уведомление

9.1 Любое уведомление, которое одна сторона направляет другой стороне в соответствии с Договором, высылается оплаченным заказным письмом или по телеграфу, телексу, факсу, телефаксу либо посредством веб-портала

Данный документ согласно пункту 1 статьи 7 ЗРК от 7 января 2003 года «Об электронном документе и электронной цифровой подписи» равнозначен документу на бумажном носителе.

9.2 Уведомление вступает в силу после доставки или в указанный день вступления в силу (если указано в уведомлении) в зависимости от того, какая из этих дат наступит позднее.

10 Форс-мажор

10.1 Стороны не несут ответственность за неисполнение условий Договора, если оно явилось результатом форс-мажорных обстоятельств.

10.2 Поставщик не лишается своего обеспечения исполнения Договора и не несет ответственность за выплату неустоек или расторжение Договора в силу неисполнения его условий, если задержка с исполнением Договора является результатом форс-мажорных обстоятельств.

10.3 Для целей Договора «форс-мажор» означает событие, неподвластное контролю Сторон, и имеющее непредвиденный характер. Такие события могут включать, но не исключительно: военные действия, природные или стихийные бедствия и другие.

10.4 При возникновении форс-мажорных обстоятельств Поставщик незамедлительно направляет Заказчику письменное уведомление о таких обстоятельствах и их причинах. Если от Заказчика не поступает иных письменных инструкций, Поставщик продолжает выполнять свои обязательства по Договору, насколько это целесообразно, и ведет поиск альтернативных способов выполнения Договора, не зависящих от форс-мажорных обстоятельств.

11 Решение спорных вопросов

11.1 Заказчик и Поставщик должны прилагать все усилия к тому, чтобы разрешать в процессе прямых переговоров все разногласия или споры, возникающие между ними по Договору или в связи с ним.

11.2 Если после таких переговоров Заказчик и Поставщик не могут разрешить спор по Договору, любая из сторон может потребовать решения этого вопроса в соответствии с законодательством Республики Казахстан.

12 Прочие условия

12.1 Налоги и другие обязательные платежи в бюджет подлежат уплате в соответствии с налоговым и таможеным законодательством Республики Казахстан

12.2 Любые изменения и дополнения к Договору совершаются в той же форме, что и заключение Договора

12.3 Внесение изменений в заключенный Договор при условии неизменности качества и других условий, явившихся основой выбора поставщика, допускается в случаях, предусмотренных в пункте 2 статьи 45 Закона.

12.4 Передача обязанностей одной из Сторон по Договору допускается только с письменного согласия другой Стороны.

12.5 Договор составлен на казахском и русском языках, имеющих одинаковую юридическую силу, заключенный посредством веб-портала

12.6 В части, неурегулированной Договором, Стороны руководствуются законодательством Республики Казахстан.

13 Реквизиты Сторон

Данный документ согласно пункту 1 статьи 7 ЗРК от 7 января 2003 года «Об электронном документе и электронной цифровой подписи» равнозначен документу на бумажном носителе.

Заказчик:
Акционерное общество "Жасыл даму"
г.Астана, район Есиль, Проспект КАБАНБАЙ БАТЫР, 11/5, 8
БИН 040340008429
БИК HSBKKZKX
ИИК KZ046017111000000107
АО "Народный Банк Казахстана"
Тел.: 87075209078
Заместитель Председателя Правления, член Правления Кабдолданов Нуржан Кенесбаевич

Поставщик (Получатель средств при заключении поставщиком договора финансирования под уступку денежного требования (факторинга):
Товарищество с ограниченной ответственностью "West Dala" "Вест Дала"
Атырауская область, Махамбетский район, с.Бейбарыс, УЛИЦА 1, 22
БИН/ИИН 050740001755
БИК БИК поставщика
ИИК ИИК поставщика
Наименование банка поставщика
Тел.: Телефон поставщика
Руководитель Салахаденов Кайрат Шаменович

Расшифровка аббревиатур:
БИН – бизнес-идентификационный номер;
БИК – банковский идентификационный код;
ИИК – индивидуальный идентификационный код;
ИИН – индивидуальный идентификационный номер;
ИНН – идентификационный номер налогоплательщика;
УНП – учетный номер плательщика;
НДС – налог на добавленную стоимость;
Ф.И.О. – фамилия имя отчество.

Данный документ согласно пункту 1 статьи 7 ЗРК от 7 января 2003 года «Об электронном документе и электронной цифровой подписи» равнозначен документу на бумажном носителе.

Приложение 1

Перечень закупаемых товаров(работ/услуг)

№ электронной закупки: 10308399-1
Наименование электронной закупки: Объявление о государственных закупках

№ лота	Наименование заказчика	Наименование	Краткая характеристика	Дополнительная характеристика	Единица измерения	Количество, объем	Цена за ед., включая НДС, тенге	Планируемый срок поставки	Срок поставки по договору	Места поставки	Размер авансового платежа, %	Общая сумма, включая НДС, тенге
1	2	3	4	5	6	7	8	9	10	11	12	13
Финансовый год 2023												
62090724-ОК1	Акционерное общество "Жасыл даму"	Услуги по удалению опасных отходов/имущества/материалов	Услуги по удалению опасных отходов/имущества/материалов (захоронение/сжигание/утилизация и аналогичные услуги)	Услуги по утилизации и (или) удалению бесхозяйного опасного отхода (Каолин)	Одна услуга	1	311 432.80	согласно технической спецификации	согласно технической спецификации	Мангистауская область, г.Актау Мангистауская область, г.Актау (1)	0	311 432.80
Финансовый год 2023												
62092371-ОК1	Акционерное общество "Жасыл даму"	Услуги по удалению опасных отходов/имущества/материалов	Услуги по удалению опасных отходов/имущества/материалов (захоронение/сжигание/утилизация и аналогичные услуги)	Услуги по утилизации и (или) удалению бесхозяйного опасного отхода (Уголь кад-йодный)	Одна услуга	1	157 355.52	согласно технической спецификации	согласно технической спецификации	Мангистауская область, г.Актау Мангистауская область, г.Актау (1)	0	157 355.52
Финансовый год 2023												
62095478-ОК1	Акционерное общество "Жасыл даму"	Услуги по удалению опасных отходов/имущества/материалов	Услуги по удалению опасных отходов/имущества/материалов (захоронение/сжигание/утилизация и аналогичные услуги)	Услуги по утилизации и (или) удалению бесхозяйного опасного отхода (Абразивный порошок)	Одна услуга	1	622 865.60	согласно технической спецификации	согласно технической спецификации	Мангистауская область, г.Актау Мангистауская область, г.Актау (1)	0	622 865.60
Финансовый год 2023												
62093653-ОК1	Акционерное общество "Жасыл даму"	Услуги по удалению опасных отходов/имущества/материалов	Услуги по удалению опасных отходов/имущества/материалов (захоронение/сжигание/утилизация и аналогичные услуги)	Услуги по утилизации и (или) удалению бесхозяйного опасного отхода (Суперконцентрат пигментов цветной полистирольный (коричневый)	Одна услуга	1	131 129.60	согласно технической спецификации	согласно технической спецификации	Мангистауская область, г.Актау Мангистауская область, г.Актау (1)	0	131 129.60
Финансовый год 2023												

Данный документ согласно пункту 1 статьи 7 ЗРК от 7 января 2003 года «Об электронном документе и электронной цифровой подписи» равнозначен документу на бумажном носителе.

62090660-ОК1	Акционерное общество "Жасыл даму"	Услуги по удалению опасных отходов/имущества/материалов	Услуги по удалению опасных отходов/имущества/материалов (захоронение/сжигание/утилизация и аналогичные услуги)	Услуги по утилизации и (или) удалению бесхозяйного опасного отхода (Ловинокс)	Одна услуга	1	885 124.80	согласно технической спецификации	согласно технической спецификации	Мангистауская область, г.Актау Мангистауская область, г.Актау (1)	0	885 124.80
Финансовый год 2023												
62093783-ОК1	Акционерное общество "Жасыл даму"	Услуги по удалению опасных отходов/имущества/материалов	Услуги по удалению опасных отходов/имущества/материалов (захоронение/сжигание/утилизация и аналогичные услуги)	Услуги по утилизации и (или) удалению бесхозяйного опасного отхода (Суперконцентрат пигментов цветной полистирольный (темно шоколадный)	Одна услуга	1	311 432.80	согласно технической спецификации	согласно технической спецификации	Мангистауская область, г.Актау Мангистауская область, г.Актау (1)	0	311 432.80
Финансовый год 2023												
62092331-ОК1	Акционерное общество "Жасыл даму"	Услуги по удалению опасных отходов/имущества/материалов	Услуги по удалению опасных отходов/имущества/материалов (захоронение/сжигание/утилизация и аналогичные услуги)	Услуги по утилизации и (или) удалению бесхозяйного опасного отхода (Коксовый орешек)	Одна услуга	1	163 912.00	согласно технической спецификации	согласно технической спецификации	Мангистауская область, г.Актау Мангистауская область, г.Актау (1)	0	163 912.00
Финансовый год 2023												
62095678-ОК1	Акционерное общество "Жасыл даму"	Услуги по удалению опасных отходов/имущества/материалов	Услуги по удалению опасных отходов/имущества/материалов (захоронение/сжигание/утилизация и аналогичные услуги)	Услуги по утилизации и (или) удалению бесхозяйного опасного отхода (Смесь углеводородов (углеводороды циклические, ароматические)	Одна услуга	1	786 777.60	согласно технической спецификации	согласно технической спецификации	Мангистауская область, г.Актау Мангистауская область, г.Актау (1)	0	786 777.60

Данный документ согласно пункту 1 статьи 7 ЗРК от 7 января 2003 года «Об электронном документе и электронной цифровой подписи» равнозначен документу на бумажном носителе.

Приложение 2

«БЕКІТЕМІН»
«Жасыл даму» АҚ
Басқарма Төрағасының орынбасары,
Басқарма мүшесі

_____ **Н. Кабдолданов**
2023 ж. «___» _____

Маңғыстау облысы
Ақтау қаласындағы бұрынғы Ақтау пластикалық масса зауытының аумағында орналасқан иесіз қауіпті қалдықты кәдеге жарату және (немесе) жою бойынша сатып алынатын қызметтердің техникалық ерекшелігі

Нормативтік негіз:

Қазақстан Республикасының 2021 жылғы 2 қаңтардағы № 400-VI ҚРЗ Экологиялық кодексі;

«Мемлекеттік сатып алу туралы» Қазақстан Республикасының 2015 жылғы 4 желтоқсандағы № 434-V ҚРЗ Заңы;

«Иесіз қалдықтарды басқару қағидаларын бекіту туралы» Қазақстан Республикасы экология, геология және табиғи ресурстар Министрінің 2021 жылғы 14 қыркүйектегі № 373 бұйрығы;

«Өндіріс және тұтыну қалдықтарын жинауға, пайдалануға, қолдануға, залалсыздандыруға, тасымалдауға, сақтауға және көмуге қойылатын санитариялық-эпидемиологиялық талаптар» санитариялық қағидаларын бекіту туралы» Қазақстан Республикасы денсаулық сақтау Министрінің м.а. 2020 жылғы 25 желтоқсандағы № ҚР ДСМ-331/2020 бұйрығы;

«Энергетикалық кәдеге жаратуға жатпайтын қалдықтардың тізбесін бекіту туралы» Қазақстан Республикасы Экология, геология және табиғи ресурстар министрінің 2021 жылғы 30 шілдедегі № 275 бұйрығы;

«Автомобиль көлігімен қауіпті жүктерді тасымалдау қағидаларын және Қазақстан Республикасының аумағында автокөлік құралдарымен тасымалдауға жол берілетін қауіпті жүктердің тізбесін бекіту туралы» Қазақстан Республикасы инвестициялар және даму Министрінің м.а. 2015 жылғы 17 сәуірдегі № 460 бұйрығы;

«Қарулы Күштердің, басқа да әскерлер мен әскери құралымдардың механикалық көлік құралдары мен олардың тіркемелерін қоспағанда, механикалық көлік құралдары мен олардың тіркемелерін міндетті техникалық қарап-тексеруді ұйымдастыру және жүргізу қағидаларын, механикалық көлік құралдары мен олардың тіркемелерін міндетті техникалық қарап-тексеруден өткізу кезеңділігін бекіту туралы» Қазақстан Республикасы инвестициялар және даму Министрінің м.а. 2015 жылғы 26 наурыздағы № 329 бұйрығы;

«Өндіріс және тұтыну қалдықтары. Технологиялық циклдің барлық кезеңдерінде қалдықтарды басқару иерархиясы» ҚР СТ 3699-2020;

Маңғыстау облысы Ақтау қаласының № 2 сотының 2016 жылғы 26 қыркүйектегі шешімі (№ 4711-16-00-2/4496 іс);

Маңғыстау облысы Ақтау қаласының № 2 сотының 2017 жылғы 30 наурыздағы үйғарымы (№ 4711-16-00-2/4496 іс);

Маңғыстау облысы Ақтау қаласының № 2 сотының 2018 жылғы 05 сәуірдегі үйғарымы (№ 4711-16-00-2/4496 іс);

2018 жылғы 31 мамырдағы иесіз қауіпті қалдықтарды республикалық меншікке беру туралы акт.

Тапсырма:

Маңғыстау облысының Ақтау қаласындағы бұрынғы Ақтау пластикалық масса зауытының аумағында орналасқан Маңғыстау облысының Ақтау қаласы № 2 сотының 2016 жылғы 26 қыркүйектегі шешімімен (№ 4711-16-00-2/4496 іс) және 2018 жылғы 31 мамырдағы актімен республикалық меншікке берілген иесіз қауіпті қалдықты көдеге жарату және (немесе) жою жөніндегі қызметтерді көрсету:

1. Қауіпті қалдықты жинау, шығару, қаптау (қайта қаптау) (кажет болған жағдайда).
2. Қауіпті қалдықты тиеу, қызмет көрсету орнынан көдеге жарату және (немесе) жою орнына дейін тасымалдау.
3. Қауіпті қалдықты көдеге жарату және (немесе) жою орнында түсіру.
4. Қауіпті қалдықты көдеге жарату және (немесе) жою.

Қызмет көрсетуге байланысты барлық шығындар үшін Жеткізуші төлейді.

Жеткізуші экологиялық, санитариялық-эпидемиологиялық, өнеркәсіптік, өрт қауіпсіздігі, еңбекті қорғау және қауіпсіздік техникасы, қауіпті қалдықты тасымалдау, тиеу-түсіру жұмыстарын орындау кезінде, сондай-ақ төтенше және авариялық жағдайлар туындаған жағдайда қауіпсіздік талаптарының сақталуын қамтамасыз етеді.

Жеткізуші Қазақстан Республикасының қолданыстағы заңнамасы шеңберінде қауіпті қалдықты қауіпсіз жинауға, шығаруға, қаптауға (қайта қаптауға), тиеуге, тасымалдауға, түсіруге, көдеге жаратуға және (немесе) жоюға жауапты болады.

Жеткізуші қауіпті қалдықты жинау және (немесе) тасымалдау жөніндегі қызметті жүзеге асыру басталғанға дейін Қазақстан Республикасы Экологиялық кодексінің 337-бабының 1-тармағына сәйкес қызметті бастау немесе тоқтату бойынша хабарламаны қабылдау туралы талон ұсынуға міндетті.

Қызмет көрсету орны: Маңғыстау облысы, Ақтау қаласы, № 5 Өнеркәсіп аймағы, 64-ші ғимарат, бұрынғы Ақтау пластикалық масса зауытының аумағы.

Қауіпті қалдықтардың атауы және саны:
Абразивті үнтақ 1,9 тонна.

Қызмет көрсету мерзімі:
Шартқа қол қойылған күннен бастап 2023 жылғы 10 қаңтарға дейін.

Қызмет көрсету қорытындысы бойынша келесі құжаттар ұсынылады:

1. Көрсетілген қызметтер туралы есеп.
2. Қауіпті қалдықты көдеге жаратуды және (немесе) жоюды растайтын құжат.
3. Қызметті бастау немесе тоқтату бойынша хабарламаны қабылдау туралы талон.

Есептер қағаз және электрондық жеткізгіштерде (USB-флеш-жинақтауышы) екі данада фотоматериалдармен ұсынылады. Есептер тігіледі, нөмірленеді, бірінші басты немесе бірінші басшының міндетін уақытша атқарушы тұлға қол қояды және ұйымның мөрімен (бар болса) куәландырылады.

Есептер Астана қаласы, Қабанбай батыр даңғылы, 11/5 үй, «Жасыл даму» АҚ, 407 кабинеті мекенжайы бойынша тапсырылады.

«УТВЕРЖДАЮ»
Заместитель Председателя Правления,
член Правления АО «Жасыл даму»

_____ Н. Кабдолданов
«____» _____ 2023 г.

Техническая спецификация закупаемых услуг
по утилизации и (или) удалению бесхозяйного опасного отхода, расположенного на территории бывшего Актауского завода пластических масс в городе Актау Мангистауской области

Нормативное основание:

Экологический Кодекс Республики Казахстан от 2 января 2021 года № 400-VI ЗРК;

Закон Республики Казахстан от 4 декабря 2015 года № 434-V ЗРК «О государственных закупках»;

приказ Министра экологии, геологии и природных ресурсов Республики Казахстан от 14 сентября 2021 года № 373 «Об утверждении Правил управления бесхозяйными отходами»;

приказ и.о. Министра здравоохранения Республики Казахстан от 25 декабря 2020 года № ҚР ДСМ-331/2020 «Об утверждении Санитарных правил «Санитарно-эпидемиологические требования к сбору, использованию, применению, обезвреживанию, транспортировке, хранению и захоронению отходов производства и потребления»»;

приказ Министра экологии, геологии и природных ресурсов Республики Казахстан от 30 июля 2021 года № 275 «Об утверждении Перечня отходов, не подлежащих энергетической утилизации»;

приказ и.о. Министра по инвестициям и развитию Республики Казахстан от 17 апреля 2015 года № 460 «Об утверждении Правил перевозки опасных грузов автомобильным транспортом и перечня опасных грузов, допускаемых к перевозке автотранспортными средствами на территории Республики Казахстан»;

приказ и.о. Министра по инвестициям и развитию Республики Казахстан от 26 марта 2015 года № 329 «Об утверждении Правил организации и проведения обязательного технического осмотра механических транспортных средств и прицепов к ним, периодичность прохождения обязательного технического осмотра механических транспортных средств и прицепов к ним, за исключением механических транспортных средств и прицепов к ним Вооруженных Сил, других войск и воинских формирований»;

СТ РК 3699-2020 «Отходы производства и потребления. Иерархия управления отходами на всех этапах технологического цикла»;

решение суда № 2 г. Актау Мангистауской области от 26 сентября 2016 года (дело № 4711-16-00-2/4496);

определение суда № 2 г. Актау Мангистауской области от 30 марта 2017 года (дело № 4711-16-00-2/4496);

определение суда № 2 г. Актау Мангистауской области от 05 апреля 2018 года (дело № 4711-16-00-2/4496);

акт о передаче бесхозяйных опасных отходов в республиканскую собственность от 31 мая 2018 года.

Задача:

Оказать услуги по утилизации и (или) удалению бесхозяйного опасного отхода, расположенного на территории бывшего Актауского завода пластических масс в г. Актау

Мангистауской области, переданного в республиканскую собственность решением суда № 2 города Актау Мангистауской области от 26 сентября 2016 года (дело № 4711-16-00-2/4496) и актом о передаче бесхозяйных опасных отходов в республиканскую собственность от 31 мая 2018 года:

1. Сбор, извлечение, упаковка (переупаковка) опасного отхода (при необходимости).

2. Погрузка опасного отхода, транспортировка с места оказания услуг до места утилизации и (или) удаления.

3. Разгрузка опасного отхода на месте утилизации и (или) удаления.

4. Утилизация и (или) удаление опасного отхода.

Все расходы, связанные с оказанием услуги, несет Поставщик.

Поставщик обеспечивает соблюдение требований экологической, санитарно-эпидемиологической, промышленной, пожарной безопасности, охраны труда и техники безопасности, безопасности при транспортировке опасного отхода, выполнении погрузочно-разгрузочных работ, а также в случае возникновения чрезвычайных и аварийных ситуаций.

Поставщик несет ответственность за безопасный сбор, извлечение, упаковку (переупаковку), погрузку, транспортировку, разгрузку, утилизацию и (или) удаление опасного отхода в рамках действующего законодательства Республики Казахстан.

До начала осуществления деятельности по сбору и (или) транспортировке опасного отхода Поставщик обязан представить талон о приеме уведомления о начале или прекращении деятельности в соответствии с пунктом 1 статьи 337 Экологического кодекса Республики Казахстан.

Место оказания услуг: г. Актау, Мангистауская область, Промышленная зона № 5, здание 64, территория бывшего Актауского завода пластических масс.

Наименование и количество опасного отхода:
Абразивный порошок – 1,9 тонн.

Срок оказания услуги:
С даты подписания договора до 10 ноября 2023 года.

По итогам оказания услуг предоставляются следующие документы:

1. Отчет об оказанных услугах.
2. Документ, подтверждающий утилизацию и (или) удаление опасного отхода.
3. Талон о приеме уведомления о начале или прекращении деятельности.

Отчеты предоставляются на бумажном и электронном носителях (USB-флеш-накопитель) в двух экземплярах, с фотоматериалами. Отчеты прошиваются, пронумеровываются, подписываются первым руководителем или лицом, временно исполняющим обязанности первого руководителя, и заверяются печатью организации (при наличии).

Отчеты предоставляются по адресу: г. Астана, пр. Кабанбай батыра, дом 11/5, кабинет 407, АО «Жасыл даму».

Приложение 3

Дело № 4711-16-00-2/4496

РЕШЕНИЕ
ИМЕНЕМ РЕСПУБЛИКИ КАЗАХСТАН

г. Актау

26 сентября 2016 года

Суд № 2 города Актау Мангистауской области в составе председательствующего судьи Рыскалиевой К.Ж., при секретаре судебного заседания Худибаевой А., с участием помощника прокурора г.Актау Сагызбаевой А.М., представителя истца ГУ«Управление природных ресурсов и регулирования природопользования Мангистауской области» Адильбаева Е.Э., действующего на основании доверенности от 26.06.2016 года, представителей третьих лиц- ТОО«АЗПМ» Катаевой А.Г., действующей на основании доверенности от 01.07.2016 года, -РГУ «Департамент экологии по Мангистауской области комитета экологического регулирования и контроля Министерства окружающей среды и водных ресурсов Республики Казахстан» Зейнелабді Б.А., действующего на основании доверенности от 01.04.2016 года, рассмотрев в открытом судебном заседании в помещении суда с использованием средств аудио, -видеофиксации, гражданское дело по иску ГУ «Управление природных ресурсов и регулирования природопользования Мангистауской области» о признании бесхозяйными отходами химических отходов, материалов, реагентов, сырья, находящихся на территории ТОО«АЗПМ»поступившими в республиканскую бюджет,

УСТАНОВИЛ:

ГУ «Управление природных ресурсов и регулирования природопользования Мангистауской области» обратилось в суд с иском о признании бесхозяйными отходами химических отходов, материалов, реагентов, сырья, находящихся на территории Товарищества с ограниченной ответственностью «АЗПМ» (преобразованное АО «Kazakhstan Petrochemical Industries» с 1 июня 2015 года) (далее – Товарищество), являющегося собственником комплекса Актауского завода пластических масс.

В 2004 году Актауский завод пластических масс был передан в аренду дочерней компании ТОО «SAT Operating Aktau», в последующем договор аренды расторгнут, и имущественный комплекс возвращен АО «Kazakhstan Petrochemical Industries».

Решением СМЭС Мангистауской области от 01.08.2011 года ТОО«SAT Operating Aktau» признан банкротом, в настоящее время процедура банкротства завершена в установленном законом порядке.

В судебном заседании представитель истца Адильбаев Е.Э. поддержал доводы, изложенные в заявлении, просил признать бесхозяйными

Kiріс № 3153
11 10 2016

химических отходов, материалов, реагентов, сырья находящихся на территории ТОО«АЗПМ» и обратить их в республиканскую собственность.

Представитель третьего лица ТОО «АЗПМ» Катаева А.Г. иск поддержала, пояснив суду, что АО «Kazakhstan Petrochemical Industries» не приобретало и не приоизводило химические отходы, сырье. Эти химические отходы числились на балансе ТОО«SAT Operating Aktau», что подтверждается письмом Конкурсного управляющего, имеющегося в материалах дела.

Представитель РГУ «Департамент экологии по Мангистауской области комитета экологического регулирования и контроля Министерства окружающей среды и водных ресурсов Республики Казахстан» Зейнелабді Б.А. разрешение вопроса оставил на усмотрение суда.

Суд, выслушав пояснения сторон, изучив материалы дела, заключение прокурора, полагавшей иск подлежащим отказу, суд считает, что иск подлежит удовлетворению по следующим основаниям.

Из материалов дела усматривается, что имущественный комплекс завода пластических масс был приобретен АО«АТОЛЛ» 05 ноября 2004 года на основании договора купли-продажи № 1 A-S у ТОО«SAT & Company».

Далее, АО«АТОЛЛ» 20 ноября 2004 года передало ТОО«SAT Operating Aktau» во временное владение и пользование имущественный комплекс завода пластических масс на основании договора аренды № SAT/A – 2004 – 27.

Из п.п.1.1 указанного договора следует, что имущественный комплекс включает недвижимое имущество, технологическое оборудование, запасные части и расходные материалы, ж/д пути, инженерные сети, коммуникации и пр., согласно перечня №1, в котором перечислены передаваемое имущество в виде зданий, оборудований, цехов, химические отходы, материалы, реагенты, сырье, являющиеся предметов иска, арендатору не передавались.

06 июня 2006 года АО «АТОЛЛ» переименовано в АО «Kazakhstan Petrochemical Industries».

Далее, 01 февраля 2011 года вышеуказанный договор аренды имущественного комплекса завода пластических масс от 20 ноября 2004 года был расторгнут по соглашению сторон.

Из изложенных обстоятельств вытекает, что АО «АТОЛЛ», приобретавшее имущественный комплекс завода пластических масс 05 ноября 2004 года, через 15 дней, то есть 20 ноября того же года передало данный комплекс ТОО «SAT Operating Aktau», значит АО «АТОЛЛ», преобразованное в 2006 году в АО «Kazakhstan Petrochemical Industries», не занималось производственной деятельностью, с использованием имущественного комплекса завода пластических масс.

Из решения СМЭС Мангистауской области от 01.08.2011 года, вступившего в законную силу, усматривается, что основным видом деятельности ТОО«SAT Operating Aktau» является производство пластмасс в первичной форме, этим решением суда названное товарищество признано банкротом.

Далее, в период процедуры банкротства, конкурсный управляющий банкрота Костенко Н.А. письмом за №38/S от 27.05.2013 года обратилась в компетентные органы, в котором указала: «по результатам инвентаризации установлено, что у данного предприятия на балансе числятся хим.продукты на сумму 84038996,13 тенге, проверить фактическое наличие данных химреагентов не представляется возможным по причине наличия класса опасности», письмо содержит просьбу принятия мер по утилизации химических отходов.

В письме также указано о том, что учредителем ТОО «SAT Operating Aktau» АО «Kazakhstan Petrochemical Industries», несмотря на его положение собственника предприятия, не принимаюся меры по утилизации отработанных отходов или с истекшими сроками годности химических реагентов.

Как указано выше, АО «Kazakhstan Petrochemical Industries» (бывшее АО «АТОЛЛ») с момента приобретения имущественного комплекса завода пластмасс, производственной деятельностью с использованием данного комплекса не занималось, соответственно оно не могло произвести спорные химические отходы и сырье, а также при покупке комплекса у ТОО «SAT & Company» спорные опасные отходы не приобретались, наоборот, в упомянутом письме конкурсного управляющего указано о том, что эти химические продукты и отходы находятся на балансе ТОО «SAT Operating Aktau».

В соответствии со ст.289 Экологического кодекса РК, паспорт опасных отходов составляется и утверждается физическими и юридическими лицами, в процессе хозяйственной деятельности которых образуются опасные отходы.

Несмотря на то, что АО «Kazakhstan Petrochemical Industries» в процессе хозяйственной деятельности не образовало опасные отходы, в 2010 году наняло ТОО «TiTeco» и изготовило паспорта данных опасных отходов, состоящих на балансе ТОО «SAT Operating Aktau».

В соответствии со ст.1 Экологического кодекса РК, паспорт опасных отходов – это документ, содержащий стандартизированное описание процессов образования отходов по месту их происхождения, их количественных и качественных показателей, правил обращения с ними, методов их контроля, видов вредного воздействия этих отходов на окружающую среду, здоровье человека и (или) имущество лиц, сведения о производителях отходов, иных лицах, имеющих их в собственности.

Соответственно, изготовление паспортов опасных отходов АО «Kazakhstan Petrochemical Industries» не свидетельствует о том, что оно является собственником опасных отходов.

Определением СМЭС Мангистауской области от 22 октября 2014 года процедура банкротства ТОО «SAT Operating Aktau» признано завершенным.

Согласно п.1 ст.284 Экологического кодекса РК, бесхозяйными отходами являются отходы, не имеющие собственника или собственник которых неизвестен.

Вышеприведенные обстоятельства подтверждают, что химические отходы, материалы, реагенты, сырье, находящиеся на территории ТОО «АЗПМ» не имеют хозяина.

В соответствии с п.5 ст.284 Экологического Кодекса, бесхозяйные опасные отходы поступают в республиканскую собственность по решению суда.

С учетом вышеприведенных обстоятельств, суд приходит к выводу о том, что указанные отходы подлежат признанию бесхозяйными и поступившими в республиканскую собственность.

В соответствии со ст.117 ГПК РК судебные расходы относятся на счет бюджетных средств.

На основании изложенного, руководствуясь статьями 223-226, 251 ГПК Республики Казахстан, суд

Р Е Ш И Л:

Заявление ГУ «Управление природных ресурсов и регулирования природопользования Мангистауской области» о признании бесхозяйными отходами химических отходов, материалов, реагентов, сырья находящихся на территории ТОО «АЗПМ» и поступившими в республиканскую бюджет - удовлетворить.

Признать бесхозяйными отходами и поступившими их в республиканский бюджет химических отходов, материалов, реагентов, сырья, находящихся на территории ТОО «АЗПМ».

Решение может быть обжаловано и (или) опротестовано с соблюдением требований статей 403,404 Гражданского процессуального кодекса Республики Казахстан в судебную коллегию по гражданским делам Мангистауского областного суда через Суд № 2 города Актау в течение одного месяца со дня вынесения решения в окончательной форме, а лицами, не участвовавшими в судебном разбирательстве, со дня направления им копии решения.

Председательствующая судья: Рыскалиева К.Ж.

Решение в окончательной форме вынесено 03 октября 2016 года.

Копия верна.

Председательствующая судья: Рыскалиева К.Ж.

Справка.

Решение не вступило в законную силу.

Председательствующая судья: Рыскалиева К.Ж.

Решение вступило в законную силу «26» 12 2016 года.

Председательствующая судья Рыскалиева К.Ж.

Приложение 4

копия
дело №4711-16-00-2/4496

ОПРЕДЕЛЕНИЕ
(об исправлении описки)

30 марта 2017 года город Актау

Суд №2 города Актау Мангистауской области в составе председательствующего судьи Мукашев М.К., при секретаре Даулетове М.М., с участием представителя истца по доверенности Адильбаева Е.Э., представителя третьего лица по доверенности Катаевой А.Г., рассмотрев в открытом судебном заседании заявление руководителя ГУ «Управление природных ресурсов регулирования природопользования Мангистауской области» Сагынбаева С. об исправлении описки.

УСТАНОВИЛ:

26 сентября 2016 года указанное заявление судом №2 города Актау было рассмотрено по существу и было удовлетворено.

13.03.2017 года от истца поступило заявление об исправлении допущенных в решении суда описок.

Представитель истца Адильбаев Е.Э. в судебном заседании просил удовлетворить заявление, исправить допущенные описки.

Представитель третьего лица Катаева А.Г. также просила удовлетворить заявление, исправить описки.

В соответствии ч.2 ст. 235 ГПК РК суд может по своей инициативе или по заявлению лиц, участвующих в деле, исправить допущенные в решении описки или явные арифметические ошибки.

В данном случае, во вводной и резолютивной части решении суда вместо слова «поступившими в республиканскую собственность», ошибочно указано «поступившими в республиканскую бюджет».

В связи с чем, суд считает допущенную описку в решении суда от 26 сентября 2016 года подлежащим исправлению.

На основании изложенного и руководствуясь ст. 235, ст.ст. 268 - 269 ГПК Республики Казахстан, суд

ОПРЕДЕЛИЛ:

Заявление руководителя ГУ «Управление природных ресурсов регулирования природопользования Мангистауской области» Сагынбаева С. об исправлении описки – удовлетворить.

Исправить описку, допущенную в решении суда №2 города Актау Мангистауской области от 26 сентября 2016 года.

Во вводной и резолютивной части решении суда №2 города Актау Мангистауской области от 26 сентября 2016 года вместо слова «поступившими в республиканскую бюджет», указать «поступившими в республиканский собственность».

Определение может быть обжаловано и опротестовано в течение 10 рабочих дней со дня окончательного изготовления в гражданскую коллегию Мангистауского областного суда через суд №2 города Актау.

Судья

Мукашев М.К.

Определение в окончательной форме изготовлено «03» апреля 2017 года.

Копия верна

Судья

Мукашев М.К.

Приложение 5

Дело №4711-16-00-2/4496

ОПРЕДЕЛЕНИЕ

05.04.2018 года город Актау

Суд №2 города Актау Мангистауской области в составе председательствующего судьи Рыскалиевой К.Ж., при секретаре судебного заседания Худибаевой А., с участием представителя заявителя Енсеген Д.С. действующейна основании доверенности от 04.04.2018 года, рассмотрев в открытом судебном заседании заявление руководителя «Управления природных ресурсов и регулирования природопользования» Мангистауской области Кусбекова Д.о разъяснении решения суда№2 города Актау Мангистауской областиот 26.09.2016 года по гражданскому делу по иску Управления природных ресурсов и регулирования природопользования Мангистауской области о признании беехозяйными отходами химических отходов, материалов, реагентов, сырья, находящихся на территории ТОО «АЗПМ» поступившими в республиканскую собственность,

УСТАНОВИЛ:

Руководитель «Управления природных ресурсов и регулирования природопользования»Мангистауской области Кусбеков Д.обратился в суд с названным заявлением, в котором указал, что согласно решения суда от 26.09.2016 года, входе исполнения решения возникли неясности в решении, которые затрудняют его исполнение, а именно так как согласно приложению 1 к Правилам управления безхозяйными опасными отходами, признанными решением суда, поступившими в республиканскую собственность, утвержденными приказом Министра Энергетики Республики Казахстан от 20 марта 2015 года № 229, утверждена форма акта о передаче безхозяйных опасных отходов в республиканскую собственность, в которой должны указываться: вид отхода, количество (тонн, $м^3$, площадь в га), уровень опасности и код отхода (по классификатору отходов), месторасположение.Просит разъяснить решение суда, согласно инвентаризации по приложению (вид, количество, уровень опасности и код отхода, месторасположение)6 считать ли подлежащие передачу в республиканскую собственность согласно указанному решению.

В судебном заседании представитель истца Енсеген Д.С. поддержала заявление и просила разъяснить решение суда.

Кіріс № 1855
15 04 18

Суд, выслушав пояснения участника процесса,изучив представленные материалы, приходит к следующему выводу.

Данное заявление рассмотрено в порядке ст.237 ГПК Республики Казахстан.

В соответствии с ч. 1 ст.237 ГПК Республики Казахстан в случае неясности решения суд, рассмотревший дело, вправе по заявлению лиц, участвующих в деле, а также по ходатайству судебного исполнителя разъяснить решение, не изменяя его содержания. Разъяснение решения допускается, если оно еще не приведено в исполнение и не истек срок, в течение которого решение может быть принудительно исполнено.

Согласно п.33 Нормативного постановления Верховного Суда Республики Казахстан от 11.07.2003 года №5 «О судебном решении» в случае неясности вынесенного решения суд, которым разрешено дело, вправе по заявлению лиц, участвующих в деле, разъяснить решение. Разъяснение решения не допускается, если оно приведено в исполнение или истек срок, предусмотренный законом, в течение которого решение может быть предъявлено к принудительному исполнению. При разъяснении решения суд не вправе изменять его содержание, а также обсуждать вопросы, которые не отражены в решении суда.

Решением суда №2 города Актау от 26.09.2016 годаисковое заявлению Управления природных ресурсов и регулирования природопользовани» Мангистауской области опризнании бесхозяйными отходами химических отходов,,материалов, реагентов, сырья, находящихся на территории ТОО «АЗПМ» поступившими в республиканскую собственность, удовлетворено, постановлено признать бесхозяйными отходами химических отходов материалов, реагентов, сырья, находящихся на территории ТОО «АЗПМ» поступившими в республиканскую собственность.

Как усматривается из материалов дела6 бесхозяйные отходы6 материалы6 реагенты6 сырья6 находящиеся на территории ТОО «АЗПМ»6 признанные судом поступившими в республиканскую собственность относятся к определенным видам отходов, согласно Приложению, также указаны их количество и состояние, перечень отходов и материалов, технические паспорта были исследованы в судебном заседании.

В письме Министерство энергетики Республики Казахстан, за ис» №20-06/9958 от 06.06.2017 года, сообщается следующее: после определения вида, количества (тонн, м^3, площадь в га) отходов и их состояния, можно осуществить передачу данных отходов.

При таких обстоятельствах, суд приходит к выводу, что заявлениеруководителя «Управления природных ресурсов и регулирования

природопользования»Мангистауской области Кусбеков Д. о разъяснении решения судаподлежит удовлетворению. суд разъясняет, что согласно решению суда подлежит передаче в республиканскую собственность химические отходы, материалы, согласно инвентаризации по приложению.

На основании изложенного и руководствуясь ст.ст. 237, 268-269 ГПК Республики Казахстан, суд

ОПРЕДЕЛИЛ:

Заявлениеруководителя «Управления природных ресурсов и регулирования природопользования»Мангистауской области Кусбекова Д.о разъяснении решения суда№2 города Актау Мангистауской области от 26.09.2016 года по гражданскому делу по иску Управления природных ресурсов и регулирования природопользования Мангистауской области опризнании бесхозяйными отходами химических отходов, материалов, реагентов, сырья, находящихся на территории ТОО «АЗПМ» (переименованный в ТОО «Индустриальный парк Мангистау с 22 сентября 2017 года) (далее – Предприятие), поступившими в республиканскую собственность – удовлетворить.

Разъяснить, что согласно решения суда№2 города Актау Мангистауской области от 26.09.2016 года по гражданскому делу по иску Управления природных ресурсов и регулирования природопользования Мангистауской области опризнании бесхозяйными отходами химических отходов, материалов, реагентов, сырья, находящихся на территории ТОО «АЗПМ» (переименованный в ТОО «Индустриальный парк Мангистау с 22 сентября 2017 года) (далее – Предприятие), поступившими в республиканскую собственность подлежит отходы, материалы, сырье, согласно инвентаризации по приложению, а именно:

Красный список отходов (наименование; количество; уровень опасности и код отхода по классификатору; месторасположение; состояние отхода):

1. Перекись бензоила – 2,2550; красный N070209//Q3//WS15//C54//H4.2+H11//R5//A501//RC040; ВПС, об.1048, карт.коробки; твердое;

2. Перекись дикумила – 2,4500; N070209//Q3//WS15//C54//H4.2+H11//D10//A501//RC040; ВПС, об.101, карт.коробки – 0,19 т. 3д.1009, отсек 4:4 кор*25 кг – 0,1 т., 3подд*36 кор*20 кг – 2,16 т.; твердое;

199. Дифенилы – 0,00105; зд. 1009, отсек 1; твердое;

200. Сульфид натрия, Натрий сернистый – 0,002; Янтарный N 070309//Q3//WS//C22//H11//D5//A501//AD070; зд. 1009, отсек 1; твердое;

201. Цинк гранулированный – 0,001; зд. 1009, отсек 1; твердое;

202. Железо – 0,0002; зд. 1009, отсек 1; твердое;

203. Абразивный порошок – 3; возле зд. 1010; твердое;

204. 3-Пиколин (бета-пиколин, 3-метилпиридин) чисты – 0,0054; зд. 1009, отсек 3; твердое;

205. Кадмий порошок – 0,0019; зд. 1009, отсек 35; твердое;

206. Гидрат оксида алюминия – 0,00105; зд. 1009, отсек 35; твердое;

207. Химические материалы (титры) – 0,1; зд. 1009, отсек 1, отсек 3; жидкое;

208. Грунт загрязненный нефтепродуктами – 15; возле оборудования и приямков с нефтепродуктами; твердое;

209. Грунт загрязненный серой – 10; возле мест хранения серы; твердое;

210. Асбест – 1,25; зд. 1006; твердое;

211. Полистриольный пыль – 0,625; зд. 1006; твердое;

На определение может быть подана частная жалоба, принесено ходатайство прокурором, а также лицами, не участвовавшими в деле, если определение касается их прав и интересов, в течение десяти рабочих дней со дня изготовления определения в окончательной форме в апелляционную судебную коллегию Мангистауского областного суда через суд № 2 города Актау Мангистауской области.

Председательствующая судья: Рыскалиева К.Ж.

Определение в окончательной форме изготовлено 06.04.2018 года

Копия верна:

Председательствующая судья: Рыскалиева К.Ж.

Приложение 6

Акт о передаче бесхозяйных опасных отходов в республиканскую собственность

г. Актау **«31» мая 2018 г.**

Комиссия в составе:

Сакеев Р.К. - Заместитель акима Мангистауской области, председатель комиссии;
Сембаев Б.Х. - Главный эксперт управления промышленных отходов департамента управления отходами Министерства энергетики Республики Казахстан, заместитель председателя комиссии;
Кусбеков Д.Т. - Руководитель ГУ «Управление природных ресурсов и регулирования природопользования Мангистауской области»;
Кабдолданов Н.К. - Заместитель генерального директора АО «Жасыл даму» Министерства Энергетики Республики Казахстан;
Давлетьяров Б.А. - Главный специалист департамента управления отходами АО «Жасыл даму» Министерства Энергетики Республики Казахстан;
Серикбай Р.У. - Руководитель отдела промышленных и коммунальных объектов санитарно-гигиенического надзора РГУ «Департамент охраны общественного здоровья» Мангистауской области» Комитета охраны общественного здоровья Министерства здравоохранения Республики Казахстан;
Улукбанова Г.А. - Руководитель отдела лабораторно-аналитического контроля РГУ «Департамент экологии по Мангистауской области» Комитета экологического регулирования и контроля Министерства энергетики Республики Казахстан;
Енсеген Д.С. - Руководитель отдела «Регулирования природопользования» ГУ «Управление природных ресурсов и регулирования природопользования Мангистауской области», секретарь комиссии;

составили настоящий акт о том, что согласно судебному решению № 4711-16-00-2/4496 от «26» сентября 2016 года и определению суда №2 от 5 апреля 2018 года города Актау Мангистауской области, в республиканскую собственность приняты бесхозяйные опасные отходы в следующем составе:

П/п №	Вид отхода	Количество (тонн, м^3, площадь в га, шт)	Уровень опасности и код отхода (по Классификатору отходов)	Месторасположение	Комментарии о состоянии отходов
1	Перекись бензоила	2,2550т	RC040	г. Актау, на территории ТОО «Актауский завод пластических масс», об. 1048, карт.коробки	твердое
2	Перекись дикумила	2.4500т	RC040	г. Актау, на территории ТОО «Актауский завод пластических масс», об. 101, карт.коробки - 0,19 т., зд. 1009, отсек 4:4 кор*25 кг - 0,1 т., 3 подд*36 кор*20 кг (перемещено в зд. 1009)	твердое
3	Смесь углеводородов (стирол, этилбензол, масло техническое)	209,8000т	AC090	г. Актау на территории ТОО «Актауский завод пластических масс», зд. 204 емкость Д-201,01 -ТК-210 - 28,83 т, 01 -ТК-211 - 9.0 т, 01 -ТК-204- 164,97 т, зд. 207 СХиПН, приямок для сбора углеводородов -7 т	жидкое
4	Смесь углеводородов (стирол, этилбензол, масло техническое)	1.0т	AC020	г. Актау на территории ТОО «Актауский завод пластических масс», зд.203 емкость Д-224	жидкое
5	Смесь нефтепродуктов	7,2т	AC030	г. Актау на территории ТОО «Актауский завод пластических масс», склад ЛВЖ емкости Д-26, Д-27, Д-107, здание 201 емкости Д-1 15, Д-105, Д-106; здание 201 трубопроводы обвязки насосов Р-108А/В	жидкое
6	Продукт с запахом креозола	11,6т	AC110	г. Актау на территории ТОО «Актауский завод пластических масс» база оборудования рядом с объектом 1035, металл.бочки 200 л., 58 шт.	жидкое;
7	Смесь каучука и рецикла	54,0т	AC090	г. Актау на территории ТОО «Актауский завод пластических масс», объект 106 цех ВПС, ТК- 602А - 30т., рецикл ТК-604 - 24 т	жидкое
8	Смесь этилбензола и стирола	7,7т	AC090	г. Актау на территории ТОО «Актауский завод пластических масс», объект 102, цех ВПС Д- 6. (перемещено в зд. 1009)	жидкое
9	Смесь этилбензола.стирола, жилотерма и масла	1,5т	AC090	г. Актау на территории ТОО «Актауский завод пластических масс», объект 102, цех ВПС ТК -801	жидкое

				(открытый приямок)	
10	Смесь этилбензола, стирола и полимера	13,0т	AC090	г. Актау на территории ТОО «Актауский завод пластических масс», объект 102. Цех ВПС - Установка полимеризации. 4 нитки трубопроводов: на каждой 4 реактора и 4 форполимеризатора R-101,102,121,122,141,142,161,162Трудно извлекаемое, т.к. находится внутри трубопроводов, оборудования, реакторов.	жидкое
11	Диметилсульфоксид (метил сульфоксид, DMSO)	2,6т	AD170	г. Актау на территории ТОО «Актауский завод пластических масс» объект 106 цех ВПС. ТК- 602А - 30т., рецикл ТК-604 - 24 т.	жидкое
12	Тригонокс	1,0250т	AC130	г. Актау на территории ТОО «Актауский завод пластических масс» цех ВПС, об. 1048, п/э канистры	жидкое
13	Хлорметил	0,6450т	AC220	г. Актау на территории ТОО «Актауский завод пластических масс», цех ВПС об. 111, отм. 0,00 в бочках	жидкое
14	Этилбензол	433,19т	AC090	г. Актау на территории ТОО «Актауский завод пластических масс», СХ и ПИ, зд. 204, 011 К- 202 - 136,59т., зд. 1038, 06ТК-201 - 296,6т. Об. 1009 отсек 3-2,4 кг	жидкое
15	Алотерм	0,5930т	AC050	г. Актау на территории ТОО «Актауский завод пластических масс», цех ВПС об. 101, отм.0,00, емк.1м^3	жидкое
16	Жилотерм	31,6870т	AC050	г. Актау на территории ТОО «Актауский завод пластических масс», цех ВПС об. 106 Д-901,902-26,187т, СХиПН зд. 204. 01ТК206 - 5,5т	жидкое
17	Масло для гидросистем	1,8т	AC030	г. Актау на территории ТОО «Актауский завод пластических масс» Цех ВПС Д-106 об. 102	жидкое
18	Олигоэфир	0,25т	AC 130	г. Актау на территории ТОО «Актауский завод пластических масс», здание 1009, отсек 35 (14А) бочка алюминиевая 1 *0,25 т	жидкое
19	Растворитель Forane141 b(гихлорфторэтан)	0,72т	AC210	г. Актау на территории ТОО «Актауский завод пластических масс», здание 1009, отсек 35 (14А) 3 боч*240кг - 0,72т.	жидкое

20	Родин 31	0,542т	A0070	г. Актау на территории ТОО «Актауский завод пластических масс», здание 1043, бочки металл - 21 шт	жидкое
21	Феноксол	0,5т	AC250	г. Актау на территории ТОО «Актауский завод пластических масс», здание 1009, отсек 37 (6) бутыли 47*10кг, канистры п/этилен	жидкое
22	Этилацетат	1,141т	AC210	г. Актау на территории ТОО «Актауский завод пластических масс», здание 1009, отсек 35 (14А) мет бочки 6* 185 кг. -1,11, стеклянные бутыли 2* 15кг - 0,03	жидкое
23	1,4 Диоксан(диэтиленднок сид)	0,2043т	AC210	г. Актау на территории ТОО «Актауский завод пластических масс», здание 1009, отсек 3 бут.стекл. 1 л. - 0,1288т, здание 1009, отсек 12 ст. бутылки 1,0 л-0,0755 т	жидкое
24	а-метилстирол (альфа метилстирол)	0,08т	AD070	г. Актау на территории ТОО «Актауский завод пластических масс», здание 1009, склад (отсек 20) мет бочка - 0,08т, здание 102	жидкое
25	Анилин	0,045т	AD070	г. Актау на территории ТОО «Актауский завод пластических масс», здание 1009, отсек 3. Здание 1009, отсек 12 бут.стекл. 5л, 1л. -0,02175 т	жидкое
26	Ацетонитрил	0,1398т	AC210	г. Актау на территории ТОО «Актауский завод пластических масс», здание 1009, отсек 3 ст. бутылки 1,0 л-0,0199	жидкое
27	Бензол	0,018т	A0070	г. Актау на территории ТОО «Актауский завод пластических масс», здание 1009, отсек 12 с: бутылки 1,0 л. Здание 1009, отсек 12 запаянные ампулы в коробках, стекл. банки (0,2+2,0 +1,0+1,0) зд. 206, стекл. банки (1,5+0,5)	жидкое
28	Бензальдегид	0,0108т	AD070	г. Актау на территории ТОО «Актауский завод пластических масс», здание бут.стекл. 1 л. - 0,0081 т.	Жидкое
29	Бутанол-1	0,0990т	AC210	г. Актау на территории ТОО «Актауский завод пластических масс», здание 1009, отсек 12 ст бутылки 1,0 л-	жидкое

				0,0984 т, зд. 206, 1 стекл. банка (0,8)	
30	Гексадекан	0,0036т	AD170	г. Актау на территории ТОО «Актауский завод пластических масс» здание 1009, отсек 3 ст. бутылки 1,0 л по (0,6) - 0,0036 т	жидкое
31	Гексан	0,0012т	AD170	г. Актау на территории ТОО «Актауский завод пластических масс», здание 1009, отс 3, запаянные ампулы в коробках	жидкое
32	Гексанол	0,0112т	AC210	г. Актау на территории ТОО «Актауский завод пластических масс», здание 1009, отсек 3 бут.стекл. 1 л. -0,0035 т Здание 1009, отсек 12 бут. стекл. по 1,0 л - 0,0077 т	жидкое
33	Гептадекан	0,0012т	AD170	г. Актау на территории ТОО «Актауский завод пластических масс» здание 1009, отсек 12 ст. бутылки 1,0 л	жидкое
34	Гептан	200,0558т	AD070	г. Актау на территории ТОО «Актауский завод пластических масс», здание 1009, отсек 3 бут.стекл. 1 л. -0,0149 т , Здание 1009, отсек 12 запаянные ампулы, отсек 1- 4 бочки -200 кг	жидкое
35	Гептан нормальный эталонный	0,1580т	AD070	г. Актау на территории ТОО «Актауский завод пластических масс», здание 1009, отсек 3 бут.стекл. по 1,0л.	жидкое
36	Гидразингидрат	0,0770т	AD060	г. Актау на территории ТОО «Актауский завод пластических масс», цех ВПС Д-807, об. 105, Здание 1009, отсек 34 мет бочка, об. 105	жидкое
37	Диметилформамид	0,1030т	AC210	г. Актау на территории ТОО «Актауский завод пластических масс», здание 1009, отсек 12 ст. бутыли 10,0 л., 4 стекл. банки (по 1,0) 1 стекл. банка (0,2)	жидкое
38	Додекан	0,0060т	AD170	г. Актау на территории ТОО «Актауский завод пластических масс» Зд. 1009, отсек 12 ст. бутылки 1,0 л- 0,0056 т, Зд. 1009, отсек 12 запаянные ампулы в коробках	жидкое
39	Декан	0,0065т	AD170	г. Актау на территории ТОО «Актауский завод пластических масс»,	жидкое

				здание 1009, отсек 12 ст. бутылки 1,0 л -0,0057 т, Здание 1009, отсек 12 запаянные ампулы в коробках	
40	Дибутиламин	0,0070т	AD070	г. Актау на территории ТОО «Актауский завод пластических масс», здание 1009, отсек 12 ст. бутылки 1,0 л	жидкое
41	Изо-амиловый спирт	0,0650т	AC220	г. Актау на территории ТОО «Актауский завод пластических масс», здание 1009, отсек 3 бут.стекл. 1 л. - 0,06т	жидкое
42	Изо-октан	0,0062т	AB110	г. Актау на территории ТОО «Актауский завод пластических масс» Здание 1009, отсек 12 ст. бутылки 1,0 л-0,006 т, Здание 1009, отсек 12 запаянные ампулы в коробках	жидкое
43	Кислота борфгористоводородная	0,0855т	AD110	г. Актау на территории ТОО «Актауский завод пластических масс», здание 1009, отсек 3 бут. п/этил. 6,0 кг - 0,0675 т . Здание 1009, отсек 12 бут.стекл. 1 л.-0,018 т	жидкое
44	Кислота кремнефтористая	0,0840т	AD11	г. Актау на территории ТОО «Актауский завод пластических масс», здание 1009, отсек 3 бут. п/этил. 6,0 кг	жидкое
45	Кислота масляная	0,0166т	AD110	г. Актау на территории ТОО «Актауский завод пластических масс», здание 1009, отсек 3 ст. бутылки 1,0 л-0,0006 т Здание 1009, отсек 12 ст. бутылки 1,0 л-0,016 т	жидкое
46	Кислота трихлорукусная	0,0160т	AD1 10	г. Актау на территории ТОО «Актауский завод пластических масс», здание 1009, отсек 12 бут.стекл. 1 л	жидкое
47	Нонан	0,0312т	AC090	г. Актау на территории ТОО «Актауский завод пластических масс», здание 1009, отсек 12 бут.стекл. 1 л-0,02 т. Здание 1009, отсек 12 ст. бутылки 1,0 л-0,011 т Здание 1009, отсек 12 запаянные ампулы	жидкое
48	Октан	0,1875т	AD07	г. Актау на территории ТОО «Актауский завод пластических масс» Зд.1009, отсек 3 ст. бутылки 0,6кг* 101, 0,3кг*195шт.,114шт.*0,6кг, и отсек 12 запаянные ампулы в коробках	жидкое
49	Октанол	0,0351т	AC210	г. Актау на территории ТОО «Актауский завод пластических масс», здание 1009, отсек 12 бут.стекл. по 1,0	жидкое

				л-0,0329 т, Здание 1009, отсек 12 бут. стекл. по 1,0 л-0,0015 т	
50	Пентан	0,0020т	AD070	г. Актау на территории ТОО «Актауский завод пластических масс», здание 1009, отсек 3 бутылки 1,0 л-0,01 т, Здание 1009, отсек 12 запаянные ампулы в коробках	жидкое
51	Пентадекан	0,0072т	AD070	г. Актау на территории ТОО «Актауский завод пластических масс», здание 1009, отсек 3 ст. бутылки 1,0 л.	жидкое
52	Пиридин	0,0352т	AD070	г. Актау на территории ТОО «Актауский завод пластических масс», здание 1009, отсек 12 бут.стекл. 5л, 1л. -0,0346 т	жидкое
53	Пропанол-2	0,1560т	AC210	г. Актау на территории ТОО «Актауский завод пластических масс», здание 1009, отсек 3 ст. бутылки 1,0 л-0,1507 т, Здание 1009, отсек 12 запаянные ампулы в коробках	жидкое
54	Реактив Несслера	0,1926т	A A100	г. Актау на территории ТОО «Актауский завод пластических масс», здание бут.стекл. 1 л. - 0,004 т	жидкое
55	Реактив Фишера	0,701т	AD070	г. Актау на территории ТОО «Актауский завод пластических масс», здание бут.стекл. 1 л. -0,7008 т4	жидкое
56	Фенилацетилен	0,0117т	AC090	г. Актау на территории ТОО «Актауский завод пластических масс», здание 1009, отсек 3 ст. бутылки 1,0 л	жидкое
57	Фурфурол (2-фуранкарбальдегид)	0,0140т	AD070	г. Актау на территории ТОО «Актауский завод пластических масс», здание 1009, отсек 3 бут.стекл. 1 л.	жидкое
58	Фторбензол	0,0379т	AB060	г. Актау на территории ТОО «Актауский завод пластических масс», здание 1009, отсек 3 бут.стекл. 1 л., отсек 12 ст. бутылки 1,0 л	жидкое
59	Формамид (амид муравьиной кислоты)	0,0432т.	AD11	г. Актау на территории ТОО «Актауский завод пластических масс», здание 1009, отсек 3 бут.стекл. 1 л.	жидкое
60	Хлорная кислота	0,0045т	AD110	г. Актау на территории ТОО «Актауский завод пластических масс» , здание 1009, отсек 12, 1, бут.стекл. 1 л.-0,0015 т, Здание 1009, отсек 1-0,0006 стекл. банка 1 л.-0,003 т	жидкое

61	Хлороформ	0,0047т	AD070	г. Актау на территории ТОО «Актауский завод пластических масс», здание 1009, отсек 5 запаянные ампулы в коробках	жидкое
62	Эфир метиловый бензойной кислоты (метилбензоат)	0,001т	AC130	г. Актау на территории ТОО «Актауский завод пластических масс», здание 1009, отсек 3 ст. бутылки 1,0 л	жидкое
63	Эфир бутиловый бензойной кислоты (бутилбензоат)	0,0005т	AC 130	г. Актау на территории ТОО «Актауский завод пластических масс», здание 1009, отсек 3 ст. бутылки 1,0 л	жидкое
64	Эфир ацетоуксусный	0,0009т	AC 13	г. Актау на территории ТОО «Актауский завод пластических масс», здание 1009, отсек 3 ст. бутылки 1,0 л	жидкое
65	Ундекан	0,006т	AD070	г. Актау на территории ТОО «Актауский завод пластических масс», здание 1009 ОМТС, отсек 3 запаянные ампулы в коробках	жидкое
66	Бромбензол	0,0014т	AD170	г. Актау на территории ТОО «Актауский завод пластических масс», здание 1009 ОМТС, отсек 3 бут.стекл. 1 л.	жидкое
67	Спирт бензиловый	0,0028т	AC210	г. Актау на территории ТОО «Актауский завод пластических масс», здание 1009 ОМТС, отсек 12	жидкое
68	М-этилтолуол	0,0011т	AC090	г. Актау на территории ТОО «Актауский завод пластических масс» , здание 1009 ОМТС, отсек- 12 бут.стекл. 1 л	жидкое
69	М-толуидин(триметилаланилин)	0,0015т	AD070	г. Актау на территории ТОО «Актауский завод пластических масс», здание 1009 ОМТС, отсек 12 бут.стекл. 1 л	жидкое
70	М-крезол	0,008т	AC110	г. Актау на территории ТОО «Актауский завод пластических масс» Здание 1009 ОМТС, отсек 12 бут.стекл. 1 л.-0,002 т , зд. 206, 3 стекл. банки - 0,003т	жидкое
71	Кислота муравьиная	0,0012т	AD110	г. Актау на территории ТОО «Актауский завод пластических масс» , здание 1009 ОМТС, отсек 3 стекл. банка 1 л.	жидкое
72	Диметоксибензол	0,0016т	AD070	г. Актау на территории ТОО «Актауский завод пластических масс» , здание 1009 ОМТС, отсек 3 бут.стекл. 1 л	жидкое
73	О-кенлол	0,01494т	AC210	г. Актау на территории ТОО	жидкое

				«Актауский завод пластических масс», здание 1009 ОМТС, отсек 3 запаянные ампулы в коробках	
74	Натрий азотнокислый	0,0018т	AD070	г. Актау на территории ТОО «Актауский завод пластических масс», здание 1009 ОМТС, отсек 7 банки п/этиленовые	твердое
75	Пирогаллол А (1,2,3 - Тригидроксибензол)	0,0016т	AD070	г. Актау на территории ТОО «Актауский завод пластических масс», здание 1009 отс 3-1,6 кг, отсек 10,021 тонн	твердое
76	Алюмокалиевые квасцы	0,0242т	AD170	г. Актау на территории ТОО «Актауский завод пластических масс» , зд. 1009 отсек 1,4 стекл. банки (по 2,5) - 0,01	твердое
77	Барий хлористый	0,0037т	AC090	г. Актау на территории ТОО «Актауский завод пластических масс», здание 1009, отс. 3 отс. 1	твердое
78	Железоаммонийные квасцы	0,0005т	AB090	г. Актау на территории ТОО «Актауский завод пластических масс», здание 1009, отс. 3,1	твердое
79	Фуксин основной	0,0003т	AD070	г. Актау на территории ТОО «Актауский завод пластических масс», здание 1009, отсек 1	жидкое
80	Полиэфирсульфон	3,0000т	AC 130	г. Актау на территории ТОО «Актауский завод пластических масс», цех ВПС об. 111 отм. 19,2, в мешках (лепешки)	твердое
81	Бензол-П	5,6400т	AD070	г. Актау на территории ТОО «Актауский завод пластических масс», здание 1009, отс.22: 60кор*20кг(1,2т), 24боч*100кг(2,4т), 36боч*30кг(1,08т), 3боч*40кг(0,12т), 42кор*20кг(0,84т)	твердое
82	Гексабромциклододекан технический	0,7250т	AD170	г. Актау на территории ТОО «Актауский завод пластических масс» , цех ВПС, об.101, отм 19,2 бум мешки - 0,725т. Здание 1009, отс. 9. 280меш*25кг - 7т	твердое
83	Ирганокс	0,1000т	AD170	г. Актау на территории ТОО «Актауский завод пластических масс», цех ВПС об.111, отм. 13,2, в мешках - 0,05 т. Здание 1009, отсек 37, картонный барабан - 0.05 т	твердое
84	Кислота щавелевая	2,000т	AD110	г. Актау на территории ТОО «Актауский завод пластических масс» , секция 53 - 2 тонн	твердое

85	Краситель желтый	0,1200т	AD070	г. Актау на территории ТОО «Актауский завод пластических масс», здание мешки по 15 кг	твердое
86	Краситель оранжевый	0,2750т	AD070	г. Актау на территории ТОО «Актауский завод пластических масс», здание мешки по 15 кг	твердое
87	Краситель Т-красный Ж	0,0350т	AD070	г. Актау на территории ТОО «Актауский завод пластических масс», здание мешки по 15 кг., Зд. 1010, мешки по 25 кг-10 шт	твердое
88	Моносульфон-211	27,4280т	AC090	г. Актау на территории ТОО «Актауский завод пластических масс», цех ВПС об.111,отм.19,2, в структ. отх. твердого полисульфона-1,053т. Здание 1009, внутренний склад отс.38,2-Мешки по 25 кг. -26,375 т	твердое
89	Софтенол	0,7800т	AC090	г. Актау на территории ТОО «Актауский завод пластических масс», здание 1009, внутренний склад (отс. 38,2 - картонные коробки по 20 кг	твердое
90	Суперконцентратпигментов цветной полистирольный (черный)	2,1500т	AD070	г. Актау на территории ТОО «Актауский завод пластических масс», цех ВПС, об. 102, отм.13,2. передв.силос	твердое
91	Суперконцентрат пигментов цветной полистирольный (белый)	12,0600т	AD070	г. Актау на территории ТОО «Актауский завод пластических масс», цех ВПС, об. 107, п/э мешки	твердое
92	Суперконцентрат пигментов цветной полистирольный (коричневый)	1,6500т	AD070	г. Актау на территории ТОО «Актауский завод пластических масс», здание 1009, отсек 22 - бумажные мешки по 25 кг (16меш*25кг-0,4т), зд. 1006 1,25тонн	твердое
93	Суперконцентрат пигментов цветной полистирольный (св.бежевый серый)	4,0000т	AD070	г. Актау на территории ТОО «Актауский завод пластических масс», здание 1009, отсек 22 - бумажные мешки по 25 кг (160меш*25кг-4т)	твердое
94	Суперконцентрат пигментов цветной полистирольный (серый)	8,8750т	AD070	г. Актау на территории ТОО «Актауский завод пластических масс», здание 1009, отсек 22 - бумажные мешки по 25 кг (355меш*25кг-8,875т)	твердое

95	Суперконцентрат пигментов цветной полистирольный (темношоколадный)	0,9750т	AD070	г. Актау на территории ТОО «Актауский завод пластических масс», здание бумажные мешки по 25 кг (39меш*25кг-0,975т)	твердое
96	Суперконцентрат пигментов цветной полистирольный (ярко-синий)	5,0250т	AD070	г. Актау на территории ТОО «Актауский завод пластических масс», здание 1009, отсек 22 бумажные мешки но 25 кг (1 меш*25кг-0,025т) ,зд. 1006 - 5 тонн	твердое
97	Трикальциум фосфат	4,7000т	AB110	г. Актау на территории ТОО «Актауский завод пластических масс», здание 144меш*25кг(3,6т). Здание 1043 - 44меш*25кг(1,1т)	твердое
98	Акравакс (обозначено на бирке-Астравакс)	7,2000т	AD170	г. Актау на территории ТОО «Актауский завод пластических масс», здание склад (отсек 38,2), 288меш*25кг - 7,2т	твердое
99	Акравакс С	29,8700т	AD170	г. Актау на территории ТОО «Актауский завод пластических масс», цех ВПС, об. 102, отм.0134кор*45кг - 0,18т., отм.0,00- 7кор*45кг - 0,315т. Зд. 1009. внутренний склад - 388кор*45кг - 17,46т., мет.конт - 1,24т., бум. мешки - 10т., 15кор*45кг - 0,675т	твердое
100	Агидол	2,8543т	AC 110	г. Актау на территории ТОО «Актауский завод пластических масс», цех ВПС об. 102,отм. 13,2,бум.мешки - 0,3793т. Здание 1009, внутренний склад, бум. мешки 99*25кг - 2,475 т	твердое
101	Бура техническая	2,1000т	AD070	г. Актау на территории ТОО «Актауский завод пластических масс» здание 1009, отсек 37, бум.мешки 70*30кг - 2,1т.	твердое
102	Коксовый орешек	1,0200т	AC200	г. Актау на территории ТОО «Актауский завод пластических масс», здание 1009, внутренний склад (отсек 38,2), Бочки - 8 шт (приходил насыпью)	твердое
103	Кислота борная	0,0061т	AD110	г. Актау на территории ТОО «Актауский завод пластических масс», здание 1009, отсек 1	твердое

104	Окись алюминия	118,7410т	AD070	г. Актау на территории ТОО «Актауский завод пластических масс» , цех ВПС об. 111, отм. 19,2 в бочках - 0,320т. Здание 1009, внутренний склад отсек 38, мет. Бочки, биг-беги - 6т. Зд. 1009, отс. 32 - 29,5 тоннг, 8кор* 100кг - 0,8т., 213меш*25кг - 5,325т. Зд. 1009, отс. 9 - 1 боч*0,188т. зд.1009 отс.3. Здание 1043, 34полд.*56меш*25кг - 46,2т. 20подд.*56меш*25кг - 28т. в мет бочках - 0,968т.	твердое
105	Сиирт поливиниловый	2,2080т	AC210	г. Актау на территории ТОО «Актауский завод пластических масс» Здание 1009, отсек 22(25) мешки 147* 15кг и 1 по 3 кг.	твердое
106	Стафор (фениловый эфир 4. 4-диметил-6.6 дитретбутил-2.2-метилен бисфенил фосфорной кислоты)	0,1480т	AC 130	г. Актау на территории ТОО «Актауский завод пластических масс» Здание 1009, отсек 37 (6), картонные барабаны с металл.ободом разного веса - 0,132 т. Цех ВПС, об. 111, отм.13,2 в мешках - 0,016т.	твердое
107	Третбутилпирокатехин	1,0500т	AC210	г. Актау на территории ТОО «Актауский завод пластических масс» Здание 1009, внутренний склад (отсек 38,2) картонные барабаны 42*25 кг.- 1,050т	твердое
108	Увитекс ОВ7	0,4820т	AD070	г. Актау на территории ТОО «Актауский завод пластических масс» Здание 1009, отсек 37 (6), картонные барабаны 18* 25 кг.- 0,45т. Об. 102,огм. 13,2,карт.бара-бан,п/э вкладыш - 0,032т.	твердое
109	Уголь кад-йодный	0,4800т	AC200	г. Актау на территории ТОО «Актауский завод пластических масс» Здание 1009, внутренний склад (отсек 38,2) бумажные мешки 24*20кг - 0,48т.	твердое
110	Ультранокс	1,2000т	AC090	г. Актау на территории ТОО «Актауский завод пластических масс» Здание 1009, отсек 37 (6) металл. барабаны 52*22,7 - 1,18т. ВИС об.I 1 1,отм.13,2,в мешках-0,02т.	твердое
111	Целинол	1,1300т	AD170	г. Актау на территории ТОО «Актауский завод пластических масс» Здание 1009, внутренний склад (отсек 20) картонные коробки 113* 10кг- 1,13т.	твердое
112	Алкар (катализатор)	7,2000т	GC053	г. Актау на территории ТОО «Актауский завод пластических масс»	твердое

				Здание 1009, внутренний склад (отсек 38,2) бочки металл 80*90кг - 7,2т.	
113	Аммоний хлористый	0,3000т	AB1 10	г. Актау на территории ТОО «Актауский завод пластических масс» Об. 1009 уп. Полиэтилен -0,3 т отсек 35	твердое
114	Аммоний иодистый	0,0200т	AD070	г. Актау на территории ТОО «Актауский завод пластических масс» Об. 1009, уп. стекло отсек 35	твердое
115	Аммоний надсернокислый	0,2520т	AB1 10	г. Актау на территории ТОО «Актауский завод пластических масс» Об. 1009, уп. Полиэтилен	твердое
116	Дитизон (дифенилтиокарбазон)	0,0012т	AD070	г. Актау на территории ТОО «Актауский завод пластических масс» Здание 1009, отсек 5 ст. банки	твердое
117	Краситель жирорастворимый красный	0,0080т	AD070	г. Актау на территории ТОО «Актауский завод пластических масс» Цех УППС об. 102,п/э мешок отм . 13,2	твердое
118	Ловинокс	2,7000т	AC1 10	г. Актау на территории ТОО «Актауский завод пластических масс» Здание 1043 мешки бум.по 25 кг	твердое
119	Натрий уксуснокислый	0,0601т	AD070	г. Актау на территории ТОО «Актауский завод пластических масс» Об. 1009, уп. Ящик -0,007 т , Об. 1009. -0,05	твердое
120	Нонадекан	0,0054т	AC090	г. Актау на территории ТОО «Актауский завод пластических масс» Здание 1009, отсек 12 ст. бутылки 1,0 л-0,0036т, Здание 1009, отсек 12 бут.стекл. 1 л. -0,0018 т	твердое
121	Октадекан	0,0048т	AC090	г. Актау на территории ТОО «Актауский завод пластических масс» Здание 1009, отсек 12 ст. бутылки 1,0 л	твердое
122	Ртуть азотнокислая	0,0032т	AA100	г. Актау на территории ТОО «Актауский завод пластических масс» Зд. 1009, отсек 3, 1 стекл. банка 1 л.- 0,001 т.	твердое
123	Ф-Калий-2-хромовокислый	0,0740т	AC090	г. Актау на территории ТОО «Актауский завод пластических масс» Здание 1009, отсек 7 запаянные ампулы в карт.коробках зд.1009 отс	твердое
124	Ф-Калий роданистый	0,0001т	GG120	г. Актау на территории ТОО «Актауский завод пластических масс» Здание запаянные ампулы в карт.коробках	твердое
125	Ф-Калий	0,0001т	AC090	г. Актау на территории ТОО	твердое

	йодноватокислый			«Актауский завод пластических масс» Здание 1009, отсек 7 запаянные ампулы в карт.коробках	
126	Ф-Калий железосинеродистый	0,0002т	AC090	г. Актау на территории ТОО «Актауский завод пластических масс» Здание запаянные ампулы в карт.коробках	твердое
127	Аммоний азотнокислый	0,0272т,	AB110	г. Актау на территории ТОО «Актауский завод пластических масс» уп. стекло об.1009 отсек 35	твердое
128	Кислота фосфорномолибденовая	0,0009т	AD110	г. Актау на территории ТОО «Актауский завод пластических масс» Здание 1009 ОМТС, отсек 1	твердое
129	Натрий тетрафтороборат	0,0012т	AD070	г. Актау на территории ТОО «Актауский завод пластических масс» зд. 1009, отсек 1	твердое
130	Ртутьсодержащие лампы, термометры и приборы	1000шт		г. Актау на территории ТОО «Актауский завод пластических масс» зд. 1009, отсек 1	
131	Стирол-мономер	3,2200т	GH012	г. Актау на территории ТОО «Актауский завод пластических масс» зд. 203 трубопроводах обвязки колонн и насосов 02-Т- 201,02-1-202	жидкое
132	Масло вазелиновое (жидкий парафин) отработанное	4,6000 т	GH014	г. Актау на территории ТОО «Актауский завод пластических масс» ОМТС, зд. 1010 (23 бочки)	жидкое
133	Смола ЗИС-1	0,2150т	GH015	г. Актау на территории ТОО «Актауский завод пластических масс» Здание 1009, отсек 35 (14) бочка металлическая 215кг	жидкое
134	Хосталюкс	1,5000т	GH014	г. Актау на территории ТОО «Актауский завод пластических масс» Здание 1009, отсек 30 (1 ОБ) мет бочки 30*50кг - 1,5т	жидкое
135	Медь тетраборфторат	0,0400т	GC053	г. Актау на территории ТОО «Актауский завод пластических масс» Об. 1009. уп. Полиэтилен	жидкое
136	Калий надсернокислый	0,00045т	GG120	г. Актау на территории ТОО «Актауский завод пластических масс» Цех ВПС об.101, отм. 19,2 п/э меш.- 0,004т. (перемещено в зд. 1009)	твердое
137	Полипропилен	0,0150т	GH014	г. Актау на территории ТОО «Актауский завод пластических масс»	твердое

				Цех ВПС об.101, отм. 19,2 в мешках - 0,015т	
138	Гидроцеллюлоза	11,2900т	GI014	г. Актау на территории ТОО «Актауский завод пластических масс» Здание 1009, отсек 22 мешки бум,по 8 кг	твердое
139	Катализатор АМ-131	12,1100т	GC053	г. Актау на территории ТОО «Актауский завод пластических масс» Здание 1043	твердое
140	Катализатор КС-4	213,8200т	GC053	г. Актау на территории ТОО «Актауский завод пластических масс» Зд. 1009, внутренний склад (отсек 38,2) металлические короба * 120кг - Ют., насыпью -3,82т., СХиПНЗд. 202 в реакторах 02R101/102- 200т (трудноизвлекаемое, требует демонтажа реактора)	твердое
141	Катализатор UOP	62,5000т	GC053	г. Актау на территории ТОО «Актауский завод пластических масс» Зд. 201, реактор 01Р-102, реактор (трудноизвлекаемое, требует демонтажа реактора)	твердое
142	Стеарат цинка	0,2470т.	GA160	г. Актау на территории ТОО «Актауский завод пластических масс» Цех ВПС об.104,бумажные мешки-0,247 т	твердое
143	Сера	100,0000т	GG090	г. Актау на территории ТОО «Актауский завод пластических масс» Площадка для хранения серы (насыпь). Зд. 1009, внутренний склад (отсек 38) карт бочки 25*40кг - 1т, зд. 203 Рядом с колонны Т-203 Сера 4 бочка 0,6 тонн. Возле южных ворот, вдоль подъездного пути от станции "Химический" до ворот АЗПМ	твердое
144	Хромовый ангидрид	2,8730т	GA300	г. Актау на территории ТОО «Актауский завод пластических масс» Зд.1009 отсек 37 (6) мег бочки -2,64. Зд. 1009 отсек 5 (1) РМЦ пласт.бочка	твердое
145	Цеолит	16,1350т.	GC053	г. Актау на территории ТОО «Актауский завод пластических масс»Industries» Здание 1009, внутренний склад (отсек 38) мет бочки - 16,135т. СХиПН зд. 201, 01 Д-146 - 0,8т.	твердое
146	Шар корундовый	153,1150т	GA140	г. Актау на территории ТОО	твердое

				«Актауский завод пластических масс» Здание 1009, отсек 38,2 мешки брезентовые , ящики деревянные-4,65 т (040), Территория склада бочки по 500 кг. (поступили насыпью)-6 т(05О), Здание 1009, отсек 20 бочки и барабаны металл., ящики.-21.635 т. Зд. 202 в реакторах 02R101/102-40 т (020), Зд.202	
147	Калий углекислый	00520т	GG120	г. Актау на территории ТОО «Актауский завод пластических масс» Здание 1009, отсек 37 (6) мешки п/этиленовые - 0,05 т. отсек 3	твердое
148	Магний хлористый	0,0380т	GC053	г. Актау на территории ТОО «Актауский завод пластических масс»Industries» Об.1009, уп. Стекло-0,038т.	твердое
149	Магний сернокислый	0.0601т	GC053	г. Актау на территории ТОО «Актауский завод пластических масс» Здание 1009, отсек 35 (14А) в п/э пакетах	твердое
150	Цинк сернокислый	0.0548т	GA160	г. Актау на территории ТОО «Актауский завод пластических масс» Об. 1009 отсек 35 ум. Стекло - 0,05 г	
151	Хромовокалиевые–квасцы зеленый	0.0009т	GA300	г. Актау на территории ТОО «Актауский завод пластических масс» зд. 1009, отсек 1	твердое
152	Цирконий хлорокись зеленый	0,0006г	GA260	г. Актау на территории ТОО «Актауский завод пластических масс» зд. 1009, отсек 1	твердое
153	Калий бромистый GG120 зеленый	0.0014т	GG120	г. Актау на территории ТОО «Актауский завод пластических масс» зд. 1009, отсек 1	твердое
154	Кальций углекислыйGG160 зеленый	0,004т	GG160	г. Актау на территории ТОО «Актауский завод пластических масс» зд. 1009, отсек 35	твердое
155	Баллоны с жидким хлором использованные и неиспользованные	267шт		г. Актау на территории ТОО «Актауский завод пластических масс» Баллон для хранения транспортировки об. 1043, на складе	жидкое
156	Пенообразователь	6,6000т		г. Актау на территории ТОО «Актауский завод пластических масс» Здание 1009, отсек 18 мет бочки 33*200кг - 6,6т	твердое
157	ароматические углеводороды	2.4000т		г. Актау на территории ТОО «Актауский завод пластических масс»	вязкое

				зд.204, подземная емкость 02Д-224, заглубленная дренажная ем к 01 Д-201	
158	Сера+стирол	4,0000т		г. Актау на территории ТОО «Актауский завод пластических масс» зд. 203 - 02Д-208,209,210,211	вязкое
159	Смесь Третбутилпирокатехин (ТБПК)+стирол (ингибитор)	1,0000т		г. Актау на территории ТОО «Актауский завод пластических масс» ЗД.203-, 02Д-216, 217	
160	Дикстрол	0,4000т,		г. Актау на территории ТОО «Актауский завод пластических масс» Здание 1009, внутренний склад, мет бочки, отсек 38,2	
161	Углеводороды (возможно смола КОРСА кубовые остатки эректификации стирола)	55,0000т		г. Актау на территории ТОО «Актауский завод пластических масс» Цех ВПС об. 111, отм.0,00 в контейнерах, 2 контейнера жидком, 1 густом состояний	вязкое
162	Каолин	0,9500т		г. Актау на территории ТОО «Актауский завод пластических масс» Здание 1009, внутренний склад (отсек 38,2), на поддоне в мешках	твердое
163	Шары оксид алюминия	2,1000т		г. Актау на территории ТОО «Актауский завод пластических масс» Здание 1009, внутренний склад, 60*35кг - 2,1т	твердое
164	Магнезия жжёная (порошокогнетушащий)	7,4400т	GC053	г. Актау на территории ТОО «Актауский завод пластических масс» Здание 1009, внутренний склад, мешки 120* 12кг - 1,44т., отсек 33 в мешках - 6т	твердое
165	Суперфосфат гранулированный	6,1400т		г. Актау на территории ТОО «Актауский завод пластических масс» Здание 1009, внутренний склад, мет конт - 6,14т	твердое
166	Упаковочный контейнер для хранения изотопов	0,5000т		г. Актау на территории ТОО «Актауский завод пластических масс» Здание 1009, 2шт*0,25т	твердое
167	Мастер бэч	2,0000т		г. Актау на территории ТОО «Актауский завод пластических масс» Цех ВПС,отм 013, об 107	твердое
168	Отходы полистирола	135,000т		г. Актау на территории ТОО	твердое

				«Актауский завод пластических масс» Цех ВПС. ВПС, об 1010 закрытый склад	
169	Отходы вспенивающего полистерола	30,0000т		г. Актау на территории ТОО «Актауский завод пластических масс» Цех ВПС, приямок аварийного сброс. (перемещено в зд. 1009)	твердое
170	Соль мора	0,003т		г. Актау на территории ТОО «Актауский завод пластических масс» зд. 1009, отсек 1	твердое
171	Алюминий азотнокислый	0,0005т		г. Актау на территории ТОО «Актауский завод пластических масс» зд. 1009, отсек 1	твердое
172	Кальций азотнокислый	0,0026т		г. Актау на территории ТОО «Актауский завод пластических масс» зд. 1009, отсек 1	твердое
173	Йодистоводородная кислота	0,001т		г. Актау на территории ТОО «Актауский завод пластических масс» зд. 1009, отсек 1	жидкое
174	Фениларсоновая кислота	0,0002т		г. Актау на территории ТОО «Актауский завод пластических масс» зд. 1009, отсек 1	жидкое
175	Д, LАспарагиновая кислота	0,0016т		г. Актау на территории ТОО «Актауский завод пластических масс» зд. 1009, отсек 1	жидкое
176	Карбамид (мочевина)	0,002т		г. Актау на территории ТОО «Актауский завод пластических масс» зд. 1009, отсек 1	твердое
177	Фенолфталеин (4,4'-диоксифталофенон или 3,3-бис-(4-гидроксифенил)фталид)	0,0004т		г. Актау на территории ТОО «Актауский завод пластических масс» зд. 1009, отсек 1	твердое
178	Титан сернокислый	0,003375т		г. Актау на территории ТОО «Актауский завод пластических масс» , зд. 1009, отсек 1	твердое
179	Тимол (от лат.Thymus— тимьян) 2-изопропил-5-метилфенол, монотерпеновый фенол	0,001т		г. Актау на территории ТОО «Актауский завод пластических масс» зд. 1009, отсек 1	жидкое
180	Натрий хромовокислый	0,0006т		г. Актау на территории ТОО «Актауский завод пластических масс» зд. 1009, отсек 1	твердое

181	Соль динатриевая этилендиаминтетрауксусной кислоты	0,0011т		г. Актау на территории ТОО «Актауский завод пластических масс» зд. 1009, отсек 1	твердое
182	Натрий-алюминий фтористый	0,0004т		г. Актау на территории ТОО «Актауский завод пластических масс» зд. 1009, отсек 1	твердое
183	Натрий углекислый	0,0062т		г. Актау на территории ТОО «Актауский завод пластических масс» зд. 1009, отсек 1	твердое
184	Пероксодисульфат натрия	0,001т		г. Актау на территории ТОО «Актауский завод пластических масс» зд. 1009, отсек 1	твердое
185	Натрий щавелевокислый	0,0009т		г. Актау на территории ТОО «Актауский завод пластических масс» зд. 1009, отсек 1	твердое
186	Дифенилы	0,00105т		г. Актау на территории ТОО «Актауский завод пластических масс» зд. 1009, отсек 1	твердое
187	Сульфид натрия, Натрий сернистый	0,002т	AD070	г. Актау на территории ТОО «Актауский завод пластических масс» зд. 1009, отсек 1	твердое
188	Цинк гранулированный	0,001т		г. Актау на территории ТОО «Актауский завод пластических масс» зд. 1009, отсек 1	твердое
189	Железо	0,0002т		г. Актау на территории ТОО «Актауский завод пластических масс» зд. 1009, отсек 1	твердое
190	Абразивный порошок	3т		г. Актау на территории ТОО «Актауский завод пластических масс» возле зд. 1010	твердое
191	Кадмий порошок	0,0019т		г. Актау на территории ТОО «Актауский завод пластических масс» зд. 1009, отсек 35	твердое
192	Гидрат оксида алюминия	0,00105т		г. Актау на территории ТОО «Актауский завод пластических масс» зд. 1009, отсек 35	твердое
193	Химические материалы (титры)	0,1т		г. Актау на территории ТОО «Актауский завод пластических масс» зд. 1009, отсек 1, отсек 3	жидкое
194	Грунт загрязненный нефтепродуктами	15т		г. Актау на территории ТОО «Актауский завод пластических масс» возле оборудования и приямков с нефтепродуктами	твердое
195	Грунт загрязненный	10т		г. Актау на территории ТОО	твердое

	серой			«Актауский завод пластических масс» возле мест хранения серы	
196	Асбест	1,25т		г. Актау на территории ТОО «Актауский завод пластических масс» зд. 1006	твердое
197	Полистриольный пыль	0,625т		г. Актау на территории ТОО «Актауский завод пластических масс» зд. 1006	твердое

Члены комиссии (ФИО, подпись):

_____ **Сакеев Р.К.**

_____ **Сембаев Б.Х.**

_____ **Кусбеков Д.Т.**

_____ **Кабдолданов Н.К.**

_____ **Давлетьяров Б.А.**

_____ **Серикбай Р.У.**

_____ **Улукбанова Г.А.**

_____ **Енсеген Д.С.**

Приложение 7

Паспорт опасного отхода

Наименование опасных отходов и их код в соответствии классификатором отходов	Реквизиты образователя отходов: индивидуальный идентификационный номер для физического лица и бизнес-идентификационный номер для юридического лица, его место нахождения	Место нахождения объекта, на котором образуются опасные отходы	Происхождение отходов: наименование технологического процесса, в результате которого образовались отходы, или процесса, в результате которого товар (продукция) утратил (утратила) свои потребительские свойства, с наименованием исходного товара (продукции)	Перечень опасных свойств отходов	Химический состав отходов и описание опасных свойств их компонентов	Рекомендуемые способы управления отходами	Необходимые меры предосторожности при управлении отходами	Требования к транспортировке отходов и проведению погрузочно-разгрузочных работ	Меры по предупреждению и ликвидации чрезвычайных ситуаций природного и техногенного характера и их последствий, связанных с опасными отходами, в том числе во время транспортировки и проведения погрузочно-разгрузочных работ	Дополнительная информация (иная информация, которую сообщает образователь отходов)
1	2	3	4	5	6	7	8	9	10	11
Абразивный порошок [16 05 07*] Списанные неорганические химические вещества, состоящие из или содержащие опасные вещества	АО «Жасыл ламу», город Астана, район Нура, проспект Кабанбай батыра, здание 11/5, нежилое помещение 8, БИН 040340008429	г. Актау, Мангистауская область, Промышленная зона № 5, здание 64, территория бывшего Актауского завода пластических масс.	Бесхозяйный опасный отход, перешедший в республиканскую собственность по решению суда № 2 г. Актау Мангистауской области от 26 сентября 2016 года (дело № 4711-16-00-2/4496), определению от 30 марта 2017 года, определению от 05 апреля 2018 года и акту о передаче бесхозяйных опасных отходов в республиканскую собственность	HP14 экотоксичность.	диЖелезо триоксид (Железа оксид: Железо (III) оксид) /в пересчете на железо 600000 мг/кг (10%). ПДКв (ОДУ), мг/л – 0.5; ПДКрз (ОБУВ), мг/м3 – 6; ПДКсс (мр) (ОБУВ), мг/м3 – 0.04; Кл. оп. в рабочей зоне – 4; Кл. оп. в атмосферном воздухе – 3; lg[S, мг/дм3/ПДКв, мг/дм3] – 4; Показатель информационного обеспечения (Mi) <0.5 (n<6);	1. Опасный отход накапливается на месте образования на срок не более шести месяцев до даты их передачи специализированным организациям (ст. 320 Экологического Кодекса РК). 2. Опасный отход сдается на утилизацию в специализированные организации, имеющие лицензию на обращение с опасными отходами (ст. 331, 336 Экологического кодекса РК). 3. При наличии критериев для	1. Допуск к работам лиц, прошедших медицинское освидетельствование, инструктаж по технике безопасности и пожарной безопасности, знающих токсичные и взрывопожарные свойства отходов, опасные факторы, которые могут возникнуть при выполнении работы, и меры по оказанию первой помощи. 2. Сбор отхода должен осуществляться раздельно от других отходов. 3. Тара с отходом	Ст. 345 Экологического кодекса РК от 2 января 2021 г. № 400-VI ЗРК: 1. Транспортировка опасных отходов должна быть сведена к минимуму. 2. Транспортировка опасных отходов допускается при следующих условиях: 1) наличие соответствующих упаковки и маркировки опасных отходов для целей транспортировки; 2) наличие специально оборудованных и снабженных	1. Обучение, инструктаж и тренинг персонала по правилам техники безопасности, пожарной безопасности и действиям в чрезвычайных ситуациях. 2. Готовность к аварийным ситуациям и планирование мер реагирования. 3. Использование специально оборудованных транспортных средств, исключающих возможность случайных повреждений и аварий транспортных средств при	Агрегатное состояние: внешний вид: твердое (порошок). Пожаро- и взрывоопасность отходов: не пожароопасные, не взрывоопасные. Коррозионная активность отходов: отход обладает коррозийной активностью. Реакционная способность отходов: не реакционноспособные: бурная реакция с водой

Наименование опасных отходов и их код в соответствии классификатором отходов	Реквизиты образователя отходов: индивидуальный идентификационный номер для физического лица и бизнес-идентификационный номер для юридического лица, его место нахождения	Место нахождения объекта, на котором образуются опасные отходы	Происхождение отходов: наименование технологического процесса, в результате которого образовались отходы, или процесса, в результате которого товар (продукция) утратил (утратила) свои потребительские свойства, с наименованием исходного товара (продукции)	Перечень опасных свойств отходов	Химический состав отходов и описание опасных свойств их компонентов	Рекомендуемые способы управления отходами	Необходимые меры предосторожности при управлении отходами	Требования к транспортировке отходов и проведению погрузочно-разгрузочных работ	Меры по предупреждению и ликвидации чрезвычайных ситуаций природного и техногенного характера и их последствий, связанных с опасными отходами, в том числе во время транспортировки и проведения погрузочно-разгрузочных работ	Дополнительная информация (иная информация, которую сообщает образователь отходов)
1	2	3	4	5	6	7	8	9	10	11
			от 31 мая 2018 года. Отход является просроченным товаром (продукцией), предположительно утратившим (утратившей) свои потребительские свойства.		Сумма баллов – 20: Относительный параметр (Xi) – 2.5: Унифицированный параметр (Zi) – 3.0: Логарифм норматива (W(LgWi)) – 3.0: Стандартизованный норматив Wi – 1000: Ki (Ci/Wi) – 600: Ks – 600. Кремний 200000 мг/кг: ПДКв (ОДУ), мг/л – 10; Кл. оп. в воде водоемов – 2; lg[S.мг/дм3/ПДКв. мг/дм3] – 0: Показатель информационного обеспечения	отхода, которые позволят утратить статус отхода), осуществить переход в категорию готовой продукции или вторичного ресурса для дальнейшей реализации. 4. Содержимое и его контейнер подлежат утилизации в качестве опасных отходов. 5. Хранить: плотно закрытым, в прохладном и сухом помещении с ограниченным доступом, хорошо вентилируемом. 6. Беречь от	обязательно должны иметь плотно закрывающуюся/ герметичную крышку, маркировку. 4. Избегать контакта с кожей, глазами и одеждой, не вдыхать. 5. Не допускать попадания в окружающую среду. Держать подальше от канализации, поверхностных и грунтовых вод. 6. СИЗ: использовать защитные очки или средства защиты глаз в комбинации со средствами защиты органов дыхания – Р2 фильтрующий	специальными знаками транспортных средств: 3) наличие паспорта опасных отходов и документации для транспортировки и передачи опасных отходов с указанием количества транспортируемых опасных отходов, цели и места назначения их транспортировки: 4) соблюдение требований безопасности при транспортировке опасных отходов, а также к выполнению погрузочно-разгрузочных работ.	транспортировке отходов. 4. Обеспечение мест хранения отхода оборудованием и средствами по ограничению очага и ликвидации аварий (наборы адсорбентов, уборочный инвентарь). 5. Контроль за герметичностью тары, недопущение случайных повреждений тары отхода, разливов и пожаров при погрузочно-разгрузочных работах и транспортировке отходов. 6. Первая помощь при контакте с отходом: 6.1. Дыхание – свежий воздух, покой;	отсутствует: образование взрывчатых смесей при смешении с водой – не образует; образование токсичных газов, аэрозолей, дымов при смешивании с водой не образует.

Наименование опасных отходов и их код в соответствии классификатором отходов	Реквизиты образователя отходов: индивидуальный идентификационный номер для физического лица и бизнес-идентификационный номер для юридического лица, его место нахождения	Место нахождения объекта, на котором образуются опасные отходы	Происхождение отходов: наименование технологического процесса, в результате которого образовались отходы, или процесса, в результате которого товар (продукция) утратил (утратила) свои потребительские свойства, с наименованием исходного товара (продукции)	Перечень опасных свойств отходов	Химический состав отходов и описание опасных свойств их компонентов	Рекомендуемые способы управления отходами	Необходимые меры предосторожности при управлении отходами	Требования к транспортировке отходов и проведению погрузочно-разгрузочных работ	Меры по предупреждению и ликвидации чрезвычайных ситуаций природного и техногенного характера и их последствий, связанных с опасными отходами, в том числе во время транспортировки и проведения погрузочно-разгрузочных работ	Дополнительная информация (иная информация, которую сообщает образователь отходов)
1	2	3	4	5	6	7	8	9	10	11
					(Mi) <0.5 (n<6): Сумма баллов – 11: Относительный параметр (Xi) – 2.75: Унифицированный параметр (Zi) – 3.333: Логарифм норматива (W(LgWi)) – 3.333: Стандартизованный норматив Wi – 2154.435: Ki (Ci/Wi) – 92.83: Ks – 92.83. Медь /по «Критериям...». прил.2/ – 66000. Xi – 2.84: Zi – 3.45: lgWi – 3.45: Wi – 2840.1. Никель /по «Критериям...».	тепла, горячих поверхностей, искр, открытого огня и других источников воспламенения. Не курить.	респиратор с фильтром Р2 для защиты от вредных частиц, защитные перчатки.	3. Порядок упаковки и маркировки опасных отходов для целей транспортировки устанавливается законодательством РК о транспорте. 4. Порядок транспортировки опасных отходов на транспортных средствах, требования к выполнению погрузочно-разгрузочных работ и другие требования по обеспечению экологической и санитарно-эпидемиологической безопасности определяются нормами и правилами, утверждаемыми	кожа – сначала промыть большим количеством воды в течение не менее 15 минут, затем удалить загрязненную одежду и снова промыть. 6.2. Глаза – прежде всего промыть большим количеством воды в течение нескольких минут (снять контактные линзы, если это возможно сделать без затруднений), затем обратится за медицинской помощью. 6.3. Проглатывание – прополоскать рот, дать выпить один или два стакана воды. Обратиться за медицинской помощью.	

Наименование опасных отходов и их код в соответствии классификатором отходов	Реквизиты образователя отходов: индивидуальный идентификационный номер для физического лица и бизнес-идентификационный номер для юридического лица, его место нахождения	Место нахождения объекта, на котором образуются опасные отходы	Происхождение отходов: наименование технологического процесса, в результате которого образовались отходы, или процесса, в результате которого товар (продукция) утратил (утратила) свои потребительские свойства, с наименованием исходного товара (продукции)	Перечень опасных свойств отходов	Химический состав отходов и описание опасных свойств их компонентов	Рекомендуемые способы управления отходами	Необходимые меры предосторожности при управлении отходами	Требования к транспортировке отходов и проведению погрузочно-разгрузочных работ	Меры по предупреждению и ликвидации чрезвычайных ситуаций природного и техногенного характера и их последствий, связанных с опасными отходами, в том числе во время транспортировки и проведения погрузочно-разгрузочных работ	Дополнительная информация (иная информация, которую сообщает образователь отходов)
1	2	3	4	5	6	7	8	9	10	11
					прил.2/ – 66000. Xi – 2.64; Zi – 319; lgWi – 3.19; Wi – 1536.97. Хром /по «Критериям...». прил. 4/ 66000. Xi – 2.33; Zi – 2.77; lgWi – 2.77; Wi – 593.38.			уполномоченным государственным органом в области транспорта и коммуникаций и согласованными с уполномоченным органом в области охраны окружающей среды и государственным органом в области санитарно-эпидемиологического благополучия населения. 5. С момента погрузки опасных отходов на транспортное средство, приемки их физическим или юридическим лицом.	7. При пожаре использовать распыленную воду, порошок, пену, двуокись углерода. 8. При любой чрезвычайной/аварийной ситуации с отходом сообщить в территориальное подразделение по охране окружающей среды (Департамент экологии) и орган в области чрезвычайных ситуаций.	

Наименование опасных отходов и их код в соответствии классификатором отходов	Реквизиты образователя отходов: индивидуальный идентификационный номер для физического лица и бизнес-идентификационный номер для юридического лица, его место нахождения	Место нахождения объекта, на котором образуются опасные отходы	Происхождение отходов: наименование технологического процесса, в результате которого образовались отходы, или процесса, в результате которого товар (продукция) утратил (утратила) свои потребительские свойства, с наименованием исходного товара (продукции)	Перечень опасных свойств отходов	Химический состав отходов и описание опасных свойств их компонентов	Рекомендуемые способы управления отходами	Необходимые меры предосторожности при управлении отходами	Требования к транспортировке отходов и проведению погрузочно-разгрузочных работ	Меры по предупреждению и ликвидации чрезвычайных ситуаций природного и техногенного характера и их последствий, связанных с опасными отходами, в том числе во время транспортировки и проведения погрузочно-разгрузочных работ	Дополнительная информация (иная информация, которую сообщает образователь отходов)
1	2	3	4	5	6	7	8	9	10	11
								осуществляющим транспортировку опасных отходов, и до выгрузки их в установленном месте из транспортного средства ответственность за безопасное обращение с такими отходами несет транспортная организация или лицо, которым принадлежит такое транспортное средство. Санитарно-эпидемиологические требования от 25 декабря 2020 года № КР ДСМ-331/2020. Количество перевозимых отходов соответствует		

Наименование опасных отходов и их код в соответствии классификатором отходов	Реквизиты образователя отходов: индивидуальный идентификационный номер для физического лица и бизнес-идентификационный номер для юридического лица, его место нахождения	Место нахождения объекта, на котором образуются опасные отходы	Происхождение отходов: наименование технологического процесса, в результате которого образовались отходы, или процесса, в результате которого товар (продукция) утратил (утратила) свои потребительские свойства, с наименованием исходного товара (продукции)	Перечень опасных свойств отходов	Химический состав отходов и описание опасных свойств их компонентов	Рекомендуемые способы управления отходами	Необходимые меры предосторожности при управлении отходами	Требования к транспортировке отходов и проведению погрузочно-разгрузочных работ	Меры по предупреждению и ликвидации чрезвычайных ситуаций природного и техногенного характера и их последствий, связанных с опасными отходами, в том числе во время транспортировки и проведения погрузочно-разгрузочных работ	Дополнительная информация (иная информация, которую сообщает образователь отходов)
1	2	3	4	5	6	7	8	9	10	11
								грузовому объему транспортного средства. При транспортировке отходов производства не допускается загрязнение окружающей среды в местах их закачки, перевозки, погрузки и разгрузки. Технологические процессы, связанные с погрузкой, транспортировкой и разгрузкой отходов с 1 по 3 класс опасности механизируются. Транспортное средство для перевозки полужидких (пастообразных) отходов		

Наименование опасных отходов и их код в соответствии классификатором отходов	Реквизиты образователя отходов: индивидуальный идентификационный номер для физического лица и бизнес-идентификационный номер для юридического лица, его место нахождения	Место нахождения объекта, на котором образуются опасные отходы	Происхождение отходов: наименование технологического процесса, в результате которого образовались отходы, или процесса, в результате которого товар (продукция) утратил (утратила) свои потребительские свойства, с наименованием исходного товара (продукции)	Перечень опасных свойств отходов	Химический состав отходов и описание опасных свойств их компонентов	Рекомендуемые способы управления отходами	Необходимые меры предосторожности при управлении отходами	Требования к транспортировке отходов и проведению погрузочно-разгрузочных работ	Меры по предупреждению и ликвидации чрезвычайных ситуаций природного и техногенного характера и их последствий, связанных с опасными отходами, в том числе во время транспортировки и проведения погрузочно-разгрузочных работ	Дополнительная информация (иная информация, которую сообщает образователь отходов)
1	2	3	4	5	6	7	8	9	10	11
								третьих лиц, кроме лица, управляющего транспортным средством и персонала, который сопровождает груз.		

Настоящим заявляю, что я проверил(а) (посредством - анализов, тестов, знаний об исходном сырье и технологии образования данных отходов и другие), что данные отходы содержат лишь перечисленные выше компоненты в указанных концентрациях, в результате чего отходы классифицированы мной как опасные. Результаты лабораторных исследований прилагаются (в случае их необходимости).

Информация достоверна, точна и полна.

Заместитель Председателя Правления, член Правления, действующий на основании Доверенности № 31-е от 29 декабря 2022 года

Кабдолданов И.К. _____

Фамилия, имя, отчество (при его наличии), подпись

"15" 08 2023 года

Место печати (при его наличии)

Приложение 8

Акт
о приеме-передаче бесхозяйных опасных отходов

г. Актау «28» сентября 2023 г.

Мы, нижеподписавшиеся, составили настоящий акт о том, что представитель АО «Жасыл даму» передал, а представитель ТОО «West Dala» «Веет Дала» в присутствии представителей Департамента экологии по Мангистауской области, Управления природных ресурсов и регулирования природопользования Мангистауской области и ТОО «Индустриальный парк Мангистау», принял следующие бесхозяйные опасные отходы, расположенные на территории бывшего Актауского завода пластических масс в городе Актау Мангистауской области, переданные в республиканскую собственность решением суда № 2 города Актау Мангистауской области от 26 сентября 2016 года № 4711-16-00-2/4426 и актом от 31 мая 2018 года:

№ п/п	Наименование отходов	Ед. изм.	Количество
1.	Каолин	тонн	0,950
2.	Уголь кад-йодный	тонн	0,48
3.	Абразивный порошок	тонн	1,9
4.	Суперконцентрат пигментов цветной полистирольный (коричневый)	тонн	0,4
5.	Ловинокс	тонн	2,7
6.	Суперконцентрат пигментов цветной полистирольный (темно шоколадный)	тонн	0,95
7.	Коксовый орешек	тонн	0,5

Настоящий Акт составлен в целях передачи бесхозяйных опасных отходов в рамках исполнения Договора о государственных закупках на «Услуги по утилизации и (или) удалению бесхозяйного опасного отхода (Каолин, уголь кад-йодный, абразивный порошок, суперконцентрат пигментов цветной полистирольный (коричневый), ловинокс, суперконцентрат пигментов цветной полистирольный (темно шоколадный), коксовый орешек)» от 13 сентября 2023 года № 95, заключенного между Заказчиком – АО «Жасыл даму» и Поставщиком – ТОО «West Dala» «Веет Дала».

Передал от АО «Жасыл даму»:

Сарсенова Анар Ермековна
Директор Департамента по управлению историческими отходами
(Доверенность № 32-с от 28.08.2023 г.)

Жакыпова Айжан Сериковна
Менеджер Департамента по управлению историческими отходами
(Доверенность № 33-с от 28.08.2023 г.)

Принял от ТОО «West Dala» «Веет Дала»:

Курамшин Руслан Эдуардович
Химик- технолог
(Доверенность № 040-2023 от 21.09.2023 г.)

Присутствующие:

от Департамента экологии по Мангистауской области
Нуржанова Гулим Кенжидаевна

от Управления природных ресурсов и регулирования природопользования Мангистауской области
Сеисеген Динара Серікқызы

от ТОО «Индустриальный парк Мангистау»
Кудайбергенов Бекмурат Амангельдович

Приложение 9

«West Dala» «Вест Дала» ЖШС
060000, Қазақстан Республикасы
Атырау қаласы, С.Балғымбаев к-сі, 75

ТОО «West Dala» «Вест Дала»
060000, Республика Казахстан,
г. Атырау, ул. С.Балгымбаева 75

тел.: +7 (7122) 309 009
факс: +7 (7122) 304 300

e-mail: westdala@westdala.kz
web-site: www.westdala.kz

Шығыс / Исх № 108

Күні/Дата «20» сентября 2023 ж/г.

АО «Жасыл даму»

В рамках договора №95 от 13/09/2023г. по оказанию «Услуги по утилизации и (или) удалению бесхозяйного опасного отхода» просим Вас выдать Допуск (Пропуск) сотрудникам ТОО «West Dala» «Вест Дала» на территорию АЗПМ (Актауский завод пластических масс) в период с 26 по 29 сентября текущего года.

№	ФИО	Должность
1	Курамшин Руслан Эдуардович	Химик – технолог
2	Лесбаев Онгарбек Сагынышевич	Оператор по переработке отходов
3	Әжен Қаржаубай Қуандықұлы	Оператор по переработке отходов
4	Смағұлов Нұрсұлтан Серікбайұлы	Оператор по переработке отходов
5	Бегалин Абилмансур Өтегенұлы	Оператор по переработке отходов

Құрметпен/С уважением,
Бас директордың Маңғыстау облысы бойынша орынбасары/
Заместитель Генерального директора по Мангистауской области Д.Т. Айдарханов

Приложение 10

СВИДЕТЕЛЬСТВО ДОПОГ О ПОДГОТОВКЕ ВОДИТЕЛЯ
ADR DRIVER TRAINING CERTIFICATE

KZ

1. 05-23
2. ЕЛЕМЕСОВ
   YELEMESSOV
3. БЕКЗАТ
   BEKZAT
4. 17.03.1988
5. РЕСПУБЛИКА КАЗАХСТАН
   REPUBLIC OF KAZAKHSTAN
6. [redacted]
7. ТОО «INDUSTRIAL SAFETY STANDART»
8. ДЕЙСТВИТЕЛЬНО ДО / VALID TO: 05.05.2025 г.

ТОО «Industrial Safety Standart»

ДЕЙСТВИТЕЛЬНО ДЛЯ КЛАССА (ОВ) ИЛИ № ООН:
VALID TO CLASS (ES) OR UN Num:

9. Цистерны / Tanks	10. Кроме цистерн / Other than tanks
2.3	2.3
4.1,4.2,4.3	4.1,4.2,4.3
5.1,5,2.	5.1,5,2.
8	8
9	9

Приложение 11

ООО «БАСТИОН»

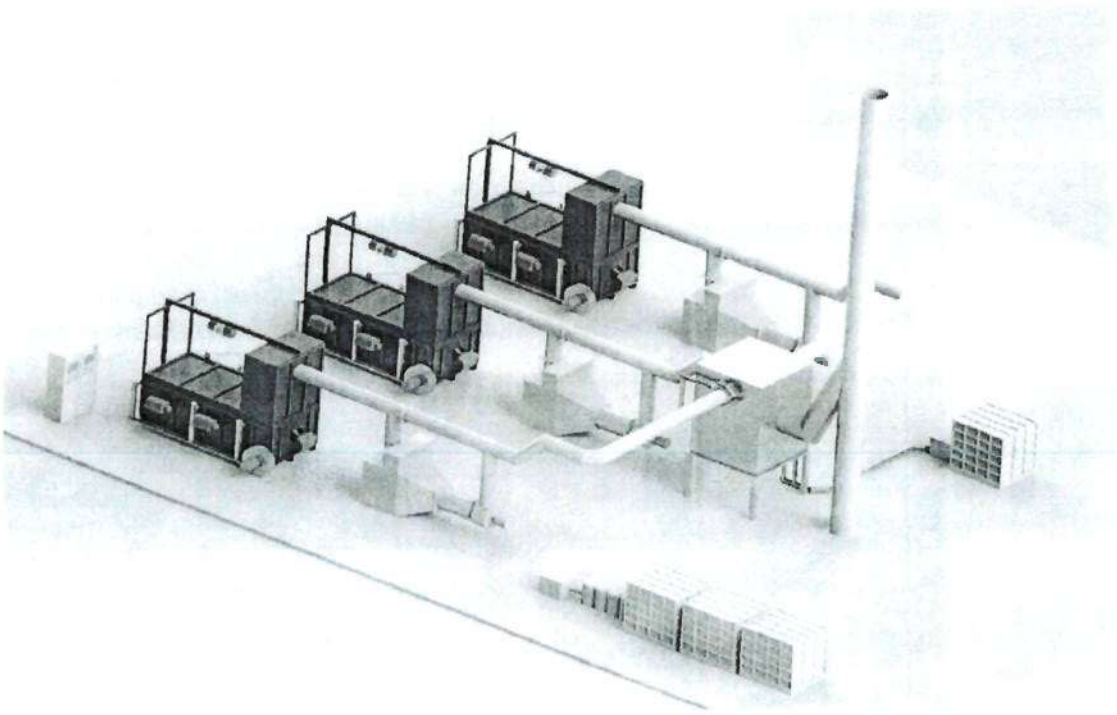

Комплекс непрерывного действия для утилизации твердых и жидких отходов К3-2,6

Руководство по эксплуатации и паспорт

ТУ 4859-001-23085855-2016

г. Москва 2016

Содержание

1. Содержание……
2. Введение……
3. План размещения оборудования……
4. Назначение ……
5. Устройство и принцип работы ……
6. Указание мер безопасности……
7. Подготовка к работе и порядок работы……
8. Техническое обслуживание……
9. Возможные неисправности и меры их устранения……
10. Паспорт технического устройства……
11. Гарантийные обязательства……
12. Сведения о рекламациях ……
13. Приложения (схемы электрооборудования) ……

Введение

Настоящая инструкция по эксплуатации распространяется на комплекс непрерывного действия для сжигания (термического обезвреживания) твердых и жидких отходов К3-2.6.

Изготовлен по ТУ 4859-001-23085855-2016

Изделие сертифицировано №РОСС RU.0001.01.ЭТ00

Сертификат соответствия ТС№RU D-RU.АЛ16.В54048

ФРАГМЕНТ ПЛАНА 1

Масштаб 1:50

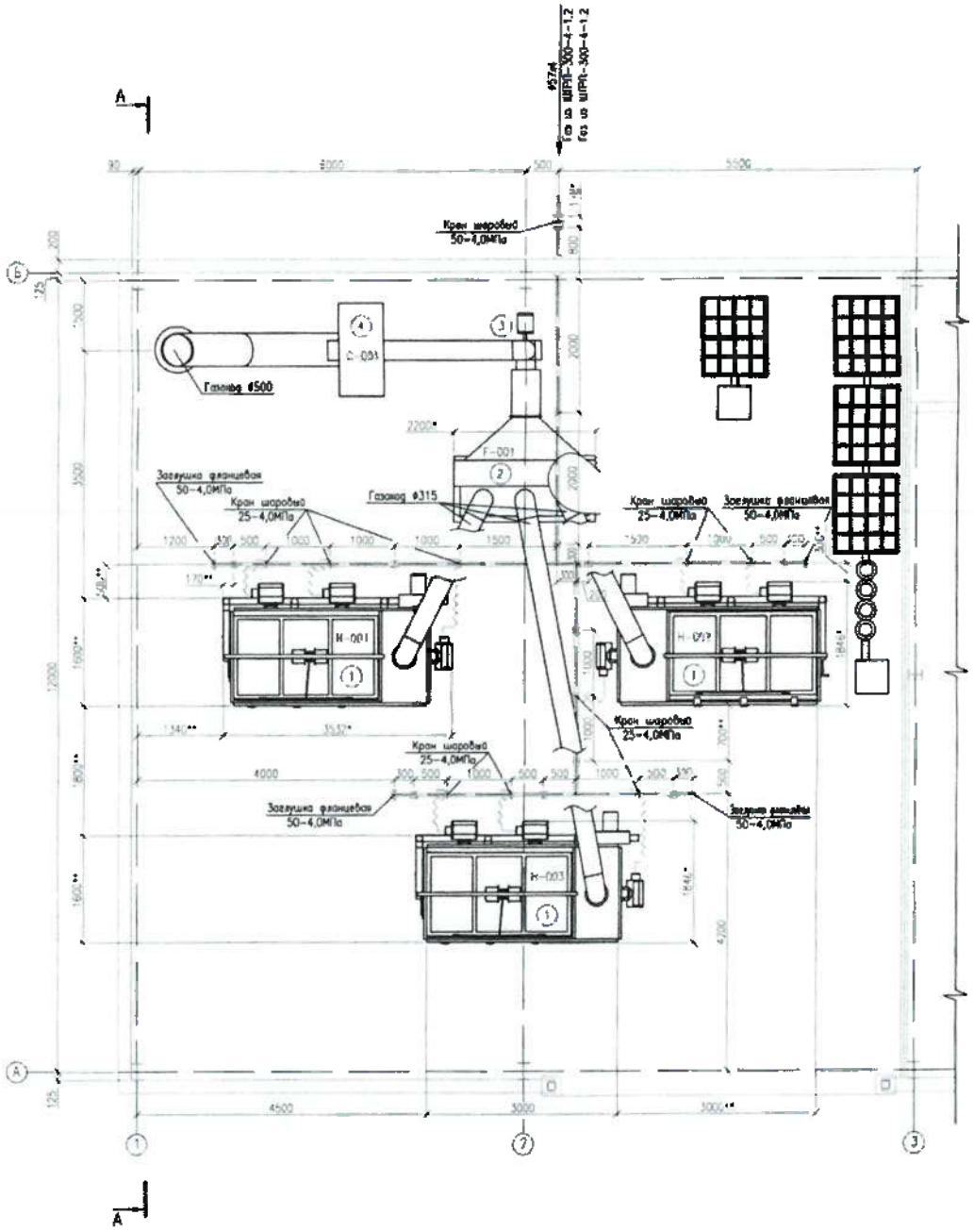

РАЗРЕЗ А–А
Масштаб 1:50

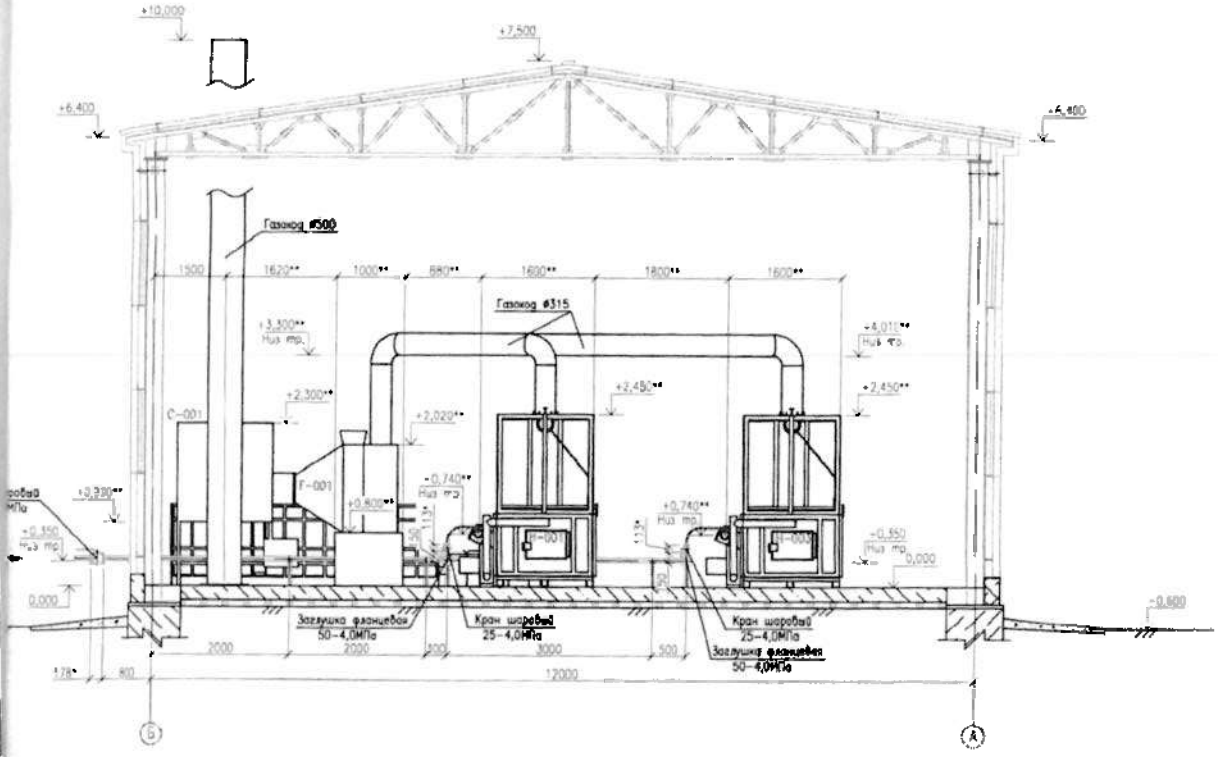

ЭКСПЛИКАЦИЯ ОБОРУДОВАНИЯ

Обозначение	Наименование	Примечание
1	Печь для сжигания	Н-001...003
2	Фильтр сухой очистки	Г-001
3	Установка факела	
4	Скруббер	С-001

ПРИМЕЧАНИЯ

1. За условную отметку 0.000 принят уровень чистого пола проектируемого здания;
2. Подробную конфигурацию производственного объекта см. карту АС;
3. При монтаже газопровода ø57х4 использовать подвижные опоры ОПБ2-100.57 по ОСТу 36-94-83;
4. Чертеж читать совместно с листом 2, 3.

Изм.	Кол.уч.	Лист	N док.	Подпись	Дата
Разраб.		Ережепов Б.			
Пров.		Абуов А.			
Н. контр.		Юнупова Г.			
ГИП		Казиев В.			

ND-077/16-01-ГС

МОДЕРНИЗАЦИЯ КОМПЛЕКСА ПО ОБРАЩЕНИЮ С ОТХОДАМИ "КОШАНИЙ"

Компактная установка по утилизации отходов КЗ-2,6

Стадия	Лист	Листов
РП	4	

План размещения установки КЗ-3,6. План газоснабжения. Узел I. План. Разрез.

ТОО "ПСК САН-А" г. Астана

Назначение

Комплекс К3-2,6 предназначен для экологически безопасного высокотемпературного обезвреживания и сжигания различных типов отходов с разными видами компонентов и форм, образующихся в результате производственной и хозяйственной деятельности предприятий, таких как: твёрдые коммунальные и производственные отходы, в том числе отходы бурения, нефтедобычи и нефтепереработки, а также яды, прекурсоры, токсические вещества, горючие жидкости, твердые и жидкие химические вещества и реагенты и т.д., кроме взрывоопасных, радиоактивных и агрессивных веществ (кислоты, щелочи).

В процессе сжигания отходов, ключевым моментом является обеспечение безопасного, стабильного сжигания отходов, безопасной эксплуатации комплексной установки К3-2,6. А также соответствие требованиям по выбросам, минимизация отрицательных воздействий на окружающую среду.

Комплексная установка позволяет сжигать отходы калорийностью до 2500 ккал/кг.

Максимальная производительность каждого блока – 500 кг/ч (в зависимости от калорийности сжигаемых отходов). Общая максимальная производительность комплексной установки – 1500 кг/ч. (в зависимости от калорийности сжигаемых отходов).

Степень очистки отходящих газов -98%.

Сжигаемые отходы:

Твердые:	Твердые бытовые отходы Активированный уголь Архивные документы, загрязненная бумага и картон Загрязненные древесные отходы Бытовая и оргтехника Картриджи Медицинские и биологические отходы Нефтесодержащие материалы (отработанные фильтры всех типов, замасленная ветошь, опилки, СИЗ, сорбирующие вещества и т.п.) Пищевые отходы Продукция бракованная и/или с истекшем сроком годности Тара загрязненная Фотопленка и рентген пленка Химические отходы и вещества Загустевшие (отвердевшие) лакокрасочные материалы и т.п.
Жидкие:	Отработанные пищевые масла Отходы растворителей, красок, лаков, смол Синтетические и минеральные масла Фотореактивы Химические отходы и вещества (кроме кислот, щелочей) Нефтяные отходы и т.п.

Технические характеристики установки

№	**Показатели**	**КЗ-2,6**
1	Вместимость (куб.м)	6
2	Загрузка, кг	3600
3	Топливо	Жидкое, СУГ
4	Расход жидкого топлива л/час, горелка Ecoflam	11,00-16,5
5	Сжигание кг/час	1200-1600 зависит от показателей поступившего отхода
6	Удельный расход топлива, не более, кг/кг отходов	0,2
6	Температура отходящих газов не более °С С испарителем Без испарителя	 300-750 600-950
7	Минимальная рабочая температура	850
8	Максимальная рабочая температура	1350
9	Содержание вредных веществ в отходящих газах мг/м³, не более	Взвешенные вещества SO2-10,0 CO-50,0 NOx- 30 HCL- 8,0 HF – 4, Диоксины – 0,1 нг/ м³
10	Количество рабочих циклов в сутки	непрерывно
11	Зольный остаток	3-5%
12	Класс опасности зольного остатка	IV
13	Гарантийный срок	12 месяцев
14	Срок службы комплекса при соблюдении инструкции и планово-профилактических работ	10 лет
15	Наличие камеры дожига	да
16	Термостатическое регулирование	Цифровой терморегулятор
17	Непрерывно работающий вентилятор	ДА
28	Размеры утилизатора (дл х ш х в) с м	215x320x311
29	Ток	Трехфазный 380

Устройство и принцип работы

Комплексная установка состоит из трех блоков сжигания отходов, фильтра для очистки дымовых газов и объединенного скруббера.

Конструкция одного блока установки для сжигания отходов состоит из двух основных частей: камера для сжигания отходов (первичная или основная камера) и камера для обработки дыма (вторичная камера). В первичной камере установлены две горелки, во вторичной камере установлена одна горелка. Вторичная камера предназначена для удержания газов в течение, по меньшей мере, двух секунд, в течение которых они подвергаются воздействию высокой температуры (минимум 850°С). Для обеспечения камер кислородом под горелками установлены воздуходувы. Так же комплексная установка оборудована системой очистки отходящих газов, включающей фильтры сухой очистки топочных газов и скруббер мокрой

очистки. В скруббер непрерывно подается щелочной или солевой раствор для нейтрализации отходящих кислых газов. Подача раствора осуществляется насосом.
Установка оборудована системой предварительной подготовки и подачи жидких отходов непосредственно в камеру сжигания и камеру дожига через специальные форсунки. Жидкие отходы с накопительной емкости проходят магнитный фильтр для удаления мелких металлических частиц, затем фильтр грубой и тонкой очистки. После прохождения фильтров жидкие отходы подаются на сжигание. Подача жидких отходов осуществляется насосом.
Сжигание твердых и жидких отходов осуществляется при загрузке камеры сжигания твердыми отходами на объем камеры не более 40 %.
Отрицательное давление в системе трубопроводов комплексной установки обеспечивается дымососом.
Каждый из блоков установки работает не зависимо от других блоков.

Указание мер безопасности

Установки для сжигания отходов изготовлены в соответствии с существующими технологиями и правилами техники безопасности. Тем не менее, из-за неправильного использования оборудования и обращения с ним возможны некоторые серьезные травмы пользователя или другого лица, а также физические повреждения как оборудования, так и других изделий.
Правильное использование установки для сжигания отходов также включает техническое обслуживание и контроль оборудования в соответствии с указаниями, приведенными в настоящем документе.
Установки для сжигания отходов изготовлены в соответствии с существующими технологиями и правилами техники безопасности. Тем не менее, из-за неправильного использования оборудования и обращения с ним возможны некоторые серьезные травмы пользователя или другого лица, а также физические повреждения как оборудования, так и других изделий.
Монтаж установки для сжигания отходов и подключение ее к электропитанию должна выполнять сертифицированная техническая служба. Вы должны гарантировать непрерывное электропитание. Для этого Вы можете подсоединить электрогенераторную установку на случай отсутствия электропитания. Все характеристики подключенной электрогенераторной установки должны соответствовать характеристикам сети электропитания. Рекомендации относительно электрогенераторной установки Вам может дать сертифицированная техническая служба
Монтаж и регулировка системы очистки дыма, а также ее эксплуатацию и техническое обслуживание должны выполнять только специалисты, которые имеют соответствующее разрешение. Конечный пользователь несет ответственность за назначение одного или нескольких лиц, которые будут обучены эксплуатации оборудования. Только обученному лицу разрешается работать с системой очистки дыма. Монтаж всех соединительных элементов должны выполнять специалисты, имеющие разрешение на выполнение таких работ, в соответствии с местными нормативами. Специалисты должны обеспечить всю необходимую документацию.

Изменения, внесенные в систему очистки дыма и ее окружение

Не разрешается вносить изменения в любые элементы системы.

Взрывоопасные и воспламеняющиеся материалы

Взрывоопасные и воспламеняющиеся материалы нельзя хранить вблизи системы для сжигания отходов.

Подготовка к работе

Перед пуском установки в работу необходимо провести процедуру отверждения огнеупора.

Процедура отверждения огнеупора должна выполняться, как показано на диаграмме и в нижеприведенной таблице:

Процедура отверждения огнеупора

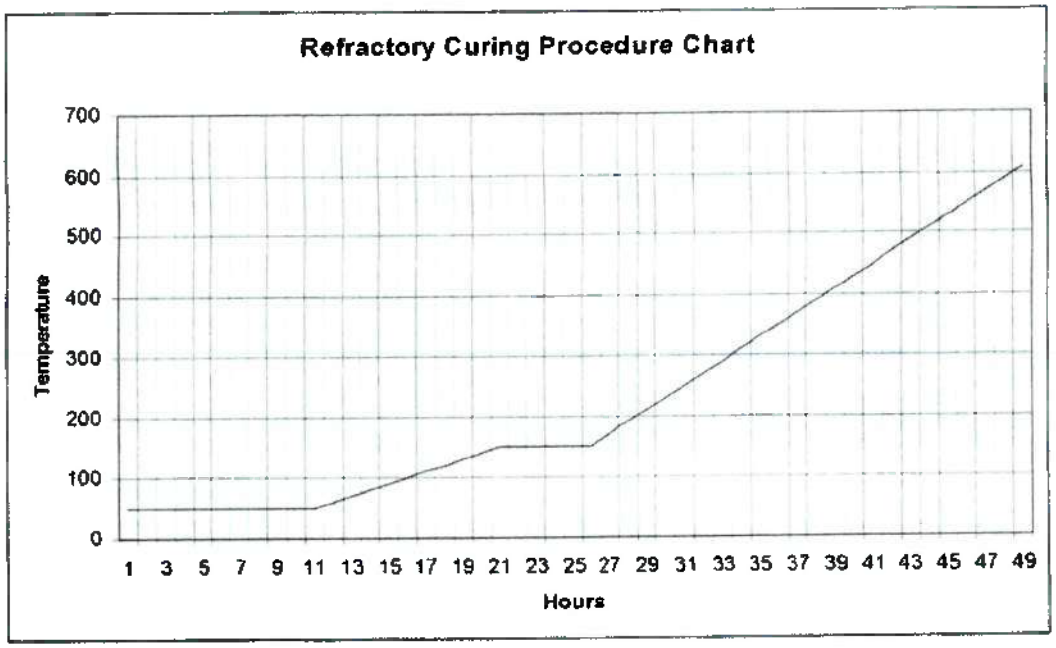

Диаграмма процедуры отверждения огнеупора
Температура
Часы

Процедура отверждения огнеупора должна выполняться, как показано на диаграмме и в нижеприведенной таблице:

Время (часы)	Температура		Время (часы)	Температура
0	50		25	150
1	50		26	170
2	50		27	190
3	50		28	210
4	50		29	230
5	50		30	250
6	50		31	270
7	50		32	290
8	50		33	310
9	50		34	330
10	50		35	350
11	60		36	370

12	70		37	390
13	80		38	410
14	90		39	430
15	100		40	450
16	110		41	470
17	120		42	490
18	130		43	510
19	140		44	530
20	150		45	550
21	150		46	570
22	150		47	590
23	150		48	610
24	150			

Температура должна достигнуть 50°С и после этого поддерживаться в течение 10 часов. В течение следующих 10 часов температура должна повышаться каждый час на 10°С до достижения 150°С (20-й час). Установка для сжигания отходов должна поддерживаться при температуре 150°С в течение следующих 5 часов, а затем повышаться на 20°С каждый час до конца процедуры.

Полная процедура длится 48 часов, и конечная температура будет равна 610°С. После охлаждения в течение нескольких часов оборудование готово к эксплуатации.

Когда отверждение будет завершено, на огнеупоре будут волосные трещины и небольшая окалина. Это нормальный результат процесса отверждения.

На инсинераторах используется контроллер, который экономит 50-60 % топлива. Это достигается за счет датчика «Высокой температуры», который контролирует температуру в камере дожига. Когда температура достигает 750°-900 С (операционно), подача топлива отключается. При значении Тфак <Туст на 50 градусов С подачи топлива возобновляется.

Комплекс состоит из трёх камер. На каждой установлено по 3 горелки. Две в камере сгорания и одна на камере дожига. Горелки запускаются одновременно. Присутствие оператора не потребуется до тех пор, пока таймер автоматически не отключит горелку.

В зависимости от нагрузки можно использовать как три печи одновременно, так и каждую по отдельности.

Перед загрузкой убедитесь в том, что:

- Отходы не хранились внутри установки
- Излишки золы и несгоревшие материалы удалены
- Нет механических повреждений установки после предыдущей эксплуатации
- Достаточно топлива для сжигания загружаемых отходов
- Будут загружены отходы, подходящие для сжигания в этой установке

Никогда не открывайте загрузочную крышку во время работы оборудования.

Никогда не разгружайте раскаленный инсинератор.

Вычистите золу после сжигания или перед следующей загрузкой.

Наличие большого количества золы снижает эффективность работы.

Большое количество золы может привести к поломке инсинератора.

Откройте крышку загружаемой камеры. Для этого освободите замки крышки (вентили) и кнопками на пульте вверх-вниз соответствующими камере откройте люк и зафиксируйте стопор, после загрузки (освободив стопор) закройте её. Зафиксируйте крышку в закрытом положении.

• Убедитесь, что при закрывании крышки теплоизоляция не соприкасается с отходами
• НЕ ПЕРЕГРУЖАЙТЕ УСТАНОВКУ
• Не складывайте отходы слишком плотно – для циркуляции тепла сквозь них
• Не перекрывайте отходами горелки и дымоход
• Уберите лишние отходы из установки для загрузки их позже
• Убедитесь, что при закрывании крышки теплоизоляция не соприкасается с отходами.

Перед запуском камеры.

Убедитесь, что подача топлива к горелкам открыта.

Каждая камера управляется своим контроллером ТРИД.

Перед запуском нужно задать температуру и время работы камеры.

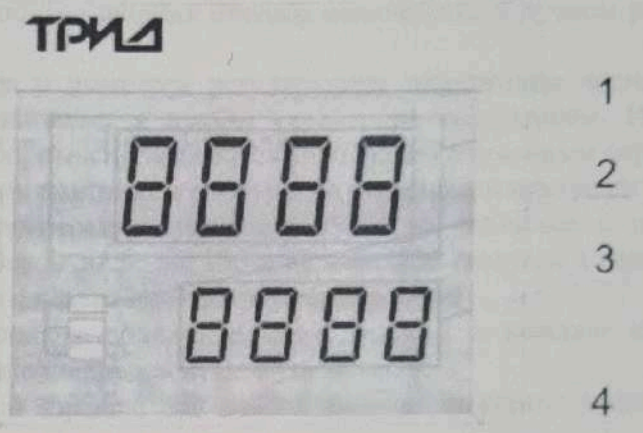

Верхний цифровой индикатор. Показывает текущее значение температуры.

Индикаторы «Вкл. - Откл.» таймера и горелок.

Нижний цифровой индикатор. Показывает значение времени таймера.

Кнопки управления и задания времени таймера и температуры.

Изменение времени таймера и заданной температуры.

Вход в меню (режим выбора раздела) осуществляется нажатием и удерживанием кнопки «круг» в течение 1-2 секунд до появления на нижнем индикаторе надписи «SET». Выход из этого режима и возврат в основной режим работы прибора осуществляется нажатием кнопки «квадрат».

Переход из режима выбора раздела в режим выбора параметра осуществляется нажатием кнопки «круг». В режиме выбора параметра на верхнем индикаторе отображается название параметра, на нижнем – значение параметра. Выбор параметра осуществляется нажатием кнопок «вверх», «вниз».

Для изменения значения параметра нажмите кнопку «круг», при этом нижний индикатор входит в мигающий режим. Значения параметра изменяются при помощи кнопок «вверх»,» вниз». При нажатии кнопки «круг» или "квадрат» происходит запись параметра и нижний индикатор переходит в нормальный режим индикации.

Нажмите и удерживайте кнопку (1-2 сек) "круг» до появления P-01 SET.

Для входа в меню раздела нажимаем «круг». Кнопками «вверх», «вниз» выбираем изменяемый параметр:

SP – температура

*** - время таймера

Заходим в меню изменения параметра нажатием кнопки «круг». Кнопками «вверх», «вниз» устанавливаем требуемое значение. Нажатием кнопки «квадрат» сохраняем значение и повторными нажатиями возвращаемся в режим рабочей индикации.
Кнопка «квадрат» служит для запуска и остановки таймера.
При запущенном таймере камера находится в работе. Включаются горелки, доп. вентилятор и дымосос. Горелки поддерживают заданную температуру. После выключения таймера, камера переходит в режим остывания. Вентиляторы горелок, доп.вентилятор и дымосос продолжают работать до окончания времени остывания.
Запрещается останавливать камеру путём отключения электроэнергии!
При аварии горелок на щите загорается соответствующий красный индикатор. Снятие аварии производится нажатием кнопки на контроллере горелки.
Насос скруббера и насос подачи жидких отходов включаются в ручном режиме кнопками на щите.
Обороты доп. вентилятора и дымососа регулируются изменением частоты ЧП (частотных преобразователей) установленных в пульте управления комплексом. Изменение настроек таймера, температуры и оборотов производится специально обученным персоналом.
После того как вы запустили комплекс в работу с загруженными камерами необходимо:

1. Контролировать температуру уходящих газов на дымососе с целью поддержания температуры перед скруббером не более 350 и не мене 200 градусов с помощью ЧП в пульте управления и смесителя на фильтре очистки отходящих газов.
2. Контролировать подачу дополнительного воздуха в каждую камеру с помощью соответствующих ЧП, установленных в пульте управления.
3. Следить за работой горелок, при необходимости перекрыть подачу газа на горелки камер дожига.
4. Производить регулирование чистоты отходящих газов с помощью смесителя установленного на фильтре очистки отходящих газов и заслонками от каждой из камер.
5. При сжигании жидких отходов следить за подачей его в камеру сжигания
6. Следить за давлением и подачей раствора в скруббер.

Техническое обслуживание

Техническое обслуживание производится специально обученным персоналом или сервисной службой предприятия изготовителя и включает в себя следующие работы:

1 . Осмотр и при необходимости мелкий ремонт огнеупорного слоя камер для сжигания отходов и скруббера
2 . Техническое обслуживание, а при необходимости ремонт горелочных устройств и их регулировка
3 . Проверку работы температурных датчиков
4 . Осмотр и протяжку контактов пульта управления
5 . Осмотр и проверку работы насосов скруббера и насосов для жидких отходов
6 . Замену наполнителя фильтра очистки отходящих газов
7 . Замену уплотнительных шнуров и герметизирующих слоем комплекса КЗ-2,6
8 . Осмотр и при необходимости очистка воздуховодов подачи дополнительного воздуха к камерам
9 . Замеры сопротивления обмоток вентиляторов и дымососа

Техническое обслуживание проводиться 1 раз в год или каждые 1000 часов наработки (в зависимости от того что наступит ранее)

Паспорт

Наименование: Комплекс непрерывного действия для сжигания твердых и жидких отходов К3-2,6

Изготовитель: ООО Бастион

Заводской № 161819001 **Дата выпуска** 25.10.2016 г

Модель		К3-2,6
Год изготовления		2016
Заводской номер		№161819001
Назначение		Сжигание жидких и твердых отходов
Расход газа при номинальной мощности м3/ч		160±10%
Температура в камере сжигания С		До 1450
Температура отходящих газов, ^{0} С		До 400
Вид топлива:		Природный или сжиженный газ
Скорость сжигания	минимальная	1200 кг/час
	максимальная	1600 кг/час
Объем загрузки материалов	минимальный	3600 кг (4,5 м^3)
	максимальный	4800 кг (4,5 м^3)
Установленная эл. мощность		380 В – 3 фазное макс. 8 кВт
Степень очистки уходящих газов		до 98%

Комплектность

Наименование	Количество	Заводской №
Камера сжигания с камерой дожига с устройством открытия и закрытия загрузочного люка	3	№181002 №181003 №181004
Скруббер (испаритель воды)	1	№192001
Горелка, работающая на газе ECOFLAM MAX GAZ 250 в комплекте с газовой рампой и арматурой для присоединения	9	№1600019685 №1600019686 №1600019687 №1600019688 №1600019689 №1600019690 №1600019691 №1600019692 №1600019693
Фильтр сухой очистки топочных газов Ф-4	1	№192002
Щит автоматики и управления комплексом	1	б/н
Комплект для подачи воды в скруббер (бак пластиковый объемом 1м3 -3 шт. комплект фильтров. насосная станция. повысительный насос. форсунки. шланги и трубопроводы)	1	
Вентилятор для подачи дополнительного воздуха в камеры сжигания	3	Отдельный паспорт
Дымовая труба h-10м ДУ400	1	
Комплект для сжигания горючих жидких отходов (бак пластиковый 1м3. насос. форсунки. система фильтров)	1	
Газоходы для соединения комплекса ДУ300	3	
Комплект ЗИП	1	

Паспорта на оборудование	комплект	

Транспортировка и хранение.

- Транспортировка изделия производится любым видом транспорта с соблюдением соответствующих технических требований расположения и крепления грузов, при условии защиты от механических повреждений.
- При транспортировке убедиться, что все узлы установки надежно закреплены в транспортном положении. Слить солевой раствор из скруббера
- Группа условий транспортировки и хранения 5 по ГОСТ 15150.
- При погрузке и разгрузке соблюдать правила техники безопасности ГОСТ 12.3.009.
- При длительном хранении электродвигатели, горелки, пульт управления демонтируются и хранятся в неотапливаемом хранилище с естественной вентиляцией без искусственного регулирования климатических условий и температурой воздуха -40°С до +40°С.

Сведения об упаковке и консервации.

- Установка поставляется потребителю отдельными сборочными единицами и упаковочными местами.
- Установка подвергается консервации при длительном хранении.
- Все обработанные, но неокрашенные поверхности сборочных единиц, деталей, запасных частей, принадлежностей, инструмента должны быть предохранены от коррозии. Временная противокоррозионная защита В34 по ГОСТ 9.014.

Гарантийные обязательства.

- Срок гарантии составляет 24 месяца с момента приема-передачи по Акту
- В случае обнаружения несоответствия Товара техническим условиям завода-изготовителя, брака и/или скрытых дефектов, обнаруженных в период вышеуказанного гарантийного срока, Покупатель предъявляет Продавцу претензию (Рекламационный акт) для исправления брака или замены неисправности части Товара.
- Срок рассмотрения Рекламации Продавцом и ответа на нее: в течение 5 (Пяти) рабочих дней с момента ее получения. При неполучении ответа в указанный срок, претензия считается принятой в редакции Покупателя, т.е. обоснованной.
- В случае обоснованности предъявленной рекламации, Продавец обязан устранить указанные дефекты или заменить неисправную часть Товара за свой счет, включая транспортные, таможенные и иные расходы в течение 30 (Тридцати) календарных дней со дня предъявления рекламации.
- В случае невозможности ремонта или замены неисправности частей Товара в течение вышеуказанного времени, Покупатель вправе требовать определенного снижения общей стоимости Договора, либо его аннулирование, с возвратом денежных средств Покупателя.
- Сервисное обслуживание Оборудования в гарантийный период производится техническими специалистами Продавца на основании отдельно подписанного Сторонами Договора на сервисное обслуживание.
- Продавец обязуется проводить бесплатное консультирование по правилам эксплуатации Товара по запросу во время проведения планового сервисного обслуживания Оборудования.
- Продавец производит безвозмездный инструктаж технического персонала
- Предприятие изготовитель оставляет за собой право вносить в изделие конструктивные изменения, не отраженные в настоящем РЭ и не влияющие на основные технические характеристики.
- Изготовитель гарантирует работу установки при соблюдении условий эксплуатации, транспортировки и хранения.
- Гарантия на комплектующие изделия:
    1. Горелки;
    2. Дымосос;
    3. Вентилятор;

4. Термоизмерители –регуляторы,

осуществляется соответствующим предприятием изготовителем в соответствии с документами (паспорт и/или руководство по эксплуатации) которыми укомплектован «Комплекс К3-26». Рекламации и претензии на комплектующие, вместе с их документацией, а также сами комплектующие, высылать на адрес нашего предприятия.

Изготовитель: ООО «Бастион»
ИНН 5034030242
111024, г. Москва, ул. 5-я Кабельная, д. 2Б, строение 1
Тел. (495) 725-41-24
Email: 3902219@mail.ru

Сведения о рекламациях.

- В течение гарантийного срока изготовитель обязан заменить детали, вышедшие из строя, при условии соблюдения правил эксплуатации, если поломка явилась результатом применения несоответствующего или недоброкачественного материала, некачественной обработки, сборки деталей и узлов.

- Рекламации на изделия предъявляются соответствующему заводу изготовителю.

- К рекламации должна быть приложена выписка из формы учета работы, подтверждающая срок работы установки, а сам акт должен быть составлен с участием представителя незаинтересованной организации.

В акте указывается:

1. время и место составления акта;
2. лица, составившие акт, с указанием занимаемых ими должностей;
3. время отгрузки и прибытия установки и точный адрес покупателя (почтовый или железнодорожный);
4. условия эксплуатации;
5. подробные указания недостатков (с приложение фотографий) по возможности с указанием причин, вызвавших неполадки и обстоятельств, при которых они обнаружены.

Свидетельства о приемке.

Комплекс непрерывного действия для сжигания жидких и твердых отходов К3-2,6 отвечает требованиям конструкторской документации, ТУ 4859-001-03085855-2016 и пригоден к эксплуатации

Дата выпуска 25.10.2016г.

Подпись ответственного за приемку

НАЧАЛЬНИК ОТК
ОГАННИСЯН С.С.

СВЕДЕНИЯ О СЕРТИФИКАЦИИ

Сертификат соответствия ТС № RU Д-RU.АЛ16.В.54048

Срок действия до 14.09.2021 г.

Экологический сертификат соответствия № РОСС RU.0001.01. ЭТОО

Срок действия до 16.11.2018 г.

Ecoflam

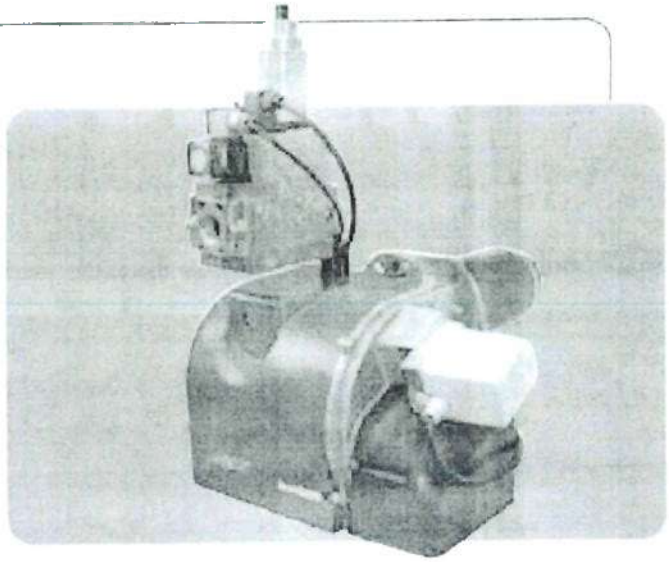

MAX GAS 170 P
MAX GAS 170 P AB
MAX GAS 250 P
MAX GAS 250 P AB
V.C.

LB1486

05.09.2005

ЭКСПЛУАТАЦИОННЫЕ ХАРАКТЕРИСТИКИ				
Модель: Max Gas 170 -250	Категория газа - II 2H 3+ B/P			
	G20	G25	G31	G30
Максимальное давление* мбар	360	360	362	360
Минимальное давление* мбар	16	16	30	30
Низшая теплотворная ккал/норм.м^3 способность топлива	8.570	7.370	22.260	29.320
Модель: Max Gas 170				
Расход газа максимум	17,60 норм.м^3/ч	20,47 норм.м^3/ч	6,78 норм.м^3/ч	5. 14 норм.м^3/ч
минимум	5,53 норм.м^3/ч	6,43 норм.м^3/ч	2,13 норм.м^3/ч	1,62 норм.м^3/ч
Модель: Max Gas 250				
Расход газа максимум	24,14 норм.м^3/ч	28,19 норм.м^3/ч	9,29 норм.м^3/ч	7,06 норм.м^3/ч
минимум	5,53 норм.м^3/ч	6,43 норм.м^3/ч	2,13 норм.м^3/ч	1,62 норм.м^3/ч

* : Максимальное и минимальное эффективное давление зависит от газовой установки, присоединенной к горелке. Приведенные здесь величины даны для ручной газовой установки.

ТЕХНИЧЕСКИЕ ХАРАКТЕРИСТИКИ

		Max Gas 170 P	Max Gas 170 P AB	Max Gas 250 P	Max Gas 250 P AB
Максимальная тепловая мощность	кВт	175	175	240	240
	ккал/часс	150.860	150.860	206.900	206.900
Минимальная тепловая мощность	кВт	55	55	55	55
	ккал/часс	47.410	47.410	47.410	47.410

РАБОЧИЙ ДИАПАЗОН

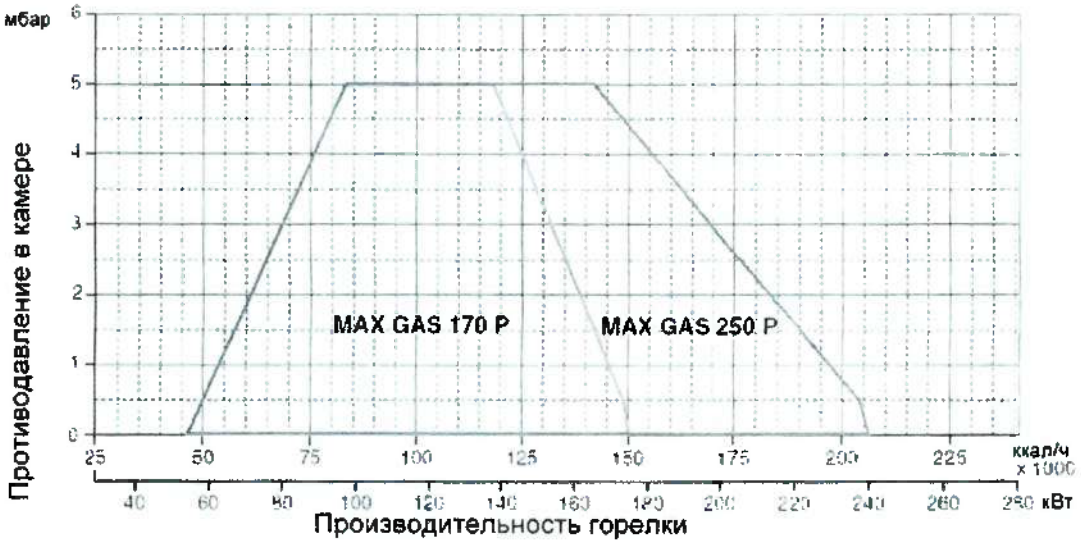

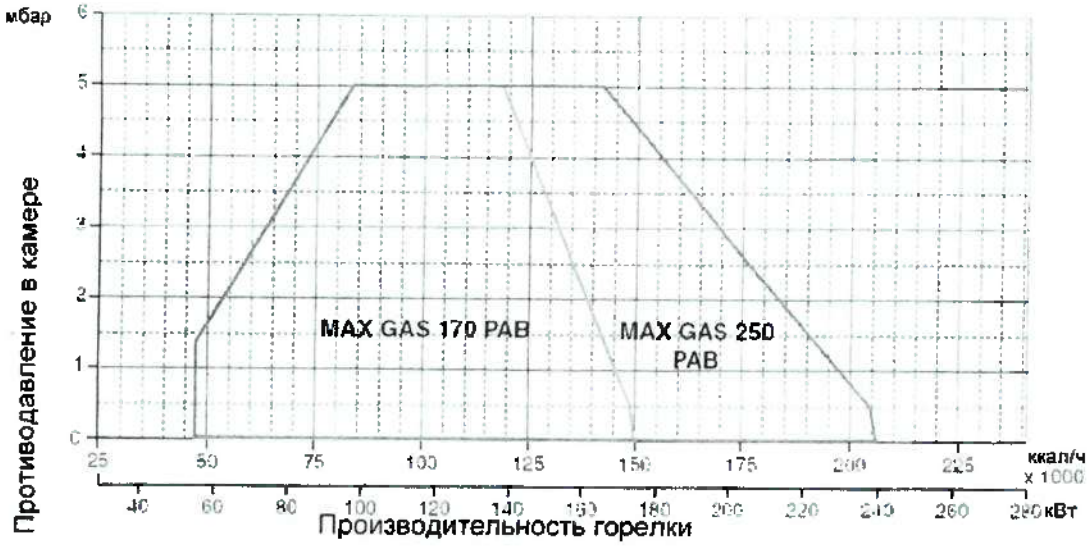
мбар
Противодавление в камере
MAX GAS 170 PAB
MAX GAS 250 PAB
ккал/ч x 1000
кВт
Производительность горелки

ГАБАРИТНЫЕ РАЗМЕРЫ

MAX GAS 170-250 P

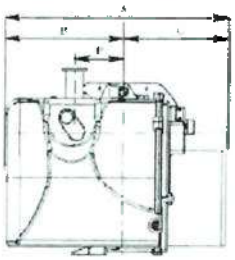

MAX GAS 170-250 PAB

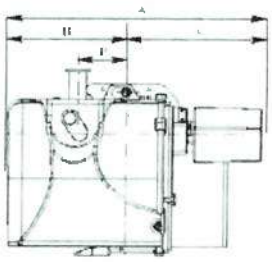

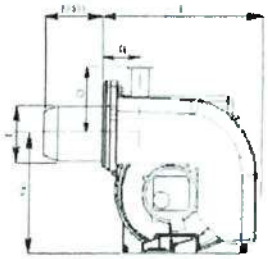

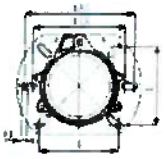

Модель	A	B	C	D	D1	E	F	G	I	L	M	N	O	P
MAX GAS 170 P	392	202	190	180	280	290	125	201	120/131	120/131	M8	74	52	104
MAX GAS 170 PAB	452	202	250	180	280	290	125	201	120/131	120/131	M8	74	52	104
MAX GAS 250 P	392	202	190	180	280	290	125	201	120/131	120/131	M8	74	52	104
MAX GAS 250 PAB	452	202	250	180	280	290	125	201	120/131	120/131	M8	74	52	104
D = короткая головка			D1 = длинная головка											

Монтаж следует выполнять в соответствии с местными нормами и правилами

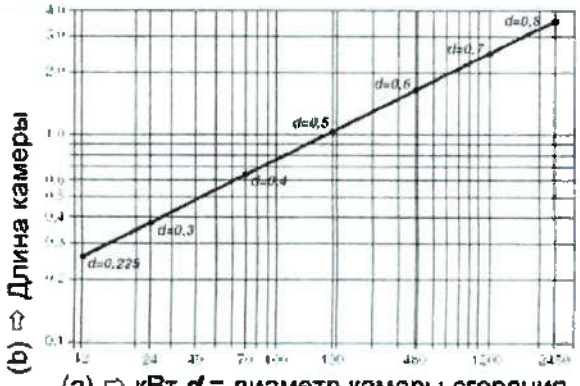

(a) ⇨ кВт *d* = диаметр камеры сгорания

Горелки сертифицированы в камерах сгорания в соответствии со стандартом EN 676. При меньших размерах камеры сгорания котла, в которую устанавливается горелка, следует обращаться за консультацией к изготовителю горелки.

ЗАПУСК ГОРЕЛКИ

ПРЕДВАРИТЕЛЬНЫЙ КОНТРОЛЬ

Перед запуском горелки проверьте следующее: -тип и давление газа; - газовые клапаны закрыты; - уплотнения в фитингах труб; - дыхательный клапан газовых труб и давление газа на входе; - что кабели соответствуют схеме, и что фазные провода и нулевой провод установлены соответствующим образом; - что горелка выключается при размыкании контакта термореле котла; - уплотнение топки котла, которое предотвращает поступление воздуха; - уплотнение соединений дымохода; - состояние дымохода (он должен быть герметичен, свободен от каких-либо препятствий и т.д.). Если все вышеупомянутые условия соблюдены, запустите горелку. Устройство управления запускает электродвигатель для выполнения предварительной продувки камеры. Во время предварительной продувки топки (около 30 секунд) устройство управления контролирует величину давления воздуха по сигналу от реле давления. По завершении продувки устройство управления подает напряжение на трансформатор и открывает газовые клапаны. Пламя должно сформироваться и стабилизироваться в течение трех секунд, то есть в течение защитного интервала времени устройства. Прежде чем вводить какие-либо контрольные приборы в дымоход, визуально проверьте состояние пламени. Отрегулируйте и проверьте по измерительному прибору расход газа, требуемый для обеспечения нормальной работы котла. С целью обеспечения правильного сгорания отрегулируйте расход воздуха в соответствии с расходом газа.

ВНИМАНИЕ!

Все регулируемые элементы должны быть зафиксированы установщиками после регулировки. При любом изменении регулировок следует произвести анализ дымовых газов в дымоходе. Примерные значения содержания CO_2 должны составлять 9,7 (G20), 9,6 (G25), 11,7 (13B), 11,7 (13P), а содержание CO должно составлять не более 75 частей на миллион.

Регулировка расхода газа при зажигании горелок MAX GAS 170-250

Тепловая мощность при зажигании для таких горелок должна быть меньше чем 120 кВт или меньше, чем отношение номинальной тепловой мощности к защитному интервалу времени блока управления (время зажигания принимается равным защитному интервалу времени, то есть трем секундам). Регулировка тепловой мощности при зажигании выполняется изготовителем. Тем не менее, при необходимости изменить регулировки действуйте следующим образом: - убедитесь, что тепловая мощность горелки во время ее работы с полной производительностью соответствует номинальным показателям; - выключите горелку, отсоедините кабель обнаружения пламени от соответствующего электрода, так чтобы обеспечить автоматическое выключение клапана при зажигании по истечении защитного интервала времени; - запишите показания газового счетчика; - запустите горелку и подождите до тех пор, когда произойдет блокировка горелки после повторения последовательности зажигания; - еще раз запишите показания газового счетчика и определите количество израсходованного газа в

ГАЗ	F
G20 (природный газ)	34.02
G25	-
G30 (бутан)	-
G31 (пропан)	88

литрах: - полученная тепловая мощность при зажигании тогда будет равна отношению количества литров израсходованного газа к защитному интервалу времени, умноженному на коэффициент F (который зависит от типа используемого газа), который считывается из таблицы слева. Если полученная таким образом величина превышает 120 кВт, следует уменьшить начальный расход газового клапана. По завершении присоедините обратно кабель обнаружения пламени к соответствующему электроду.

ПРИМЕЧАНИЕ: Если измерение количества газа в литрах затруднено из-за конструкции шкалы конкретного газового счетчика, то вышеописанную процедуру можно повторить несколько раз подряд, чтобы получить в совокупности количество газа, достаточное для расчета. В таком случае тепловая мощность при зажигании должна быть получена путем умножения на коэффициент F отношения количества литров израсходованного газа к кумулятивному защитному интервалу времени (то есть к защитному интервалу времени, умноженному на количество зажиганий). См. приведенные ниже примеры. Пример А: горелка MAX GAS 250, работающая на природном газе, номинальная тепловая мощность 179 кВт, защитный интервал времени 3 секунды: выполняются 4 последовательности зажигания, при этом суммарный расход газа составил 41 л. Тепловая мощность при зажигании в кВт составит: 41/(3*4)*34.02 = 116 кВт. Данное значение не превышает 120 кВ, следовательно, регулировка выполнена правильно.

ЦИКЛ (LANDIS & STAEFA LGB 21/LGB 22)

ВЫЧИСЛЕНИЕ РАБОЧЕЙ МОЩНОСТИ ГОРЕЛКИ

Чтобы вычислить рабочую мощность горелки в кВт, выполните следующие операции:

- Проверьте на газовом счетчике количество израсходованного газа в литрах и продолжительность в секундах и затем вычислите мощность горелки по следующей формуле:

c = Количество газа в литрах

s = Время в секундах

$$\frac{c}{s} \times F =$$

кВт

F [G20 = 34.02 ; G25 = 29.25 ; G30 = 116 ; G31 = 88]

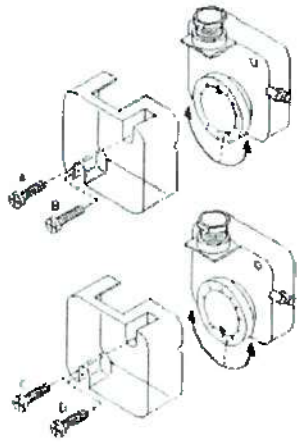

РЕГУЛИРОВКА РЕЛЕ ДАВЛЕНИЯ ВОЗДУХА

Реле давления воздуха должно быть отрегулировано таким образом, чтобы при дефиците воздуха количество CO не превышало 1% по объему. Регулировка реле давления воздуха производится после того, как отрегулирован расход газа и достигнуто оптимальное горение (CO_2 = от 9.5 до 9.8%, и CO не более 75 частей на миллион). Снимите крышку с работающей горелки и начните постепенно закрывать всасывающий воздуховод картонкой, пока содержание CO2 не достигнет 10.8 (G20-G25) > 13 (G30-G31), а количество CO будет меньше чем 5000 частей на миллион. Продолжайте регулировку реле давления воздуха, пока горелка не выключится. Уберите картонку, закрывающую всасывающий воздуховод, и снова запустите горелку.

Установите крышку на место.

РЕГУЛИРОВКА РЕЛЕ ДАВЛЕНИЯ ГАЗА

Отрегулируйте реле давления газа на 50% от номинального давления используемого газа.

НОМИНАЛЬНОЕ ДАВЛЕНИЕ: G 20 = 20 мбар
G 25 = 25 мбар
G 30 = 29 мбар
G 31 = 37 мбар

РЕГУЛИРОВКА ВОЗДУХА

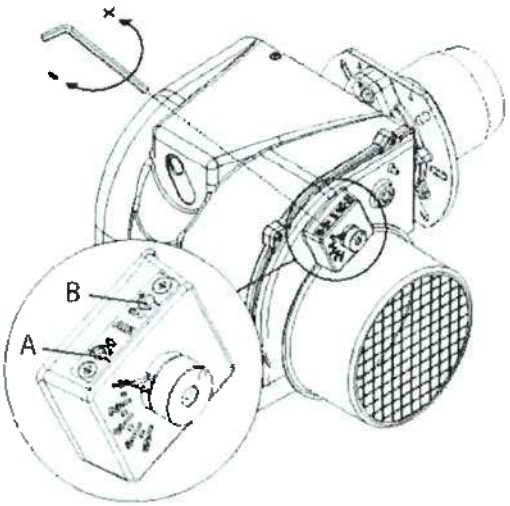

НАСТРОЙКА ВОСПЛАМЕНЯЮЩЕЙ ГОЛОВКИ

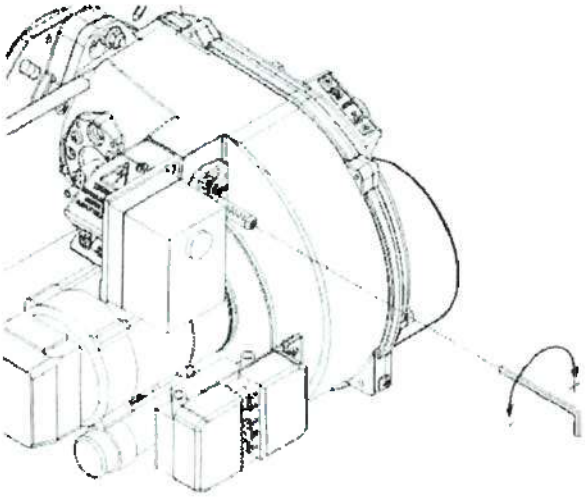

Для регулировки расхода воздуха вращайте винт А до тех пор, пока не будет достигнут требуемый результат. Чтобы уменьшить расход, вращайте винт по часовой стрелке, чтобы увеличить расход, вращайте винт против часовой стрелки. Примечание: винт В не используется.

СЕРВОПРИВОД ВОЗДУШНОЙ ЗАСЛОНКИ (SIEMENS SQN 75)

Для доступа к регулировочным кулачкам снимите крышку. Регулирование кулачков производится с помощью ключа (входящего в комплект поставки) и отвертки.

I - Регулировочный кулачок (СИНИЙ) для установки воздушной заслонки при полном выключении горелки (полное закрытие 0°).

II - Регулировочный кулачок (ОРАНЖЕВЫЙ) для открытого положения при зажигании и низком пламени (с помощью отвертки).

III - Регулировочный кулачок (КРАСНЫЙ) для открытого положения при высоком пламени (максимальный расход воздуха).

IV - Регулировочный кулачок (ЧЕРНЫЙ), позволяющий открыть электромагнитный клапан высокого пламени.

ПРОВЕРКА СИСТЕМЫ ОБНАРУЖЕНИЯ ПЛАМЕНИ

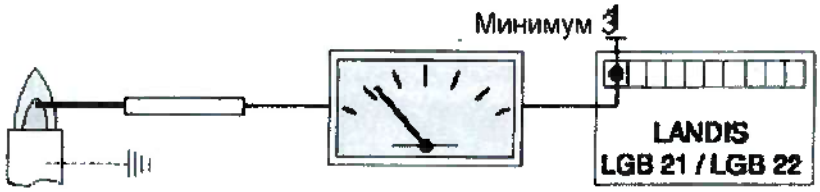

При выключенной горелке подключите микроамперметр постоянного тока со шкалой от 0 до 50 или от 0 до 100 мкА. Если регулировка выполнена правильно, то во время работы горелки показания должны быть постоянными и не должны быть ниже, чем 3 мкА (Landis).

ПОЛОЖЕНИЕ ЭЛЕКТРОДОВ

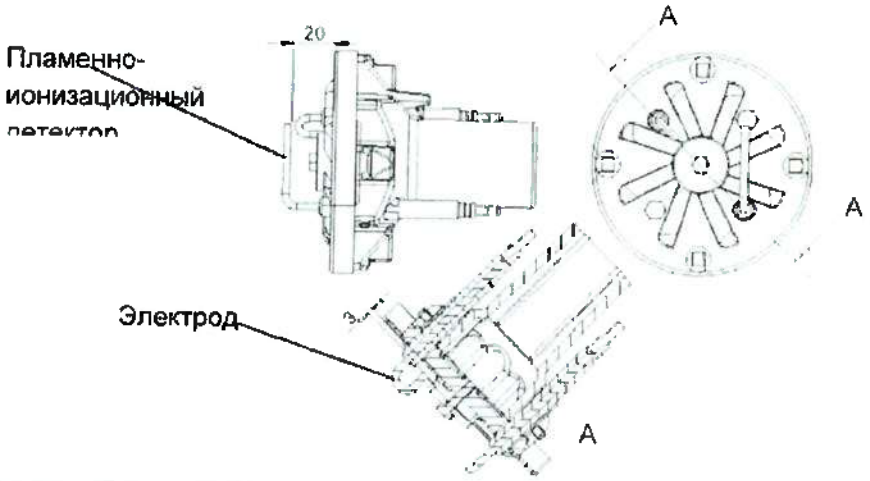

МОНТАЖ НА КОТЛЕ

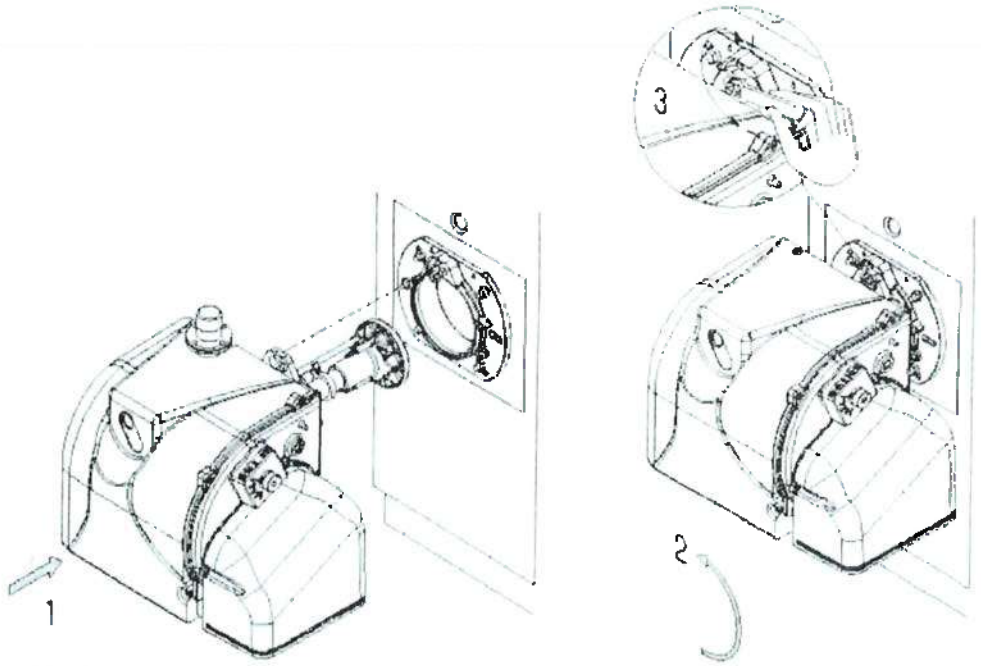

ДЕМОНТАЖ ТРУБЫ

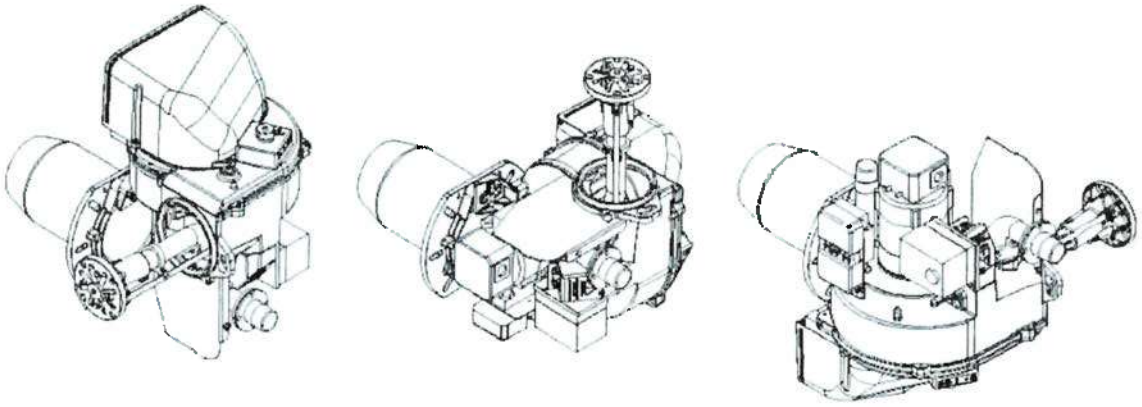

ТЕХНИЧЕСКОЕ ОБСЛУЖИВАНИЕ
ЕЖЕГОДНАЯ ПРОВЕРКА

Периодическая проверка горелки (огневой головки, электродов и т.д.) должна выполняться квалифицированным персоналом один или два раза в год в зависимости от условий эксплуатации. Прежде чем приступить к проверке при техническом обслуживании горелки, рекомендуется произвести общую проверку ее состояния и выполнить следующие операции:

- Отключите электропитание горелки (отсоедините вилку от розетки).
- Закройте газовый кран.
- Снимите крышку горелки, очистите вентилятор и всасывающий воздуховод.
- Очистите огневую головку и проверьте положение электродов.
- Установите обратно все детали.
- Проверьте герметичность фитинга газовой трубы.
- Проверьте состояние дымохода.
- Запустите снова горелку.
- Выполните анализ параметров сгорания (CO_2 = от 9,5 до 9,8), (CO = не выше чем 75 частей на миллион).

ПЕРЕД НАЧАЛОМ КАЖДОЙ РАБОТЫ ПО ПРОВЕРКЕ И ОБСЛУЖИВАНИЮ УБЕДИТЕСЬ, ЧТО:

- В систему подается электропитание, и горелка подключена.
- Давление газа правильное, и газовый кран открыт.
- Системы управления подключены правильно.

Если все вышеупомянутые условия соблюдены, нажатием кнопки запуска запустите горелку. Проверьте рабочий цикл горелки.

ГОРЕЛКА НЕ ЗАПУСКАЕТСЯ:

- Проверьте выключатель, термореле, электродвигатель и давление газа.

ПОСЛЕ ПРЕДВАРИТЕЛЬНОЙ ПРОДУВКИ ПРОИСХОДИТ БЛОКИРОВКА ГОРЕЛКИ:

- Проверьте давление воздуха и вентилятор.
- Проверьте исправность реле давления воздуха.

ПОСЛЕ ПРЕДВАРИТЕЛЬНОЙ ПРОДУВКИ ГОРЕЛКА НЕ ЗАЖИГАЕТСЯ:

- Проверьте правильность подключения электродов и их положение.
- Проверьте кабель зажигания.
- Проверьте трансформатор зажигания.
- Проверьте предохранительные устройства.

ПОСЛЕ ЗАЖИГАНИЯ ПО ИСТЕЧЕНИИ ЗАЩИТНОГО ИНТЕРВАЛА ВРЕМЕНИ ПРОИСХОДИТ БЛОКИРОВКА ГОРЕЛКИ:

- Проверьте правильность подключения фазных проводов и нулевого провода.
- Проверьте газовые электромагнитные клапаны.
- Проверьте положение и правильность подключения электрода обнаружения пламени.
- Проверьте электрод обнаружения пламени.
- Проверьте предохранительные устройства.

БЛОКИРОВКА ГОРЕЛКИ ПРОИСХОДИТ ПОСЛЕ ЕЕ РАБОТЫ В ТЕЧЕНИЕ НЕСКОЛЬКИХ МИНУТ:

- Проверьте регулятор давления и газовый фильтр.
- С помощью манометра проверьте давление газа.
- Проверьте величину тока обнаружения пламени (не менее 3 мкА Landis).

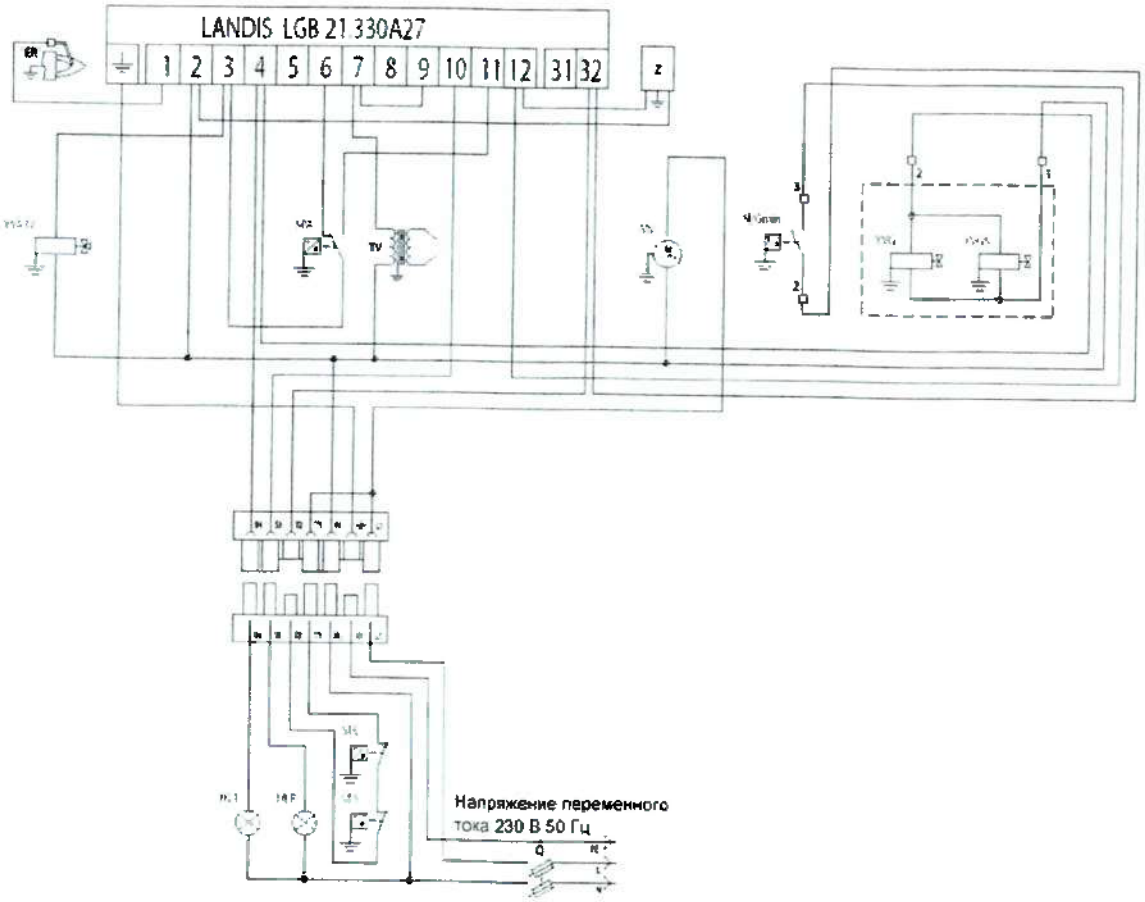

Q	Главный выключатель с предохранителем
Z	Противопомеховый фильтр
ER	Пламенно-ионизационный детектор
MV	Вентилятор электродвигателя
TV	Трансформатор зажигания
HL1	Лампочка индикации первого пламени
HLB	Лампочка индикации блокировки
SPA	Реле давления
STC	Термореле котла
STS	Предохранительное термореле
YVG	Газовый электромагнитный клапан первого каскада
YVGS	Дополнительный предохранительный газовый электромагнитный клапан
SPGmin	Реле минимального давления газа
YVA3V	Трехходовой воздушный электромагнитный клапан

| Измен ен. | Дата/подпись | Описание изменения | | |

	2005	Сектор электрики			герметичности	обнаружения	BEM01092	изменения
Провер ил			LANDIS 21.330A27	LGB		ER		

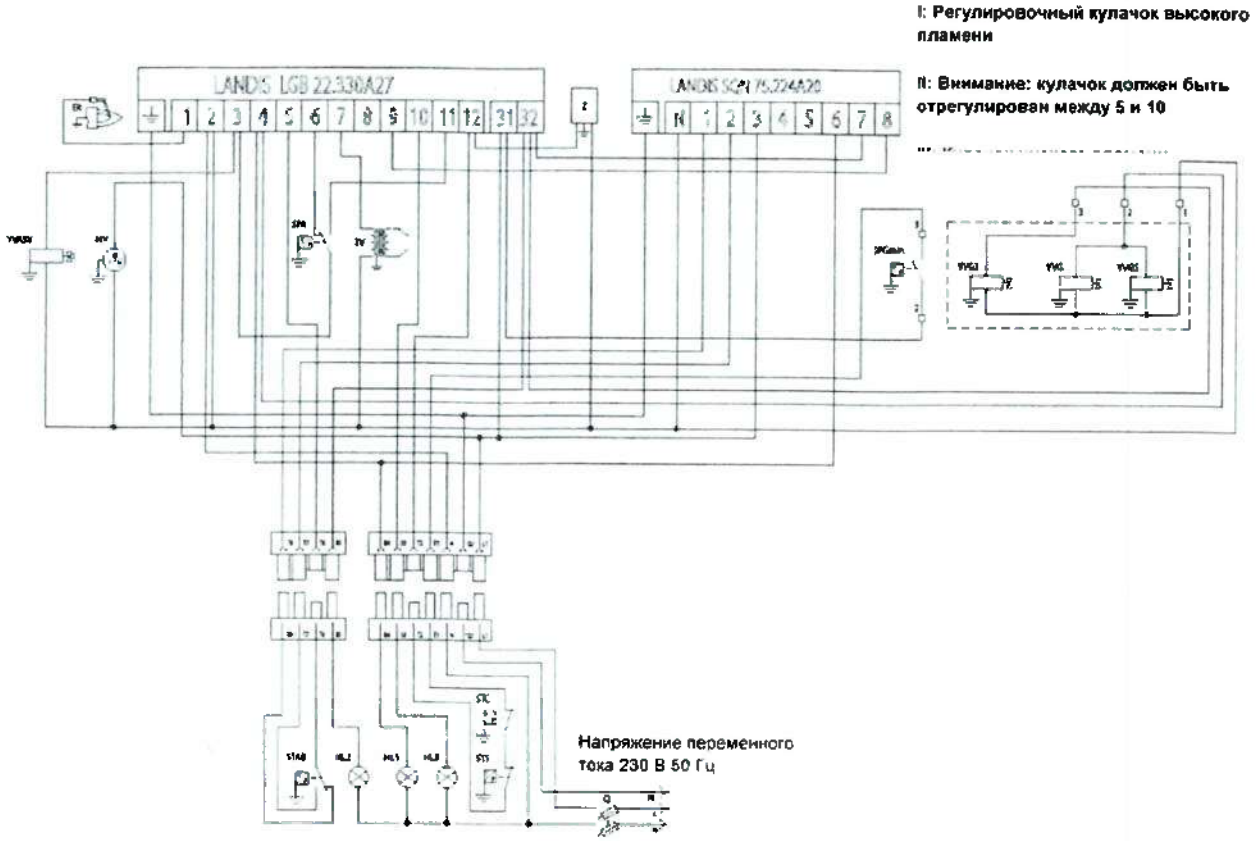

Q	Главный выключатель с предохранителем
Z	Противопомеховый фильтр
ER	Пламенно-ионизационный детектор
MV	Вентилятор электродвигателя
TV	Трансформатор зажигания
HL1	Лампочка индикации первого пламени
HL2	Лампочка индикации второго пламени
HLB	Лампочка индикации блокировки
SPA	Реле давления
STC	Термореле котла
STS	Предохранительное термореле
STAB	Термореле высокого-низкого пламени
YVG1	Газовый электромагнитный клапан первого каскада
YVG2	Газовый электромагнитный клапан второго каскада
YVGS	Дополнительный предохранительный газовый электромагнитный клапан
SPGmin	Реле минимального давления газа
YVA3V	Трехходовой воздушный электромагнитный клапан

Измен ен.	Дата/подпись	Описание изменения

SpA.

Наименование
MAX GAS 70-120-170-250 PAB (непрерывная вентиляция)

Редукторный электродвигатель
LANDIS SQN 75.224A20

Дата | Подпис | Чертил | Дата 19-07-2005 | Подпис

Технический отдел - Аппаратура
Сектор электрики

Контроль герметичности | Сист. обнаружения

Код BEM01093 | Индекс изменения

Провер ил	LANDIS 22.330A27	LGB	ER

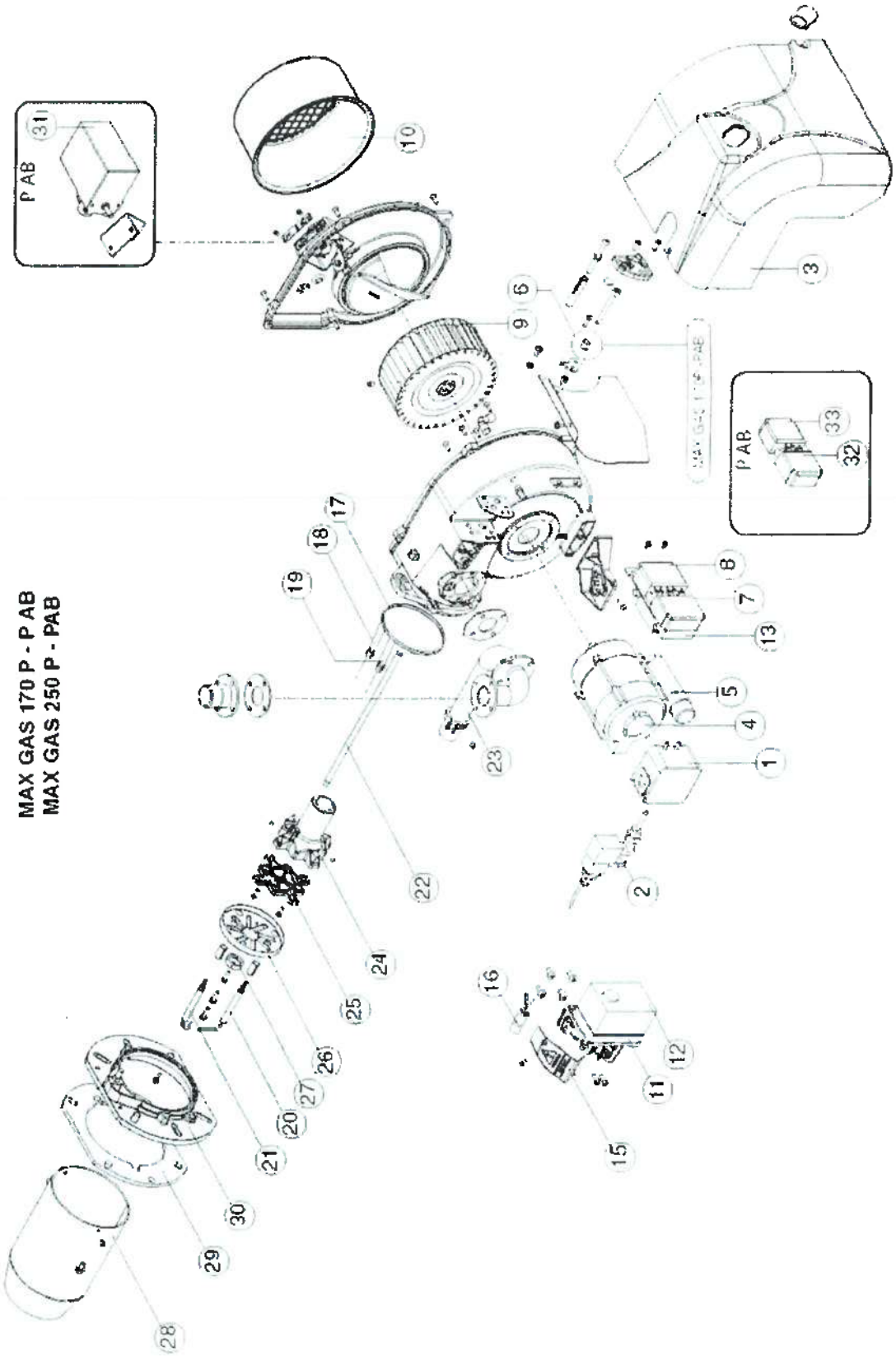
MAX GAS 170 P - P AB
MAX GAS 250 P - PAB
P AB
P AB
1
2
3
4
5
6
7
8
9
10
11
12
13
15
16
17
18
19
20
21
22
23
24
25
26
27
28
29
30
31
32
33

LB1486 Max Gas 170 - 250 P/P AB VC

№ НАИМЕНОВАНИЕ	MAX GAS 170 P Код	MAX GAS 250 P Код
1 - РЕЛЕ ДАВЛЕНИЯ ВОЗДУХА GW 3A4	Q106	Q106
2 - ВОЗДУШНЫЙ КЛАПАН	V407/1	V407/1
3 - КРЫШКА ГОРЕЛКИ	BFC06145/059	BFC06145/059
4 - ЭЛЕКТРОДВИГАТЕЛЬ 200 Вт	M181/51	M181/51
5 - КОНДЕНСАТОР 6 мкФ x 200 Вт AEG	C107/12	C 107/12
6 - ДЕРЖАТЕЛЬ	BFT05017	.
7 - ВИЛКА WIELAND 7 контактов	E225	E225
8 - РОЗЕТКА WIELAND 7 контактов	E225/1	E225/1
9 - ВЕНТИЛЯТОР 160x62	W114/5	W114/5
10 - ВОЗДУХОЗАБОРНИК	BFC04115/017	BFC04115/017
11 - ОСНОВАНИЕ БЛОКА УПРАВЛЕНИЯ LANDIS	A402	A402
12 - БЛОК УПРАВЛЕНИЯ Landis LGB 21	A130	A130
13 - ТРАНСФОРМАТОР ЗАЖИГАНИЯ DanfossEBI M	T130/1	T130/1
14 - КЛЕММНАЯ КОРОБКА	-	-
15 - КРЫШКА	BFC09011/1	BFC09011/1
16 - ПРОТИВОПОМЕХОВЫЙ ФИЛЬТР	S132/3	S132/3
17- КОЛЬЦЕВАЯ УПЛОТНИТЕЛЬНАЯ ПРОКЛАДКА	BFG01029	BFG01029
18 - КАБЕЛЬ ОБНАРУЖЕНИЯ ПЛАМЕНИ TC	BFE01403/2	. BFE01403/2
TL	BFE01403/2	BFE01403/2
19 - КАБЕЛЬ ЗАЖИГАНИЯ TC	BFE01402/2	BFE01402/2
TL	BFE01402/3	BFE01402/3
20 - ПЛАМЕННО-ИОНИЗАЦИОННЫЙ ДЕТЕКТОР	BFE01078	BFE01078
21 - ЭЛЕКТРОД ЗАЖИГАНИЯ	BFE01079	BFE01079
22 - СТЕРЖЕНЬ TC	BFA07016/001	BFA07016/001
TL	BFA07017/001	BFA07017/001
23 - ОПОРНАЯ ТРУБА TC	BFT10109/003	BFT10109/003
TL	BFT10110/003	BFT10110/003
24 - ВОСПЛАМЕНЯЮЩАЯ ГОЛОВКА	BFT12115/051	BFT12115/051
25 - КРЫШКА ГОЛОВКИ	BFT12116/051	BFT12116/051
26 - РАССЕКАТЕЛЬ	BFD07044/020	BFD07044/020
27 - ПАЛЕЦ ПРИРОДНЫЙ ГАЗ	BFT12117	BFT12117
СЖИЖЕННЫЙ НЕФТЯНОЙ ГАЗ	BFT12118	BFT12118
28 - ВЫПУСКНАЯ ТРУБА TC	BFB04027/017	BFB04027/017
TL	BFB04028/017	BFB04028/017
29 - ПРОКЛАДКА	BFG02036/2	BFG02036/2
30 - ФЛАНЕЦ	BFF01017/204	BFF01017/204

Модификация P AB		
12 - БЛОК УПРАВЛЕНИЯ LANDIS LGB 22	A130/1	A130/1
31 - ЭЛЕКТРОДВИГАТЕЛЬ ВОЗДУШНОЙ ЗАСЛОНКИ Landis SQN75.224A21	M213/4	M213/4
32 - ВИЛКА WIELAND 4 контакта	E222/1	E222/1
33 - РОЗЕТКА WIELAND 4 контакта	E223/1	E223/1

Приложение 12

№: KZ44VCZ03148413

Министерство экологии, геологии и природных ресурсов Республики Казахстан

РГУ «Департамент экологии по Мангистауской области» Комитета экологического регулирования и контроля Министерства экологии, геологии и природных ресурсов Республики Казахстан

ЭКОЛОГИЧЕСКОЕ РАЗРЕШЕНИЕ
на воздействие для объектов I категории

(наименование оператора)

Товарищество с ограниченной ответственностью "West Dala" "Вест Дала",060711, Республика Казахстан, Атырауская область, Махамбетский район, с.о. Бейбарыс, с.Бейбарыс, улица 1, здание № 22

(индекс, почтовый адрес)

Индивидуальный идентификационный номер/бизнес-идентификационный номер: 050740001755

Наименование производственного объекта: ТОО «West Dala» «Вест Дала», КОО Кошанай

Местонахождение производственного объекта:

Мангистауская область, Мангистауская область, Тупкараганский район, г.Форт-Шевченко, ,

Соблюдать следующие условия

1. Производить выбросы загрязняющих веществ в объемах, не превышающих:

2022 году 13,31831 тонн
2023 году 211,3559450238 тонн
2024 году 211,3559450238 тонн
2025 году 211,3559450238 тонн
2026 году 211,35593 тонн
2027 году ____ тонн
2028 году ____ тонн
2029 году ____ тонн
2030 году ____ тонн
2031 году ____ тонн
2032 году ____ тонн

2. Производить сбросы загрязняющих веществ в объемах, не превышающих:

2022 году 2,34532 тонн
2023 году 37,219278 тонн
2024 году 37,219278 тонн
2025 году 37,219278 тонн
2026 году 37,21928 тонн
2027 году ____ тонн
2028 году ____ тонн
2029 году ____ тонн
2030 году ____ тонн
2031 году ____ тонн
2032 году ____ тонн

3. Производить накопление отходов в объемах, не превышающих:

2022 году 29205,69287 тонн
2023 году 463481,64796 тонн
2024 году 463481,64796 тонн
2025 году 463481,64796 тонн
2026 году 463481,64796 тонн
2027 году ____ тонн
2028 году ____ тонн
2029 году ____ тонн
2030 году ____ тонн
2031 году ____ тонн
2032 году ____ тонн

4. Производить захоронение отходов в объемах (при наличии собственного полигона), не превышающих:

Бұл құжат ҚР 2003 жылдың 7 қаңтарындағы «Электронды құжат және электронды сандық қол қою» туралы заңның 7 бабы, 1 тармағына сәйкес қағаз бетіндегі заңмен тең. Электрондық құжат www.elicense.kz порталында құрылған.Электрондық құжат түпнұсқасын www.elicense.kz порталында тексере аласыз.
Данный документ согласно пункту 1 статьи 7 ЗРК от 7 января 2003 года «Об электронном документе и электронной цифровой подписи» равнозначен документу на бумажном носителе. Электронный документ сформирован на портале www.elicense.kz. Проверить подлинность электронного документа вы можете на портале www.elicense.kz.

2022 году 424,74381 тонн
2023 году 6740,5 тонн
2024 году 6740,5 тонн
2025 году 6740,5 тонн
2026 году 6740,5 тонн
2027 году _____ тонн
2028 году _____ тонн
2029 году _____ тонн
2030 году _____ тонн
2031 году _____ тонн
2032 году _____ тонн

5. Производить размещение серы в открытом виде на серных картах в объемах, не превышающих:

2022 году _____ тонн
2023 году _____ тонн
2024 году _____ тонн
2025 году _____ тонн
2026 году _____ тонн
2027 году _____ тонн
2028 году _____ тонн
2029 году _____ тонн
2030 году _____ тонн
2031 году _____ тонн
2032 году _____ тонн

6. Не превышать нормативы эмиссий (выбросы, сбросы), лимиты накопления отходов, лимиты захоронения отходов (при наличии собственного полигона), размещение серы в открытом виде на серных картах, установленные в настоящем экологическом разрешении на воздействие для объектов I и II категории (далее – Разрешение для объектов I и II категорий) на основании нормативов эмиссий по ингредиентам (веществам), представленных в проектах нормативов эмиссий в окружающую среду, программе управления отходами, проекте нормативов размещения серы в открытом виде на серных картах согласно приложению 1 к настоящему Разрешению для объектов I и II категорий.

7. Экологические условия осуществления деятельности согласно приложению 2 к настоящему Разрешению для объектов I и II категорий.

8. Выполнять план мероприятий по охране окружающей среды на период действия настоящего Разрешения для объектов I и II категорий, программу производственного экологического контроля, программу управления отходами, требования по охране окружающей среды, указанные в заключении об оценке воздействия на окружающую среду (при его наличии).

Срок действия Разрешения для объектов I и II категорий с 09.12.2022 года по 31.12.2026 года.

Примечание:

*Лимиты эмиссий, установленные в настоящем Разрешении для объектов I и II категорий, по валовым объемам эмиссий и ингредиентам (веществам) действуют на период настоящего Разрешения для объектов I и II категорий и рассчитываются по формуле, указанной в пункте 2 Примечания пункта 3 Заявления на получение экологического разрешения на воздействие для объектов I и II категорий. Разрешение для объектов I и II категорий действительно до изменения применяемых технологий и экологических условий осуществления деятельности, указанных в настоящем Разрешении.

Приложения 1, 2 к настоящему Разрешению для объектов I и II категорий являются неотъемлемой частью настоящего Разрешения для объектов I и II категорий.

Руководитель (уполномоченное лицо) **Руководитель департамента** **Тукенов Руслан Каримович**

подпись Фамилия,имя,отчество (отчество при на

Место выдачи: Актау Г.А.

Дата выдачи: 09.12.2022 г.

Бұл құжат ҚР 2003 жылдың 7 қаңтарындағы «Электронды құжат және электронды сандық қол қою» туралы заңының 7 бабы, 1 тармағына сәйкес қағаз бетіндегі заңмен тең. Электрондық құжат www.elicense.kz порталында құрылған.Электрондық құжат түпнұсқасын www.elicense.kz порталында тексере аласыз.
Данный документ согласно пункту 1 статьи 7 ЗРК от 7 января 2003 года «Об электронном документе и электронной цифровой подписи» равнозначен документу на бумажном носителе. Электронный документ сформирован на портале www.elicense.kz. Проверить подлинность электронного документа вы можете на портале www.elicense.kz.

Приложение 1 к экологическому разрешению на воздействие для объектов I и II категории

Таблица 1

Нормативы выбросов загрязняющих веществ в атмосферный воздух

Год	Площадка	Наименование веществ	Нормативные объемы выбросов загрязняющих веществ		
			грамм/секунд	тонн/год	мг/нм3
1	2	4	5	6	7
на 2022 год					
Всего, из них по площадкам:				211,3559450238	
КОО кошанай					
2022	КОО кошанай	Метилбензол (349)	0,290634957	1,919157879	0
2022	КОО кошанай	Диметилбензол	0,209966834	1,345442839	0
2022	КОО кошанай	Бенз/а/пирен	0,000000084	0,000000463	0
2022	КОО кошанай	Этилбензол (675)	0,023495679	0,251361347	0
2022	КОО кошанай	Смесь углеводородов предельных С6-С10 (1503*)	1,9221536	0,1053813	0
2022	КОО кошанай	Смесь углеводородов предельных С1-С5	7,9049004	0,419488	0
2022	КОО кошанай	Бензол (64)	0,2092	0,01092	0
2022	КОО кошанай	Пентилены (амилены - смесь изомеров) (460)	0,2616	0,01366	0
2022	КОО кошанай	Этан-1,2-диол	0,001048	0,000472	0
2022	КОО кошанай	Алканы С12-19	4,412118715	29,746177366	0
2022	КОО кошанай	Уайт-спирит (1294*)	0,1667	0,32	0
2022	КОО кошанай	Пыль неорганическая, содержащая двуокись кремния в %: 70-20	0,2514418	2,6159804	0
2022	КОО кошанай	Взвешенные частицы (116)	0,08633	1,422172	0
2022	КОО кошанай	Бензин (нефтяной, малосернистый)	0,0048166	0,006679	0
2022	КОО кошанай	Формальдегид	0,019320925	0,257454668	0
2022	КОО кошанай	Масло минеральное нефтяное	0,022525	1,0466	0
2022	КОО кошанай	Керосин (654*)	0,00927	0,00877	0
2022	КОО кошанай	Изобутан (2-Метилпропан) (279)	0,0015353334	0,0427127724	0
2022	КОО кошанай	Азот (II) оксид	0,024733264	0,332414237	0
2022	КОО кошанай	Аммиак (32)	0,102488185	1,408849297	0
2022	КОО кошанай	Углерод	0,0045095	0,01714003	0
2022	КОО кошанай	Гидрохлорид	0,008816	0,25752	0
2022	КОО кошанай	Марганец и его соединения	0,0000303	0,000218	0

Бұл құжат ҚР 2003 жылдың 7 қаңтарындағы «Электронды құжат және электронды сандық қол қою» туралы заңның 7 бабы, 1 тармағына сәйкес қағаз бетіндегі заңмен тең. Электрондық құжат www.elicense.kz порталында құрылған.Электрондық құжат түпнұсқасын www.elicense.kz порталында тексере аласыз.
Данный документ согласно пункту 1 статьи 7 ЗРК от 7 января 2003 года «Об электронном документе и электронной цифровой подписи» равнозначен документу на бумажном носителе. Электронный документ сформирован на портале www.elicense.kz. Проверить подлинность электронного документа вы можете на портале www.elicense.kz.

Год	Площадка	Наименование веществ	Нормативные объемы выбросов загрязняющих веществ		
			грамм/секунд	тонн/год	мг/нм3
1	2	4	5	6	7
2022	КОО кошанай	Железо (II, III) оксиды	0,000386	0,00278	0
2022	КОО кошанай	Азота (IV) диоксид	0,149390075	1,965463052	0
2022	КОО кошанай	Кальций дигидроксид (Гашеная известь, Пушонка) (304)	0,0033559	0,00231264	0
2022	КОО кошанай	Сера диоксид	0,083045028	1,45160524	0
2022	КОО кошанай	Гексан (135)	0,000857	0,027	0
2022	КОО кошанай	Бутан (99)	0,002566	0,081	0
2022	КОО кошанай	Метан (727*)	11,06296795	139,96736242	0
2022	КОО кошанай	Пентан (450)	0,0008643334	0,0215827724	0
2022	КОО кошанай	Углерод оксид	1,032183141	25,921054902	0
2022	КОО кошанай	Сероводород	0,005003937	0,068666399	0
2022	КОО кошанай	Фториды неорганические плохо растворимые	0,0000278	0,0002	0
2022	КОО кошанай	Фтористые газообразные соединения	0,01003383	0,298346	0
на 2023 год					
Всего, из них по площадкам:				211,3559450238	
КОО кошанай					
2023	КОО кошанай	Метилбензол (349)	0,290634957	1,919157879	0
2023	КОО кошанай	Диметилбензол	0,209966834	1,345442839	0
2023	КОО кошанай	Бенз/а/пирен	0,000000084	0,000000463	0
2023	КОО кошанай	Этилбензол (675)	0,023495679	0,251361347	0
2023	КОО кошанай	Смесь углеводородов предельных С6-С10 (1503*)	1,9221536	0,1053813	0
2023	КОО кошанай	Смесь углеводородов предельных С1-С5	7,9049004	0,419488	0
2023	КОО кошанай	Бензол (64)	0,2092	0,01092	0
2023	КОО кошанай	Пентилены (амилены - смесь изомеров) (460)	0,2616	0,01366	0
2023	КОО кошанай	Этан-1,2-диол	0,001048	0,000472	0
2023	КОО кошанай	Алканы С12-19	4,412118715	29,746177366	0
2023	КОО кошанай	Уайт-спирит (1294*)	0,1667	0,32	0
2023	КОО кошанай	Пыль неорганическая, содержащая двуокись кремния в %: 70-20	0,2514418	2,6159804	0
2023	КОО кошанай	Взвешенные частицы (116)	0,08633	1,422172	0
2023	КОО кошанай	Бензин (нефтяной, малосернистый)	0,0048166	0,006679	0

Бұл құжат ҚР 2003 жылдың 7 қаңтарындағы «Электронды құжат және электронды сандық қол қою» туралы заңның 7 бабы, 1 тармағына сәйкес қағаз бетіндегі заңмен тең. Электрондық құжат www.elicense.kz порталында құрылған.Электрондық құжат түпнұсқасын www.elicense.kz порталында тексере аласыз.
Данный документ согласно пункту 1 статьи 7 ЗРК от 7 января 2003 года «Об электронном документе и электронной цифровой подписи» равнозначен документу на бумажном носителе. Электронный документ сформирован на портале www.elicense.kz. Проверить подлинность электронного документа вы можете на портале www.elicense.kz.

Год	Площадка	Наименование веществ	Нормативные объемы выбросов загрязняющих веществ		
			грамм/секунд	тонн/год	мг/нм3
1	2	4	5	6	7
2023	КОО кошанай	Формальдегид	0,019320925	0,257454668	0
2023	КОО кошанай	Масло минеральное нефтяное	0,022525	1,0466	0
2023	КОО кошанай	Керосин (654*)	0,00927	0,00877	0
2023	КОО кошанай	Изобутан (2-Метилпропан) (279)	0,0015353334	0,0427127724	0
2023	КОО кошанай	Азот (II) оксид	0,024733264	0,332414237	0
2023	КОО кошанай	Аммиак (32)	0,102488185	1,408849297	0
2023	КОО кошанай	Углерод	0,0045095	0,01714003	0
2023	КОО кошанай	Гидрохлорид	0,008816	0,25752	0
2023	КОО кошанай	Марганец и его соединения	0,0000303	0,000218	0
2023	КОО кошанай	Железо (II, III) оксиды	0,000386	0,00278	0
2023	КОО кошанай	Азота (IV) диоксид	0,149390075	1,965463052	0
2023	КОО кошанай	Кальций дигидроксид (Гашеная известь, Пушонка) (304)	0,0033559	0,00231264	0
2023	КОО кошанай	Сера диоксид	0,083045028	1,45160524	0
2023	КОО кошанай	Гексан (135)	0,000857	0,027	0
2023	КОО кошанай	Бутан (99)	0,002566	0,081	0
2023	КОО кошанай	Метан (727*)	11,06296795	139,96736242	0
2023	КОО кошанай	Пентан (450)	0,0008643334	0,0215827724	0
2023	КОО кошанай	Углерод оксид	1,032183141	25,921054902	0
2023	КОО кошанай	Сероводород	0,005003937	0,068666399	0
2023	КОО кошанай	Фториды неорганические плохо растворимые	0,0000278	0,0002	0
2023	КОО кошанай	Фтористые газообразные соединения	0,01003383	0,298346	0
на 2024 год					
Всего, из них по площадкам:				211,3559450238	
КОО кошанай					
2024	КОО кошанай	Метилбензол (349)	0,290634957	1,919157879	0
2024	КОО кошанай	Диметилбензол	0,209966834	1,345442839	0
2024	КОО кошанай	Бенз/а/пирен	0,000000084	0,000000463	0
2024	КОО кошанай	Этилбензол (675)	0,023495679	0,251361347	0
2024	КОО кошанай	Смесь углеводородов предельных С6-С10 (1503*)	1,9221536	0,1053813	0
2024	КОО кошанай	Смесь углеводородов предельных С1-С5	7,9049004	0,419488	0

Бұл құжат ҚР 2003 жылдың 7 қаңтарындағы «Электрондық құжат және электрондық сандық қол қою» туралы заңның 7 бабы, 1 тармағына сәйкес қағаз бетіндегі заңмен тең. Электрондық құжат www.elicense.kz порталында құрылған.Электрондық құжат түпнұсқасын www.elicense.kz порталында тексере аласыз.
Данный документ согласно пункту 1 статьи 7 ЗРК от 7 января 2003 года «Об электронном документе и электронной цифровой подписи» равнозначен документу на бумажном носителе. Электронный документ сформирован на портале www.elicense.kz. Проверить подлинность электронного документа вы можете на портале www.elicense.kz.

Год	Площадка	Наименование веществ	Нормативные объемы выбросов загрязняющих веществ		
			грамм/секунд	тонн/год	мг/нм3
1	2	4	5	6	7
2024	КОО кошанай	Бензол (64)	0,2092	0,01092	0
2024	КОО кошанай	Пентилены (амилены - смесь изомеров) (460)	0,2616	0,01366	0
2024	КОО кошанай	Этан-1,2-диол	0,001048	0,000472	0
2024	КОО кошанай	Алканы С12-19	4,412118715	29,746177366	0
2024	КОО кошанай	Уайт-спирит (1294*)	0,1667	0,32	0
2024	КОО кошанай	Пыль неорганическая, содержащая двуокись кремния в %: 70-20	0,2514418	2,6159804	0
2024	КОО кошанай	Взвешенные частицы (116)	0,08633	1,422172	0
2024	КОО кошанай	Бензин (нефтяной, малосернистый)	0,0048166	0,006679	0
2024	КОО кошанай	Формальдегид	0,019320925	0,257454668	0
2024	КОО кошанай	Масло минеральное нефтяное	0,022525	1,0466	0
2024	КОО кошанай	Керосин (654*)	0,00927	0,00877	0
2024	КОО кошанай	Изобутан (2-Метилпропан) (279)	0,0015353334	0,0427127724	0
2024	КОО кошанай	Азот (II) оксид	0,024733264	0,332414237	0
2024	КОО кошанай	Аммиак (32)	0,102488185	1,408849297	0
2024	КОО кошанай	Углерод	0,0045095	0,01714003	0
2024	КОО кошанай	Гидрохлорид	0,008816	0,25752	0
2024	КОО кошанай	Марганец и его соединения	0,0000303	0,000218	0
2024	КОО кошанай	Железо (II, III) оксиды	0,000386	0,00278	0
2024	КОО кошанай	Азота (IV) диоксид	0,149390075	1,965463052	0
2024	КОО кошанай	Кальций дигидроксид (Гашеная известь, Пушонка) (304)	0,0033559	0,00231264	0
2024	КОО кошанай	Сера диоксид	0,083045028	1,45160524	0
2024	КОО кошанай	Гексан (135)	0,000857	0,027	0
2024	КОО кошанай	Бутан (99)	0,002566	0,081	0
2024	КОО кошанай	Метан (727*)	11,06296795	139,96736242	0
2024	КОО кошанай	Пентан (450)	0,0008643334	0,0215827724	0
2024	КОО кошанай	Углерод оксид	1,032183141	25,921054902	0
2024	КОО кошанай	Сероводород	0,005003937	0,068666399	0
2024	КОО кошанай	Фториды неорганические плохо растворимые	0,0000278	0,0002	0
2024	КОО кошанай	Фтористые газообразные соединения	0,01003383	0,298346	0

Бұл құжат ҚР 2003 жылдың 7 қаңтарындағы «Электронды құжат және электронды сандық қол қою» туралы заңның 7 бабы, 1 тармағына сәйкес қағаз бетіндегі заңмен тең. Электрондық құжат www.elicense.kz порталында құрылған.Электрондық құжат түпнұсқасын www.elicense.kz порталында тексере аласыз.
Данный документ согласно пункту 1 статьи 7 ЗРК от 7 января 2003 года «Об электронном документе и электронной цифровой подписи» равнозначен документу на бумажном носителе. Электронный документ сформирован на портале www.elicense.kz. Проверить подлинность электронного документа вы можете на портале www.elicense.kz.

Год	Площадка	Наименование веществ	Нормативные объемы выбросов загрязняющих веществ		
			грамм/секунд	тонн/год	мг/нм3
1	2	4	5	6	7
на 2025 год					
Всего, из них по площадкам:				211,3559450238	
КОО кошанай					
2025	КОО кошанай	Метилбензол (349)	0,290634957	1,919157879	0
2025	КОО кошанай	Диметилбензол	0,209966834	1,345442839	0
2025	КОО кошанай	Бенз/а/пирен	0,000000084	0,000000463	0
2025	КОО кошанай	Этилбензол (675)	0,023495679	0,251361347	0
2025	КОО кошанай	Смесь углеводородов предельных С6-С10 (1503*)	1,9221536	0,1053813	0
2025	КОО кошанай	Смесь углеводородов предельных С1-С5	7,9049004	0,419488	0
2025	КОО кошанай	Бензол (64)	0,2092	0,01092	0
2025	КОО кошанай	Пентилены (амилены - смесь изомеров) (460)	0,2616	0,01366	0
2025	КОО кошанай	Этан-1,2-диол	0,001048	0,000472	0
2025	КОО кошанай	Алканы С12-19	4,412118715	29,746177366	0
2025	КОО кошанай	Уайт-спирит (1294*)	0,1667	0,32	0
2025	КОО кошанай	Пыль неорганическая, содержащая двуокись кремния в %: 70-20	0,2514418	2,6159804	0
2025	КОО кошанай	Взвешенные частицы (116)	0,08633	1,422172	0
2025	КОО кошанай	Бензин (нефтяной, малосернистый)	0,0048166	0,006679	0
2025	КОО кошанай	Формальдегид	0,019320925	0,257454668	0
2025	КОО кошанай	Масло минеральное нефтяное	0,022525	1,0466	0
2025	КОО кошанай	Керосин (654*)	0,00927	0,00877	0
2025	КОО кошанай	Изобутан (2-Метилпропан) (279)	0,0015353334	0,0427127724	0
2025	КОО кошанай	Азот (II) оксид	0,024733264	0,332414237	0
2025	КОО кошанай	Аммиак (32)	0,102488185	1,408849297	0
2025	КОО кошанай	Углерод	0,0045095	0,01714003	0
2025	КОО кошанай	Гидрохлорид	0,008816	0,25752	0
2025	КОО кошанай	Марганец и его соединения	0,0000303	0,000218	0
2025	КОО кошанай	Железо (II, III) оксиды	0,000386	0,00278	0
2025	КОО кошанай	Азота (IV) диоксид	0,149390075	1,965463052	0
2025	КОО кошанай	Кальций дигидроксид (Гашеная известь, Пушонка) (304)	0,0033559	0,00231264	0

Бұл құжат ҚР 2003 жылдың 7 қаңтарындағы «Электронды құжат және электронды сандық қол қою» туралы заңның 7 бабы, 1 тармағына сәйкес қағаз бетіндегі заңмен тең. Электрондық құжат www.elicense.kz порталында құрылған.Электрондық құжат түпнұсқасын www.elicense.kz порталында тексере аласыз.
Данный документ согласно пункту 1 статьи 7 ЗРК от 7 января 2003 года «Об электронном документе и электронной цифровой подписи» равнозначен документу на бумажном носителе. Электронный документ сформирован на портале www.elicense.kz. Проверить подлинность электронного документа вы можете на портале www.elicense.kz.

Год	Площадка	Наименование веществ	Нормативные объемы выбросов загрязняющих веществ		
			грамм/секунд	тонн/год	мг/нм3
1	2	4	5	6	7
2025	КОО кошанай	Сера диоксид	0,083045028	1,45160524	0
2025	КОО кошанай	Гексан (135)	0,000857	0,027	0
2025	КОО кошанай	Бутан (99)	0,002566	0,081	0
2025	КОО кошанай	Метан (727*)	11,06296795	139,96736242	0
2025	КОО кошанай	Пентан (450)	0,0008643334	0,0215827724	0
2025	КОО кошанай	Углерод оксид	1,032183141	25,921054902	0
2025	КОО кошанай	Сероводород	0,005003937	0,068666399	0
2025	КОО кошанай	Фториды неорганические плохо растворимые	0,0000278	0,0002	0
2025	КОО кошанай	Фтористые газообразные соединения	0,01003383	0,298346	0
на 2026 год					
Всего, из них по площадкам:				211,3559450238	
КОО кошанай					
2026	КОО кошанай	Метилбензол (349)	0,290634957	1,919157879	0
2026	КОО кошанай	Диметилбензол	0,209966834	1,345442839	0
2026	КОО кошанай	Бенз/а/пирен	0,000000084	0,000000463	0
2026	КОО кошанай	Этилбензол (675)	0,023495679	0,251361347	0
2026	КОО кошанай	Смесь углеводородов предельных С6-С10 (1503*)	1,9221536	0,1053813	0
2026	КОО кошанай	Смесь углеводородов предельных С1-С5	7,9049004	0,419488	0
2026	КОО кошанай	Бензол (64)	0,2092	0,01092	0
2026	КОО кошанай	Пентилены (амилены - смесь изомеров) (460)	0,2616	0,01366	0
2026	КОО кошанай	Этан-1,2-диол	0,001048	0,000472	0
2026	КОО кошанай	Алканы С12-19	4,412118715	29,746177366	0
2026	КОО кошанай	Уайт-спирит (1294*)	0,1667	0,32	0
2026	КОО кошанай	Пыль неорганическая, содержащая двуокись кремния в %: 70-20	0,2514418	2,6159804	0
2026	КОО кошанай	Взвешенные частицы (116)	0,08633	1,422172	0
2026	КОО кошанай	Бензин (нефтяной, малосернистый)	0,0048166	0,006679	0
2026	КОО кошанай	Формальдегид	0,019320925	0,257454668	0
2026	КОО кошанай	Масло минеральное нефтяное	0,022525	1,0466	0
2026	КОО кошанай	Керосин (654*)	0,00927	0,00877	0

Бұл құжат ҚР 2003 жылдың 7 қаңтарындағы «Электрондық құжат және электрондық сандық қол қою» туралы заңның 7 бабы, 1 тармағына сәйкес қағаз бетіндегі заңмен тең.
Электрондық құжат www.elicense.kz порталында құрылған.Электрондық құжат түпнұсқасын www.elicense.kz порталында тексере аласыз.
Данный документ согласно пункту 1 статьи 7 ЗРК от 7 января 2003 года «Об электронном документе и электронной цифровой подписи» равнозначен документу на бумажном носителе. Электронный документ сформирован на портале www.elicense.kz. Проверить подлинность электронного документа вы можете на портале www.elicense.kz.

Год	Площадка	Наименование веществ	Нормативные объемы выбросов загрязняющих веществ		
			грамм/секунд	тонн/год	мг/нм3
1	2	4	5	6	7
2026	КОО кошанай	Изобутан (2-Метилпропан) (279)	0,0015353334	0,0427127724	0
2026	КОО кошанай	Азот (II) оксид	0,024733264	0,332414237	0
2026	КОО кошанай	Аммиак (32)	0,102488185	1,408849297	0
2026	КОО кошанай	Углерод	0,0045095	0,01714003	0
2026	КОО кошанай	Гидрохлорид	0,008816	0,25752	0
2026	КОО кошанай	Марганец и его соединения	0,0000303	0,000218	0
2026	КОО кошанай	Железо (II, III) оксиды	0,000386	0,00278	0
2026	КОО кошанай	Азота (IV) диоксид	0,149390075	1,965463052	0
2026	КОО кошанай	Кальций дигидроксид (Гашеная известь, Пушонка) (304)	0,0033559	0,00231264	0
2026	КОО кошанай	Сера диоксид	0,083045028	1,45160524	0
2026	КОО кошанай	Гексан (135)	0,000857	0,027	0
2026	КОО кошанай	Бутан (99)	0,002566	0,081	0
2026	КОО кошанай	Метан (727*)	11,06296795	139,96736242	0
2026	КОО кошанай	Пентан (450)	0,0008643334	0,0215827724	0
2026	КОО кошанай	Углерод оксид	1,032183141	25,921054902	0
2026	КОО кошанай	Сероводород	0,005003937	0,068666399	0
2026	КОО кошанай	Фториды неорганические плохо растворимые	0,0000278	0,0002	0
2026	КОО кошанай	Фтористые газообразные соединения	0,01003383	0,298346	0

Таблица 2

Нормативы сбросов загрязняющих веществ

Год	Номер выпуска	Наименование показателя	Расход сточных вод		Допустимая концентрация, мг/дм3	Сброс	
			м3/ч	тыс. м3/год		г/ч	т/год
1	2	3	5	6	7	8	9
на 2022 год							
Всего:							37,219278
1							
2022	1	Фосфаты	4,2	27092	10	42	0,27092
2022	1	Сульфаты	4,2	27092	500	2100	13,546
2022	1	Хлориды	4,2	27092	350	1470	9,4822
2022	1	Железо	4,2	27092	0,3	1,26	0,00813

Бұл құжат ҚР 2003 жылдың 7 қаңтарындағы «Электронды құжат және электронды сандық қол қою» туралы заңның 7 бабы, 1 тармағына сәйкес қағаз бетіндегі заңмен тең. Электрондық құжат www.elicense.kz порталында құрылған.Электрондық құжат түпнұсқасын www.elicense.kz порталында тексере аласыз.
Данный документ согласно пункту 1 статьи 7 ЗРК от 7 января 2003 года «Об электронном документе и электронной цифровой подписи» равнозначен документу на бумажном носителе. Электронный документ сформирован на портале www.elicense.kz. Проверить подлинность электронного документа вы можете на портале www.elicense.kz.

Год	Номер выпуска	Наименование показателя	Расход сточных вод		Допустимая концентрация, мг/дм3	Сброс	
			м3/ч	тыс. м3/год		г/ч	т/год
1	2	3	5	6	7	8	9
2022	1	Нефтепродукты	4,2	27092	0,75	3,15	0,02032
2022	1	СПАВ	4,2	27092	2	8,4	0,054184
2022	1	ХПК	4,2	27092	50	210	1,3546
2022	1	БПК5	4,2	27092	15	63	0,40638
2022	1	Взвешенные вещества	4,2	27092	30	126	0,81276
2022	1	Нитрат-ион	4,2	27092	45	189	1,21914
2022	1	Нитрит-ион	4,2	27092	3,3	13,86	0,089404
2022	1	Аммоний солевой	4,2	27092	15	63	0,40638
2							
2022	2	Фосфаты	4,2	9408	10	42	0,03408
2022	2	Сульфаты	4,2	9408	500	2100	4,704
2022	2	Хлориды	4,2	9408	350	1470	3,2928
2022	2	Железо	4,2	9408	0,3	1,26	0,002822
2022	2	Нефтепродукты	4,2	9408	0,75	3,15	0,007056
2022	2	СПАВ	4,2	9408	2	8,4	0,018816
2022	2	ХПК	4,2	9408	50	210	0,4704
2022	2	БПК5	4,2	9408	15	63	0,14112
2022	2	Взвешенные вещества	4,2	9408	30	126	0,28224
2022	2	Нитрат-ион	4,2	9408	45	189	0,42336
2022	2	Нитрит-ион	4,2	9408	3,3	13,86	0,031046
2022	2	Аммоний солевой	4,2	9408	15	63	0,14112
на 2023 год							
Всего:							37,219278
1							
2023	1	Фосфаты	4,2	27092	10	42	0,27092
2023	1	Сульфаты	4,2	27092	500	2100	13,546
2023	1	Хлориды	4,2	27092	350	1470	9,4822
2023	1	Железо	4,2	27092	0,3	1,26	0,00813
2023	1	Нефтепродукты	4,2	27092	0,75	3,15	0,02032
2023	1	СПАВ	4,2	27092	2	8,4	0,054184

Бұл құжат ҚР 2003 жылдың 7 қаңтарындағы «Электронды құжат және электронды сандық қол қою» туралы заңның 7 бабы, 1 тармағына сәйкес қағаз бетіндегі заңмен тең.
Электрондық құжат www.elicense.kz порталында құрылған. Электрондық құжат түпнұсқасын www.elicense.kz порталында тексере аласыз.
Данный документ согласно пункту 1 статьи 7 ЗРК от 7 января 2003 года «Об электронном документе и электронной цифровой подписи» равнозначен документу на бумажном носителе. Электронный документ сформирован на портале www.elicense.kz. Проверить подлинность электронного документа вы можете на портале www.elicense.kz.

Год	Номер выпуска	Наименование показателя	Расход сточных вод		Допустимая концентрация, мг/дм3	Сброс	
			м3/ч	тыс. м3/год		г/ч	т/год
1	2	3	5	6	7	8	9
2023	1	ХПК	4,2	27092	50	210	1,3546
2023	1	БПК5	4,2	27092	15	63	0,40638
2023	1	Взвешенные вещества	4,2	27092	30	126	0,81276
2023	1	Нитрат-ион	4,2	27092	45	189	1,21914
2023	1	Нитрит-ион	4,2	27092	3,3	13,86	0,089404
2023	1	Аммоний солевой	4,2	27092	15	63	0,40638
2							
2023	2	Фосфаты	4,2	9408	10	42	0,03408
2023	2	Сульфаты	4,2	9408	500	2100	4,704
2023	2	Хлориды	4,2	9408	350	1470	3,2928
2023	2	Железо	4,2	9408	0,3	1,26	0,002822
2023	2	Нефтепродукты	4,2	9408	0,75	3,15	0,007056
2023	2	СПАВ	4,2	9408	2	8,4	0,018816
2023	2	ХПК	4,2	9408	50	210	0,4704
2023	2	БПК5	4,2	9408	15	63	0,14112
2023	2	Взвешенные вещества	4,2	9408	30	126	0,28224
2023	2	Нитрат-ион	4,2	9408	45	189	0,42336
2023	2	Нитрит-ион	4,2	9408	3,3	13,86	0,031046
2023	2	Аммоний солевой	4,2	9408	15	63	0,14112
на 2024 год							
Всего:							37,219278
1							
2024	1	Фосфаты	4,2	27092	10	42	0,27092
2024	1	Сульфаты	4,2	27092	500	2100	13,546
2024	1	Хлориды	4,2	27092	350	1470	9,4822
2024	1	Железо	4,2	27092	0,3	1,26	0,00813
2024	1	Нефтепродукты	4,2	27092	0,75	3,15	0,02032
2024	1	СПАВ	4,2	27092	2	8,4	0,054184
2024	1	ХПК	4,2	27092	50	210	1,3546
2024	1	БПК5	4,2	27092	15	63	0,40638

Бұл құжат ҚР 2003 жылдың 7 қаңтарындағы «Электронды құжат және электронды сандық қол қою» туралы заңның 7 бабы, 1 тармағына сәйкес қағаз бетіндегі заңмен тең.
Электрондық құжат www.elicense.kz порталында құрылған. Электрондық құжат түпнұсқасын www.elicense.kz порталында тексере аласыз.
Данный документ согласно пункту 1 статьи 7 ЗРК от 7 января 2003 года «Об электронном документе и электронной цифровой подписи» равнозначен документу на бумажном носителе. Электронный документ сформирован на портале www.elicense.kz. Проверить подлинность электронного документа вы можете на портале www.elicense.kz.

12 - 62

Год	Номер выпуска	Наименование показателя	Расход сточных вод		Допустимая концентрация, мг/дм3	Сброс	
			м3/ч	тыс. м3/год		г/ч	т/год
1	2	3	5	6	7	8	9
2024	1	Взвешенные вещества	4,2	27092	30	126	0,81276
2024	1	Нитрат-ион	4,2	27092	45	189	1,21914
2024	1	Нитрит-ион	4,2	27092	3,3	13,86	0,089404
2024	1	Аммоний солевой	4,2	27092	15	63	0,40638
2							
2024	2	Фосфаты	4,2	9408	10	42	0,03408
2024	2	Сульфаты	4,2	9408	500	2100	4,704
2024	2	Хлориды	4,2	9408	350	1470	3,2928
2024	2	Железо	4,2	9408	0,3	1,26	0,002822
2024	2	Нефтепродукты	4,2	9408	0,75	3,15	0,007056
2024	2	СПАВ	4,2	9408	2	8,4	0,018816
2024	2	ХПК	4,2	9408	50	210	0,4704
2024	2	БПК5	4,2	9408	15	63	0,14112
2024	2	Взвешенные вещества	4,2	9408	30	126	0,28224
2024	2	Нитрат-ион	4,2	9408	45	189	0,42336
2024	2	Нитрит-ион	4,2	9408	3,3	13,86	0,031046
2024	2	Аммоний солевой	4,2	9408	15	63	0,14112
на 2025 год							
Всего:							37,219278
1							
2025	1	Фосфаты	4,2	27092	10	42	0,27092
2025	1	Сульфаты	4,2	27092	500	2100	13,546
2025	1	Хлориды	4,2	27092	350	1470	9,4822
2025	1	Железо	4,2	27092	0,3	1,26	0,00813
2025	1	Нефтепродукты	4,2	27092	0,75	3,15	0,02032
2025	1	СПАВ	4,2	27092	2	8,4	0,054184
2025	1	ХПК	4,2	27092	50	210	1,3546
2025	1	БПК5	4,2	27092	15	63	0,40638
2025	1	Взвешенные вещества	4,2	27092	30	126	0,81276

Бұл құжат ҚР 2003 жылдың 7 қаңтарындағы «Электронды құжат және электронды сандық қол қою» туралы заңның 7 бабы, 1 тармағына сәйкес қағаз бетіндегі заңмен тең. Электрондық құжат www.elicense.kz порталында құрылған.Электрондық құжат түпнұсқасын www.elicense.kz порталында тексере аласыз.
Данный документ согласно пункту 1 статьи 7 ЗРК от 7 января 2003 года «Об электронном документе и электронной цифровой подписи» равнозначен документу на бумажном носителе. Электронный документ сформирован на портале www.elicense.kz. Проверить подлинность электронного документа вы можете на портале www.elicense.kz.

Год	Номер выпуска	Наименование показателя	Расход сточных вод		Допустимая концентрация, мг/дм3	Сброс	
			м3/ч	тыс. м3/год		г/ч	т/год
1	2	3	5	6	7	8	9
2025	1	Нитрат-ион	4,2	27092	45	189	1,21914
2025	1	Нитрит-ион	4,2	27092	3,3	13,86	0,089404
2025	1	Аммоний солевой	4,2	27092	15	63	0,40638
2							
2025	2	Фосфаты	4,2	9408	10	42	0,03408
2025	2	Сульфаты	4,2	9408	500	2100	4,704
2025	2	Хлориды	4,2	9408	350	1470	3,2928
2025	2	Железо	4,2	9408	0,3	1,26	0,002822
2025	2	Нефтепродукты	4,2	9408	0,75	3,15	0,007056
2025	2	СПАВ	4,2	9408	2	8,4	0,018816
2025	2	ХПК	4,2	9408	50	210	0,4704
2025	2	БПК5	4,2	9408	15	63	0,14112
2025	2	Взвешенные вещества	4,2	9408	30	126	0,28224
2025	2	Нитрат-ион	4,2	9408	45	189	0,42336
2025	2	Нитрит-ион	4,2	9408	3,3	13,86	0,031046
2025	2	Аммоний солевой	4,2	9408	15	63	0,14112
на 2026 год							
Всего:							37,219278
1							
2026	1	Фосфаты	4,2	27092	10	42	0,27092
2026	1	Сульфаты	4,2	27092	500	2100	13,546
2026	1	Хлориды	4,2	27092	350	1470	9,4822
2026	1	Железо	4,2	27092	0,3	1,26	0,00813
2026	1	Нефтепродукты	4,2	27092	0,75	3,15	0,02032
2026	1	СПАВ	4,2	27092	2	8,4	0,054184
2026	1	ХПК	4,2	27092	50	210	1,3546
2026	1	БПК5	4,2	27092	15	63	0,40638
2026	1	Взвешенные вещества	4,2	27092	30	126	0,81276
2026	1	Нитрат-ион	4,2	27092	45	189	1,21914
2026	1	Нитрит-ион	4,2	27092	3,3	13,86	0,089404

Бұл құжат ҚР 2003 жылдың 7 қаңтарындағы «Электронды құжат және электрондық сандық қол қою» туралы заңның 7 бабы, 1 тармағына сәйкес қағаз бетіндегі заңмен тең. Электрондық құжат www.elicense.kz порталында құрылған. Электрондық құжат түпнұсқасын www.elicense.kz порталында тексере аласыз.
Данный документ согласно пункту 1 статьи 7 ЗРК от 7 января 2003 года «Об электронном документе и электронной цифровой подписи» равнозначен документу на бумажном носителе. Электронный документ сформирован на портале www.elicense.kz. Проверить подлинность электронного документа вы можете на портале www.elicense.kz.

Год	Номер выпуска	Наименование показателя	Расход сточных вод		Допустимая концентрация, мг/дм3	Сброс	
			м3/ч	тыс. м3/год		г/ч	т/год
1	2	3	5	6	7	8	9
2026	1	Аммоний солевой	4,2	27092	15	63	0,40638
2							
2026	2	Фосфаты	4,2	9408	10	42	0,03408
2026	2	Сульфаты	4,2	9408	500	2100	4,704
2026	2	Хлориды	4,2	9408	350	1470	3,2928
2026	2	Железо	4,2	9408	0,3	1,26	0,002822
2026	2	Нефтепродукты	4,2	9408	0,75	3,15	0,007056
2026	2	СПАВ	4,2	9408	2	8,4	0,018816
2026	2	ХПК	4,2	9408	50	210	0,4704
2026	2	БПК5	4,2	9408	15	63	0,14112
2026	2	Взвешенные вещества	4,2	9408	30	126	0,28224
2026	2	Нитрат-ион	4,2	9408	45	189	0,42336
2026	2	Нитрит-ион	4,2	9408	3,3	13,86	0,031046
2026	2	Аммоний солевой	4,2	9408	15	63	0,14112

Таблица 3

Лимиты накопления отходов

Год	Наименование промышленной площадки	Наименование отхода (код)	Место накопления	Лимит накопления отходов, тонн/год
1	2	3	4	5
на 2022 год				
Всего, из них по площадкам:				463481,64796
КОО кошанай				
2022	КОО кошанай	Отходы фото- и рентгенпленки (09 01 07)	Площадка инсинератора КЗ -2,6	1
2022	КОО кошанай	Отходы тары различной (15 01 06)	технологическая карта для приема, предварительной сортировки и временного хранения отходов	305
2022	КОО кошанай	Пищевые отходы (20 01 08)	Площадка инсинератора КЗ -2,6	3005,475
2022	КОО кошанай	Отходы сорбирующих и субстратных материалов (16 08 03)	технологическая карта для приема, предварительной сортировки и временного хранения отходов	2000
2022	КОО кошанай	Отходы подготовки воды (в т.ч. фильтры водоочистки и водоподготовки, отработанный биофильтр) (19 09 99)	технологическая карта для приема, предварительной сортировки и временного хранения отходов	200,03

Бұл құжат ҚР 2003 жылдың 7 қаңтарындағы «Электрондық құжат және электрондық сандық қол қою» туралы заңның 7 бабы, 1 тармағына сәйкес қағаз бетіндегі заңмен тең.
Электрондық құжат www.elicense.kz порталында құрылған.Электрондық құжат түпнұсқасын www.elicense.kz порталында тексере аласыз.
Данный документ согласно пункту 1 статьи 7 ЗРК от 7 января 2003 года «Об электронном документе и электронной цифровой подписи» равнозначен документу на бумажном носителе. Электронный документ сформирован на портале www.elicense.kz. Проверить подлинность электронного документа вы можете на портале www.elicense.kz.

Год	Наименование промышленной площадки	Наименование отхода (код)	Место накопления	Лимит накопления отходов, тонн/год
1	2	3	4	5
2022	КОО кошанай	Отходы пластика, пластмассы, полимеров (20 01 39)	технологическая карта для приема, предварительной сортировки и временного хранения отходов	500
2022	КОО кошанай	Твердо-бытовые отходы (в т.ч. смет с улиц, скошенная трава) (20 03 01)	технологическая карта для приема, предварительной сортировки и временного хранения отходов	5018,75
2022	КОО кошанай	Твердые отходы очистных сооружений (в т.ч. мехпримеси, мехотходы с многоступенчатых решеток, мусор с установок комбинированной очистки, песок от песколовок, отработанные лампы УФ) (19 08 99)	Площадка инсинератора КЗ -2,6	102,555
2022	КОО кошанай	Уголь активированный отработанный (19 09 04)	технологическая карта для приема, предварительной сортировки и временного хранения отходов	1000
2022	КОО кошанай	Серосодержащие отходы (в т. ч. загрязненная, некондиционная сера) (05 07 02)	Технологическая карта для захоронения отходов	50
2022	КОО кошанай	Снятые с эксплуатации различные транспортные средства (включая внедорожные), отходы от демонтажа снятых с эксплуатации транспортных средств и их технического обслуживания (16 01 06)	технологическая карта для приема, предварительной сортировки и временного хранения отходов	100
2022	КОО кошанай	Сточный ил (в том числе осадки хозбытовых очистных сооружений, ил жироуловителей, избыточный активный ил и осадок отстойников) (19 08 16)	площадка обезвреживания сточного ила	353,41
2022	КОО кошанай	Металлолом (в т.ч. металлическая стружка) (17 04 07)	технологическая карта для приема, предварительной сортировки и временного хранения отходов	545,245
2022	КОО кошанай	Металлическая упаковка (в т.ч . тара, отработанные пустые баллоны) (15 01 04)	технологическая карта для приема, предварительной сортировки и временного хранения отходов	50
2022	КОО кошанай	Остатки и огарки сварочных электродов (12 01 13)	технологическая карта для приема, предварительной сортировки и временного хранения отходов	10,05
2022	КОО кошанай	Аэрозольные баллончики опустошенные (15 01 05)	Площадка инсинератора КЗ -2,6	20
2022	КОО кошанай	Бетонные отходы (17 01 01)	технологическая карта для приема, предварительной сортировки и временного хранения отходов	30000
2022	КОО кошанай	Макулатура (бумажная и картонная, архивная документация) (20 01 01)	склад для временного хранения неопасных отходов	1501

Бұл құжат ҚР 2003 жылдың 7 қаңтарындағы «Электронды құжат және электронды сандық қол қою» туралы заңның 7 бабы, 1 тармағына сәйкес қағаз бетіндегі заңмен тең. Электрондық құжат www.elicense.kz порталында құрылған.Электрондық құжат түпнұсқасын www.elicense.kz порталында тексере аласыз.
Данный документ согласно пункту 1 статьи 7 ЗРК от 7 января 2003 года «Об электронном документе и электронной цифровой подписи» равнозначен документу на бумажном носителе. Электронный документ сформирован на портале www.elicense.kz. Проверить подлинность электронного документа вы можете на портале www.elicense.kz.

Год	Наименование промышленной площадки	Наименование отхода (код)	Место накопления	Лимит накопления отходов, тонн/год
1	2	3	4	5
2022	КОО кошанай	Отработанные РТИ (19 12 04)	технологическая карта для приема, предварительной сортировки и временного хранения отходов	210,4
2022	КОО кошанай	Отработанные шины (16 01 03)	технологическая карта для приема, предварительной сортировки и временного хранения отходов	510,622
2022	КОО кошанай	Отходы мебели (в т.ч. матрасы) (03 01 99)	технологическая карта для приема, предварительной сортировки и временного хранения отходов	200
2022	КОО кошанай	Окалина (12 01 13)	технологическая карта для приема, предварительной сортировки и временного хранения отходов	10
2022	КОО кошанай	Остатки после сортировки твердо-бытовых отходов (20 03 99)	технологическая карта для приема, предварительной сортировки и временного хранения отходов	3000
2022	КОО кошанай	Остатки сортировки отходов (не пригодные для вторичного использования) (19 12 12)	технологическая карта для приема, предварительной сортировки и временного хранения отходов	1000
2022	КОО кошанай	Абразивные отходы, отходы абразивных материалов (12 01 14*)	Технологическая карта для захоронения отходов	200
2022	КОО кошанай	Отработанное пищевое масло (20 01 25)	Площадка инсинератора КЗ -2,6	50
2022	КОО кошанай	Отходы изоляционных материалов (в т.ч. тепло-, электроизоляционные отходы, уплотнительные материалы, паронит) (17 06 04)	технологическая карта для приема, предварительной сортировки и временного хранения отходов	700
2022	КОО кошанай	Отходы кабеля (17 04 11)	технологическая карта для приема, предварительной сортировки и временного хранения отходов	101
2022	КОО кошанай	Древесные отходы (20 01 38)	технологическая карта для приема, предварительной сортировки и временного хранения отходов	5000,05
2022	КОО кошанай	Жировые отходы (20 01 25)	Площадка инсинератора КЗ -2,6	200
2022	КОО кошанай	Изношенные средства защиты и спецодежда (15 02 03)	Площадка инсинератора КЗ -2,6	56,297
2022	КОО кошанай	Стеклянные отходы, стеклотара, стеклобой (16 01 20)	технологическая карта для приема, предварительной сортировки и временного хранения отходов	105
2022	КОО кошанай	Строительные отходы (17 09 04)	технологическая карта для приема, предварительной сортировки и временного хранения отходов	10000
2022	КОО кошанай	Электрическое и электронное оборудование (в т.ч. оргтехника) (20 01 36)	склад для временного хранения неопасных отходов	400,661

Бұл құжат ҚР 2003 жылдың 7 қаңтарындағы «Электронды құжат және электронды сандық қол қою» туралы заңның 7 бабы, 1 тармағына сәйкес қағаз бетіндегі заңмен тең. Электрондық құжат www.elicense.kz порталында құрылған.Электрондық құжат түпнұсқасын www.elicense.kz порталында тексере аласыз.
Данный документ согласно пункту 1 статьи 7 ЗРК от 7 января 2003 года «Об электронном документе и электронной цифровой подписи» равнозначен документу на бумажном носителе. Электронный документ сформирован на портале www.elicense.kz. Проверить подлинность электронного документа вы можете на портале www.elicense.kz.

Год	Наименование промышленной площадки	Наименование отхода (код)	Место накопления	Лимит накопления отходов, тонн/год
1	2	3	4	5
2022	КОО кошанай	Отходы керамических изделий (в т.ч. отработанные клише и формы, изоляторы, лабораторная и бытовая посуда, санфаянс) (17 01 07)	технологическая карта для приема, предварительной сортировки и временного хранения отходов	10
2022	КОО кошанай	Отходы пластика, пластмассы и полиэтилена (16 01 19)	технологическая карта для приема, предварительной сортировки и временного хранения отходов	505,62
2022	КОО кошанай	Продукция бракованная или с истекшим сроком годности (16 03 06)	технологическая карта для приема, предварительной сортировки и временного хранения отходов	100
2022	КОО кошанай	Загрязненный химикатами и углеводородами грунт (19 13 01*)	технологическая карта приема и временного хранения БЩ, НЗГ, ОБР	500
2022	КОО кошанай	Лакокрасочные отходы (08 01 11*)	Площадка инсинератора КЗ -2,6	802,267
2022	КОО кошанай	Медицинские отходы (в т.ч. просроченные медицинские препараты) (18 01 06*)	Площадка инсинератора КЗ -2,6	50,5
2022	КОО кошанай	Биошлам (в т.ч. активный ил) (19 08 11*)	площадка обезвреживания сточного ила	100
2022	КОО кошанай	Донный осадок (05 01 09*)	технологическая карта приема и временного хранения БЩ, НЗГ, ОБР	1000
2022	КОО кошанай	Загрязненные нефтепродуктами материалы, оборудование, инструменты и приспособления (в т.ч шланги , пожарные рукава, материал, текстиль, конденсаторные батареи, скребки) (16 02 13*)	технологическая карта для приема, предварительной сортировки и временного хранения отходов	500
2022	КОО кошанай	Отработанный сорбент, фильтры различных типов (в т. ч. материалы, фильтрующие элементы, картриджи, мембраны, мембранные модули) (15 02 02*)	технологическая карта для приема, предварительной сортировки и временного хранения отходов	201
2022	КОО кошанай	Парафин и парафиновые отходы (13 08 99*)	технологическая карта для приема, предварительной сортировки и временного хранения отходов	200
2022	КОО кошанай	Абразивные отходы, отходы абразивных материалов (12 01 21)	Технологическая карта для захоронения отходов	200,5
2022	КОО кошанай	Медицинские отходы (18 01 03*)	Площадка инсинератора КЗ -2,6	500,26
2022	КОО кошанай	(Отходы металлопластиковых изделий (заглушки, манжеты, протекторы и т.д.) (17 04 09*)	технологическая карта для приема, предварительной сортировки и временного хранения отходов	700
2022	КОО кошанай	Отработанные картриджи (08 03 17*)	Площадка инсинератора КЗ -2,6	15,338
2022	КОО кошанай	Этиленгликоль (07 01 99)	площадка приема, хранения и нейтрализации отходов	2500

Бұл құжат ҚР 2003 жылдың 7 қаңтарындағы «Электронды құжат және электронды сандық қол қою» туралы заңының 7 бабы, 1 тармағына сәйкес қағаз бетіндегі заңмен тең. Электрондық құжат www.elicense.kz порталында құрылған.Электрондық құжат түпнұсқасын www.elicense.kz порталында тексере аласыз.
Данный документ согласно пункту 1 статьи 7 ЗРК от 7 января 2003 года «Об электронном документе и электронной цифровой подписи» равнозначен документу на бумажном носителе. Электронный документ сформирован на портале www.elicense.kz. Проверить подлинность электронного документа вы можете на портале www.elicense.kz.

Год	Наименование промышленной площадки	Наименование отхода (код)	Место накопления	Лимит накопления отходов, тонн/год
1	2	3	4	5
2022	КОО кошанай	Осадок нефтемаслосодержащий (в т.ч. шлам от пыли катализаторов, от подготовки нефти, подготовки жидких отходов и сточных вод, кек подготовки сточных вод, сточный ил с очистных сооружений, с мойки, из сепаратора сбросной воды, флотошлам, кубовые остатки) (05 01 99)	технологическая карта приема и временного хранения БШ, НЗГ, ОБР	2425,6
2022	КОО кошанай	Отработанный хладагент (в т.ч. хлористый этил, хлористый метил, аммиак, сернистый ангидрид, углекислота, закись азота, этилен, пропан) (14 06 99)	технологическая карта для приема, предварительной сортировки и временного хранения отходов	5
2022	КОО кошанай	Отработанные аккумуляторы свинцовые (16 06 01*)	склад для временного хранения опасных отходов	150,1464
2022	КОО кошанай	Нефтешлам (в т.ч. нефтешлам жидкий, некондиционный нефтепродукт) (05 01 03*)	технологическая карта приема и временного хранения БШ, НЗГ, ОБР	50000
2022	КОО кошанай	Осадок нейтрализации электролита, кислот, щелочей, хлора, аммиака, металлического натрия и других химотходов (19 02 05*)	технологическая карта для приема, предварительной сортировки и временного хранения отходов	14,6
2022	КОО кошанай	Осадок минеральный (в т.ч. твердый минеральный остаток, отходы подготовки жидких отходов и сточных вод, обезвоженный шлам от реагентного умягчения, от нейтрализации электролита, кислот, щелочей, хлора, аммиака, металлического натрия и других химотходов, смесь солей сульфата и хлорида натрия, песок с установок комбинированной очистки, песок от песколовок (после пескопромывателей) (06 13 99)	технологическая карта для приема, предварительной сортировки и временного хранения отходов	402,555
2022	КОО кошанай	Отработанные смеси, эмульсии, масла/вода (13 05 06*)	технологическая карта для приема, предварительной сортировки и временного хранения отходов	500
2022	КОО кошанай	Отработанные СОЖ (16 01 14*)	склад для временного хранения опасных отходов	100
2022	КОО кошанай	Отработанный сорбент (07 02 10*)	технологическая карта для приема, предварительной сортировки и временного хранения отходов	3006
2022	КОО кошанай	Отработанные источники питания (16 06 02*)	склад для временного хранения опасных отходов	100,0038
2022	КОО кошанай	Отработанные катализаторы (в т.ч. молекулярные сита, алюмосиликаты, цеолиты, силикагели, сорбенты, катализаторная пыль, шлам, присадки, активированный уголь/антрацит, инертные гранулы) (16 08 07*)	технологическая карта для приема, предварительной сортировки и временного хранения отходов	1200

Бұл құжат ҚР 2003 жылдың 7 қаңтарындағы «Электрондық құжат және электрондық сандық қол қою» туралы заңның 7 бабы, 1 тармағына сәйкес қағаз бетіндегі заңмен тең.
Электрондық құжат www.elicense.kz порталында құрылған.Электрондық құжат түпнұсқасын www.elicense.kz порталында тексере аласыз.
Данный документ согласно пункту 1 статьи 7 ЗРК от 7 января 2003 года «Об электронном документе и электронной цифровой подписи» равнозначен документу на бумажном носителе. Электронный документ сформирован на портале www.elicense.kz. Проверить подлинность электронного документа вы можете на портале www.elicense.kz.

Год	Наименование промышленной площадки	Наименование отхода (код)	Место накопления	Лимит накопления отходов, тонн/год
1	2	3	4	5
2022	КОО кошанай	Отработанные масла (13 02 08*)	площадка приема, хранения (накопления), переработки отработанных масел	2001,1877
2022	КОО кошанай	Битум и битумные отходы (в т .ч. отходы битумной и латексной эмульсии, асфальтовые отходы (17 03 01*)	технологическая карта для приема, предварительной сортировки и временного хранения отходов	50
2022	КОО кошанай	Буровой раствор отработанный, отходы обратной промывки скважин, раствор от ремонта (КРС) скважин (01 05 06*)	технологическая карта приема жидких отходов	30000
2022	КОО кошанай	Буровой шлам (в т.ч. жидкий) (01 05 06*)	Технологическая карта для приема и временного хранеич БШ, НЗГ, ОБР	50000
2022	КОО кошанай	Асбест и асбестосодержащие отходы (17 06 98)	Технологическая карта для захоронения отходов	150
2022	КОО кошанай	Асфальто-смолистые парафиновые отложения (АСПО) (10 03 17*)	технологическая карта для приема, предварительной сортировки и временного хранения отходов	500
2022	КОО кошанай	Биологические отходы (в т.ч. био. ткани и органы, образующиеся в результате мед.и вет. практики, экспериментов, гибели скота, других животных и птиц и т.п.) (18 01 02)	Площадка инсинератора КЗ -2,6	30
2022	КОО кошанай	Непригодные к переработке отработанные масла (13 02 08*)	площадка приема, хранения (накопления), переработки отработанных масел	1000
2022	КОО кошанай	Нефтезагрязненный грунт (17 05 03*)	технологическая карта приема и временного хранения БШ, НЗГ, ОБР	50000
2022	КОО кошанай	Нефтесодержащие отходы (в т . ч. отсев) (05 01 99)	технологическая карта приема и временного хранения БШ, НЗГ, ОБР	6000
2022	КОО кошанай	Зола и твердые остатки после инсинерации (19 01 11*)	Технологическая карта для захоронения отходов	631,36
2022	КОО кошанай	Молекулярные сита (в т.ч. алюмосиликаты, цеолиты, силикагели, сорбенты, антрацит, кольца Рашига, керамические шарики) (05 07 99)	технологическая карта для приема, предварительной сортировки и временного хранения отходов	200
2022	КОО кошанай	Не солевые отходы бурения на нефтяной основе, отходы обратной промывки скважин, раствор от ремонта (КРС) скважин (01 05 05*)	технологическая карта приема жидких отходов	15000
2022	КОО кошанай	Отработанные баллоны (в т.ч. огнетушители) (15 01 11*)	склад для временного хранения опасных отходов	50

Бұл құжат ҚР 2003 жылдың 7 қаңтарындағы «Электронды құжат және электронды сандық қол қою» туралы заңның 7 бабы, 1 тармағына сәйкес қағаз бетіндегі заңмен тең. Электрондық құжат www.elicense.kz порталында құрылған.Электрондық құжат түпнұсқасын www.elicense.kz порталында тексере аласыз.
Данный документ согласно пункту 1 статьи 7 ЗРК от 7 января 2003 года «Об электронном документе и электронной цифровой подписи» равнозначен документу на бумажном носителе. Электронный документ сформирован на портале www.elicense.kz. Проверить подлинность электронного документа вы можете на портале www.elicense.kz.

Год	Наименование промышленной площадки	Наименование отхода (код)	Место накопления	Лимит накопления отходов, тонн/год
1	2	3	4	5
2022	КОО кошанай	Смесь нефтесодержащих отходов (СНО) (в том числе, осадок очистки сточных вод, осадок мойки, твердый осадок , флотошлам, шлам (твердый остаток), смесь жидких углеводородов и т.д.) (13 08 02*)	технологическая карта приема и временного хранения БШ, НЗГ, ОБР	151050
2022	КОО кошанай	Солевые отходы бурения на нефтяной основе, отходы обратной промывки скважин (01 05 06*)	технологическая карта приема жидких отходов	10000
2022	КОО кошанай	Уголь активированный отработанный (в т.ч. антрацит) (06 13 02*)	технологическая карта для приема, предварительной сортировки и временного хранения отходов	100
2022	КОО кошанай	Ртутьсодержащие отходы (20 01 21*)	склад для временного хранения опасных отходов	5,00506
2022	КОО кошанай	Сложнокомбинированное оборудование, в т.ч. содержащее фреон (20 01 35*)	склад для временного хранения опасных отходов	50
2022	КОО кошанай	Сернистые отходы (05 01 16)	технологическая карта для приема, предварительной сортировки и временного хранения отходов	100
2022	КОО кошанай	Химические отходы жидкие щелочные (в т.ч. просроченные и отработанные основные растворы, лабораторные сливы, растворы едкого натрия (каустик), аминосодержащие растворы, отработанные присадки) (06 02 99)	площадка приема, хранения и нейтрализации отходов	2500
2022	КОО кошанай	Химические отходы твердые нейтральные (в т.ч. отходы гальванических ванн (шлак), осадки нейтрализации, соли, смесь солей сульфата и хлорида натрия, отработанные присадки) (06 03 13*)	площадка приема, хранения и нейтрализации отходов	2000
2022	КОО кошанай	Химические отходы твердые (07 07 99)	площадка приема, хранения и нейтрализации отходов	2000
2022	КОО кошанай	Химические отходы жидкие кислотные (в т.ч. просроченные и отработанные растворы кислот, лабораторные сливы, отработанные присадки) (06 01 99)	площадка приема, хранения и нейтрализации отходов	2000
2022	КОО кошанай	Химические отходы жидкие нейтральные (в т.ч., флексорб, отходы гальванических ванн, этиленгликоль и его производные, солевые растворы, отработанные присадки, фиксажный раствор) (07 07 04*)	площадка приема, хранения и нейтрализации отходов	2500

Бұл құжат ҚР 2003 жылдың 7 қаңтарындағы «Электронды құжат және электронды сандық қол қою» туралы заңның 7 бабы, 1 тармағына сәйкес қағаз бетіндегі заңмен тең.
Электрондық құжат www.elicense.kz порталында құрылған.Электрондық құжат түпнұсқасын www.elicense.kz порталында тексере аласыз.
Данный документ согласно пункту 1 статьи 7 ЗРК от 7 января 2003 года «Об электронном документе и электронной цифровой подписи» равнозначен документу на бумажном носителе. Электронный документ сформирован на портале www.elicense.kz. Проверить подлинность электронного документа вы можете на портале www.elicense.kz.

Год	Наименование промышленной площадки	Наименование отхода (код)	Место накопления	Лимит накопления отходов, тонн/год
1	2	3	4	5
2022	КОО кошанай	Химические отходы (жидкие и твердые), образуемые в результате проведения лабораторных исследований (16 05 06*)	площадка приема, хранения и нейтрализации отходов	50
2022	КОО кошанай	Отходы пирофорных соединений (16 04 03*)	технологическая карта для приема, предварительной сортировки и временного хранения отходов	50
2022	КОО кошанай	Отходы из устройств для очистки промышленных отходящих газов (в т.ч. пыль с циклона, рукавных фильтров, шлам со скруббера) (19 01 05*)	технологическая карта для приема, предварительной сортировки и временного хранения отходов	25,6
2022	КОО кошанай	Отходы тары различной (в т.ч. загрязненная пестицидами и ядохимикатами, различная упаковка) (15 01 10*)	технологическая карта для приема, предварительной сортировки и временного хранения отходов	1291
2022	КОО кошанай	Отработанные ионообменные смолы (11 01 16*)	технологическая карта для приема, предварительной сортировки и временного хранения отходов	10
2022	КОО кошанай	Отработанные фильтроэлементы (07 01 10*)	технологическая карта для приема, предварительной сортировки и временного хранения отходов	50
2022	КОО кошанай	Отработанный нефтепродукт (13 07 03*)	технологическая карта для приема, предварительной сортировки и временного хранения отходов	50
2022	КОО кошанай	Промасленные отходы (в т.ч. фильтры от автотранспорта, ветошь, СИЗ) (15 02 02*)	технологическая карта для приема, предварительной сортировки и временного хранения отходов	701,56
2022	КОО кошанай	Прокладочный материал (паронит) (07 02 99)	Технологическая карта для захоронения отходов	15
2022	КОО кошанай	Прокладочный материал (терморасширенный графит) (06 13 03)	Технологическая карта для захоронения отходов	5
2022	КОО кошанай	Отходы фотоиндустрии (фиксажный раствор, отходы фотореактивов) (09 01 04*)	Площадка инсинератора КЗ -2,6	20
2022	КОО кошанай	Отходы футеровки (16 11 05*)	технологическая карта для приема, предварительной сортировки и временного хранения отходов	500
2022	КОО кошанай	Подсланевые (льяльные) воды (13 04 01*)	технологическая карта приема жидких отходов	500
на 2023 год				
Всего, из них по площадкам:				463481,64796
КОО кошанай				
2023	КОО кошанай	Отходы фото- и рентгенпленки (09 01 07)	Площадка инсинератора КЗ -2,6	1

Бұл құжат ҚР 2003 жылдың 7 қаңтарындағы «Электронды құжат және электронды сандық қол қою» туралы заңның 7 бабы, 1 тармағына сәйкес қағаз бетіндегі заңмен теңі.
Электрондық құжат www.elicense.kz порталында құрылған.Электрондық құжат түпнұсқасын www.elicense.kz порталында тексере аласыз.
Данный документ согласно пункту 1 статьи 7 ЗРК от 7 января 2003 года «Об электронном документе и электронной цифровой подписи» равнозначен документу на бумажном носителе. Электронный документ сформирован на портале www.elicense.kz. Проверить подлинность электронного документа вы можете на портале www.elicense.kz.

Год	Наименование промышленной площадки	Наименование отхода (код)	Место накопления	Лимит накопления отходов, тонн/год
1	2	3	4	5
2023	КОО кошанай	Отходы тары различной (15 01 06)	технологическая карта для приема, предварительной сортировки и временного хранения отходов	305
2023	КОО кошанай	Пищевые отходы (20 01 08)	Площадка инсинератора КЗ -2,6	3005,475
2023	КОО кошанай	Отходы сорбирующих и субстратных материалов (16 08 03)	технологическая карта для приема, предварительной сортировки и временного хранения отходов	2000
2023	КОО кошанай	Отходы подготовки воды (в т.ч . фильтры водоочистки и водоподготовки, отработанный биофильтр) (19 09 99)	технологическая карта для приема, предварительной сортировки и временного хранения отходов	200,03
2023	КОО кошанай	Отходы пластика, пластмассы, полимеров (20 01 39)	технологическая карта для приема, предварительной сортировки и временного хранения отходов	500
2023	КОО кошанай	Твердо-бытовые отходы (в т.ч. смет с улиц, скошенная трава) (20 03 01)	технологическая карта для приема, предварительной сортировки и временного хранения отходов	5018,75
2023	КОО кошанай	Твердые отходы очистных сооружений (в т.ч. мехпримеси, мехотходы с многоступенчатых решеток, мусор с установок комбинированной очистки, песок от песколовок, отработанные лампы УФ) (19 08 99)	Площадка инсинератора КЗ -2,6	102,555
2023	КОО кошанай	Уголь активированный отработанный (19 09 04)	технологическая карта для приема, предварительной сортировки и временного хранения отходов	1000
2023	КОО кошанай	Серосодержащие отходы (в т. ч. загрязненная, некондиционная сера) (05 07 02)	Технологическая карта для захоронения отходов	50
2023	КОО кошанай	Снятые с эксплуатации различные транспортные средства (включая внедорожные), отходы от демонтажа снятых с эксплуатации транспортных средств и их технического обслуживания (16 01 06)	технологическая карта для приема, предварительной сортировки и временного хранения отходов	100
2023	КОО кошанай	Сточный ил (в том числе осадки хозбытовых очистных сооружений, ил жироуловителей, избыточный активный ил и осадок отстойников) (19 08 16)	площадка обезвреживания сточного ила	353,41
2023	КОО кошанай	Металлолом (в т.ч. металлическая стружка) (17 04 07)	технологическая карта для приема, предварительной сортировки и временного хранения отходов	545,245
2023	КОО кошанай	Металлическая упаковка (в т.ч . тара, отработанные пустые баллоны) (15 01 04)	технологическая карта для приема, предварительной сортировки и временного хранения отходов	50

Бұл құжат ҚР 2003 жылдың 7 қаңтарындағы «Электрондық құжат және электрондық сандық қол қою» туралы заңның 7 бабы, 1 тармағына сәйкес қағаз бетіндегі заңмен тең.
Электрондық құжат www.elicense.kz порталында құрылған. Электрондық құжат түпнұсқасын www.elicense.kz порталында тексере аласыз.
Данный документ согласно пункту 1 статьи 7 ЗРК от 7 января 2003 года «Об электронном документе и электронной цифровой подписи» равнозначен документу на бумажном носителе. Электронный документ сформирован на портале www.elicense.kz. Проверить подлинность электронного документа вы можете на портале www.elicense.kz.

Год	Наименование промышленной площадки	Наименование отхода (код)	Место накопления	Лимит накопления отходов, тонн/год
1	2	3	4	5
2023	КОО кошанай	Остатки и огарки сварочных электродов (12 01 13)	технологическая карта для приема, предварительной сортировки и временного хранения отходов	10,05
2023	КОО кошанай	Аэрозольные баллончики опустошенные (15 01 05)	Площадка инсинератора К3 -2,6	20
2023	КОО кошанай	Бетонные отходы (17 01 01)	технологическая карта для приема, предварительной сортировки и временного хранения отходов	30000
2023	КОО кошанай	Макулатура (бумажная и картонная, архивная документация) (20 01 01)	склад для временного хранения неопасных отходов	1501
2023	КОО кошанай	Отработанные РТИ (19 12 04)	технологическая карта для приема, предварительной сортировки и временного хранения отходов	210,4
2023	КОО кошанай	Отработанные шины (16 01 03)	технологическая карта для приема, предварительной сортировки и временного хранения отходов	510,622
2023	КОО кошанай	Отходы мебели (в т.ч. матрасы) (03 01 99)	технологическая карта для приема, предварительной сортировки и временного хранения отходов	200
2023	КОО кошанай	Окалина (12 01 13)	технологическая карта для приема, предварительной сортировки и временного хранения отходов	10
2023	КОО кошанай	Остатки после сортировки твердо-бытовых отходов (20 03 99)	технологическая карта для приема, предварительной сортировки и временного хранения отходов	3000
2023	КОО кошанай	Остатки сортировки отходов (не пригодные для вторичного использования) (19 12 12)	технологическая карта для приема, предварительной сортировки и временного хранения отходов	1000
2023	КОО кошанай	Абразивные отходы, отходы абразивных материалов (12 01 14*)	Технологическая карта для захоронения отходов	200
2023	КОО кошанай	Отработанное пищевое масло (20 01 25)	Площадка инсинератора К3 -2,6	50
2023	КОО кошанай	Отходы изоляционных материалов (в т.ч. тепло-, электроизоляционные отходы, уплотнительные материалы, паронит) (17 06 04)	технологическая карта для приема, предварительной сортировки и временного хранения отходов	700
2023	КОО кошанай	Отходы кабеля (17 04 11)	технологическая карта для приема, предварительной сортировки и временного хранения отходов	101
2023	КОО кошанай	Древесные отходы (20 01 38)	технологическая карта для приема, предварительной сортировки и временного хранения отходов	5000,05
2023	КОО кошанай	Жировые отходы (20 01 25)	Площадка инсинератора К3 -2,6	200
2023	КОО кошанай	Изношенные средства защиты и спецодежда (15 02 03)	Площадка инсинератора К3 -2,6	56,297

Бұл құжат ҚР 2003 жылдың 7 қаңтарындағы «Электронды құжат және электронды сандық қол қою» туралы заңның 7 бабы, 1 тармағына сәйкес қағаз бетіндегі заңмен тен. Электрондық құжат www.elicense.kz порталында құрылған.Электрондық құжат түпнұсқасын www.elicense.kz порталында тексере аласыз.
Данный документ согласно пункту 1 статья 7 ЗРК от 7 января 2003 года «Об электронном документе и электронной цифровой подписи» равнозначен документу на бумажном носителе. Электронный документ сформирован на портале www.elicense.kz. Проверить подлинность электронного документа вы можете на портале www.elicense.kz.

Год	Наименование промышленной площадки	Наименование отхода (код)	Место накопления	Лимит накопления отходов, тонн/год
1	2	3	4	5
2023	КОО кошанай	Стеклянные отходы, стеклотара, стеклобой (16 01 20)	технологическая карта для приема, предварительной сортировки и временного хранения отходов	105
2023	КОО кошанай	Строительные отходы (17 09 04)	технологическая карта для приема, предварительной сортировки и временного хранения отходов	10000
2023	КОО кошанай	Электрическое и электронное оборудование (в т.ч. оргтехника) (20 01 36)	склад для временного хранения неопасных отходов	400,661
2023	КОО кошанай	Отходы керамических изделий (в т.ч. отработанные клише и формы, изоляторы, лабораторная и бытовая посуда, санфаянс) (17 01 07)	технологическая карта для приема, предварительной сортировки и временного хранения отходов	10
2023	КОО кошанай	Отходы пластика, пластмассы и полиэтилена (16 01 19)	технологическая карта для приема, предварительной сортировки и временного хранения отходов	505,62
2023	КОО кошанай	Продукция бракованная или с истекшим сроком годности (16 03 06)	технологическая карта для приема, предварительной сортировки и временного хранения отходов	100
2023	КОО кошанай	Загрязненный химикатами и углеводородами грунт (19 13 01*)	технологическая карта приема и временного хранения БШ, НЗГ, ОБР	500
2023	КОО кошанай	Лакокрасочные отходы (08 01 11*)	Площадка инсинератора КЗ -2,6	802,267
2023	КОО кошанай	Медицинские отходы (в т.ч. просроченные медицинские препараты) (18 01 06*)	Площадка инсинератора КЗ -2,6	50,5
2023	КОО кошанай	Биошлам (в т.ч. активный ил) (19 08 11*)	площадка обезвреживания сточного ила	100
2023	КОО кошанай	Донный осадок (05 01 09*)	технологическая карта приема и временного хранения БШ, НЗГ, ОБР	1000
2023	КОО кошанай	Загрязненные нефтепродуктами материалы, оборудование, инструменты и приспособления (в т.ч шланги , пожарные рукава, материал, текстиль, конденсаторные батареи, скребки) (16 02 13*)	технологическая карта для приема, предварительной сортировки и временного хранения отходов	500
2023	КОО кошанай	Отработанный сорбент, фильтры различных типов (в т. ч. материалы, фильтрующие элементы, картриджи, мембраны, мембранные модули) (15 02 02*)	технологическая карта для приема, предварительной сортировки и временного хранения отходов	201
2023	КОО кошанай	Парафин и парафиновые отходы (13 08 99*)	технологическая карта для приема, предварительной сортировки и временного хранения отходов	200
2023	КОО кошанай	Абразивные отходы, отходы абразивных материалов (12 01 21)	Технологическая карта для захоронения отходов	200,5
2023	КОО кошанай	Медицинские отходы (18 01 03*)	Площадка инсинератора КЗ -2,6	500,26

Бұл құжат ҚР 2003 жылдың 7 қаңтарындағы «Электрондық құжат және электрондық сандық қол қою» туралы заңының 7 бабы, 1 тармағына сәйкес қағаз бетіндегі заңмен тең. Электрондық құжат www.elicense.kz порталында құрылған.Электрондық құжат түпнұсқасын www.elicense.kz порталында тексере аласыз.
Данный документ согласно пункту 1 статьи 7 ЗРК от 7 января 2003 года «Об электронном документе и электронной цифровой подписи» равнозначен документу на бумажном носителе. Электронный документ сформирован на портале www.elicense.kz. Проверить подлинность электронного документа вы можете на портале www.elicense.kz.

Год	Наименование промышленной площадки	Наименование отхода (код)	Место накопления	Лимит накопления отходов, тонн/год
1	2	3	4	5
2023	КОО кошанай	(Отходы металлопластиковых изделий (заглушки, манжеты, протекторы и т.д.) (17 04 09*)	технологическая карта для приема, предварительной сортировки и временного хранения отходов	700
2023	КОО кошанай	Отработанные картриджи (08 03 17*)	Площадка инсинератора КЗ -2,6	15,338
2023	КОО кошанай	Этиленгликоль (07 01 99)	площадка приема, хранения и нейтрализации отходов	2500
2023	КОО кошанай	Осадок нефтемаслосодержащий (в т.ч. шлам от пыли катализаторов, от подготовки нефти, подготовки жидких отходов и сточных вод, кек подготовки сточных вод, сточный ил с очистных сооружений, с мойки, из сепаратора сбросной воды, флотошлам, кубовые остатки) (05 01 99)	технологическая карта приема и временного хранения БШ, НЗГ, ОБР	2425,6
2023	КОО кошанай	Отработанный хладагент (в т.ч. хлористый этил, хлористый метил, аммиак, сернистый ангидрид, углекислота, закись азота, этилен, пропан) (14 06 99)	технологическая карта для приема, предварительной сортировки и временного хранения отходов	5
2023	КОО кошанай	Отработанные аккумуляторы свинцовые (16 06 01*)	склад для временного хранения опасных отходов	150,1464
2023	КОО кошанай	Нефтешлам (в т.ч. нефтешлам жидкий, некондиционный нефтепродукт) (05 01 03*)	технологическая карта приема и временного хранения БШ, НЗГ, ОБР	50000
2023	КОО кошанай	Осадок нейтрализации электролита, кислот, щелочей, хлора, аммиака, металлического натрия и других химотходов (19 02 05*)	технологическая карта для приема, предварительной сортировки и временного хранения отходов	14,6
2023	КОО кошанай	Осадок минеральный (в т.ч. твердый минеральный остаток, отходы подготовки жидких отходов и сточных вод, обезвоженный шлам от реагентного умягчения, от нейтрализации электролита, кислот, щелочей, хлора, аммиака, металлического натрия и других химотходов, смесь солей сульфата и хлорида натрия, песок с установок комбинированной очистки, песок от песколовок (после пескопромывателей) (06 13 99)	технологическая карта для приема, предварительной сортировки и временного хранения отходов	402,555
2023	КОО кошанай	Отработанные смеси, эмульсии, масла/вода (13 05 06*)	технологическая карта для приема, предварительной сортировки и временного хранения отходов	500
2023	КОО кошанай	Отработанные СОЖ (16 01 14*)	склад для временного хранения опасных отходов	100
2023	КОО кошанай	Отработанный сорбент (07 02 10*)	технологическая карта для приема, предварительной сортировки и временного хранения отходов	3006

Бұл құжат ҚР 2003 жылдың 7 қаңтарындағы «Электрондық құжат және электрондық сандық қол қою» туралы заңның 7 бабы, 1 тармағына сәйкес қағаз бетіндегі заңмен тең. Электрондық құжат www.elicense.kz порталында құрылған.Электрондық құжат түпнұсқасын www.elicense.kz порталында тексере аласыз.
Данный документ согласно пункту 1 статьи 7 ЗРК от 7 января 2003 года «Об электронном документе и электронной цифровой подписи» равнозначен документу на бумажном носителе. Электронный документ сформирован на портале www.elicense.kz. Проверить подлинность электронного документа вы можете на портале www.elicense.kz.

Год	Наименование промышленной площадки	Наименование отхода (код)	Место накопления	Лимит накопления отходов, тонн/год
1	2	3	4	5
2023	КОО кошанай	Отработанные источники питания (16 06 02*)	склад для временного хранения опасных отходов	100,0038
2023	КОО кошанай	Отработанные катализаторы (в т.ч. молекулярные сита, алюмосиликаты, цеолиты, силикагели, сорбенты, катализаторная пыль, шлам, присадки, активированный уголь/антрацит, инертные гранулы) (16 08 07*)	технологическая карта для приема, предварительной сортировки и временного хранения отходов	1200
2023	КОО кошанай	Отработанные масла (13 02 08*)	площадка приема, хранения (накопления), переработки отработанных масел	2001,1877
2023	КОО кошанай	Битум и битумные отходы (в т .ч. отходы битумной и латексной эмульсии, асфальтовые отходы (17 03 01*)	технологическая карта для приема, предварительной сортировки и временного хранения отходов	50
2023	КОО кошанай	Буровой раствор отработанный, отходы обратной промывки скважин, раствор от ремонта (КРС) скважин (01 05 06*)	технологическая карта приема жидких отходов	30000
2023	КОО кошанай	Буровой шлам (в т.ч. жидкий) (01 05 06*)	Технологическая карта для приема и временного хранеич БШ, НЗГ, ОБР	50000
2023	КОО кошанай	Асбест и асбестосодержащие отходы (17 06 98)	Технологическая карта для захоронения отходов	150
2023	КОО кошанай	Асфальто-смолистые парафиновые отложения (АСПО) (10 03 17*)	технологическая карта для приема, предварительной сортировки и временного хранения отходов	500
2023	КОО кошанай	Биологические отходы (в т.ч. био. ткани и органы, образующиеся в результате мед.и вет. практики, экспериментов, гибели скота, других животных и птиц и т.п.) (18 01 02)	Площадка инсинератора К3 -2,6	30
2023	КОО кошанай	Непригодные к переработке отработанные масла (13 02 08*)	площадка приема, хранения (накопления), переработки отработанных масел	1000
2023	КОО кошанай	Нефтезагрязненный грунт (17 05 03*)	технологическая карта приема и временного хранения БШ, НЗГ, ОБР	50000
2023	КОО кошанай	Нефтесодержащие отходы (в т . ч. отсев) (05 01 99)	технологическая карта приема и временного хранения БШ, НЗГ, ОБР	6000
2023	КОО кошанай	Зола и твердые остатки после инсинерации (19 01 11*)	Технологическая карта для захоронения отходов	631,36
2023	КОО кошанай	Молекулярные сита (в т.ч. алюмосиликаты, цеолиты, силикагели, сорбенты, антрацит, кольца Рашига, керамические шарики) (05 07 99)	технологическая карта для приема, предварительной сортировки и временного хранения отходов	200

Бұл құжат ҚР 2003 жылдың 7 қаңтарындағы «Электронды құжат және электронды сандық қол қою» туралы заңның 7 бабы, 1 тармағына сәйкес қағаз бетіндегі заңмен тең. Электрондық құжат www.elicense.kz порталында құрылған.Электрондық құжат түпнұсқасын www.elicense.kz порталында тексере аласыз.
Данный документ согласно пункту 1 статьи 7 ЗРК от 7 января 2003 года «Об электронном документе и электронной цифровой подписи» равнозначен документу на бумажном носителе. Электронный документ сформирован на портале www.elicense.kz. Проверить подлинность электронного документа вы можете на портале www.elicense.kz.

Год	Наименование промышленной площадки	Наименование отхода (код)	Место накопления	Лимит накопления отходов, тонн/год
1	2	3	4	5
2023	КОО кошанай	Не солевые отходы бурения на нефтяной основе, отходы обратной промывки скважин, раствор от ремонта (КРС) скважин (01 05 05*)	технологическая карта приема жидких отходов	15000
2023	КОО кошанай	Отработанные баллоны (в т.ч. огнетушители) (15 01 11*)	склад для временного хранения опасных отходов	50
2023	КОО кошанай	Смесь нефтесодержащих отходов (СНО) (в том числе, осадок очистки сточных вод, осадок мойки, твердый осадок , флотошлам, шлам (твердый остаток), смесь жидких углеводородов и т.д.) (13 08 02*)	технологическая карта приема и временного хранения БШ, НЗГ, ОБР	151050
2023	КОО кошанай	Солевые отходы бурения на нефтяной основе, отходы обратной промывки скважин (01 05 06*)	технологическая карта приема жидких отходов	10000
2023	КОО кошанай	Уголь активированный отработанный (в т.ч. антрацит) (06 13 02*)	технологическая карта для приема, предварительной сортировки и временного хранения отходов	100
2023	КОО кошанай	Ртутьсодержащие отходы (20 01 21*)	склад для временного хранения опасных отходов	5,00506
2023	КОО кошанай	Сложнокомбинированное оборудование, в т.ч. содержащее фреон (20 01 35*)	склад для временного хранения опасных отходов	50
2023	КОО кошанай	Сернистые отходы (05 01 16)	технологическая карта для приема, предварительной сортировки и временного хранения отходов	100
2023	КОО кошанай	Химические отходы жидкие щелочные (в т.ч. просроченные и отработанные основные растворы, лабораторные сливы, растворы едкого натрия (каустик), аминосодержащие растворы, отработанные присадки) (06 02 99)	площадка приема, хранения и нейтрализации отходов	2500
2023	КОО кошанай	Химические отходы твердые нейтральные (в т.ч. отходы гальванических ванн (шлак), осадки нейтрализации, соли, смесь солей сульфата и хлорида натрия, отработанные присадки) (06 03 13*)	площадка приема, хранения и нейтрализации отходов	2000
2023	КОО кошанай	Химические отходы твердые (07 07 99)	площадка приема, хранения и нейтрализации отходов	2000
2023	КОО кошанай	Химические отходы жидкие кислотные (в т.ч. просроченные и отработанные растворы кислот, лабораторные сливы, отработанные присадки) (06 01 99)	площадка приема, хранения и нейтрализации отходов	2000

Бұл құжат ҚР 2003 жылдың 7 қаңтарындағы «Электронды құжат және электронды сандық қол қою» туралы заңның 7 бабы, 1 тармағына сәйкес қағаз бетіндегі заңмен тең. Электронды құжат www.elicense.kz порталында құрылған.Электрондық құжат түпнұсқасын www.elicense.kz порталында тексере аласыз.
Данный документ согласно пункту 1 статьи 7 ЗРК от 7 января 2003 года «Об электронном документе и электронной цифровой подписи» равнозначен документу на бумажном носителе. Электронный документ сформирован на портале www.elicense.kz. Проверить подлинность электронного документа вы можете на портале www.elicense.kz.

Год	Наименование промышленной площадки	Наименование отхода (код)	Место накопления	Лимит накопления отходов, тонн/год
1	2	3	4	5
2023	КОО кошанай	Химические отходы жидкие нейтральные (в т.ч., флексорб, отходы гальванических ванн, этиленгликоль и его производные, солевые растворы, отработанные присадки, фиксажный раствор) (07 07 04*)	площадка приема, хранения и нейтрализации отходов	2500
2023	КОО кошанай	Химические отходы (жидкие и твердые), образуемые в результате проведения лабораторных исследований (16 05 06*)	площадка приема, хранения и нейтрализации отходов	50
2023	КОО кошанай	Отходы пирофорных соединений (16 04 03*)	технологическая карта для приема, предварительной сортировки и временного хранения отходов	50
2023	КОО кошанай	Отходы из устройств для очистки промышленных отходящих газов (в т.ч. пыль с циклона, рукавных фильтров, шлам со скруббера) (19 01 05*)	технологическая карта для приема, предварительной сортировки и временного хранения отходов	25,6
2023	КОО кошанай	Отходы тары различной (в т.ч. загрязненная пестицидами и ядохимикатами, различная упаковка) (15 01 10*)	технологическая карта для приема, предварительной сортировки и временного хранения отходов	1291
2023	КОО кошанай	Отработанные ионообменные смолы (11 01 16*)	технологическая карта для приема, предварительной сортировки и временного хранения отходов	10
2023	КОО кошанай	Отработанные фильтроэлементы (07 01 10*)	технологическая карта для приема, предварительной сортировки и временного хранения отходов	50
2023	КОО кошанай	Отработанный нефтепродукт (13 07 03*)	технологическая карта для приема, предварительной сортировки и временного хранения отходов	50
2023	КОО кошанай	Промасленные отходы (в т.ч. фильтры от автотранспорта, ветошь, СИЗ) (15 02 02*)	технологическая карта для приема, предварительной сортировки и временного хранения отходов	701,56
2023	КОО кошанай	Прокладочный материал (паронит) (07 02 99)	Технологическая карта для захоронения отходов	15
2023	КОО кошанай	Прокладочный материал (терморасширенный графит) (06 13 03)	Технологическая карта для захоронения отходов	5
2023	КОО кошанай	Отходы фотоиндустрии (фиксажный раствор, отходы фотореактивов) (09 01 04*)	Площадка инсинератора КЗ -2,6	20
2023	КОО кошанай	Отходы футеровки (16 11 05*)	технологическая карта для приема, предварительной сортировки и временного хранения отходов	500
2023	КОО кошанай	Подсланевые (льяльные) воды (13 04 01*)	технологическая карта приема жидких отходов	500

Бұл құжат ҚР 2003 жылдың 7 қаңтарындағы «Электронды құжат және электронды сандық қол қою» туралы заңның 7 бабы, 1 тармағына сәйкес қағаз бетіндегі заңмен тең. Электрондық құжат www.elicense.kz порталында құрылған.Электрондық құжат түпнұсқасын www.elicense.kz порталында тексере аласыз.
Данный документ согласно пункту 1 статьи 7 ЗРК от 7 января 2003 года «Об электронном документе и электронной цифровой подписи» равнозначен документу на бумажном носителе. Электронный документ сформирован на портале www.elicense.kz. Проверить подлинность электронного документа вы можете на портале www.elicense.kz.

Год	Наименование промышленной площадки	Наименование отхода (код)	Место накопления	Лимит накопления отходов, тонн/год
1	2	3	4	5
на 2024 год				
Всего, из них по площадкам:				463481,64796
КОО кошанай				
2024	КОО кошанай	Отходы фото- и рентгенпленки (09 01 07)	Площадка инсинератора К3 -2,6	1
2024	КОО кошанай	Отходы тары различной (15 01 06)	технологическая карта для приема, предварительной сортировки и временного хранения отходов	305
2024	КОО кошанай	Пищевые отходы (20 01 08)	Площадка инсинератора К3 -2,6	3005,475
2024	КОО кошанай	Отходы сорбирующих и субстратных материалов (16 08 03)	технологическая карта для приема, предварительной сортировки и временного хранения отходов	2000
2024	КОО кошанай	Отходы подготовки воды (в т.ч. фильтры водоочистки и водоподготовки, отработанный биофильтр) (19 09 99)	технологическая карта для приема, предварительной сортировки и временного хранения отходов	200,03
2024	КОО кошанай	Отходы пластика, пластмассы, полимеров (20 01 39)	технологическая карта для приема, предварительной сортировки и временного хранения отходов	500
2024	КОО кошанай	Твердо-бытовые отходы (в т.ч. смет с улиц, скошенная трава) (20 03 01)	технологическая карта для приема, предварительной сортировки и временного хранения отходов	5018,75
2024	КОО кошанай	Твердые отходы очистных сооружений (в т.ч. мехпримеси, мехотходы с многоступенчатых решеток, мусор с установок комбинированной очистки, песок от песколовок, отработанные лампы УФ) (19 08 99)	Площадка инсинератора К3 -2,6	102,555
2024	КОО кошанай	Уголь активированный отработанный (19 09 04)	технологическая карта для приема, предварительной сортировки и временного хранения отходов	1000
2024	КОО кошанай	Серосодержащие отходы (в т. ч. загрязненная, некондиционная сера) (05 07 02)	Технологическая карта для захоронения отходов	50
2024	КОО кошанай	Снятые с эксплуатации различные транспортные средства (включая внедорожные), отходы от демонтажа снятых с эксплуатации транспортных средств и их технического обслуживания (16 01 06)	технологическая карта для приема, предварительной сортировки и временного хранения отходов	100

Бұл құжат ҚР 2003 жылдың 7 қаңтарындағы «Электронды құжат және электронды сандық қол қою» туралы заңның 7 бабы, 1 тармағына сәйкес қағаз бетіндегі заңмен тең.
Электрондық құжат www.elicense.kz порталында құрылған.Электрондық құжат түпнұсқасын www.elicense.kz порталында тексере аласыз.
Данный документ согласно пункту 1 статьи 7 ЗРК от 7 января 2003 года «Об электронном документе и электронной цифровой подписи» равнозначен документу на бумажном носителе. Электронный документ сформирован на портале www.elicense.kz. Проверить подлинность электронного документа вы можете на портале www.elicense.kz.

Год	Наименование промышленной площадки	Наименование отхода (код)	Место накопления	Лимит накопления отходов, тонн/год
1	2	3	4	5
2024	КОО кошанай	Сточный ил (в том числе осадки хозбытовых очистных сооружений, ил жироуловителей, избыточный активный ил и осадок отстойников) (19 08 16)	площадка обезвреживания сточного ила	353,41
2024	КОО кошанай	Металлолом (в т.ч. металлическая стружка) (17 04 07)	технологическая карта для приема, предварительной сортировки и временного хранения отходов	545,245
2024	КОО кошанай	Металлическая упаковка (в т.ч . тара, отработанные пустые баллоны) (15 01 04)	технологическая карта для приема, предварительной сортировки и временного хранения отходов	50
2024	КОО кошанай	Остатки и огарки сварочных электродов (12 01 13)	технологическая карта для приема, предварительной сортировки и временного хранения отходов	10,05
2024	КОО кошанай	Аэрозольные баллончики опустошенные (15 01 05)	Площадка инсинератора КЗ -2,6	20
2024	КОО кошанай	Бетонные отходы (17 01 01)	технологическая карта для приема, предварительной сортировки и временного хранения отходов	30000
2024	КОО кошанай	Макулатура (бумажная и картонная, архивная документация) (20 01 01)	склад для временного хранения неопасных отходов	1501
2024	КОО кошанай	Отработанные РТИ (19 12 04)	технологическая карта для приема, предварительной сортировки и временного хранения отходов	210,4
2024	КОО кошанай	Отработанные шины (16 01 03)	технологическая карта для приема, предварительной сортировки и временного хранения отходов	510,622
2024	КОО кошанай	Отходы мебели (в т.ч. матрасы) (03 01 99)	технологическая карта для приема, предварительной сортировки и временного хранения отходов	200
2024	КОО кошанай	Окалина (12 01 13)	технологическая карта для приема, предварительной сортировки и временного хранения отходов	10
2024	КОО кошанай	Остатки после сортировки твердо-бытовых отходов (20 03 99)	технологическая карта для приема, предварительной сортировки и временного хранения отходов	3000
2024	КОО кошанай	Остатки сортировки отходов (не пригодные для вторичного использования) (19 12 12)	технологическая карта для приема, предварительной сортировки и временного хранения отходов	1000
2024	КОО кошанай	Абразивные отходы, отходы абразивных материалов (12 01 14*)	Технологическая карта для захоронения отходов	200
2024	КОО кошанай	Отработанное пищевое масло (20 01 25)	Площадка инсинератора КЗ -2,6	50
2024	КОО кошанай	Отходы изоляционных материалов (в т.ч. тепло-, электроизоляционные отходы, уплотнительные материалы, паронит) (17 06 04)	технологическая карта для приема, предварительной сортировки и временного хранения отходов	700

Бұл құжат ҚР 2003 жылдың 7 қаңтарындағы «Электрондық құжат және электрондық сандық қол қою» туралы заңның 7 бабы, 1 тармағына сәйкес қағаз бетіндегі заңмен тең. Электрондық құжат www.elicense.kz порталында құрылған.Электрондық құжат түпнұсқасын www.elicense.kz порталында тексере аласыз.
Данный документ согласно пункту 1 статьи 7 ЗРК от 7 января 2003 года «Об электронном документе и электронной цифровой подписи» равнозначен документу на бумажном носителе. Электронный документ сформирован на портале www.elicense.kz. Проверить подлинность электронного документа вы можете на портале www.elicense.kz.

Год	Наименование промышленной площадки	Наименование отхода (код)	Место накопления	Лимит накопления отходов, тонн/год
1	2	3	4	5
2024	КОО кошанай	Отходы кабеля (17 04 11)	технологическая карта для приема, предварительной сортировки и временного хранения отходов	101
2024	КОО кошанай	Древесные отходы (20 01 38)	технологическая карта для приема, предварительной сортировки и временного хранения отходов	5000,05
2024	КОО кошанай	Жировые отходы (20 01 25)	Площадка инсинератора К3 -2,6	200
2024	КОО кошанай	Изношенные средства защиты и спецодежда (15 02 03)	Площадка инсинератора К3 -2,6	56,297
2024	КОО кошанай	Стеклянные отходы, стеклотара, стеклобой (16 01 20)	технологическая карта для приема, предварительной сортировки и временного хранения отходов	105
2024	КОО кошанай	Строительные отходы (17 09 04)	технологическая карта для приема, предварительной сортировки и временного хранения отходов	10000
2024	КОО кошанай	Электрическое и электронное оборудование (в т.ч. оргтехника) (20 01 36)	склад для временного хранения неопасных отходов	400,661
2024	КОО кошанай	Отходы керамических изделий (в т.ч. отработанные клише и формы, изоляторы, лабораторная и бытовая посуда, санфаянс) (17 01 07)	технологическая карта для приема, предварительной сортировки и временного хранения отходов	10
2024	КОО кошанай	Отходы пластика, пластмассы и полиэтилена (16 01 19)	технологическая карта для приема, предварительной сортировки и временного хранения отходов	505,62
2024	КОО кошанай	Продукция бракованная или с истекшим сроком годности (16 03 06)	технологическая карта для приема, предварительной сортировки и временного хранения отходов	100
2024	КОО кошанай	Загрязненный химикатами и углеводородами грунт (19 13 01*)	технологическая карта приема и временного хранения БШ, НЗГ, ОБР	500
2024	КОО кошанай	Лакокрасочные отходы (08 01 11*)	Площадка инсинератора К3 -2,6	802,267
2024	КОО кошанай	Медицинские отходы (в т.ч. просроченные медицинские препараты) (18 01 06*)	Площадка инсинератора К3 -2,6	50,5
2024	КОО кошанай	Биошлам (в т.ч. активный ил) (19 08 11*)	площадка обезвреживания сточного ила	100
2024	КОО кошанай	Донный осадок (05 01 09*)	технологическая карта приема и временного хранения БШ, НЗГ, ОБР	1000
2024	КОО кошанай	Загрязненные нефтепродуктами материалы, оборудование, инструменты и приспособления (в т.ч шланги , пожарные рукава, материал, текстиль, конденсаторные батареи, скребки) (16 02 13*)	технологическая карта для приема, предварительной сортировки и временного хранения отходов	500

Бұл құжат ҚР 2003 жылдың 7 қаңтарындағы «Электронды құжат және электронды сандық қол қою» туралы заңның 7 бабы, 1 тармағына сәйкес қағаз бетіндегі заңмен тең. Электрондық құжат www.elicense.kz порталында құрылған.Электрондық құжат түпнұсқасын www.elicense.kz порталында тексере аласыз.
Данный документ согласно пункту 1 статьи 7 ЗРК от 7 января 2003 года «Об электронном документе и электронной цифровой подписи» равнозначен документу на бумажном носителе. Электронный документ сформирован на портале www.elicense.kz. Проверить подлинность электронного документа вы можете на портале www.elicense.kz.

Год	Наименование промышленной площадки	Наименование отхода (код)	Место накопления	Лимит накопления отходов, тонн/год
1	2	3	4	5
2024	КОО кошанай	Отработанный сорбент, фильтры различных типов (в т. ч. материалы, фильтрующие элементы, картриджи, мембраны, мембранные модули) (15 02 02*)	технологическая карта для приема, предварительной сортировки и временного хранения отходов	201
2024	КОО кошанай	Парафин и парафиновые отходы (13 08 99*)	технологическая карта для приема, предварительной сортировки и временного хранения отходов	200
2024	КОО кошанай	Абразивные отходы, отходы абразивных материалов (12 01 21)	Технологическая карта для захоронения отходов	200,5
2024	КОО кошанай	Медицинские отходы (18 01 03*)	Площадка инсинератора КЗ -2,6	500,26
2024	КОО кошанай	(Отходы металлопластиковых изделий (заглушки, манжеты, протекторы и т.д.) (17 04 09*)	технологическая карта для приема, предварительной сортировки и временного хранения отходов	700
2024	КОО кошанай	Отработанные картриджи (08 03 17*)	Площадка инсинератора КЗ -2,6	15,338
2024	КОО кошанай	Этиленгликоль (07 01 99)	площадка приема, хранения и нейтрализации отходов	2500
2024	КОО кошанай	Осадок нефтемаслосодержащий (в т.ч . шлам от пыли катализаторов, от подготовки нефти, подготовки жидких отходов и сточных вод, кек подготовки сточных вод, сточный ил с очистных сооружений, с мойки, из сепаратора сбросной воды, флотошлам, кубовые остатки) (05 01 99)	технологическая карта приема и временного хранения БШ, НЗГ, ОБР	2425,6
2024	КОО кошанай	Отработанный хладагент (в т.ч . хлористый этил, хлористый метил, аммиак, сернистый ангидрид, углекислота, закись азота, этилен, пропан) (14 06 99)	технологическая карта для приема, предварительной сортировки и временного хранения отходов	5
2024	КОО кошанай	Отработанные аккумуляторы свинцовые (16 06 01*)	склад для временного хранения опасных отходов	150,1464
2024	КОО кошанай	Нефтешлам (в т.ч. нефтешлам жидкий, некондиционный нефтепродукт) (05 01 03*)	технологическая карта приема и временного хранения БШ, НЗГ, ОБР	50000
2024	КОО кошанай	Осадок нейтрализации электролита, кислот, щелочей, хлора, аммиака, металлического натрия и других химотходов (19 02 05*)	технологическая карта для приема, предварительной сортировки и временного хранения отходов	14,6

Бұл құжат ҚР 2003 жылдың 7 қаңтарындағы «Электронды құжат және электронды сандық қол қою» туралы заңның 7 бабы, 1 тармағына сәйкес қағаз бетіндегі заңмен тең. Электрондық құжат www.elicense.kz порталында құрылған.Электрондық құжат түпнұсқасын www.elicense.kz порталында тексере аласыз.
Данный документ согласно пункту 1 статьи 7 ЗРК от 7 января 2003 года «Об электронном документе и электронной цифровой подписи» равнозначен документу на бумажном носителе. Электронный документ сформирован на портале www.elicense.kz. Проверить подлинность электронного документа вы можете на портале www.elicense.kz.

Год	Наименование промышленной площадки	Наименование отхода (код)	Место накопления	Лимит накопления отходов, тонн/год
1	2	3	4	5
2024	КОО кошанай	Осадок минеральный (в т.ч. твердый минеральный остаток, отходы подготовки жидких отходов и сточных вод, обезвоженный шлам от реагентного умягчения, от нейтрализации электролита, кислот, щелочей, хлора, аммиака, металлического натрия и других химотходов, смесь солей сульфата и хлорида натрия, песок с установок комбинированной очистки, песок от песколовок (после пескопромывателей) (06 13 99)	технологическая карта для приема, предварительной сортировки и временного хранения отходов	402,555
2024	КОО кошанай	Отработанные смеси, эмульсии, масла/вода (13 05 06*)	технологическая карта для приема, предварительной сортировки и временного хранения отходов	500
2024	КОО кошанай	Отработанные СОЖ (16 01 14*)	склад для временного хранения опасных отходов	100
2024	КОО кошанай	Отработанный сорбент (07 02 10*)	технологическая карта для приема, предварительной сортировки и временного хранения отходов	3006
2024	КОО кошанай	Отработанные источники питания (16 06 02*)	склад для временного хранения опасных отходов	100,0038
2024	КОО кошанай	Отработанные катализаторы (в т.ч. молекулярные сита, алюмосиликаты, цеолиты, силикагели, сорбенты, катализаторная пыль, шлам, присадки, активированный уголь/антрацит, инертные гранулы) (16 08 07*)	технологическая карта для приема, предварительной сортировки и временного хранения отходов	1200
2024	КОО кошанай	Отработанные масла (13 02 08*)	площадка приема, хранения (накопления), переработки отработанных масел	2001,1877
2024	КОО кошанай	Битум и битумные отходы (в т.ч. отходы битумной и латексной эмульсии, асфальтовые отходы (17 03 01*)	технологическая карта для приема, предварительной сортировки и временного хранения отходов	50
2024	КОО кошанай	Буровой раствор отработанный, отходы обратной промывки скважин, раствор от ремонта (КРС) скважин (01 05 06*)	технологическая карта приема жидких отходов	30000
2024	КОО кошанай	Буровой шлам (в т.ч. жидкий) (01 05 06*)	Технологическая карта для приема и временного хранеич БШ, НЗГ, ОБР	50000
2024	КОО кошанай	Асбест и асбестосодержащие отходы (17 06 98)	Технологическая карта для захоронения отходов	150
2024	КОО кошанай	Асфальто-смолистые парафиновые отложения (АСПО) (10 03 17*)	технологическая карта для приема, предварительной сортировки и временного хранения отходов	500

Бұл құжат ҚР 2003 жылдың 7 қаңтарындағы «Электронды құжат және электронды сандық қол қою» туралы заңның 7 бабы, 1 тармағына сәйкес қағаз бетіндегі заңмен тең. Электрондық құжат www.elicense.kz порталында құрылған.Электрондық құжат түпнұсқасын www.elicense.kz порталында тексере аласыз.
Данный документ согласно пункту 1 статьи 7 ЗРК от 7 января 2003 года «Об электронном документе и электронной цифровой подписи» равнозначен документу на бумажном носителе. Электронный документ сформирован на портале www.elicense.kz. Проверить подлинность электронного документа вы можете на портале www.elicense.kz.

Год	Наименование промышленной площадки	Наименование отхода (код)	Место накопления	Лимит накопления отходов, тонн/год
1	2	3	4	5
2024	КОО кошанай	Биологические отходы (в т.ч. био. ткани и органы, образующиеся в результате мед.и вет. практики, экспериментов, гибели скота, других животных и птиц и т.п.) (18 01 02)	Площадка инсинератора К3 -2,6	30
2024	КОО кошанай	Непригодные к переработке отработанные масла (13 02 08*)	площадка приема, хранения (накопления), переработки отработанных масел	1000
2024	КОО кошанай	Нефтезагрязненный грунт (17 05 03*)	технологическая карта приема и временного хранения БШ, НЗГ, ОБР	50000
2024	КОО кошанай	Нефтесодержащие отходы (в т . ч. отсев) (05 01 99)	технологическая карта приема и временного хранения БШ, НЗГ, ОБР	6000
2024	КОО кошанай	Зола и твердые остатки после инсинерации (19 01 11*)	Технологическая карта для захоронения отходов	631,36
2024	КОО кошанай	Молекулярные сита (в т.ч. алюмосиликаты, цеолиты, силикагели, сорбенты, антрацит, кольца Рашига, керамические шарики) (05 07 99)	технологическая карта для приема, предварительной сортировки и временного хранения отходов	200
2024	КОО кошанай	Не солевые отходы бурения на нефтяной основе, отходы обратной промывки скважин, раствор от ремонта (КРС) скважин (01 05 05*)	технологическая карта приема жидких отходов	15000
2024	КОО кошанай	Отработанные баллоны (в т.ч. огнетушители) (15 01 11*)	склад для временного хранения опасных отходов	50
2024	КОО кошанай	Смесь нефтесодержащих отходов (СНО) (в том числе, осадок очистки сточных вод, осадок мойки, твердый осадок , флотошлам, шлам (твердый остаток), смесь жидких углеводородов и т.д.) (13 08 02*)	технологическая карта приема и временного хранения БШ, НЗГ, ОБР	151050
2024	КОО кошанай	Солевые отходы бурения на нефтяной основе, отходы обратной промывки скважин (01 05 06*)	технологическая карта приема жидких отходов	10000
2024	КОО кошанай	Уголь активированный отработанный (в т.ч. антрацит) (06 13 02*)	технологическая карта для приема, предварительной сортировки и временного хранения отходов	100
2024	КОО кошанай	Ртутьсодержащие отходы (20 01 21*)	склад для временного хранения опасных отходов	5,00506
2024	КОО кошанай	Сложнокомбинированное оборудование, в т.ч. содержащее фреон (20 01 35*)	склад для временного хранения опасных отходов	50
2024	КОО кошанай	Сернистые отходы (05 01 16)	технологическая карта для приема, предварительной сортировки и временного хранения отходов	100

Бұл құжат ҚР 2003 жылдың 7 қаңтарындағы «Электронды құжат және электронды сандық қол қою» туралы заңның 7 бабы, 1 тармағына сәйкес қағаз бетіндегі заңмен тең.
Электрондық құжат www.elicense.kz порталында құрылған.Электрондық құжат түпнұсқасын www.elicense.kz порталында тексере аласыз.
Данный документ согласно пункту 1 статьи 7 ЗРК от 7 января 2003 года «Об электронном документе и электронной цифровой подписи» равнозначен документу на бумажном носителе. Электронный документ сформирован на портале www.elicense.kz. Проверить подлинность электронного документа вы можете на портале www.elicense.kz.

Год	Наименование промышленной площадки	Наименование отхода (код)	Место накопления	Лимит накопления отходов, тонн/год
1	2	3	4	5
2024	КОО кошанай	Химические отходы жидкие щелочные (в т.ч. просроченные и отработанные основные растворы, лабораторные сливы, растворы едкого натрия (каустик), аминосодержащие растворы, отработанные присадки) (06 02 99)	площадка приема, хранения и нейтрализации отходов	2500
2024	КОО кошанай	Химические отходы твердые нейтральные (в т.ч. отходы гальванических ванн (шлак), осадки нейтрализации, соли, смесь солей сульфата и хлорида натрия, отработанные присадки) (06 03 13*)	площадка приема, хранения и нейтрализации отходов	2000
2024	КОО кошанай	Химические отходы твердые (07 07 99)	площадка приема, хранения и нейтрализации отходов	2000
2024	КОО кошанай	Химические отходы жидкие кислотные (в т.ч. просроченные и отработанные растворы кислот, лабораторные сливы, отработанные присадки) (06 01 99)	площадка приема, хранения и нейтрализации отходов	2000
2024	КОО кошанай	Химические отходы жидкие нейтральные (в т.ч., флексорб, отходы гальванических ванн, этиленгликоль и его производные, солевые растворы, отработанные присадки, фиксажный раствор) (07 07 04*)	площадка приема, хранения и нейтрализации отходов	2500
2024	КОО кошанай	Химические отходы (жидкие и твердые), образуемые в результате проведения лабораторных исследований (16 05 06*)	площадка приема, хранения и нейтрализации отходов	50
2024	КОО кошанай	Отходы пирофорных соединений (16 04 03*)	технологическая карта для приема, предварительной сортировки и временного хранения отходов	50
2024	КОО кошанай	Отходы из устройств для очистки промышленных отходящих газов (в т.ч. пыль с циклона, рукавных фильтров, шлам со скруббера) (19 01 05*)	технологическая карта для приема, предварительной сортировки и временного хранения отходов	25,6
2024	КОО кошанай	Отходы тары различной (в т.ч. загрязненная пестицидами и ядохимикатами, различная упаковка) (15 01 10*)	технологическая карта для приема, предварительной сортировки и временного хранения отходов	1291
2024	КОО кошанай	Отработанные ионообменные смолы (11 01 16*)	технологическая карта для приема, предварительной сортировки и временного хранения отходов	10
2024	КОО кошанай	Отработанные фильтроэлементы (07 01 10*)	технологическая карта для приема, предварительной сортировки и временного хранения отходов	50

Бұл құжат ҚР 2003 жылдың 7 қаңтарындағы «Электрондық құжат және электрондық сандық қол қою» туралы заңның 7 бабы, 1 тармағына сәйкес қағаз бетіндегі заңмен тең.
Электрондық құжат www.elicense.kz порталында құрылған.Электрондық құжат түпнұсқасын www.elicense.kz порталында тексере аласыз.
Данный документ согласно пункту 1 статьи 7 ЗРК от 7 января 2003 года «Об электронном документе и электронной цифровой подписи» равнозначен документу на бумажном носителе. Электронный документ сформирован на портале www.elicense.kz. Проверить подлинность электронного документа вы можете на портале www.elicense.kz.

Год	Наименование промышленной площадки	Наименование отхода (код)	Место накопления	Лимит накопления отходов, тонн/год
1	2	3	4	5
2024	КОО кошанай	Отработанный нефтепродукт (13 07 03*)	технологическая карта для приема, предварительной сортировки и временного хранения отходов	50
2024	КОО кошанай	Промасленные отходы (в т.ч. фильтры от автотранспорта, ветошь, СИЗ) (15 02 02*)	технологическая карта для приема, предварительной сортировки и временного хранения отходов	701,56
2024	КОО кошанай	Прокладочный материал (паронит) (07 02 99)	Технологическая карта для захоронения отходов	15
2024	КОО кошанай	Прокладочный материал (терморасширенный графит) (06 13 03)	Технологическая карта для захоронения отходов	5
2024	КОО кошанай	Отходы фотоиндустрии (фиксажный раствор, отходы фотореактивов) (09 01 04*)	Площадка инсинератора КЗ -2,6	20
2024	КОО кошанай	Отходы футеровки (16 11 05*)	технологическая карта для приема, предварительной сортировки и временного хранения отходов	500
2024	КОО кошанай	Подсланевые (льяльные) воды (13 04 01*)	технологическая карта приема жидких отходов	500
на 2025 год				
Всего, из них по площадкам:				463481,64796
КОО кошанай				
2025	КОО кошанай	Отходы фото- и рентгенпленки (09 01 07)	Площадка инсинератора КЗ -2,6	1
2025	КОО кошанай	Отходы тары различной (15 01 06)	технологическая карта для приема, предварительной сортировки и временного хранения отходов	305
2025	КОО кошанай	Пищевые отходы (20 01 08)	Площадка инсинератора КЗ -2,6	3005,475
2025	КОО кошанай	Отходы сорбирующих и субстратных материалов (16 08 03)	технологическая карта для приема, предварительной сортировки и временного хранения отходов	2000
2025	КОО кошанай	Отходы подготовки воды (в т.ч . фильтры водоочистки и водоподготовки, отработанный биофильтр) (19 09 99)	технологическая карта для приема, предварительной сортировки и временного хранения отходов	200,03
2025	КОО кошанай	Отходы пластика, пластмассы, полимеров (20 01 39)	технологическая карта для приема, предварительной сортировки и временного хранения отходов	500
2025	КОО кошанай	Твердо-бытовые отходы (в т.ч. смет с улиц, скошенная трава) (20 03 01)	технологическая карта для приема, предварительной сортировки и временного хранения отходов	5018,75

Бұл құжат ҚР 2003 жылдың 7 қаңтарындағы «Электронды құжат және электронды сандық қол қою» туралы заңның 7 бабы, 1 тармағына сәйкес қағаз бетіндегі заңмен тең. Электрондық құжат www.elicense.kz порталында құрылған.Электрондық құжат түпнұсқасын www.elicense.kz порталында тексере аласыз.
Данный документ согласно пункту 1 статьи 7 ЗРК от 7 января 2003 года «Об электронном документе и электронной цифровой подписи» равнозначен документу на бумажном носителе. Электронный документ сформирован на портале www.elicense.kz. Проверить подлинность электронного документа вы можете на портале www.elicense.kz.

Год	Наименование промышленной площадки	Наименование отхода (код)	Место накопления	Лимит накопления отходов, тонн/год
1	2	3	4	5
2025	КОО кошанай	Твердые отходы очистных сооружений (в т.ч. мехпримеси, мехотходы с многоступенчатых решеток, мусор с установок комбинированной очистки, песок от песколовок, отработанные лампы УФ) (19 08 99)	Площадка инсинератора КЗ -2,6	102,555
2025	КОО кошанай	Уголь активированный отработанный (19 09 04)	технологическая карта для приема, предварительной сортировки и временного хранения отходов	1000
2025	КОО кошанай	Серосодержащие отходы (в т. ч. загрязненная, некондиционная сера) (05 07 02)	Технологическая карта для захоронения отходов	50
2025	КОО кошанай	Снятые с эксплуатации различные транспортные средства (включая внедорожные), отходы от демонтажа снятых с эксплуатации транспортных средств и их технического обслуживания (16 01 06)	технологическая карта для приема, предварительной сортировки и временного хранения отходов	100
2025	КОО кошанай	Сточный ил (в том числе осадки хозбытовых очистных сооружений, ил жироуловителей, избыточный активный ил и осадок отстойников) (19 08 16)	площадка обезвреживания сточного ила	353,41
2025	КОО кошанай	Металлолом (в т.ч. металлическая стружка) (17 04 07)	технологическая карта для приема, предварительной сортировки и временного хранения отходов	545,245
2025	КОО кошанай	Металлическая упаковка (в т.ч . тара, отработанные пустые баллоны) (15 01 04)	технологическая карта для приема, предварительной сортировки и временного хранения отходов	50
2025	КОО кошанай	Остатки и огарки сварочных электродов (12 01 13)	технологическая карта для приема, предварительной сортировки и временного хранения отходов	10,05
2025	КОО кошанай	Аэрозольные баллончики опустошенные (15 01 05)	Площадка инсинератора КЗ -2,6	20
2025	КОО кошанай	Бетонные отходы (17 01 01)	технологическая карта для приема, предварительной сортировки и временного хранения отходов	30000
2025	КОО кошанай	Макулатура (бумажная и картонная, архивная документация) (20 01 01)	склад для временного хранения неопасных отходов	1501
2025	КОО кошанай	Отработанные РТИ (19 12 04)	технологическая карта для приема, предварительной сортировки и временного хранения отходов	210,4
2025	КОО кошанай	Отработанные шины (16 01 03)	технологическая карта для приема, предварительной сортировки и временного хранения отходов	510,622

Бұл құжат ҚР 2003 жылдың 7 қаңтарындағы «Электронды құжат және электронды сандық қол қою» туралы заңның 7 бабы, 1 тармағына сәйкес қағаз бетіндегі заңмен тең. Электрондық құжат www.elicense.kz порталында құрылған.Электрондық құжат түпнұсқасын www.elicense.kz порталында тексере аласыз.
Данный документ согласно пункту 1 статьи 7 ЗРК от 7 января 2003 года «Об электронном документе и электронной цифровой подписи» равнозначен документу на бумажном носителе. Электронный документ сформирован на портале www.elicense.kz. Проверить подлинность электронного документа вы можете на портале www.elicense.kz.

Год	Наименование промышленной площадки	Наименование отхода (код)	Место накопления	Лимит накопления отходов, тонн/год
1	2	3	4	5
2025	КОО кошанай	Отходы мебели (в т.ч. матрасы) (03 01 99)	технологическая карта для приема, предварительной сортировки и временного хранения отходов	200
2025	КОО кошанай	Окалина (12 01 13)	технологическая карта для приема, предварительной сортировки и временного хранения отходов	10
2025	КОО кошанай	Остатки после сортировки твердо-бытовых отходов (20 03 99)	технологическая карта для приема, предварительной сортировки и временного хранения отходов	3000
2025	КОО кошанай	Остатки сортировки отходов (не пригодные для вторичного использования) (19 12 12)	технологическая карта для приема, предварительной сортировки и временного хранения отходов	1000
2025	КОО кошанай	Абразивные отходы, отходы абразивных материалов (12 01 14*)	Технологическая карта для захоронения отходов	200
2025	КОО кошанай	Отработанное пищевое масло (20 01 25)	Площадка инсинератора КЗ -2,6	50
2025	КОО кошанай	Отходы изоляционных материалов (в т.ч. тепло-, электроизоляционные отходы, уплотнительные материалы, паронит) (17 06 04)	технологическая карта для приема, предварительной сортировки и временного хранения отходов	700
2025	КОО кошанай	Отходы кабеля (17 04 11)	технологическая карта для приема, предварительной сортировки и временного хранения отходов	101
2025	КОО кошанай	Древесные отходы (20 01 38)	технологическая карта для приема, предварительной сортировки и временного хранения отходов	5000,05
2025	КОО кошанай	Жировые отходы (20 01 25)	Площадка инсинератора КЗ -2,6	200
2025	КОО кошанай	Изношенные средства защиты и спецодежда (15 02 03)	Площадка инсинератора КЗ -2,6	56,297
2025	КОО кошанай	Стеклянные отходы, стеклотара, стеклобой (16 01 20)	технологическая карта для приема, предварительной сортировки и временного хранения отходов	105
2025	КОО кошанай	Строительные отходы (17 09 04)	технологическая карта для приема, предварительной сортировки и временного хранения отходов	10000
2025	КОО кошанай	Электрическое и электронное оборудование (в т.ч. оргтехника) (20 01 36)	склад для временного хранения неопасных отходов	400,661
2025	КОО кошанай	Отходы керамических изделий (в т.ч. отработанные клише и формы, изоляторы, лабораторная и бытовая посуда, санфаянс) (17 01 07)	технологическая карта для приема, предварительной сортировки и временного хранения отходов	10
2025	КОО кошанай	Отходы пластика, пластмассы и полиэтилена (16 01 19)	технологическая карта для приема, предварительной сортировки и временного хранения отходов	505,62

Бұл құжат ҚР 2003 жылдың 7 қаңтарындағы «Электронды құжат және электронды сандық қол қою» туралы заңның 7 бабы, 1 тармағына сәйкес қағаз бетіндегі заңмен тең. Электрондық құжат www.elicense.kz порталында құрылған.Электрондық құжат түпнұсқасын www.elicense.kz порталында тексере аласыз.
Данный документ согласно пункту 1 статьи 7 ЗРК от 7 января 2003 года «Об электронном документе и электронной цифровой подписи» равнозначен документу на бумажном носителе. Электронный документ сформирован на портале www.elicense.kz. Проверить подлинность электронного документа вы можете на портале www.elicense.kz.

Год	Наименование промышленной площадки	Наименование отхода (код)	Место накопления	Лимит накопления отходов, тонн/год
1	2	3	4	5
2025	КОО кошанай	Продукция бракованная или с истекшим сроком годности (16 03 06)	технологическая карта для приема, предварительной сортировки и временного хранения отходов	100
2025	КОО кошанай	Загрязненный химикатами и углеводородами грунт (19 13 01*)	технологическая карта приема и временного хранения БШ, НЗГ, ОБР	500
2025	КОО кошанай	Лакокрасочные отходы (08 01 11*)	Площадка инсинератора КЗ -2,6	802,267
2025	КОО кошанай	Медицинские отходы (в т.ч. просроченные медицинские препараты) (18 01 06*)	Площадка инсинератора КЗ -2,6	50,5
2025	КОО кошанай	Биошлам (в т.ч. активный ил) (19 08 11*)	площадка обезвреживания сточного ила	100
2025	КОО кошанай	Донный осадок (05 01 09*)	технологическая карта приема и временного хранения БШ, НЗГ, ОБР	1000
2025	КОО кошанай	Загрязненные нефтепродуктами материалы, оборудование, инструменты и приспособления (в т.ч шланги , пожарные рукава, материал, текстиль, конденсаторные батареи, скребки) (16 02 13*)	технологическая карта для приема, предварительной сортировки и временного хранения отходов	500
2025	КОО кошанай	Отработанный сорбент, фильтры различных типов (в т. ч. материалы, фильтрующие элементы, картриджи, мембраны, мембранные модули) (15 02 02*)	технологическая карта для приема, предварительной сортировки и временного хранения отходов	201
2025	КОО кошанай	Парафин и парафиновые отходы (13 08 99*)	технологическая карта для приема, предварительной сортировки и временного хранения отходов	200
2025	КОО кошанай	Абразивные отходы, отходы абразивных материалов (12 01 21)	Технологическая карта для захоронения отходов	200,5
2025	КОО кошанай	Медицинские отходы (18 01 03*)	Площадка инсинератора КЗ -2,6	500,26
2025	КОО кошанай	(Отходы металлопластиковых изделий (заглушки, манжеты, протекторы и т.д.) (17 04 09*)	технологическая карта для приема, предварительной сортировки и временного хранения отходов	700
2025	КОО кошанай	Отработанные картриджи (08 03 17*)	Площадка инсинератора КЗ -2,6	15,338
2025	КОО кошанай	Этиленгликоль (07 01 99)	площадка приема, хранения и нейтрализации отходов	2500
2025	КОО кошанай	Осадок нефтемаслосодержащий (в т.ч . шлам от пыли катализаторов, от подготовки нефти, подготовки жидких отходов и сточных вод, кек подготовки сточных вод, сточный ил с очистных сооружений, с мойки, из сепаратора сбросной воды, флотошлам, кубовые остатки) (05 01 99)	технологическая карта приема и временного хранения БШ, НЗГ, ОБР	2425,6

Бұл құжат ҚР 2003 жылдың 7 қаңтарындағы «Электронды құжат және электронды сандық қол қою» туралы заңның 7 бабы, 1 тармағына сәйкес қағаз бетіндегі заңмен тең. Электрондық құжат www.elicense.kz порталында құрылған.Электрондық құжат түпнұсқасын www.elicense.kz порталында тексере аласыз.
Данный документ согласно пункту 1 статьи 7 ЗРК от 7 января 2003 года «Об электронном документе и электронной цифровой подписи» равнозначен документу на бумажном носителе. Электронный документ сформирован на портале www.elicense.kz. Проверить подлинность электронного документа вы можете на портале www.elicense.kz.

Год	Наименование промышленной площадки	Наименование отхода (код)	Место накопления	Лимит накопления отходов, тонн/год
1	2	3	4	5
2025	КОО кошанай	Отработанный хладагент (в т.ч. хлористый этил, хлористый метил, аммиак, сернистый ангидрид, углекислота, закись азота, этилен, пропан) (14 06 99)	технологическая карта для приема, предварительной сортировки и временного хранения отходов	5
2025	КОО кошанай	Отработанные аккумуляторы свинцовые (16 06 01*)	склад для временного хранения опасных отходов	150,1464
2025	КОО кошанай	Нефтешлам (в т.ч. нефтешлам жидкий, некондиционный нефтепродукт) (05 01 03*)	технологическая карта приема и временного хранения БШ, НЗГ, ОБР	50000
2025	КОО кошанай	Осадок нейтрализации электролита, кислот, щелочей, хлора, аммиака, металлического натрия и других химотходов (19 02 05*)	технологическая карта для приема, предварительной сортировки и временного хранения отходов	14,6
2025	КОО кошанай	Осадок минеральный (в т.ч. твердый минеральный остаток, отходы подготовки жидких отходов и сточных вод, обезвоженный шлам от реагентного умягчения, от нейтрализации электролита, кислот, щелочей, хлора, аммиака, металлического натрия и других химотходов, смесь солей сульфата и хлорида натрия, песок с установок комбинированной очистки, песок от песколовок (после пескопромывателей) (06 13 99)	технологическая карта для приема, предварительной сортировки и временного хранения отходов	402,555
2025	КОО кошанай	Отработанные смеси, эмульсии, масла/вода (13 05 06*)	технологическая карта для приема, предварительной сортировки и временного хранения отходов	500
2025	КОО кошанай	Отработанные СОЖ (16 01 14*)	склад для временного хранения опасных отходов	100
2025	КОО кошанай	Отработанный сорбент (07 02 10*)	технологическая карта для приема, предварительной сортировки и временного хранения отходов	3006
2025	КОО кошанай	Отработанные источники питания (16 06 02*)	склад для временного хранения опасных отходов	100,0038
2025	КОО кошанай	Отработанные катализаторы (в т.ч. молекулярные сита, алюмосиликаты, цеолиты, силикагели, сорбенты, катализаторная пыль, шлам, присадки, активированный уголь/антрацит, инертные гранулы) (16 08 07*)	технологическая карта для приема, предварительной сортировки и временного хранения отходов	1200
2025	КОО кошанай	Отработанные масла (13 02 08*)	площадка приема, хранения (накопления), переработки отработанных масел	2001,1877
2025	КОО кошанай	Битум и битумные отходы (в т.ч. отходы битумной и латексной эмульсии, асфальтовые отходы (17 03 01*)	технологическая карта для приема, предварительной сортировки и временного хранения отходов	50

Бұл құжат ҚР 2003 жылдың 7 қаңтарындағы «Электронды құжат және электронды сандық қол қою» туралы заңның 7 бабы, 1 тармағына сәйкес қағаз бетіндегі заңмен тең. Электрондық құжат www.elicense.kz порталында құрылған.Электрондық құжат түпнұсқасын www.elicense.kz порталында тексере аласыз.
Данный документ согласно пункту 1 статьи 7 ЗРК от 7 января 2003 года «Об электронном документе и электронной цифровой подписи» равнозначен документу на бумажном носителе. Электронный документ сформирован на портале www.elicense.kz. Проверить подлинность электронного документа вы можете на портале www.elicense.kz.

Год	Наименование промышленной площадки	Наименование отхода (код)	Место накопления	Лимит накопления отходов, тонн/год
1	2	3	4	5
2025	КОО кошанай	Буровой раствор отработанный, отходы обратной промывки скважин, раствор от ремонта (КРС) скважин (01 05 06*)	технологическая карта приема жидких отходов	30000
2025	КОО кошанай	Буровой шлам (в т.ч. жидкий) (01 05 06*)	Технологическая карта для приема и временного хранеич БШ, НЗГ, ОБР	50000
2025	КОО кошанай	Асбест и асбестосодержащие отходы (17 06 98)	Технологическая карта для захоронения отходов	150
2025	КОО кошанай	Асфальто-смолистые парафиновые отложения (АСПО) (10 03 17*)	технологическая карта для приема, предварительной сортировки и временного хранения отходов	500
2025	КОО кошанай	Биологические отходы (в т.ч. био. ткани и органы, образующиеся в результате мед.и вет. практики, экспериментов, гибели скота, других животных и птиц и т.п.) (18 01 02)	Площадка инсинератора КЗ -2,6	30
2025	КОО кошанай	Непригодные к переработке отработанные масла (13 02 08*)	площадка приема, хранения (накопления), переработки отработанных масел	1000
2025	КОО кошанай	Нефтезагрязненный грунт (17 05 03*)	технологическая карта приема и временного хранения БШ, НЗГ, ОБР	50000
2025	КОО кошанай	Нефтесодержащие отходы (в т . ч. отсев) (05 01 99)	технологическая карта приема и временного хранения БШ, НЗГ, ОБР	6000
2025	КОО кошанай	Зола и твердые остатки после инсинерации (19 01 11*)	Технологическая карта для захоронения отходов	631,36
2025	КОО кошанай	Молекулярные сита (в т.ч. алюмосиликаты, цеолиты, силикагели, сорбенты, антрацит, кольца Рашига, керамические шарики) (05 07 99)	технологическая карта для приема, предварительной сортировки и временного хранения отходов	200
2025	КОО кошанай	Не солевые отходы бурения на нефтяной основе, отходы обратной промывки скважин, раствор от ремонта (КРС) скважин (01 05 05*)	технологическая карта приема жидких отходов	15000
2025	КОО кошанай	Отработанные баллоны (в т.ч. огнетушители) (15 01 11*)	склад для временного хранения опасных отходов	50
2025	КОО кошанай	Смесь нефтесодержащих отходов (СНО) (в том числе, осадок очистки сточных вод, осадок мойки, твердый осадок , флотошлам, шлам (твердый остаток), смесь жидких углеводородов и т.д.) (13 08 02*)	технологическая карта приема и временного хранения БШ, НЗГ, ОБР	151050
2025	КОО кошанай	Солевые отходы бурения на нефтяной основе, отходы обратной промывки скважин (01 05 06*)	технологическая карта приема жидких отходов	10000

Бұл құжат ҚР 2003 жылдың 7 қаңтарындағы «Электронды құжат және электронды сандық қол қою» туралы заңның 7 бабы, 1 тармағына сәйкес қағаз бетіндегі заңмен тең. Электрондық құжат www.elicense.kz порталында құрылған.Электрондық құжат түпнұсқасын www.elicense.kz порталында тексере аласыз.
Данный документ согласно пункту 1 статьи 7 ЗРК от 7 января 2003 года «Об электронном документе и электронной цифровой подписи» равнозначен документу на бумажном носителе. Электронный документ сформирован на портале www.elicense.kz. Проверить подлинность электронного документа вы можете на портале www.elicense.kz.

Год	Наименование промышленной площадки	Наименование отхода (код)	Место накопления	Лимит накопления отходов, тонн/год
1	2	3	4	5
2025	КОО кошанай	Уголь активированный отработанный (в т.ч. антрацит) (06 13 02*)	технологическая карта для приема, предварительной сортировки и временного хранения отходов	100
2025	КОО кошанай	Ртутьсодержащие отходы (20 01 21*)	склад для временного хранения опасных отходов	5,00506
2025	КОО кошанай	Сложнокомбинированное оборудование, в т.ч. содержащее фреон (20 01 35*)	склад для временного хранения опасных отходов	50
2025	КОО кошанай	Сернистые отходы (05 01 16)	технологическая карта для приема, предварительной сортировки и временного хранения отходов	100
2025	КОО кошанай	Химические отходы жидкие щелочные (в т.ч. просроченные и отработанные основные растворы, лабораторные сливы, растворы едкого натрия (каустик), аминосодержащие растворы, отработанные присадки) (06 02 99)	площадка приема, хранения и нейтрализации отходов	2500
2025	КОО кошанай	Химические отходы твердые нейтральные (в т.ч. отходы гальванических ванн (шлак), осадки нейтрализации, соли, смесь солей сульфата и хлорида натрия, отработанные присадки) (06 03 13*)	площадка приема, хранения и нейтрализации отходов	2000
2025	КОО кошанай	Химические отходы твердые (07 07 99)	площадка приема, хранения и нейтрализации отходов	2000
2025	КОО кошанай	Химические отходы жидкие кислотные (в т.ч. просроченные и отработанные растворы кислот, лабораторные сливы, отработанные присадки) (06 01 99)	площадка приема, хранения и нейтрализации отходов	2000
2025	КОО кошанай	Химические отходы жидкие нейтральные (в т.ч., флексорб, отходы гальванических ванн, этиленгликоль и его производные, солевые растворы, отработанные присадки, фиксажный раствор) (07 07 04*)	площадка приема, хранения и нейтрализации отходов	2500
2025	КОО кошанай	Химические отходы (жидкие и твердые), образуемые в результате проведения лабораторных исследований (16 05 06*)	площадка приема, хранения и нейтрализации отходов	50
2025	КОО кошанай	Отходы пирофорных соединений (16 04 03*)	технологическая карта для приема, предварительной сортировки и временного хранения отходов	50

Бұл құжат ҚР 2003 жылдың 7 қаңтарындағы «Электронды құжат және электронды сандық қол қою» туралы заңның 7 бабы, 1 тармағына сәйкес қағаз бетіндегі заңмен тең. Электрондық құжат www.elicense.kz порталында құрылған. Электрондық құжат түпнұсқасын www.elicense.kz порталында тексере аласыз.
Данный документ согласно пункту 1 статьи 7 ЗРК от 7 января 2003 года «Об электронном документе и электронной цифровой подписи» равнозначен документу на бумажном носителе. Электронный документ сформирован на портале www.elicense.kz. Проверить подлинность электронного документа вы можете на портале www.elicense.kz.

Год	Наименование промышленной площадки	Наименование отхода (код)	Место накопления	Лимит накопления отходов, тонн/год
1	2	3	4	5
2025	КОО кошанай	Отходы из устройств для очистки промышленных отходящих газов (в т.ч. пыль с циклона, рукавных фильтров, шлам со скруббера) (19 01 05*)	технологическая карта для приема, предварительной сортировки и временного хранения отходов	25,6
2025	КОО кошанай	Отходы тары различной (в т.ч. загрязненная пестицидами и ядохимикатами, различная упаковка) (15 01 10*)	технологическая карта для приема, предварительной сортировки и временного хранения отходов	1291
2025	КОО кошанай	Отработанные ионообменные смолы (11 01 16*)	технологическая карта для приема, предварительной сортировки и временного хранения отходов	10
2025	КОО кошанай	Отработанные фильтроэлементы (07 01 10*)	технологическая карта для приема, предварительной сортировки и временного хранения отходов	50
2025	КОО кошанай	Отработанный нефтепродукт (13 07 03*)	технологическая карта для приема, предварительной сортировки и временного хранения отходов	50
2025	КОО кошанай	Промасленные отходы (в т.ч. фильтры от автотранспорта, ветошь, СИЗ) (15 02 02*)	технологическая карта для приема, предварительной сортировки и временного хранения отходов	701,56
2025	КОО кошанай	Прокладочный материал (паронит) (07 02 99)	Технологическая карта для захоронения отходов	15
2025	КОО кошанай	Прокладочный материал (терморасширенный графит) (06 13 03)	Технологическая карта для захоронения отходов	5
2025	КОО кошанай	Отходы фотоиндустрии (фиксажный раствор, отходы фотореактивов) (09 01 04*)	Площадка инсинератора КЗ -2,6	20
2025	КОО кошанай	Отходы футеровки (16 11 05*)	технологическая карта для приема, предварительной сортировки и временного хранения отходов	500
2025	КОО кошанай	Подсланевые (льяльные) воды (13 04 01*)	технологическая карта приема жидких отходов	500
на 2026 год				
Всего, из них по площадкам:				463481,64796
КОО кошанай				
2026	КОО кошанай	Отходы фото- и рентгенпленки (09 01 07)	Площадка инсинератора КЗ -2,6	1
2026	КОО кошанай	Отходы тары различной (15 01 06)	технологическая карта для приема, предварительной сортировки и временного хранения отходов	305
2026	КОО кошанай	Пищевые отходы (20 01 08)	Площадка инсинератора КЗ -2,6	3005,475
2026	КОО кошанай	Отходы сорбирующих и субстратных материалов (16 08 03)	технологическая карта для приема, предварительной сортировки и временного хранения отходов	2000

Бұл құжат ҚР 2003 жылдың 7 қаңтарындағы «Электронды құжат және электронды сандық қол қою» туралы заңның 7 бабы, 1 тармағына сәйкес қағаз бетіндегі заңмен тең. Электрондық құжат www.elicense.kz порталында құрылған.Электрондық құжат түпнұсқасын www.elicense.kz порталында тексере аласыз.
Данный документ согласно пункту 1 статьи 7 ЗРК от 7 января 2003 года «Об электронном документе и электронной цифровой подписи» равнозначен документу на бумажном носителе. Электронный документ сформирован на портале www.elicense.kz. Проверить подлинность электронного документа вы можете на портале www.elicense.kz.

Год	Наименование промышленной площадки	Наименование отхода (код)	Место накопления	Лимит накопления отходов, тонн/год
1	2	3	4	5
2026	КОО кошанай	Отходы подготовки воды (в т.ч. фильтры водоочистки и водоподготовки, отработанный биофильтр) (19 09 99)	технологическая карта для приема, предварительной сортировки и временного хранения отходов	200,03
2026	КОО кошанай	Отходы пластика, пластмассы, полимеров (20 01 39)	технологическая карта для приема, предварительной сортировки и временного хранения отходов	500
2026	КОО кошанай	Твердо-бытовые отходы (в т.ч. смет с улиц, скошенная трава) (20 03 01)	технологическая карта для приема, предварительной сортировки и временного хранения отходов	5018,75
2026	КОО кошанай	Твердые отходы очистных сооружений (в т.ч. мехпримеси, мехотходы с многоступенчатых решеток, мусор с установок комбинированной очистки, песок от песколовок, отработанные лампы УФ) (19 08 99)	Площадка инсинератора КЗ -2,6	102,555
2026	КОО кошанай	Уголь активированный отработанный (19 09 04)	технологическая карта для приема, предварительной сортировки и временного хранения отходов	1000
2026	КОО кошанай	Серосодержащие отходы (в т. ч. загрязненная, некондиционная сера) (05 07 02)	Технологическая карта для захоронения отходов	50
2026	КОО кошанай	Снятые с эксплуатации различные транспортные средства (включая внедорожные), отходы от демонтажа снятых с эксплуатации транспортных средств и их технического обслуживания (16 01 06)	технологическая карта для приема, предварительной сортировки и временного хранения отходов	100
2026	КОО кошанай	Сточный ил (в том числе осадки хозбытовых очистных сооружений, ил жироуловителей, избыточный активный ил и осадок отстойников) (19 08 16)	площадка обезвреживания сточного ила	353,41
2026	КОО кошанай	Металлолом (в т.ч. металлическая стружка) (17 04 07)	технологическая карта для приема, предварительной сортировки и временного хранения отходов	545,245
2026	КОО кошанай	Металлическая упаковка (в т.ч. тара, отработанные пустые баллоны) (15 01 04)	технологическая карта для приема, предварительной сортировки и временного хранения отходов	50
2026	КОО кошанай	Остатки и огарки сварочных электродов (12 01 13)	технологическая карта для приема, предварительной сортировки и временного хранения отходов	10,05
2026	КОО кошанай	Аэрозольные баллончики опустошенные (15 01 05)	Площадка инсинератора КЗ -2,6	20
2026	КОО кошанай	Бетонные отходы (17 01 01)	технологическая карта для приема, предварительной сортировки и временного хранения отходов	30000

Бұл құжат ҚР 2003 жылдың 7 қаңтарындағы «Электрондық құжат және электрондық сандық қол қою туралы» заңның 7 бабы, 1 тармағына сәйкес қағаз бетіндегі заңмен тең.
Электрондық құжат www.elicense.kz порталында құрылған.Электрондық құжат түпнұсқасын www.elicense.kz порталында тексере аласыз.
Данный документ согласно пункту 1 статьи 7 ЗРК от 7 января 2003 года «Об электронном документе и электронной цифровой подписи» равнозначен документу на бумажном носителе. Электронный документ сформирован на портале www.elicense.kz. Проверить подлинность электронного документа вы можете на портале www.elicense.kz.

Год	Наименование промышленной площадки	Наименование отхода (код)	Место накопления	Лимит накопления отходов, тонн/год
1	2	3	4	5
2026	КОО кошанай	Макулатура (бумажная и картонная, архивная документация) (20 01 01)	склад для временного хранения неопасных отходов	1501
2026	КОО кошанай	Отработанные РТИ (19 12 04)	технологическая карта для приема, предварительной сортировки и временного хранения отходов	210,4
2026	КОО кошанай	Отработанные шины (16 01 03)	технологическая карта для приема, предварительной сортировки и временного хранения отходов	510,622
2026	КОО кошанай	Отходы мебели (в т.ч. матрасы) (03 01 99)	технологическая карта для приема, предварительной сортировки и временного хранения отходов	200
2026	КОО кошанай	Окалина (12 01 13)	технологическая карта для приема, предварительной сортировки и временного хранения отходов	10
2026	КОО кошанай	Остатки после сортировки твердо-бытовых отходов (20 03 99)	технологическая карта для приема, предварительной сортировки и временного хранения отходов	3000
2026	КОО кошанай	Остатки сортировки отходов (не пригодные для вторичного использования) (19 12 12)	технологическая карта для приема, предварительной сортировки и временного хранения отходов	1000
2026	КОО кошанай	Абразивные отходы, отходы абразивных материалов (12 01 14*)	Технологическая карта для захоронения отходов	200
2026	КОО кошанай	Отработанное пищевое масло (20 01 25)	Площадка инсинератора КЗ -2,6	50
2026	КОО кошанай	Отходы изоляционных материалов (в т.ч. тепло-, электроизоляционные отходы, уплотнительные материалы, паронит) (17 06 04)	технологическая карта для приема, предварительной сортировки и временного хранения отходов	700
2026	КОО кошанай	Отходы кабеля (17 04 11)	технологическая карта для приема, предварительной сортировки и временного хранения отходов	101
2026	КОО кошанай	Древесные отходы (20 01 38)	технологическая карта для приема, предварительной сортировки и временного хранения отходов	5000,05
2026	КОО кошанай	Жировые отходы (20 01 25)	Площадка инсинератора КЗ -2,6	200
2026	КОО кошанай	Изношенные средства защиты и спецодежда (15 02 03)	Площадка инсинератора КЗ -2,6	56,297
2026	КОО кошанай	Стеклянные отходы, стеклотара, стеклобой (16 01 20)	технологическая карта для приема, предварительной сортировки и временного хранения отходов	105
2026	КОО кошанай	Строительные отходы (17 09 04)	технологическая карта для приема, предварительной сортировки и временного хранения отходов	10000
2026	КОО кошанай	Электрическое и электронное оборудование (в т.ч. оргтехника) (20 01 36)	склад для временного хранения неопасных отходов	400,661

Бұл құжат ҚР 2003 жылдың 7 қаңтарындағы «Электрондық құжат және электрондық сандық қол қою» туралы заңның 7 бабы, 1 тармағына сәйкес қағаз бетіндегі заңмен тең. Электрондық құжат www.elicense.kz порталында құрылған.Электрондық құжат түпнұсқасын www.elicense.kz порталында тексере аласыз.
Данный документ согласно пункту 1 статьи 7 ЗРК от 7 января 2003 года «Об электронном документе и электронной цифровой подписи» равнозначен документу на бумажном носителе. Электронный документ сформирован на портале www.elicense.kz. Проверить подлинность электронного документа вы можете на портале www.elicense.kz.

Год	Наименование промышленной площадки	Наименование отхода (код)	Место накопления	Лимит накопления отходов, тонн/год
1	2	3	4	5
2026	КОО кошанай	Отходы керамических изделий (в т.ч. отработанные клише и формы, изоляторы, лабораторная и бытовая посуда, санфаянс) (17 01 07)	технологическая карта для приема, предварительной сортировки и временного хранения отходов	10
2026	КОО кошанай	Отходы пластика, пластмассы и полиэтилена (16 01 19)	технологическая карта для приема, предварительной сортировки и временного хранения отходов	505,62
2026	КОО кошанай	Продукция бракованная или с истекшим сроком годности (16 03 06)	технологическая карта для приема, предварительной сортировки и временного хранения отходов	100
2026	КОО кошанай	Загрязненный химикатами и углеводородами грунт (19 13 01*)	технологическая карта приема и временного хранения БЩ, НЗГ, ОБР	500
2026	КОО кошанай	Лакокрасочные отходы (08 01 11*)	Площадка инсинератора КЗ -2,6	802,267
2026	КОО кошанай	Медицинские отходы (в т.ч. просроченные медицинские препараты) (18 01 06*)	Площадка инсинератора КЗ -2,6	50,5
2026	КОО кошанай	Биошлам (в т.ч. активный ил) (19 08 11*)	площадка обезвреживания сточного ила	100
2026	КОО кошанай	Донный осадок (05 01 09*)	технологическая карта приема и временного хранения БЩ, НЗГ, ОБР	1000
2026	КОО кошанай	Загрязненные нефтепродуктами материалы, оборудование, инструменты и приспособления (в т.ч шланги , пожарные рукава, материал, текстиль, конденсаторные батареи, скребки) (16 02 13*)	технологическая карта для приема, предварительной сортировки и временного хранения отходов	500
2026	КОО кошанай	Отработанный сорбент, фильтры различных типов (в т. ч. материалы, фильтрующие элементы, картриджи, мембраны, мембранные модули) (15 02 02*)	технологическая карта для приема, предварительной сортировки и временного хранения отходов	201
2026	КОО кошанай	Парафин и парафиновые отходы (13 08 99*)	технологическая карта для приема, предварительной сортировки и временного хранения отходов	200
2026	КОО кошанай	Абразивные отходы, отходы абразивных материалов (12 01 21)	Технологическая карта для захоронения отходов	200,5
2026	КОО кошанай	Медицинские отходы (18 01 03*)	Площадка инсинератора КЗ -2,6	500,26
2026	КОО кошанай	(Отходы металлопластиковых изделий (заглушки, манжеты, протекторы и т.д.) (17 04 09*)	технологическая карта для приема, предварительной сортировки и временного хранения отходов	700
2026	КОО кошанай	Отработанные картриджи (08 03 17*)	Площадка инсинератора КЗ -2,6	15,338
2026	КОО кошанай	Этиленгликоль (07 01 99)	площадка приема, хранения и нейтрализации отходов	2500

Бұл құжат ҚР 2003 жылдың 7 қаңтарындағы «Электронды құжат және электронды сандық қол қою» туралы заңның 7 бабы, 1 тармағына сәйкес қағаз бетіндегі заңмен тең. Электрондық құжат www.elicense.kz порталында құрылған.Электрондық құжат түпнұсқасын www.elicense.kz порталында тексере аласыз.
Данный документ согласно пункту 1 статьи 7 ЗРК от 7 января 2003 года «Об электронном документе и электронной цифровой подписи» равнозначен документу на бумажном носителе. Электронный документ сформирован на портале www.elicense.kz. Проверить подлинность электронного документа вы можете на портале www.elicense.kz.

Год	Наименование промышленной площадки	Наименование отхода (код)	Место накопления	Лимит накопления отходов, тонн/год
1	2	3	4	5
2026	КОО кошанай	Осадок нефтемаслосодержащий (в т.ч. шлам от пыли катализаторов, от подготовки нефти, подготовки жидких отходов и сточных вод, кек подготовки сточных вод, сточный ил с очистных сооружений, с мойки, из сепаратора сбросной воды, флотошлам, кубовые остатки) (05 01 99)	технологическая карта приема и временного хранения БШ, НЗГ, ОБР	2425,6
2026	КОО кошанай	Отработанный хладагент (в т.ч. хлористый этил, хлористый метил, аммиак, сернистый ангидрид, уксекислота, закись азота, этилен, пропан) (14 06 99)	технологическая карта для приема, предварительной сортировки и временного хранения отходов	5
2026	КОО кошанай	Отработанные аккумуляторы свинцовые (16 06 01*)	склад для временного хранения опасных отходов	150,1464
2026	КОО кошанай	Нефтешлам (в т.ч. нефтешлам жидкий, некондиционный нефтепродукт) (05 01 03*)	технологическая карта приема и временного хранения БШ, НЗГ, ОБР	50000
2026	КОО кошанай	Осадок нейтрализации электролита, кислот, щелочей, хлора, аммиака, металлического натрия и других химотходов (19 02 05*)	технологическая карта для приема, предварительной сортировки и временного хранения отходов	14,6
2026	КОО кошанай	Осадок минеральный (в т.ч. твердый минеральный остаток, отходы подготовки жидких отходов и сточных вод, обезвоженный шлам от реагентного умягчения, от нейтрализации электролита, кислот, щелочей, хлора, аммиака, металлического натрия и других химотходов, смесь солей сульфата и хлорида натрия, песок с установок комбинированной очистки, песок от песколовок (после пескопромывателей) (06 13 99)	технологическая карта для приема, предварительной сортировки и временного хранения отходов	402,555
2026	КОО кошанай	Отработанные смеси, эмульсии, масла/вода (13 05 06*)	технологическая карта для приема, предварительной сортировки и временного хранения отходов	500
2026	КОО кошанай	Отработанные СОЖ (16 01 14*)	склад для временного хранения опасных отходов	100
2026	КОО кошанай	Отработанный сорбент (07 02 10*)	технологическая карта для приема, предварительной сортировки и временного хранения отходов	3006
2026	КОО кошанай	Отработанные источники питания (16 06 02*)	склад для временного хранения опасных отходов	100,0038
2026	КОО кошанай	Отработанные катализаторы (в т.ч. молекулярные сита, алюмосиликаты, цеолиты, силикагели, сорбенты, катализаторная пыль, шлам, присадки, активированный уголь/антрацит, инертные гранулы) (16 08 07*)	технологическая карта для приема, предварительной сортировки и временного хранения отходов	1200

Бұл құжат ҚР 2003 жылдың 7 қаңтарындағы «Электрондық құжат және электрондық сандық қол қою туралы заңның 7 бабы, 1 тармағына сәйкес қағаз бетіндегі заңмен тең.
Электрондық құжат www.elicense.kz порталында құрылған.Электрондық құжат түпнұсқасын www.elicense.kz порталында тексере аласыз.
Данный документ согласно пункту 1 статьи 7 ЗРК от 7 января 2003 года «Об электронном документе и электронной цифровой подписи» равнозначен документу на бумажном носителе. Электронный документ сформирован на портале www.elicense.kz. Проверить подлинность электронного документа вы можете на портале www.elicense.kz.

Год	Наименование промышленной площадки	Наименование отхода (код)	Место накопления	Лимит накопления отходов, тонн/год
1	2	3	4	5
2026	КОО кошанай	Отработанные масла (13 02 08*)	площадка приема, хранения (накопления), переработки отработанных масел	2001,1877
2026	КОО кошанай	Битум и битумные отходы (в т .ч. отходы битумной и латексной эмульсии, асфальтовые отходы (17 03 01*)	технологическая карта для приема, предварительной сортировки и временного хранения отходов	50
2026	КОО кошанай	Буровой раствор отработанный, отходы обратной промывки скважин, раствор от ремонта (КРС) скважин (01 05 06*)	технологическая карта приема жидких отходов	30000
2026	КОО кошанай	Буровой шлам (в т.ч. жидкий) (01 05 06*)	Технологическая карта для приема и временного хранеич БШ, НЗГ, ОБР	50000
2026	КОО кошанай	Асбест и асбестосодержащие отходы (17 06 98)	Технологическая карта для захоронения отходов	150
2026	КОО кошанай	Асфальто-смолистые парафиновые отложения (АСПО) (10 03 17*)	технологическая карта для приема, предварительной сортировки и временного хранения отходов	500
2026	КОО кошанай	Биологические отходы (в т.ч. био. ткани и органы, образующиеся в результате мед.и вет. практики, экспериментов, гибели скота, других животных и птиц и т.п.) (18 01 02)	Площадка инсинератора КЗ -2,6	30
2026	КОО кошанай	Непригодные к переработке отработанные масла (13 02 08*)	площадка приема, хранения (накопления), переработки отработанных масел	1000
2026	КОО кошанай	Нефтезагрязненный грунт (17 05 03*)	технологическая карта приема и временного хранения БШ, НЗГ, ОБР	50000
2026	КОО кошанай	Нефтесодержащие отходы (в т . ч. отсев) (05 01 99)	технологическая карта приема и временного хранения БШ, НЗГ, ОБР	6000
2026	КОО кошанай	Зола и твердые остатки после инсинерации (19 01 11*)	Технологическая карта для захоронения отходов	631,36
2026	КОО кошанай	Молекулярные сита (в т.ч. алюмосиликаты, цеолиты, силикагели, сорбенты, антрацит, кольца Рашига, керамические шарики) (05 07 99)	технологическая карта для приема, предварительной сортировки и временного хранения отходов	200
2026	КОО кошанай	Не солевые отходы бурения на нефтяной основе, отходы обратной промывки скважин, раствор от ремонта (КРС) скважин (01 05 05*)	технологическая карта приема жидких отходов	15000
2026	КОО кошанай	Отработанные баллоны (в т.ч. огнетушители) (15 01 11*)	склад для временного хранения опасных отходов	50

Бұл құжат ҚР 2003 жылдың 7 қаңтарындағы «Электронды құжат және электронды сандық қол қою» туралы заңның 7 бабы, 1 тармағына сәйкес қағаз бетіндегі заңмен тең. Электрондық құжат www.elicense.kz порталында құрылған.Электрондық құжат түпнұсқасын www.elicense.kz порталында тексере аласыз.
Данный документ согласно пункту 1 статьи 7 ЗРК от 7 января 2003 года «Об электронном документе и электронной цифровой подписи» равнозначен документу на бумажном носителе. Электронный документ сформирован на портале www.elicense.kz. Проверить подлинность электронного документа вы можете на портале www.elicense.kz.

Год	Наименование промышленной площадки	Наименование отхода (код)	Место накопления	Лимит накопления отходов, тонн/год
1	2	3	4	5
2026	КОО кошанай	Смесь нефтесодержащих отходов (СНО) (в том числе, осадок очистки сточных вод, осадок мойки, твердый осадок, флотошлам, шлам (твердый остаток), смесь жидких углеводородов и т.д.) (13 08 02*)	технологическая карта приема и временного хранения БШ, НЗГ, ОБР	151050
2026	КОО кошанай	Солевые отходы бурения на нефтяной основе, отходы обратной промывки скважин (01 05 06*)	технологическая карта приема жидких отходов	10000
2026	КОО кошанай	Уголь активированный отработанный (в т.ч. антрацит) (06 13 02*)	технологическая карта для приема, предварительной сортировки и временного хранения отходов	100
2026	КОО кошанай	Ртутьсодержащие отходы (20 01 21*)	склад для временного хранения опасных отходов	5,00506
2026	КОО кошанай	Сложнокомбинированное оборудование, в т.ч. содержащее фреон (20 01 35*)	склад для временного хранения опасных отходов	50
2026	КОО кошанай	Сернистые отходы (05 01 16)	технологическая карта для приема, предварительной сортировки и временного хранения отходов	100
2026	КОО кошанай	Химические отходы жидкие щелочные (в т.ч. просроченные и отработанные основные растворы, лабораторные сливы, растворы едкого натрия (каустик), аминосодержащие растворы, отработанные присадки) (06 02 99)	площадка приема, хранения и нейтрализации отходов	2500
2026	КОО кошанай	Химические отходы твердые нейтральные (в т.ч. отходы гальванических ванн (шлак), осадки нейтрализации, соли, смесь солей сульфата и хлорида натрия, отработанные присадки) (06 03 13*)	площадка приема, хранения и нейтрализации отходов	2000
2026	КОО кошанай	Химические отходы твердые (07 07 99)	площадка приема, хранения и нейтрализации отходов	2000
2026	КОО кошанай	Химические отходы жидкие кислотные (в т.ч. просроченные и отработанные растворы кислот, лабораторные сливы, отработанные присадки) (06 01 99)	площадка приема, хранения и нейтрализации отходов	2000
2026	КОО кошанай	Химические отходы жидкие нейтральные (в т.ч., флексорб, отходы гальванических ванн, этиленгликоль и его производные, солевые растворы, отработанные присадки, фиксажный раствор) (07 07 04*)	площадка приема, хранения и нейтрализации отходов	2500

Бұл құжат ҚР 2003 жылдың 7 қаңтарындағы «Электронды құжат және электронды сандық қол қою» туралы заңның 7 бабы, 1 тармағына сәйкес қағаз бетіндегі заңмен тен. Электрондық құжат www.elicense.kz порталында құрылған.Электрондық құжат түпнұсқасын www.elicense.kz порталында тексере аласыз.
Данный документ согласно пункту 1 статьи 7 ЗРК от 7 января 2003 года «Об электронном документе и электронной цифровой подписи» равнозначен документу на бумажном носителе. Электронный документ сформирован на портале www.elicense.kz. Проверить подлинность электронного документа вы можете на портале www.elicense.kz.

Год	Наименование промышленной площадки	Наименование отхода (код)	Место накопления	Лимит накопления отходов, тонн/год
1	2	3	4	5
2026	КОО кошанай	Химические отходы (жидкие и твердые), образуемые в результате проведения лабораторных исследований (16 05 06*)	площадка приема, хранения и нейтрализации отходов	50
2026	КОО кошанай	Отходы пирофорных соединений (16 04 03*)	технологическая карта для приема, предварительной сортировки и временного хранения отходов	50
2026	КОО кошанай	Отходы из устройств для очистки промышленных отходящих газов (в т.ч. пыль с циклона, рукавных фильтров, шлам со скруббера) (19 01 05*)	технологическая карта для приема, предварительной сортировки и временного хранения отходов	25,6
2026	КОО кошанай	Отходы тары различной (в т.ч. загрязненная пестицидами и ядохимикатами, различная упаковка) (15 01 10*)	технологическая карта для приема, предварительной сортировки и временного хранения отходов	1291
2026	КОО кошанай	Отработанные ионообменные смолы (11 01 16*)	технологическая карта для приема, предварительной сортировки и временного хранения отходов	10
2026	КОО кошанай	Отработанные фильтроэлементы (07 01 10*)	технологическая карта для приема, предварительной сортировки и временного хранения отходов	50
2026	КОО кошанай	Отработанный нефтепродукт (13 07 03*)	технологическая карта для приема, предварительной сортировки и временного хранения отходов	50
2026	КОО кошанай	Промасленные отходы (в т.ч. фильтры от автотранспорта, ветошь, СИЗ) (15 02 02*)	технологическая карта для приема, предварительной сортировки и временного хранения отходов	701,56
2026	КОО кошанай	Прокладочный материал (паронит) (07 02 99)	Технологическая карта для захоронения отходов	15
2026	КОО кошанай	Прокладочный материал (терморасширенный графит) (06 13 03)	Технологическая карта для захоронения отходов	5
2026	КОО кошанай	Отходы фотоиндустрии (фиксажный раствор, отходы фотореактивов) (09 01 04*)	Площадка инсинератора КЗ -2,6	20
2026	КОО кошанай	Отходы футеровки (16 11 05*)	технологическая карта для приема, предварительной сортировки и временного хранения отходов	500
2026	КОО кошанай	Подсланевые (льяльные) воды (13 04 01*)	технологическая карта приема жидких отходов	500

Таблица 4

Лимиты захоронения отходов

Бұл құжат ҚР 2003 жылдың 7 қаңтарындағы «Электронды құжат және электронды сандық қол қою» туралы заңның 7 бабы, 1 тармағына сәйкес қағаз бетіндегі заңмен тең. Электрондық құжат www.elicense.kz порталында құрылған.Электрондық құжат түпнұсқасын www.elicense.kz порталында тексере аласыз.
Данный документ согласно пункту 1 статьи 7 ЗРК от 7 января 2003 года «Об электронном документе и электронной цифровой подписи» равнозначен документу на бумажном носителе. Электронный документ сформирован на портале www.elicense.kz. Проверить подлинность электронного документа вы можете на портале www.elicense.kz.

Год	Наименование промышленной площадки	Наименование отхода (код)	Место захоронения	Лимит захоронения отходов, тонн/год
1	2	3	4	5
на 2022 год				
Всего, из них по площадкам:				6740,5
КОО кошанай				
2022	КОО кошанай	Уголь активированный отработанный	технологическая карта для приема, предварительной сортировки и временного хранения отходов	200
2022	КОО кошанай	Абразивные отходы, отходы абразивных материалов	Технологическая карта для захоронения отходов	200
2022	КОО кошанай	Биошлам (в т.ч. активный ил)	площадка обезвреживания сточного ила	50
2022	КОО кошанай	Твердые отходы очистных сооружений (в т.ч. мехпримеси, мехотходы с многоступенчатых решеток, мусор с установок комбинированной очистки, песок от песколовок, отработанные лампы УФ)	Площадка инсинератора КЗ -2,6	50
2022	КОО кошанай	Отходы подготовки воды (в т.ч . фильтры водоочистки и водоподготовки, отработанный биофильтр)	технологическая карта для приема, предварительной сортировки и временного хранения отходов	150
2022	КОО кошанай	Отходы тары различной	технологическая карта для приема, предварительной сортировки и временного хранения отходов	50
2022	КОО кошанай	Серосодержащие отходы (в т. ч. загрязненная, некондиционная сера)	Технологическая карта для захоронения отходов	50
2022	КОО кошанай	Отходы изоляционных материалов (в т.ч. тепло-, электроизоляционные отходы, уплотнительные материалы, паронит)	технологическая карта для приема, предварительной сортировки и временного хранения отходов	500
2022	КОО кошанай	Отходы керамических изделий (в т.ч. отработанные клише и формы, изоляторы, лабораторная и бытовая посуда, санфаянс)	технологическая карта для приема, предварительной сортировки и временного хранения отходов	5
2022	КОО кошанай	Продукция бракованная или с истекшим сроком годности	технологическая карта для приема, предварительной сортировки и временного хранения отходов	20
2022	КОО кошанай	Изношенные средства защиты и спецодежда	Площадка инсинератора КЗ -2,6	20
2022	КОО кошанай	Лакокрасочные отходы	Площадка инсинератора КЗ -2,6	100
2022	КОО кошанай	Отработанный сорбент, фильтры различных типов (в т. ч. материалы, фильтрующие элементы, картриджи, мембраны, мембранные модули)	технологическая карта для приема, предварительной сортировки и временного хранения отходов	100
2022	КОО кошанай	Абразивные отходы, отходы абразивных материалов	Технологическая карта для захоронения отходов	200,5

Бұл құжат ҚР 2003 жылдың 7 қаңтарындағы «Электронды құжат және электронды сандық қол қою» туралы заңның 7 бабы, 1 тармағына сәйкес қағаз бетіндегі заңмен тең. Электрондық құжат www.elicense.kz порталында құрылған.Электрондық құжат түпнұсқасын www.elicense.kz порталында тексере аласыз.
Данный документ согласно пункту 1 статьи 7 ЗРК от 7 января 2003 года «Об электронном документе и электронной цифровой подписи» равнозначен документу на бумажном носителе. Электронный документ сформирован на портале www.elicense.kz. Проверить подлинность электронного документа вы можете на портале www.elicense.kz.

Год	Наименование промышленной площадки	Наименование отхода (код)	Место захоронения	Лимит захоронения отходов, тонн/год
1	2	3	4	5
2022	КОО кошанай	Отходы сорбирующих и субстратных материалов	технологическая карта для приема, предварительной сортировки и временного хранения отходов	200
2022	КОО кошанай	Отработанный сорбент	технологическая карта для приема, предварительной сортировки и временного хранения отходов	200
2022	КОО кошанай	Отходы тары различной (в т.ч. загрязненная пестицидами и ядохимикатами, различная упаковка)	технологическая карта для приема, предварительной сортировки и временного хранения отходов	100
2022	КОО кошанай	Отходы футеровки	технологическая карта для приема, предварительной сортировки и временного хранения отходов	100
2022	КОО кошанай	Отработанные катализаторы (в т.ч. молекулярные сита, алюмосиликаты, цеолиты, силикагели, сорбенты, катализаторная пыль, шлам, присадки, активированный уголь/антрацит, инертные гранулы)	технологическая карта для приема, предварительной сортировки и временного хранения отходов	500
2022	КОО кошанай	Асбест и асбестосодержащие отходы	Технологическая карта для захоронения отходов	75
2022	КОО кошанай	Зола и твердые остатки после инсинерации	Технологическая карта для захоронения отходов	600
2022	КОО кошанай	Молекулярные сита (в т.ч. алюмосиликаты, цеолиты, силикагели, сорбенты, антрацит, кольца Рашига, керамические шарики)	технологическая карта для приема, предварительной сортировки и временного хранения отходов	50
2022	КОО кошанай	Остатки после сортировки твердо-бытовых отходов	технологическая карта для приема, предварительной сортировки и временного хранения отходов	2500
2022	КОО кошанай	Остатки сортировки отходов (не пригодные для вторичного использования)	технологическая карта для приема, предварительной сортировки и временного хранения отходов	500
2022	КОО кошанай	Отработанные РТИ	технологическая карта для приема, предварительной сортировки и временного хранения отходов	100
2022	КОО кошанай	Химические отходы твердые нейтральные (в т.ч. отходы гальванических ванн (шлак), осадки нейтрализации, соли, смесь солей сульфата и хлорида натрия, отработанные присадки)	площадка приема, хранения и нейтрализации отходов	50
2022	КОО кошанай	Прокладочный материал (паронит)	Технологическая карта для захоронения отходов	15
2022	КОО кошанай	Прокладочный материал (терморасширенный графит)	Технологическая карта для захоронения отходов	5
2022	КОО кошанай	Уголь активированный отработанный (в т.ч. антрацит)	технологическая карта для приема, предварительной сортировки и временного хранения отходов	50

Бұл құжат ҚР 2003 жылдың 7 қаңтарындағы «Электронды құжат және электронды сандық қол қою» туралы заңның 7 бабы, 1 тармағына сәйкес қағаз бетіндегі заңмен тен. Электрондық құжат www.elicense.kz порталында құрылған.Электрондық құжат түпнұсқасын www.elicense.kz порталында тексере аласыз.
Данный документ согласно пункту 1 статьи 7 ЗРК от 7 января 2003 года «Об электронном документе и электронной цифровой подписи» равнозначен документу на бумажном носителе. Электронный документ сформирован на портале www.elicense.kz. Проверить подлинность электронного документа вы можете на портале www.elicense.kz.

Год	Наименование промышленной площадки	Наименование отхода (код)	Место захоронения	Лимит захоронения отходов, тонн/год
1	2	3	4	5
на 2023 год				
Всего, из них по площадкам:				6740,5
КОО кошанай				
2023	КОО кошанай	Уголь активированный отработанный	технологическая карта для приема, предварительной сортировки и временного хранения отходов	200
2023	КОО кошанай	Абразивные отходы, отходы абразивных материалов	Технологическая карта для захоронения отходов	200
2023	КОО кошанай	Биошлам (в т.ч. активный ил)	площадка обезвреживания сточного ила	50
2023	КОО кошанай	Твердые отходы очистных сооружений (в т.ч. мехпримеси, мехотходы с многоступенчатых решеток, мусор с установок комбинированной очистки, песок от песколовок, отработанные лампы УФ)	Площадка инсинератора КЗ -2,6	50
2023	КОО кошанай	Отходы подготовки воды (в т.ч . фильтры водоочистки и водоподготовки, отработанный биофильтр)	технологическая карта для приема, предварительной сортировки и временного хранения отходов	150
2023	КОО кошанай	Отходы тары различной	технологическая карта для приема, предварительной сортировки и временного хранения отходов	50
2023	КОО кошанай	Серосодержащие отходы (в т. ч. загрязненная, некондиционная сера)	Технологическая карта для захоронения отходов	50
2023	КОО кошанай	Отходы изоляционных материалов (в т.ч. тепло-, электроизоляционные отходы, уплотнительные материалы, паронит)	технологическая карта для приема, предварительной сортировки и временного хранения отходов	500
2023	КОО кошанай	Отходы керамических изделий (в т.ч. отработанные клище и формы, изоляторы, лабораторная и бытовая посуда, санфаянс)	технологическая карта для приема, предварительной сортировки и временного хранения отходов	5
2023	КОО кошанай	Продукция бракованная или с истекшим сроком годности	технологическая карта для приема, предварительной сортировки и временного хранения отходов	20
2023	КОО кошанай	Изношенные средства защиты и спецодежда	Площадка инсинератора КЗ -2,6	20
2023	КОО кошанай	Лакокрасочные отходы	Площадка инсинератора КЗ -2,6	100
2023	КОО кошанай	Отработанный сорбент, фильтры различных типов (в т. ч. материалы, фильтрующие элементы, картриджи, мембраны, мембранные модули)	технологическая карта для приема, предварительной сортировки и временного хранения отходов	100
2023	КОО кошанай	Абразивные отходы, отходы абразивных материалов	Технологическая карта для захоронения отходов	200,5

Бұл құжат ҚР 2003 жылдың 7 қаңтарындағы «Электронды құжат және электронды сандық қол қою» туралы заңның 7 бабы, 1 тармағына сәйкес қағаз бетіндегі заңмен тең. Электрондық құжат www.elicense.kz порталында құрылған.Электрондық құжат түпнұсқасын www.elicense.kz порталында тексере аласыз.
Данный документ согласно пункту 1 статьи 7 ЗРК от 7 января 2003 года «Об электронном документе и электронной цифровой подписи» равнозначен документу на бумажном носителе. Электронный документ сформирован на портале www.elicense.kz. Проверить подлинность электронного документа вы можете на портале www.elicense.kz.

Год	Наименование промышленной площадки	Наименование отхода (код)	Место захоронения	Лимит захоронения отходов, тонн/год
1	2	3	4	5
2023	КОО кошанай	Отходы сорбирующих и субстратных материалов	технологическая карта для приема, предварительной сортировки и временного хранения отходов	200
2023	КОО кошанай	Отработанный сорбент	технологическая карта для приема, предварительной сортировки и временного хранения отходов	200
2023	КОО кошанай	Отходы тары различной (в т.ч. загрязненная пестицидами и ядохимикатами, различная упаковка)	технологическая карта для приема, предварительной сортировки и временного хранения отходов	100
2023	КОО кошанай	Отходы футеровки	технологическая карта для приема, предварительной сортировки и временного хранения отходов	100
2023	КОО кошанай	Отработанные катализаторы (в т.ч. молекулярные сита, алюмосиликаты, цеолиты, силикагели, сорбенты, катализаторная пыль, шлам, присадки, активированный уголь/антрацит, инертные гранулы)	технологическая карта для приема, предварительной сортировки и временного хранения отходов	500
2023	КОО кошанай	Асбест и асбестосодержащие отходы	Технологическая карта для захоронения отходов	75
2023	КОО кошанай	Зола и твердые остатки после инсинерации	Технологическая карта для захоронения отходов	600
2023	КОО кошанай	Молекулярные сита (в т.ч. алюмосиликаты, цеолиты, силикагели, сорбенты, антрацит, кольца Рашига, керамические шарики)	технологическая карта для приема, предварительной сортировки и временного хранения отходов	50
2023	КОО кошанай	Остатки после сортировки твердо-бытовых отходов	технологическая карта для приема, предварительной сортировки и временного хранения отходов	2500
2023	КОО кошанай	Остатки сортировки отходов (не пригодные для вторичного использования)	технологическая карта для приема, предварительной сортировки и временного хранения отходов	500
2023	КОО кошанай	Отработанные РТИ	технологическая карта для приема, предварительной сортировки и временного хранения отходов	100
2023	КОО кошанай	Химические отходы твердые нейтральные (в т.ч. отходы гальванических ванн (шлак), осадки нейтрализации, соли, смесь солей сульфата и хлорида натрия, отработанные присадки)	площадка приема, хранения и нейтрализации отходов	50
2023	КОО кошанай	Прокладочный материал (паронит)	Технологическая карта для захоронения отходов	15
2023	КОО кошанай	Прокладочный материал (терморасширенный графит)	Технологическая карта для захоронения отходов	5
2023	КОО кошанай	Уголь активированный отработанный (в т.ч. антрацит)	технологическая карта для приема, предварительной сортировки и временного хранения отходов	50

Бұл құжат ҚР 2003 жылдың 7 қаңтарындағы «Электронды құжат және электронды сандық қол қою» туралы заңның 7 бабы, 1 тармағына сәйкес қағаз бетіндегі заңмен тең. Электрондық құжат www.elicense.kz порталында құрылған.Электрондық құжат түпнұсқасын www.elicense.kz порталында тексере аласыз.
Данный документ согласно пункту 1 статьи 7 ЗРК от 7 января 2003 года «Об электронном документе и электронной цифровой подписи» равнозначен документу на бумажном носителе. Электронный документ сформирован на портале www.elicense.kz. Проверить подлинность электронного документа вы можете на портале www.elicense.kz.

Год	Наименование промышленной площадки	Наименование отхода (код)	Место захоронения	Лимит захоронения отходов, тонн/год
1	2	3	4	5
на 2024 год				
Всего, из них по площадкам:				6740,5
КОО кошанай				
2024	КОО кошанай	Уголь активированный отработанный	технологическая карта для приема, предварительной сортировки и временного хранения отходов	200
2024	КОО кошанай	Абразивные отходы, отходы абразивных материалов	Технологическая карта для захоронения отходов	200
2024	КОО кошанай	Биошлам (в т.ч. активный ил)	площадка обезвреживания сточного ила	50
2024	КОО кошанай	Твердые отходы очистных сооружений (в т.ч. мехпримеси, мехотходы с многоступенчатых решеток, мусор с установок комбинированной очистки, песок от песколовок, отработанные лампы УФ)	Площадка инсинератора КЗ -2,6	50
2024	КОО кошанай	Отходы подготовки воды (в т.ч . фильтры водоочистки и водоподготовки, отработанный биофильтр)	технологическая карта для приема, предварительной сортировки и временного хранения отходов	150
2024	КОО кошанай	Отходы тары различной	технологическая карта для приема, предварительной сортировки и временного хранения отходов	50
2024	КОО кошанай	Серосодержащие отходы (в т. ч. загрязненная, некондиционная сера)	Технологическая карта для захоронения отходов	50
2024	КОО кошанай	Отходы изоляционных материалов (в т.ч. тепло-, электроизоляционные отходы, уплотнительные материалы, паронит)	технологическая карта для приема, предварительной сортировки и временного хранения отходов	500
2024	КОО кошанай	Отходы керамических изделий (в т.ч. отработанные клише и формы, изоляторы, лабораторная и бытовая посуда, санфаянс)	технологическая карта для приема, предварительной сортировки и временного хранения отходов	5
2024	КОО кошанай	Продукция бракованная или с истекшим сроком годности	технологическая карта для приема, предварительной сортировки и временного хранения отходов	20
2024	КОО кошанай	Изношенные средства защиты и спецодежда	Площадка инсинератора КЗ -2,6	20
2024	КОО кошанай	Лакокрасочные отходы	Площадка инсинератора КЗ -2,6	100
2024	КОО кошанай	Отработанный сорбент, фильтры различных типов (в т. ч. материалы, фильтрующие элементы, картриджи, мембраны, мембранные модули)	технологическая карта для приема, предварительной сортировки и временного хранения отходов	100
2024	КОО кошанай	Абразивные отходы, отходы абразивных материалов	Технологическая карта для захоронения отходов	200,5

Бұл құжат ҚР 2003 жылдың 7 қаңтарындағы «Электронды құжат және электронды сандық қол қою» туралы заңның 7 бабы, 1 тармағына сәйкес қағаз бетіндегі заңмен тең. Электрондық құжат www.elicense.kz порталында құрылған.Электрондық құжат түпнұсқасын www.elicense.kz порталында тексере аласыз.
Данный документ согласно пункту 1 статьи 7 ЗРК от 7 января 2003 года «Об электронном документе и электронной цифровой подписи» равнозначен документу на бумажном носителе. Электронный документ сформирован на портале www.elicense.kz. Проверить подлинность электронного документа вы можете на портале www.elicense.kz.

Год	Наименование промышленной площадки	Наименование отхода (код)	Место захоронения	Лимит захоронения отходов, тонн/год
1	2	3	4	5
2024	КОО кошанай	Отходы сорбирующих и субстратных материалов	технологическая карта для приема, предварительной сортировки и временного хранения отходов	200
2024	КОО кошанай	Отработанный сорбент	технологическая карта для приема, предварительной сортировки и временного хранения отходов	200
2024	КОО кошанай	Отходы тары различной (в т.ч. загрязненная пестицидами и ядохимикатами, различная упаковка)	технологическая карта для приема, предварительной сортировки и временного хранения отходов	100
2024	КОО кошанай	Отходы футеровки	технологическая карта для приема, предварительной сортировки и временного хранения отходов	100
2024	КОО кошанай	Отработанные катализаторы (в т.ч. молекулярные сита, алюмосиликаты, цеолиты, силикагели, сорбенты, катализаторная пыль, шлам, присадки, активированный уголь/антрацит, инертные гранулы)	технологическая карта для приема, предварительной сортировки и временного хранения отходов	500
2024	КОО кошанай	Асбест и асбестосодержащие отходы	Технологическая карта для захоронения отходов	75
2024	КОО кошанай	Зола и твердые остатки после инсинерации	Технологическая карта для захоронения отходов	600
2024	КОО кошанай	Молекулярные сита (в т.ч. алюмосиликаты, цеолиты, силикагели, сорбенты, антрацит, кольца Рашига, керамические шарики)	технологическая карта для приема, предварительной сортировки и временного хранения отходов	50
2024	КОО кошанай	Остатки после сортировки твердо-бытовых отходов	технологическая карта для приема, предварительной сортировки и временного хранения отходов	2500
2024	КОО кошанай	Остатки сортировки отходов (не пригодные для вторичного использования)	технологическая карта для приема, предварительной сортировки и временного хранения отходов	500
2024	КОО кошанай	Отработанные РТИ	технологическая карта для приема, предварительной сортировки и временного хранения отходов	100
2024	КОО кошанай	Химические отходы твердые нейтральные (в т.ч. отходы гальванических ванн (шлак), осадки нейтрализации, соли, смесь солей сульфата и хлорида натрия, отработанные присадки)	площадка приема, хранения и нейтрализации отходов	50
2024	КОО кошанай	Прокладочный материал (паронит)	Технологическая карта для захоронения отходов	15
2024	КОО кошанай	Прокладочный материал (терморасширенный графит)	Технологическая карта для захоронения отходов	5
2024	КОО кошанай	Уголь активированный отработанный (в т.ч. антрацит)	технологическая карта для приема, предварительной сортировки и временного хранения отходов	50

Бұл құжат ҚР 2003 жылдың 7 қаңтарындағы «Электронды құжат және электронды сандық қол қою» туралы заңның 7 бабы, 1 тармағына сәйкес қағаз бетіндегі заңмен тең. Электрондық құжат www.elicense.kz порталында құрылған.Электрондық құжат түпнұсқасын www.elicense.kz порталында тексере аласыз.
Данный документ согласно пункту 1 статьи 7 ЗРК от 7 января 2003 года «Об электронном документе и электронной цифровой подписи» равнозначен документу на бумажном носителе. Электронный документ сформирован на портале www.elicense.kz. Проверить подлинность электронного документа вы можете на портале www.elicense.kz.

Год	Наименование промышленной площадки	Наименование отхода (код)	Место захоронения	Лимит захоронения отходов, тонн/год
1	2	3	4	5
на 2025 год				
Всего, из них по площадкам:				6740,5
КОО кошанай				
2025	КОО кошанай	Уголь активированный отработанный	технологическая карта для приема, предварительной сортировки и временного хранения отходов	200
2025	КОО кошанай	Абразивные отходы, отходы абразивных материалов	Технологическая карта для захоронения отходов	200
2025	КОО кошанай	Биошлам (в т.ч. активный ил)	площадка обезвреживания сточного ила	50
2025	КОО кошанай	Твердые отходы очистных сооружений (в т.ч. мехпримеси, мехотходы с многоступенчатых решеток, мусор с установок комбинированной очистки, песок от песколовок, отработанные лампы УФ)	Площадка инсинератора КЗ -2,6	50
2025	КОО кошанай	Отходы подготовки воды (в т.ч . фильтры водоочистки и водоподготовки, отработанный биофильтр)	технологическая карта для приема, предварительной сортировки и временного хранения отходов	150
2025	КОО кошанай	Отходы тары различной	технологическая карта для приема, предварительной сортировки и временного хранения отходов	50
2025	КОО кошанай	Серосодержащие отходы (в т. ч. загрязненная, некондиционная сера)	Технологическая карта для захоронения отходов	50
2025	КОО кошанай	Отходы изоляционных материалов (в т.ч. тепло-, электроизоляционные отходы, уплотнительные материалы, паронит)	технологическая карта для приема, предварительной сортировки и временного хранения отходов	500
2025	КОО кошанай	Отходы керамических изделий (в т.ч. отработанные клише и формы, изоляторы, лабораторная и бытовая посуда, санфаянс)	технологическая карта для приема, предварительной сортировки и временного хранения отходов	5
2025	КОО кошанай	Продукция бракованная или с истекшим сроком годности	технологическая карта для приема, предварительной сортировки и временного хранения отходов	20
2025	КОО кошанай	Изношенные средства защиты и спецодежда	Площадка инсинератора КЗ -2,6	20
2025	КОО кошанай	Лакокрасочные отходы	Площадка инсинератора КЗ -2,6	100
2025	КОО кошанай	Отработанный сорбент, фильтры различных типов (в т. ч. материалы, фильтрующие элементы, картриджи, мембраны, мембранные модули)	технологическая карта для приема, предварительной сортировки и временного хранения отходов	100
2025	КОО кошанай	Абразивные отходы, отходы абразивных материалов	Технологическая карта для захоронения отходов	200,5

Бұл құжат ҚР 2003 жылдың 7 қаңтарындағы «Электронды құжат және электронды сандық қол қою» туралы заңның 7 бабы, 1 тармағына сәйкес қағаз бетіндегі заңмен тең. Электрондық құжат www.elicense.kz порталында құрылған.Электрондық құжат түпнұсқасын www.elicense.kz порталында тексере аласыз.
Данный документ согласно пункту 1 статьи 7 ЗРК от 7 января 2003 года «Об электронном документе и электронной цифровой подписи» равнозначен документу на бумажном носителе. Электронный документ сформирован на портале www.elicense.kz. Проверить подлинность электронного документа вы можете на портале www.elicense.kz.

Год	Наименование промышленной площадки	Наименование отхода (код)	Место захоронения	Лимит захоронения отходов, тонн/год
1	2	3	4	5
2025	КОО кошанай	Отходы сорбирующих и субстратных материалов	технологическая карта для приема, предварительной сортировки и временного хранения отходов	200
2025	КОО кошанай	Отработанный сорбент	технологическая карта для приема, предварительной сортировки и временного хранения отходов	200
2025	КОО кошанай	Отходы тары различной (в т.ч. загрязненная пестицидами и ядохимикатами, различная упаковка)	технологическая карта для приема, предварительной сортировки и временного хранения отходов	100
2025	КОО кошанай	Отходы футеровки	технологическая карта для приема, предварительной сортировки и временного хранения отходов	100
2025	КОО кошанай	Отработанные катализаторы (в т.ч. молекулярные сита, алюмосиликаты, цеолиты, силикагели, сорбенты, катализаторная пыль, шлам, присадки, активированный уголь/антрацит, инертные гранулы)	технологическая карта для приема, предварительной сортировки и временного хранения отходов	500
2025	КОО кошанай	Асбест и асбестосодержащие отходы	Технологическая карта для захоронения отходов	75
2025	КОО кошанай	Зола и твердые остатки после инсинерации	Технологическая карта для захоронения отходов	600
2025	КОО кошанай	Молекулярные сита (в т.ч. алюмосиликаты, цеолиты, силикагели, сорбенты, антрацит, кольца Рашига, керамические шарики)	технологическая карта для приема, предварительной сортировки и временного хранения отходов	50
2025	КОО кошанай	Остатки после сортировки твердо-бытовых отходов	технологическая карта для приема, предварительной сортировки и временного хранения отходов	2500
2025	КОО кошанай	Остатки сортировки отходов (не пригодные для вторичного использования)	технологическая карта для приема, предварительной сортировки и временного хранения отходов	500
2025	КОО кошанай	Отработанные РТИ	технологическая карта для приема, предварительной сортировки и временного хранения отходов	100
2025	КОО кошанай	Химические отходы твердые нейтральные (в т.ч. отходы гальванических ванн (шлак), осадки нейтрализации, соли, смесь солей сульфата и хлорида натрия, отработанные присадки)	площадка приема, хранения и нейтрализации отходов	50
2025	КОО кошанай	Прокладочный материал (паронит)	Технологическая карта для захоронения отходов	15
2025	КОО кошанай	Прокладочный материал (терморасширенный графит)	Технологическая карта для захоронения отходов	5
2025	КОО кошанай	Уголь активированный отработанный (в т.ч. антрацит)	технологическая карта для приема, предварительной сортировки и временного хранения отходов	50

Бұл құжат ҚР 2003 жылдың 7 қаңтарындағы «Электронды құжат және электронды сандық қол қою» туралы заңның 7 бабы, 1 тармағына сәйкес қағаз бетіндегі заңмен тең. Электрондық құжат www.elicense.kz порталында құрылған.Электрондық құжат түпнұсқасын www.elicense.kz порталында тексере аласыз.
Данный документ согласно пункту 1 статьи 7 ЗРК от 7 января 2003 года «Об электронном документе и электронной цифровой подписи» равнозначен документу на бумажном носителе. Электронный документ сформирован на портале www.elicense.kz. Проверить подлинность электронного документа вы можете на портале www.elicense.kz.

Год	Наименование промышленной площадки	Наименование отхода (код)	Место захоронения	Лимит захоронения отходов, тонн/год
1	2	3	4	5
на 2026 год				
Всего, из них по площадкам:				6740,5
КОО кошанай				
2026	КОО кошанай	Уголь активированный отработанный	технологическая карта для приема, предварительной сортировки и временного хранения отходов	200
2026	КОО кошанай	Абразивные отходы, отходы абразивных материалов	Технологическая карта для захоронения отходов	200
2026	КОО кошанай	Биошлам (в т.ч. активный ил)	площадка обезвреживания сточного ила	50
2026	КОО кошанай	Твердые отходы очистных сооружений (в т.ч. мехпримеси, мехотходы с многоступенчатых решеток, мусор с установок комбинированной очистки, песок от песколовок, отработанные лампы УФ)	Площадка инсинератора КЗ -2,6	50
2026	КОО кошанай	Отходы подготовки воды (в т.ч . фильтры водоочистки и водоподготовки, отработанный биофильтр)	технологическая карта для приема, предварительной сортировки и временного хранения отходов	150
2026	КОО кошанай	Отходы тары различной	технологическая карта для приема, предварительной сортировки и временного хранения отходов	50
2026	КОО кошанай	Серосодержащие отходы (в т. ч. загрязненная, некондиционная сера)	Технологическая карта для захоронения отходов	50
2026	КОО кошанай	Отходы изоляционных материалов (в т.ч. тепло-, электроизоляционные отходы, уплотнительные материалы, паронит)	технологическая карта для приема, предварительной сортировки и временного хранения отходов	500
2026	КОО кошанай	Отходы керамических изделий (в т.ч. отработанные клище и формы, изоляторы, лабораторная и бытовая посуда, санфаянс)	технологическая карта для приема, предварительной сортировки и временного хранения отходов	5
2026	КОО кошанай	Продукция бракованная или с истекшим сроком годности	технологическая карта для приема, предварительной сортировки и временного хранения отходов	20
2026	КОО кошанай	Изношенные средства защиты и спецодежда	Площадка инсинератора КЗ -2,6	20
2026	КОО кошанай	Лакокрасочные отходы	Площадка инсинератора КЗ -2,6	100
2026	КОО кошанай	Отработанный сорбент, фильтры различных типов (в т. ч. материалы, фильтрующие элементы, картриджи, мембраны, мембранные модули)	технологическая карта для приема, предварительной сортировки и временного хранения отходов	100
2026	КОО кошанай	Абразивные отходы, отходы абразивных материалов	Технологическая карта для захоронения отходов	200,5

Бул құжат ҚР 2003 жылдың 7 қаңтарындағы «Электронды құжат және электронды сандық қол қою» туралы заңның 7 бабы, 1 тармағына сәйкес қағаз бетіндегі заңмен тең. Электрондық құжат www.elicense.kz порталында құрылған.Электрондық құжат түпнұсқасын www.elicense.kz порталында тексере аласыз.
Данный документ согласно пункту 1 статьи 7 ЗРК от 7 января 2003 года «Об электронном документе и электронной цифровой подписи» равнозначен документу на бумажном носителе. Электронный документ сформирован на портале www.elicense.kz. Проверить подлинность электронного документа вы можете на портале www.elicense.kz.

Год	Наименование промышленной площадки	Наименование отхода (код)	Место захоронения	Лимит захоронения отходов, тонн/год
1	2	3	4	5
2026	КОО кошанай	Отходы сорбирующих и субстратных материалов	технологическая карта для приема, предварительной сортировки и временного хранения отходов	200
2026	КОО кошанай	Отработанный сорбент	технологическая карта для приема, предварительной сортировки и временного хранения отходов	200
2026	КОО кошанай	Отходы тары различной (в т.ч. загрязненная пестицидами и ядохимикатами, различная упаковка)	технологическая карта для приема, предварительной сортировки и временного хранения отходов	100
2026	КОО кошанай	Отходы футеровки	технологическая карта для приема, предварительной сортировки и временного хранения отходов	100
2026	КОО кошанай	Отработанные катализаторы (в т.ч. молекулярные сита, алюмосиликаты, цеолиты, силикагели, сорбенты, катализаторная пыль, шлам, присадки, активированный уголь/антрацит, инертные гранулы)	технологическая карта для приема, предварительной сортировки и временного хранения отходов	500
2026	КОО кошанай	Асбест и асбестосодержащие отходы	Технологическая карта для захоронения отходов	75
2026	КОО кошанай	Зола и твердые остатки после инсинерации	Технологическая карта для захоронения отходов	600
2026	КОО кошанай	Молекулярные сита (в т.ч. алюмосиликаты, цеолиты, силикагели, сорбенты, антрацит, кольца Рашига, керамические шарики)	технологическая карта для приема, предварительной сортировки и временного хранения отходов	50
2026	КОО кошанай	Остатки после сортировки твердо-бытовых отходов	технологическая карта для приема, предварительной сортировки и временного хранения отходов	2500
2026	КОО кошанай	Остатки сортировки отходов (не пригодные для вторичного использования)	технологическая карта для приема, предварительной сортировки и временного хранения отходов	500
2026	КОО кошанай	Отработанные РТИ	технологическая карта для приема, предварительной сортировки и временного хранения отходов	100
2026	КОО кошанай	Химические отходы твердые нейтральные (в т.ч. отходы гальванических ванн (шлак), осадки нейтрализации, соли, смесь солей сульфата и хлорида натрия, отработанные присадки)	площадка приема, хранения и нейтрализации отходов	50
2026	КОО кошанай	Прокладочный материал (паронит)	Технологическая карта для захоронения отходов	15
2026	КОО кошанай	Прокладочный материал (терморасширенный графит)	Технологическая карта для захоронения отходов	5
2026	КОО кошанай	Уголь активированный отработанный (в т.ч. антрацит)	технологическая карта для приема, предварительной сортировки и временного хранения отходов	50

Бұл құжат ҚР 2003 жылдың 7 қаңтарындағы «Электронды құжат және электронды сандық қол қою» туралы заңның 7 бабы, 1 тармағына сәйкес қағаз бетіндегі заңмен тең.
Электрондық құжат www.elicense.kz порталында құрылған.Электрондық құжат түпнұсқасын www.elicense.kz порталында тексере аласыз.
Данный документ согласно пункту 1 статьи 7 ЗРК от 7 января 2003 года «Об электронном документе и электронной цифровой подписи» равнозначен документу на бумажном носителе. Электронный документ сформирован на портале www.elicense.kz. Проверить подлинность электронного документа вы можете на портале www.elicense.kz.

Таблица 5

Лимиты размещения серы в открытом виде на серных картах

Бұл құжат ҚР 2003 жылдың 7 қаңтарындағы «Электронды құжат және электронды сандық қол қою» туралы заңның 7 бабы, 1 тармағына сәйкес қағаз бетіндегі заңмен тең.
Электрондық құжат www.elicense.kz порталында құрылған.Электрондық құжат түпнұсқасын www.elicense.kz порталында тексере аласыз.
Данный документ согласно пункту 1 статьи 7 ЗРК от 7 января 2003 года «Об электронном документе и электронной цифровой подписи» равнозначен документу на бумажном носителе. Электронный документ сформирован на портале www.elicense.kz. Проверить подлинность электронного документа вы можете на портале www.elicense.kz.

Приложение 2 к экологическому разрешению на воздействие для объектов I и II категории

Экологические условия

1. Не превышать установленные настоящим разрешением нормативы эмиссий в окружающую среду, лимиты накопления и захоронения отходов; 2. Обеспечить реализацию условий программы производственного экологического контроля, мониторинга и представлять отчет об их выполнении в соответствии с правилами ; 3. Соблюдать требования Программы управления отходами по сокращению образования отходов, увеличению доли их повторного использования, переработки и утилизации в соответствии со ст. 335 Кодекса; 4. Соблюдать правила эксплуатации согласно указанным проектным решениям.

Бұл құжат ҚР 2003 жылдың 7 қаңтарындағы «Электронды құжат және электронды сандық қол қою» туралы заңның 7 бабы, 1 тармағына сәйкес қағаз бетіндегі заңмен тең. Электрондық құжат www.elicense.kz порталында құрылған.Электрондық құжат түпнұсқасын www.elicense.kz порталында тексере аласыз.
Данный документ согласно пункту 1 статьи 7 ЗРК от 7 января 2003 года «Об электронном документе и электронной цифровой подписи» равнозначен документу на бумажном носителе. Электронный документ сформирован на портале www.elicense.kz. Проверить подлинность электронного документа вы можете на портале www.elicense.kz.

Бұл құжат ҚР 2003 жылдың 7 қаңтарындағы «Электронды құжат және электронды сандық қол қою» туралы заңның 7 бабы, 1 тармағына сәйкес қағаз бетіндегі заңмен тең.
Электрондық құжат www.elicense.kz порталында құрылған.Электрондық құжат түпнұсқасын www.elicense.kz порталында тексере аласыз.
Данный документ согласно пункту 1 статьи 7 ЗРК от 7 января 2003 года «Об электронном документе и электронной цифровой подписи» равнозначен документу на бумажном носителе. Электронный документ сформирован на портале www.elicense.kz. Проверить подлинность электронного документа вы можете на портале www.elicense.kz.

WEST DALA

Акт удаления опасного отхода № 3

Заказчик	АО «Жасыл даму»
Наименование отхода	Абразивный порошок
Причина удаления	Потеря свойств
Объем отходов	1,9 тонн
Основание	Договор № 95 от 13.09.2023 г.
Способ транспортировки	Автотранспорт
Способ удаления	Сжигание на К3-2,6
Дата удаления	01-02.10.2023 г.

Акт подписали:

Начальник комплекса КОО «Кошанай» **Алипкалиев С.**

Химик-технолог **Курамшин Р.**

Главный специалист эколог **Байекеева Ж.**

Генеральный директор **Салахаденов К.Ш.**

Прошито, пронумеровано
и скреплено печатью

158 листа

Генеральный директор
ТОО «West Dala» «Вест Дала»

/К.Ш.Салахаденов/

М.П