**Товарищество с ограниченной ответственностью «Абсолют-М»**

АБСОЛЮТ-М
МАКСИМАЛЬНЫЙ РЕЗУЛЬТАТ

# Отчёт об оказанных услугах по утилизации и (или) удалению бесхозяйного опасного отхода (Кадмий порошок), расположенного на территории бывшего Актауского завода пластических масс в городе Актау Мангистауской области

**Директор ТОО «Абсолют-М»** **В.В. Дальке**

Договор о государственных закупках услуг № 139 от 09.10.2023 г.

**г.Актау 2023 г.**

**Отчёт об оказанных услугах**
**по утилизации и (или) удалению бесхозяйного опасного отхода (Кадмий порошок), расположенного на территории бывшего Актауского завода пластических масс в городе Актау Мангистауской области**

**Основания для оказания услуг**

1. Договор о государственных закупках услуг № 139 от 09 октября 2023 года (приложение 1);
2. Техническая спецификация закупаемых услуг по утилизации и (или) удалению бесхозяйного опасного отхода (Кадмий порошок), расположенного на территории бывшего Актауского завода пластических масс в городе Актау Мангистауской области (приложение 2);
3. Решение суда № 2 г. Актау Мангистауской области от 26 сентября 2016 года (дело № 4711-16-00-2/4496) (приложение 3);
4. Определение суда № 2 г. Актау Мангистауской области от 30 марта 2017 года (дело № 4711-16-00-2/4496) (приложение 4);
5. Определение суда № 2 г. Актау Мангистауской области от 05 апреля 2018 года (дело № 4711-16-00-2/4496) (приложение 5);
6. Акт о передаче бесхозяйных опасных отходов в республиканскую собственность от 31 мая 2018 года (приложение 6);
7. Паспорт опасного отхода от 15 августа 2023 года (приложение 7);
8. Акт о приеме-передаче бесхозяйных опасных отходов от 13 октября 2023 года (приложение 8).

**Подготовительные работы**

Проведен визуальный осмотр места хранения кадмий порошка для дальнейших действий по его сбору и вывозу.

Получен допуск для производства работ на территории ТОО «Индустриальный парк Мангистау» (приложение 9).

Ответственными работниками ТОО «Индустриальный парк Мангистау» для персонала ТОО «Абсолют-М» и ТОО «ЭКОПРОМБУРАБАЙ» (привлеченный субподрядчик согласно договору оказания услуг № 32 от 29 сентября 2023 года) (приложение 10) проведён вводный инструктаж по охране труда и технике безопасности, а также пожарной безопасности на объекте. Заведены внутренние журналы по охране труда и технике безопасности.

Работники ТОО «Абсолют-М» и ТОО «ЭКОПРОМБУРАБАЙ» были обеспечены спецодеждой, спецобувью, средствами индивидуальной и коллективной защиты, а также противопожарными средствами и средствами оказания первой медицинской помощи.

*Справочно:*

*Кадмий порошок – металлический порошок серебристо-белого цвета. Предназначен для аналитических работ в лаборатории и для заполнения*

*редуктора-колонки при определении нитратов и восстановлении нитратов до нитритов в водах фотометрическим методом.*

Кадмий порошок хранился в закрытой стеклянной таре (бутылях) на металлических полках склада (рис. 1).

Рис. 1. Кадмий порошок

Прием-передача опасного отхода произведена на территории ТОО «Индустриальный парк Мангистау» в г. Актау в присутствии представителей АО «Жасыл даму», Департамента экологии по Мангистауской области, Управления природных ресурсов и регулирования природопользования Мангистауской области, а также ТОО «Индустриальный парк Мангистау» в соответствии с актом о приёме-передаче бесхозяйных опасных отходов (рис. 2).

Рис. 2. Процесс передачи опасного отхода

**Сбор, переупаковка, погрузка опасного отхода с места оказания услуг, транспортировка и разгрузка опасного отхода на месте удаления**

Стеклянные бутыли с кадмий порошком были собраны и упакованы в полиэтиленовые мешки, помещенные в металлические капсулы, для дальнейшей транспортировки к месту удаления (рис. 3, 4).

Рис. 3. Сбор и подготовка опасного отхода к упаковке

Рис. 4. Металлические капсулы транспортировки

С территории ТОО «Индустриальный парк Мангистау» кадмий порошок был перемещен специализированным автотранспортом на территорию промышленной площадки ТОО «ЭКОПРОМБУРАБАЙ», расположенную по адресу: Акмолинская область, Бурабайский р-н, г. Щучинск, дорога Астана-Кокшетау, строение 25.

Перевозка опасного отхода осуществлялась в соответствии с требованиями Экологического кодекса РК, Правил перевозки опасных грузов автомобильным транспортом и перечня опасных грузов, допускаемых к перевозке автотранспортными средствами на территории РК, Европейского соглашения о международной дорожной перевозке опасных грузов (ДОПОГ) (приложения 11, 12).

**Удаление опасного отхода**

Удаление (сжигание) кадмий порошка проведено в печи-инсинераторе «Веста плюс» ПИр - 2,0 К (далее – Инсинератор).

Инсинератор с ручной загрузкой предназначен для сжигания горючих отходов, отходов птицефабрик, промасленной ветоши, корпусов компьютерной и оргтехники, отработанных масел, отработанных фильтров, нефтесодержащих отходов, медицинских отходов, бумажных документов, биоорганических отходов, бытового мусора, прикурсоры, наркотические и психотропные опасные вещества, промышленных, химических, текстильных, пищевых и отходов РТИ, с целью превращения их в стерильную золу (пепел), которая допускается к захоронению на полигоне твёрдых бытовых отходов.

Инсинератор представляет собой L-образную конструкцию, выполненную из двух топок (вертикальной и горизонтальной), выложенную из огнеупорного кирпича (рис. 5) (приложение 13).

Рис. 5. Печь-инсинератор «Веста плюс» ПИр - 2,0 К

***Процесс удаления***

В целях безопасности в момент удаления на территории промышленной площадки ТОО «ЭКОПРОМБУРАБАЙ» находились оператор Инсинератора и технолог производства.

Опасный отход, помещенный в полиэтиленовые мешки, был извлечен из металлической капсулы.

Далее через загрузочное окно опасный отход помещался оператором Инсенератора в горизонтальную топку непосредственно на колосниковую решетку (рис. 6).

Рис. 6. Загрузка опасного отхода в Инсинератор

Процесс сжигания опасного отхода происходил в горизонтальной топке при температуре, достигающей $1000^0$С, после чего остались несгоревшие частицы, которые поступили в вертикальную топку (рис. 7).

Рис. 7. Процесс сжигания опасного отхода в Инсинераторе

В вертикальной топке (дожигательной камере) за счет естественного притока воздуха температура увеличилась на 200-300$^0$С и происходил процесс дожигания несгоревших частиц.

Опасный отход удален в Инсинераторе под воздействием на него высоких температур и дальнейшей обработки в камере дожига.

После процесса сжигания опасного отхода осталось минимальное количество зольного остатка, которое не требовало дальнейшего дожига.

Выгрузка зольного остатка после удаления опасного отхода, производилась из нижней камеры, через открытый загрузочно-разгрузочный люк (рис. 8).

Выгруженный зольный остаток захоронен на полигоне твердых бытовых отходов ГКП на ПХВ «Бурабай Жылу», расположенном по адресу: Акмолинская область, г. Щучинск, ул. Набережная, 73 на основании заключенного договора на оказание услуг № 01-16 от 01 февраля 2023 года (приложение 14).

Рис. 8. Зола образовавшаяся в процессе сжигания опасного отхода

Для очистки воздуха от сухой пыли, очистки газов от тяжелых частиц, образованных при удалении опасного отхода, предусмотрена система газоочистки. Очищенные отходящие газы через дымоход сбрасывались в атмосферу. Выбросы учтены в действующем проекте нормативов допустимых выбросов и на них получено экологическое разрешение на воздействие для объектов II категории №: KZ64VCZ01907617 от 22 сентября 2022 года (приложение 15).

В конечном итоге, опасный отход был полностью удален. По окончанию работ составлен акт удаления 0,0036 тонн кадмий порошка (приложение 16).

## Приложения

| | |
|---|---|
| 1. | Договор о государственных закупках услуг № 139 от 09 октября 2023 года |
| 2. | Техническая спецификация закупаемых услуг по утилизации и (или) удалению бесхозяйного опасного отхода (Кадмий порошок), расположенного на территории бывшего Актауского завода пластических масс в городе Актау Мангистауской области |
| 3. | Решение суда № 2 г. Актау Мангистауской области от 26 сентября 2016 года (дело № 4711-16-00-2/4496) |
| 4. | Определение суда № 2 г. Актау Мангистауской области от 30 марта 2017 года (дело № 4711-16-00-2/4496) |
| 5. | Определение суда № 2 г. Актау Мангистауской области от 05 апреля 2018 года (дело № 4711-16-00-2/4496) |
| 6. | Акт о передаче бесхозяйных опасных отходов в республиканскую собственность от 31 мая 2018 года |
| 7. | Паспорт опасного отхода от 15 августа 2023 года |
| 8. | Акт о приеме-передаче бесхозяйных опасных отходов от 13 октября 2023 года |
| 9. | Акт-допуск для производства работ на территории ТОО «Индустриальный парк Мангистау» |
| 10. | Договор оказания услуг № 32 от 29 сентября 2023 года |
| 11. | Свидетельство ДОПОГ на водителя |
| 12. | Товарно-транспортные накладные |
| 13. | Паспорт Печи-инсинератора «Веста Плюс» Пир-2,0 К |
| 14. | Договор на оказание услуг № 01-16 от 01 февраля 2023 года |
| 15. | Экологическое разрешение на воздействие для объектов II категории №: KZ64VCZ01907617 от 22 сентября 2022 года |
| 16. | Акт удаления опасного отхода |

# Договор о государственных закупках услуг

г.Астана №139 2023-10-09

Акционерное общество "Жасыл даму", именуемый (ое)(ая) в дальнейшем Заказчик, от лица которого выступает Заместитель Председателя Правления, член Правления Кабдолданов Нуржан Кенесбаевич, действующий на основании Доверенности от 29.12.2022 г. №31-с, с одной стороны и Товарищество с ограниченной ответственностью "Абсолют-М", именуемый(ое)(ая) в дальнейшем Поставщик, от лица которого выступает Директор Дальке Виктор Владимирович, действующий на основании Устава, с другой стороны, далее совместно именуемые «Стороны», на основании Закона Республики Казахстан 4 декабря 2015 года «О государственных закупках» (далее - Закон) и итогов государственных закупок способом Из одного источника по несостоявшимся закупкам от 2023-10-09 года № 10771594-1, заключили настоящий договор о государственных закупках услуг (далее - Договор) и пришли к соглашению о нижеследующем:

## 1 Предмет договора

1.1 Поставщик обязуется оказать Услугу(и) согласно условиям, требованиям и по ценам, указанным в приложениях к настоящему Договору, являющихся неотъемлемой его частью, а Заказчик обязуется принять оказанную(ые) Услугу(и) и оплатить за нее на условиях настоящего Договора при условии надлежащего исполнения Поставщиком своих обязательств по Договору.

1.2 Перечисленные ниже документы и условия, оговоренные в них, образуют данный Договор и считаются его неотъемлемой частью, а именно:

1) настоящий Договор;

2) перечень лотов и условия оказания услуг (приложение 1);

3) техническая спецификация (Приложение 2).

## 2 Сумма Договора и условия оплаты

2.1 Общая сумма Договора определяется Приложением 1 к Договору и составляет 6 467 059.03 (шесть миллионов четыреста шестьдесят семь тысяч пятьдесят девять тенге три тиын) и включает все расходы, связанные с оказанием Услуг, а также все налоги и сборы, предусмотренные законодательством Республики Казахстан, в том числе НДС 692 899.21 тенге (шестьсот девяносто две тысячи восемьсот девяносто девять тенге двадцать один тиын) (далее – сумма Договора).

2.2 Оплата за оказанные Услуги производится Заказчиком путем перечисления денежных средств на расчетный счет Поставщика не позднее 30 (тридцати) календарных дней с даты подписания Сторонами акта оказанных Услуг.
Форма акта оказания Услуг предварительно согласовывается Поставщиком с Заказчиком.

2.3 Объем оказываемых Услуг в количественном и стоимостном выражении оговорен в Приложении 1 к Договору.

2.4 Необходимые документы, предшествующие оплате:

1) подписанный Договор;

Данный документ согласно пункту 1 статьи 7 ЗРК от 7 января 2003 года «Об электронном документе и электронной цифровой подписи» равнозначен документу на бумажном носителе.

2) акт(ы) оказанных услуг;

3) отчет о местном содержании в работах и услугах по форме согласно приложению 45 к настоящим Правилам;

4) электронная счет-фактура с описанием, указанием общей суммы оказанных услуг, предоставленная Поставщиком Заказчику;

**3 Обязательства Сторон**

3.1 Поставщик обязуется:

1) обеспечить полное и надлежащее исполнение взятых на себя обязательств по Договору;

2) в течение десяти рабочих дней со дня вступления в силу Договора, внести сумму обеспечения исполнения Договора в размере 3 (трех) процентов от общей суммы Договора равную 194 011.97 тенге и размеров аванса, предусмотренных по предметам договора согласно Приложению 1 к Договору равную 0.00, что в общем составляет 194 011.97 (сто девяносто четыре тысячи одиннадцать тенге девяносто семь тиын) тенге в виде:
денег, находящихся в электронном кошельке потенциального поставщика;
либо:
банковской гарантии, представляемой в форме электронного документа согласно приложению 38 к правилам осуществления государственных закупок.
либо:
договора страхования гражданско-правовой ответственности поставщика, заключенного в соответствии с типовым договором страхования гражданско-правовой ответственности поставщика, утвержденным приказом Министра финансов Республики Казахстан от 23 февраля 2022 года № 206 «Об утверждении типового договора страхования гражданско-правовой ответственности поставщика» (зарегистрирован в Реестре государственной регистрации нормативных правовых актов № 26971), для целей обеспечения исполнения договора (обеспечения аванса).
Договор страхования представляется в форме электронного документа либо на бумажном носителе.
При представлении потенциальным поставщиком обеспечения исполнения договора (обеспечения аванса) на бумажном носителе, с размещением на веб-портале его электронной копии, оригинал представляется заказчику до окончательного срока представления обеспечения исполнения договора (обеспечения аванса).
Заказчик фиксирует факт получения договора страхования на бумажном носителе в журнале регистрации договоров страхования гражданско-правовой ответственности поставщика.
При этом обеспечение исполнения Договора может не вноситься поставщиком в случае полного и надлежащего им исполнения обязательств по Договору до истечения срока внесения обеспечения исполнения Договора;

3) при исполнении своих обязательств по Договору обеспечить соответствие оказываемых услуг требованиям, указанным в приложениях к настоящему Договору, являющихся неотъемлемой частью Договора;

4) не раскрывать без предварительного письменного согласия Заказчика содержание технической документации, представленной Заказчиком или от его имени другими лицами, за исключением того персонала, который привлечен Поставщиком для исполнения условий Договора. Указанная информация должна предоставляться этому персоналу конфиденциально и в той мере, насколько это необходимо для исполнения обязательств;

Данный документ согласно пункту 1 статьи 7 ЗРК от 7 января 2003 года «Об электронном документе и электронной цифровой подписи» равнозначен документу на бумажном носителе.

5) без предварительного письменного согласия Заказчика не использовать какие-либо вышеперечисленные документы и информацию, кроме как в целях реализации Договора;

6) по первому требованию Заказчика предоставлять информацию о ходе исполнения обязательств по Договору;

7) возмещать Заказчику в полном объеме причиненные ему убытки, вызванные ненадлежащим исполнением Поставщиком условий Договора и/или иными неправомерными действиями;

8) оформить и направить Заказчику посредством веб-портала утвержденный электронно-цифровой подписью акт оказанных услуг, а также отчет о местном содержании в услугах по форме согласно приложению 45 к правилам осуществления государственных закупок;

9) после утверждения Заказчиком акта оказанных услуг выписать счет-фактуру в электронной форме посредством информационной системы электронных счетов-фактур в соответствии с Правилами выписки счет-фактуры в электронной форме в информационной системе электронных счетов-фактур;

3.2 Поставщик вправе:

1) требовать от Заказчика оплату за оказанные Услуги по Договору;

2) на досрочное оказание Услуг, указанных в Приложении №1 к Договору, заранее согласовав с Заказчиком сроки выполнения.

3.3 Заказчик обязуется:

1) обеспечить доступ специалистов Поставщика для оказания Услуг;

2) при выявлении несоответствий оказанных Услуг незамедлительно письменно уведомить Поставщика;

3) при приемке Услуг утвердить посредством веб-портала акт оказанных услуг либо отказать в принятии с указанием аргументированных обоснований ее непринятия в сроки, установленные пунктом 546 Правил осуществления государственных закупок;

4) после утверждения акта оказанных услуг принять счет-фактуру, выписанную Поставщиком в электронной форме посредством информационной системы электронных счетов-фактур в соответствии с Правилами выписки счет-фактуры в электронной форме в информационной системе электронных счетов-фактур;

5) произвести оплату в порядке и сроки, установленные настоящим Договором.

3.4 Заказчик вправе:

1) проверять качество оказанных Услуг;

2) в случае досрочного оказания Услуг, Заказчик вправе досрочно принять услуги и оплатить за нее в соответствии с условиями Договора. Отказ в досрочном оказании Услуг допускается в случаях отсутствия возможности его принятия.

**4 Проверка Услуг на соответствие технической спецификации**

Данный документ согласно пункту 1 статьи 7 ЗРК от 7 января 2003 года «Об электронном документе и электронной цифровой подписи» равнозначен документу на бумажном носителе.

4.1 Заказчик или его представители могут проводить контроль и проверку оказываемых Услуг на предмет соответствия требованиям, указанным в технической спецификации (приложение 2 к Договору). При этом все расходы по этим проверкам несет Поставщик. Заказчик должен в письменном виде и своевременно уведомляет Поставщика о своих представителях, определенных для этих целей.

4.2 Услуги, оказываемые в рамках настоящего Договора, должны соответствовать или быть выше стандартов, указанных в технической спецификации.

4.3 Если результаты оказанных Услуг при проверке будут признаны не соответствующими требованиям технической спецификации (приложение 2 к Договору), Поставщик принимает меры по устранению несоответствий требованиям технической спецификации, без каких-либо дополнительных затрат со стороны Заказчика, в течение 3 (трех) рабочих дней с момента проверки.

4.4 Ни один вышеуказанный пункт не освобождает Поставщика от других обязательств по Договору.

## 5 Оказание Услуг

5.1 Оказание Услуг Поставщиком осуществляется в сроки, указанные в приложении 1 к Договору, являющемся неотъемлемой частью Договора.

5.2 Услуга считается оказанной при условии полной сдачи Поставщиком услуги Заказчику в точном соответствии требованиям, указанным в приложениях к настоящему Договору

## 6 Гарантия

6.1 Поставщик гарантирует обеспечение бесперебойного, качественного и своевременного оказания Услуг Заказчику.

6.2 Поставщик гарантирует безвозмездное исправление ошибок, недоработок и других несоответствий Услуг технической спецификации (Приложение 2 к Договору).

6.3 Заказчик обязан оперативно уведомить Поставщика в письменном виде обо всех претензиях, связанных с данной гарантией, после чего Поставщик должен принять меры по устранению недостатков за свой счет, включая все расходы, связанные с этим, в срок, определенный Заказчиком в уведомлении

6.4 Если Поставщик, получив уведомление, своевременно не примет соответствующие меры по устранению недостатков, Заказчик может применить необходимые санкции и меры по устранению недостатков за счет Поставщика и без какого-либо ущерба другим правам, которыми Заказчик может обладать по Договору в отношении Поставщика.

## 7 Ответственность сторон

7.1 В случае неисполнения или ненадлежащего исполнения Сторонами своих обязательств в рамках настоящего Договора все споры и разногласия разрешаются в соответствии с действующим законодательством Республики Казахстан.

7.2 За исключением случаев секвестра и/или недостаточности денег на контрольном счете наличности соответствующих бюджетов/расчетном счете государственного предприятия, юридического лица, пятьдесят и более процентов голосующих акций которых принадлежат государству, если Заказчик не выплачивает Поставщику причитающиеся ему средства в сроки,

Данный документ согласно пункту 1 статьи 7 ЗРК от 7 января 2003 года «Об электронном документе и электронной цифровой подписи» равнозначен документу на бумажном носителе.

указанные в Договоре, то Заказчик выплачивает Поставщику неустойку (пеню) по задержанным платежам в размере 0,1% (ноль целых один) от причитающейся суммы за каждый день просрочки. При этом общая сумма неустойки (пени) не должна превышать 10 % от общей суммы Договора.

7.3 В случае просрочки сроков оказания Услуг, Заказчик удерживает (взыскивает) с Поставщика неустойку (штраф, пеню) в размере 0,1 % от общей суммы договора за каждый день просрочки в случае полного неисполнения поставщиком обязательств либо удерживает (взыскивает) неустойку (штраф, пеню) в размере 0,1 % от суммы неисполненных обязательств за каждый день просрочки в случае ненадлежащего исполнения (частичного неисполнения) обязательств. При этом общая сумма неустойки (штрафа, пени) не должна превышать 10 % от общей суммы Договора.

7.4 . В случае отказа Поставщика от оказания Услуг или просрочки оказания Услуг на срок более одного месяца со дня истечения срока оказания Услуг по Договору, но не позднее срока окончания действия Договора, Заказчик имеет право расторгнуть настоящий Договор в одностороннем порядке с взысканием с Поставщика суммы неустойки (штрафа, пени) в размере 0,1 % от общей суммы Договора за каждый день просрочки.

7.5 Уплата неустойки (штрафа, пени) не освобождает Стороны от выполнения обязательств, предусмотренных настоящим Договором.

7.6 Если любое изменение ведет к уменьшению стоимости или сроков, необходимых Поставщику для оказания Услуг по Договору, то сумма Договора или график оказания Услуг, или и то и другое соответствующим образом корректируется, а в Договор вносятся соответствующие поправки. Все запросы Поставщика на проведение корректировки должны быть предъявлены в течение 30 (тридцати) дней со дня получения Поставщиком распоряжения об изменениях от Заказчика.

7.7 Заказчик не возвращает обеспечение исполнения договора, обеспечение аванса (если договором предусмотрен аванс), а также сумму внесенную Поставщиком в соответствии со статьей 26 Закона (при наличии) о государственных закупках в случае его расторжения в связи с неисполнением Поставщиком своих обязательств по данному Договору.

## 8 Срок действия и условия расторжения договора

8.1 Договор вступает в силу со дня подписания и действует по 2023-12-31 года.

8.2 Следующие события влекут за собой изменение сроков продолжительности услуг в части их увеличения:

1) Заказчик запрещает пользоваться всеми участками Объекта, что в свою очередь влечет задержку оказания услуг;

2) Заказчик дает Поставщику указание на остановку предоставления услуг для проведения испытаний, не запланированных Договором. При этом, в случае если данные испытаний не выявили дефектов, то время остановки оказания услуг добавляются к сроку оказания услуг;

8.3 Заказчик может в любое время в одностороннем порядке отказаться от исполнения условий Договора, направив Поставщику соответствующее письменное уведомление, если Поставщик становится банкротом или неплатежеспособным. В этом случае отказ от исполнения условий Договора осуществляется немедленно, и Заказчик не несет никакой финансовой обязанности по отношению к Поставщику при условии, если отказ от исполнения

Данный документ согласно пункту 1 статьи 7 ЗРК от 7 января 2003 года «Об электронном документе и электронной цифровой подписи» равнозначен документу на бумажном носителе.

условий Договора не наносит ущерба или не затрагивает каких-либо прав на совершение действий или применение санкций, которые были или будут впоследствии предъявлены Заказчику.

8.4 Договор может быть расторгнут по соглашению сторон, в случае нецелесообразности его дальнейшего исполнения.

8.5 Когда Договор аннулируется в силу вышеуказанных обстоятельств, Поставщик имеет право требовать оплату только за фактические затраты, связанные с расторжением по Договору, на день расторжения.

8.6 Без ущерба каким-либо другим санкциям за нарушение условий Договора Заказчик с учетом требований пункта 7.4. настоящего Договора может расторгнуть настоящий Договор полностью или частично, направив Поставщику письменное уведомление о неисполнении обязательств:

1) если Поставщик не может оказать Услуги в сроки, предусмотренные Договором, или в течение периода продления настоящего Договора, предоставленного Заказчиком;

2) если Поставщик не может выполнить свои обязательства по Договору.

8.7 Договор о государственных закупках может быть расторгнут на любом этапе в случае:

1) выявления нарушения ограничений, предусмотренных статьей 6 Закона в отношении закупки на основании которой заключен данный Договор;

2) оказания организатором государственных закупок содействия Поставщику, не предусмотренного Законом;

3) нарушения ограничений, предусмотренных пунктом 23-1 статьи 43 Закона;

4) уклонения от заключения договора о государственных закупках путем невнесения обеспечения исполнения договора о государственных закупках и (или) суммы в соответствии со статьей 26 Закона (при наличии), за исключением случая оказания услуг до истечения срока внесения обеспечения исполнения договора о государственных закупках.

## 9 Уведомление

9.1 Любое уведомление, которое одна сторона направляет другой стороне в соответствии с Договором, высылается оплаченным заказным письмом или по телеграфу, телексу, факсу, телефаксу либо посредством веб-портала

9.2 Уведомление вступает в силу после доставки или в указанный день вступления в силу (если указано в уведомлении) в зависимости от того, какая из этих дат наступит позднее.

## 10 Форс-мажор

10.1 Стороны не несут ответственность за неисполнение условий Договора, если оно явилось результатом форс-мажорных обстоятельств.

10.2 Поставщик не лишается своего обеспечения исполнения Договора и не несет ответственность за выплату неустоек или расторжение Договора в силу неисполнения его условий, если задержка с исполнением Договора является результатом форс-мажорных обстоятельств.

Данный документ согласно пункту 1 статьи 7 ЗРК от 7 января 2003 года «Об электронном документе и электронной цифровой подписи» равнозначен документу на бумажном носителе.

10.3 Для целей Договора «форс-мажор» означает событие, неподвластное контролю Сторон, и имеющее непредвиденный характер. Такие события могут включать, но не исключительно: военные действия, природные или стихийные бедствия и другие.

10.4 При возникновении форс-мажорных обстоятельств Поставщик незамедлительно направляет Заказчику письменное уведомление о таких обстоятельствах и их причинах. Если от Заказчика не поступает иных письменных инструкций, Поставщик продолжает выполнять свои обязательства по Договору, насколько это целесообразно, и ведет поиск альтернативных способов выполнения Договора, не зависящих от форс-мажорных обстоятельств.

## 11 Решение спорных вопросов

11.1 Заказчик и Поставщик должны прилагать все усилия к тому, чтобы разрешать в процессе прямых переговоров все разногласия или споры, возникающие между ними по Договору или в связи с ним.

11.2 Если после таких переговоров Заказчик и Поставщик не могут разрешить спор по Договору, любая из сторон может потребовать решения этого вопроса в соответствии с законодательством Республики Казахстан.

## 12 Прочие условия

12.1 Налоги и другие обязательные платежи в бюджет подлежат уплате в соответствии с налоговым и таможеным законодательством Республики Казахстан

12.2 Любые изменения и дополнения к Договору совершаются в той же форме, что и заключение Договора

12.3 Внесение изменений в заключенный Договор при условии неизменности качества и других условий, явившихся основой выбора поставщика, допускается в случаях, предусмотренных в пункте 2 статьи 45 Закона.

12.4 Передача обязанностей одной из Сторон по Договору допускается только с письменного согласия другой Стороны.

12.5 Договор составлен на казахском и русском языках, имеющих одинаковую юридическую силу, заключенный посредством веб-портала

12.6 В части, неурегулированной Договором, Стороны руководствуются законодательством Республики Казахстан.

## 13 Реквизиты Сторон

**Заказчик:**
Акционерное общество "Жасыл даму"
г.Астана, район Есиль, Проспект КАБАНБАЙ БАТЫР, 11/5, 8
БИН 040340008429
БИК HSBKKZKX
ИИК KZ046017111000000107
АО "Народный Банк Казахстана"
Тел.: 87075209078
Заместитель Председателя Правления, член Правления Кабдолданов Нуржан Кенесбаевич

**Поставщик (Получатель средств при заключении поставщиком договора финансирования под уступку денежного требования (факторинга):**
Товарищество с ограниченной ответственностью "Абсолют-М"
Акмолинская область, г.Степногорск, МИКРОРАЙОН 2, 37
БИН/ИИН 020140005047
БИК BRKEKZKA
ИИК KZ69914072203KZ008G4
АО "Bereke Bank"
Тел.: 8 (71645) 5-20-18
Директор Дальке Виктор Владимирович

Данный документ согласно пункту 1 статьи 7 ЗРК от 7 января 2003 года «Об электронном документе и электронной цифровой подписи» равнозначен документу на бумажном носителе.

Расшифровка аббревиатур:
БИН – бизнес-идентификационный номер;
БИК – банковский идентификационный код;
ИИК – индивидуальный идентификационный код;
ИИН – индивидуальный идентификационный номер;
ИНН – идентификационный номер налогоплательщика;
УНП – учетный номер плательщика;
НДС – налог на добавленную стоимость;
Ф.И.О. – фамилия имя отчество.

2023-10-09 18:32:34
Кабдолданов Нуржан Кенесбаевич
"Жасыл даму" акционерлік қоғамы

Акционерное общество "Жасыл даму"

2023-10-09 18:34:21
Дальке Виктор Владимирович
"Абсолют-М" жауапкершілігі шектеулі серіктестігі

Товарищество с ограниченной ответственностью "Абсолют-М"

Данный документ согласно пункту 1 статьи 7 ЗРК от 7 января 2003 года «Об электронном документе и электронной цифровой подписи» равнозначен документу на бумажном носителе.

Приложение 1

## Перечень закупаемых товаров(работ/услуг)

№ электронной закупки: 10771594-1
Наименование электронной закупки: Объявление о государственных закупках

| № лота | Наименование заказчика | Наименование | Краткая характеристика | Дополнительная характеристика | Единица измерения | Количество, объем | Цена за ед., включая НДС, тенге | Планируемый срок поставки | Срок поставки по договору | Места поставки | Размер авансового платежа, % | Общая сумма, включая НДС, тенге |
|---|---|---|---|---|---|---|---|---|---|---|---|---|
| 1 | 2 | 3 | 4 | 5 | 6 | 7 | 8 | 9 | 10 | 11 | 12 | 13 |
| **Финансовый год 2023** | | | | | | | | | | | | |
| 62096975-ОИ4 | Акционерное общество "Жасыл даму" | Услуги по удалению опасных отходов/имущества/материалов | Услуги по удалению опасных отходов/имущества/материалов (захоронение/сжигание/утилизация и аналогичные услуги) | Услуги по утилизации и (или) удалению бесхозяйного опасного отхода (Кислота фосфорномолибденовая) | Одна услуга | 1 | 295.00 | согласно технической спецификации | согласно технической спецификации | Мангистауская область, г.Актау Мангистауская область, г.Актау (1) | 0 | 295.00 |
| **Финансовый год 2023** | | | | | | | | | | | | |
| 62096529-ОИ4 | Акционерное общество "Жасыл даму" | Услуги по удалению опасных отходов/имущества/материалов | Услуги по удалению опасных отходов/имущества/материалов (захоронение/сжигание/утилизация и аналогичные услуги) | Услуги по утилизации и (или) удалению бесхозяйного опасного отхода (Натрий уксуснокислый ) | Одна услуга | 1 | 5 313.50 | согласно технической спецификации | согласно технической спецификации | Мангистауская область, г.Актау Мангистауская область, г.Актау (1) | 0 | 5 313.50 |
| **Финансовый год 2023** | | | | | | | | | | | | |
| 62093503-ОИ4 | Акционерное общество "Жасыл даму" | Услуги по удалению опасных отходов/имущества/материалов | Услуги по удалению опасных отходов/имущества/материалов (захоронение/сжигание/утилизация и аналогичные услуги) | Услуги по утилизации и (или) удалению бесхозяйного опасного отхода (Агидол) | Одна услуга | 1 | 122 954.50 | согласно технической спецификации | согласно технической спецификации | Мангистауская область, г.Актау Мангистауская область, г.Актау (1) | 0 | 122 954.50 |
| **Финансовый год 2023** | | | | | | | | | | | | |
| 62126756-ОИ4 | Акционерное общество "Жасыл даму" | Услуги по удалению опасных отходов/имущества/материалов | Услуги по удалению опасных отходов/имущества/материалов (захоронение/сжигание/утилизация и аналогичные услуги) | Услуги по утилизации и (или) удалению бесхозяйного опасного отхода (Октадекан ) | Одна услуга | 1 | 1 574.00 | согласно технической спецификации | согласно технической спецификации | Мангистауская область, г.Актау Мангистауская область, г. Актау (1) | 0 | 1 574.00 |
| **Финансовый год 2023** | | | | | | | | | | | | |
| 62130550-ОИ4 | Акционерное общество "Жасыл даму" | Услуги по удалению опасных отходов/имущества/материалов | Услуги по удалению опасных отходов/имущества/материалов (захоронение/сжигание/утилизация и аналогичные услуги) | Услуги по утилизации и (или) удалению бесхозяйного опасного отхода (Остатки химических реактивов (Соль динатриевая этилендиамин тетрауксусной кислоты) | Одна услуга | 1 | 360.51 | согласно технической спецификации | согласно технической спецификации | Мангистауская область, г.Актау Мангистауская область, г.Актау (1) | 0 | 360.51 |
| **Финансовый год 2023** | | | | | | | | | | | | |

Данный документ согласно пункту 1 статьи 7 ЗРК от 7 января 2003 года «Об электронном документе и электронной цифровой подписи» равнозначен документу на бумажном носителе.

| | | | | | | | | | | | | |
|---|---|---|---|---|---|---|---|---|---|---|---|---|
| 62125588-ОИ4 | Акционерное общество "Жасыл даму" | Услуги по удалению опасных отходов/имущества/материалов | Услуги по удалению опасных отходов/имущества/материалов (захоронение/сжигание/утилизация и аналогичные услуги) | Услуги по утилизации и (или) удалению бесхозяйного опасного отхода (Пиридин ) | Одна услуга | 1 | 11 541.50 | согласно технической спецификации | согласно технической спецификации | Мангистауская область, г.Актау Мангистауская область, г. Актау (1) | 0 | 11 541.50 |
| **Финансовый год 2023** | | | | | | | | | | | | |
| 62125625-ОИ4 | Акционерное общество "Жасыл даму" | Услуги по удалению опасных отходов/имущества/материалов | Услуги по удалению опасных отходов/имущества/материалов (захоронение/сжигание/утилизация и аналогичные услуги) | Услуги по утилизации и (или) удалению бесхозяйного опасного отхода (Гексадекан ) | Одна услуга | 1 | 1 967.50 | согласно технической спецификации | согласно технической спецификации | Мангистауская область, г.Актау Мангистауская область, г. Актау (1) | 0 | 1 967.50 |
| **Финансовый год 2023** | | | | | | | | | | | | |
| 62130390-ОИ4 | Акционерное общество "Жасыл даму" | Услуги по удалению опасных отходов/имущества/материалов | Услуги по удалению опасных отходов/имущества/материалов (захоронение/сжигание/утилизация и аналогичные услуги) | Услуги по утилизации и (или) удалению бесхозяйного опасного отхода (Фторбензол ) | Одна услуга | 1 | 6 492.00 | согласно технической спецификации | согласно технической спецификации | Мангистауская область, г.Актау Мангистауская область, г.Актау (1) | 0 | 6 492.00 |
| **Финансовый год 2023** | | | | | | | | | | | | |
| 62126815-ОИ4 | Акционерное общество "Жасыл даму" | Услуги по удалению опасных отходов/имущества/материалов | Услуги по удалению опасных отходов/имущества/материалов (захоронение/сжигание/утилизация и аналогичные услуги) | Услуги по утилизации и (или) удалению бесхозяйного опасного отхода (Реактив Несслера ) | Одна услуга | 1 | 983.51 | согласно технической спецификации | согласно технической спецификации | Мангистауская область, г.Актау Мангистауская область, г.Актау (1) | 0 | 983.51 |
| **Финансовый год 2023** | | | | | | | | | | | | |
| 62093418-ОИ4 | Акционерное общество "Жасыл даму" | Услуги по удалению опасных отходов/имущества/материалов | Услуги по удалению опасных отходов/имущества/материалов (захоронение/сжигание/утилизация и аналогичные услуги) | Услуги по утилизации и (или) удалению бесхозяйного опасного отхода (Смола ЗИС-1 ) | Одна услуга | 1 | 70 494.00 | согласно технической спецификации | согласно технической спецификации | Мангистауская область, г.Актау Мангистауская область, г.Актау (1) | 0 | 70 494.00 |
| **Финансовый год 2023** | | | | | | | | | | | | |
| 62096460-ОИ4 | Акционерное общество "Жасыл даму" | Услуги по удалению опасных отходов/имущества/материалов | Услуги по удалению опасных отходов/имущества/материалов (захоронение/сжигание/утилизация и аналогичные услуги) | Услуги по утилизации и (или) удалению бесхозяйного опасного отхода (Соль Мора) | Одна услуга | 1 | 393.50 | согласно технической спецификации | согласно технической спецификации | Мангистауская область, г.Актау Мангистауская область, г.Актау (1) | 0 | 393.50 |
| **Финансовый год 2023** | | | | | | | | | | | | |
| 62130526-ОИ4 | Акционерное общество "Жасыл даму" | Услуги по удалению опасных отходов/имущества/материалов | Услуги по удалению опасных отходов/имущества/материалов (захоронение/сжигание/утилизация и аналогичные услуги) | Услуги по утилизации и (или) удалению бесхозяйного опасного отхода (Кислота щавелевая) | Одна услуга | 1 | 10 328.00 | согласно технической спецификации | согласно технической спецификации | Мангистауская область, г.Актау Мангистауская область, г.Актау (1) | 0 | 10 328.00 |
| **Финансовый год 2023** | | | | | | | | | | | | |
| 62125359-ОИ4 | Акционерное общество "Жасыл даму" | Услуги по удалению опасных отходов/имущества/материалов | Услуги по удалению опасных отходов/имущества/материалов (захоронение/сжигание/утилизация и аналогичные услуги) | Услуги по утилизации и (или) удалению бесхозяйного опасного отхода (Пропанол-2 ) | Одна услуга | 1 | 49 182.00 | согласно технической спецификации | согласно технической спецификации | Мангистауская область, г.Актау Мангистауская область, г.Актау (1) | 0 | 49 182.00 |
| **Финансовый год 2023** | | | | | | | | | | | | |

Данный документ согласно пункту 1 статьи 7 ЗРК от 7 января 2003 года «Об электронном документе и электронной цифровой подписи» равнозначен документу на бумажном носителе.

| | | | | | | | | | | | | |
|---|---|---|---|---|---|---|---|---|---|---|---|---|
| 62124938-ОИ4 | Акционерное общество "Жасыл даму" | Услуги по удалению опасных отходов/имущества/материалов | Услуги по удалению опасных отходов/имущества/материалов (захоронение/сжигание/утилизация и аналогичные услуги) | Услуги по утилизации и (или) удалению бесхозяйного опасного отхода (Дибутиламин ) | Одна услуга | 1 | 2 295.00 | согласно технической спецификации | согласно технической спецификации | Мангистауская область, г.Актау Мангистауская область, г.Актау (1) | 0 | 2 295.00 |
| **Финансовый год 2023** | | | | | | | | | | | | |
| 62124215-ОИ4 | Акционерное общество "Жасыл даму" | Услуги по удалению опасных отходов/имущества/материалов | Услуги по удалению опасных отходов/имущества/материалов (захоронение/сжигание/утилизация и аналогичные услуги) | Услуги по утилизации и (или) удалению бесхозяйного опасного отхода (Аммоний азотнокислый) | Одна услуга | 1 | 8 918.50 | согласно технической спецификации | согласно технической спецификации | Мангистауская область, г.Актау Мангистауская область, г.Актау (1) | 0 | 8 918.50 |
| **Финансовый год 2023** | | | | | | | | | | | | |
| 62125790-ОИ4 | Акционерное общество "Жасыл даму" | Услуги по удалению опасных отходов/имущества/материалов | Услуги по удалению опасных отходов/имущества/материалов (захоронение/сжигание/утилизация и аналогичные услуги) | Услуги по утилизации и (или) удалению бесхозяйного опасного отхода (Бензол ) | Одна услуга | 1 | 492.00 | согласно технической спецификации | согласно технической спецификации | Мангистауская область, г.Актау Мангистауская область, г.Актау (1) | 0 | 492.00 |
| **Финансовый год 2023** | | | | | | | | | | | | |
| 62125672-ОИ4 | Акционерное общество "Жасыл даму" | Услуги по удалению опасных отходов/имущества/материалов | Услуги по удалению опасных отходов/имущества/материалов (захоронение/сжигание/утилизация и аналогичные услуги) | Услуги по утилизации и (или) удалению бесхозяйного опасного отхода (Диметилформамид ) | Одна услуга | 1 | 11 803.50 | согласно технической спецификации | согласно технической спецификации | Мангистауская область, г.Актау Мангистауская область, г.Актау (1) | 0 | 11 803.50 |
| **Финансовый год 2023** | | | | | | | | | | | | |
| 62126689-ОИ4 | Акционерное общество "Жасыл даму" | Услуги по удалению опасных отходов/имущества/материалов | Услуги по удалению опасных отходов/имущества/материалов (захоронение/сжигание/утилизация и аналогичные услуги) | Услуги по утилизации и (или) удалению бесхозяйного опасного отхода (Октанол ) | Одна услуга | 1 | 1 377.00 | согласно технической спецификации | согласно технической спецификации | Мангистауская область, г.Актау Мангистауская область, г.Актау (1) | 0 | 1 377.00 |
| **Финансовый год 2023** | | | | | | | | | | | | |
| 62130417-ОИ4 | Акционерное общество "Жасыл даму" | Услуги по удалению опасных отходов/имущества/материалов | Услуги по удалению опасных отходов/имущества/материалов (захоронение/сжигание/утилизация и аналогичные услуги) | Услуги по утилизации и (или) удалению бесхозяйного опасного отхода (Кислота муравьиная ) | Одна услуга | 1 | 295.00 | согласно технической спецификации | согласно технической спецификации | Мангистауская область, г.Актау Мангистауская область, г.Актау (1) | 0 | 295.00 |
| **Финансовый год 2023** | | | | | | | | | | | | |
| 62096430-ОИ4 | Акционерное общество "Жасыл даму" | Услуги по удалению опасных отходов/имущества/материалов | Услуги по удалению опасных отходов/имущества/материалов (захоронение/сжигание/утилизация и аналогичные услуги) | Услуги по утилизации и (или) удалению бесхозяйного опасного отхода (Фенолфталеин) | Одна услуга | 1 | 39.50 | согласно технической спецификации | согласно технической спецификации | Мангистауская область, г.Актау Мангистауская область, г.Актау (1) | 0 | 39.50 |
| **Финансовый год 2023** | | | | | | | | | | | | |
| 62090271-ОИ4 | Акционерное общество "Жасыл даму" | Услуги по удалению опасных отходов/имущества/материалов | Услуги по удалению опасных отходов/имущества/материалов (захоронение/сжигание/утилизация и аналогичные услуги) | Услуги по утилизации и (или) удалению бесхозяйного опасного отхода (Тригонокс (Trigonox c) | Одна услуга | 1 | 336 076.00 | согласно технической спецификации | согласно технической спецификации | Мангистауская область, г.Актау Мангистауская область, г.Актау (1) | 0 | 336 076.00 |
| **Финансовый год 2023** | | | | | | | | | | | | |

Данный документ согласно пункту 1 статьи 7 ЗРК от 7 января 2003 года «Об электронном документе и электронной цифровой подписи» равнозначен документу на бумажном носителе.

| | | | | | | | | | | | | |
|---|---|---|---|---|---|---|---|---|---|---|---|---|
| 62093200-ОИ4 | Акционерное общество "Жасыл даму" | Услуги по удалению опасных отходов/имущества/материалов | Услуги по удалению опасных отходов/имущества/материалов (захоронение/сжигание/утилизация и аналогичные услуги) | Услуги по утилизации и (или) удалению бесхозяйного опасного отхода (Диметилсульфоксид (метилсульфоксид, ДМСО) | Одна услуга | 1 | 852 485.00 | согласно технической спецификации | согласно технической спецификации | Мангистауская область, г.Актау Мангистауская область, г.Актау (1) | 0 | 852 485.00 |
| **Финансовый год 2023** | | | | | | | | | | | | |
| 62095162-ОИ4 | Акционерное общество "Жасыл даму" | Услуги по удалению опасных отходов/имущества/материалов | Услуги по удалению опасных отходов/имущества/материалов (захоронение/сжигание/утилизация и аналогичные услуги) | Услуги по утилизации и (или) удалению бесхозяйного опасного отхода (Отходы асбеста (волокно) | Одна услуга | 1 | 409 848.50 | согласно технической спецификации | согласно технической спецификации | Мангистауская область, г.Актау Мангистауская область, г.Актау (1) | 0 | 409 848.50 |
| **Финансовый год 2023** | | | | | | | | | | | | |
| 62093564-ОИ4 | Акционерное общество "Жасыл даму" | Услуги по удалению опасных отходов/имущества/материалов | Услуги по удалению опасных отходов/имущества/материалов (захоронение/сжигание/утилизация и аналогичные услуги) | Услуги по утилизации и (или) удалению бесхозяйного опасного отхода (Олигоэфир) | Одна услуга | 1 | 81 969.50 | согласно технической спецификации | согласно технической спецификации | Мангистауская область, г.Актау Мангистауская область, г.Актау (1) | 0 | 81 969.50 |
| **Финансовый год 2023** | | | | | | | | | | | | |
| 62125756-ОИ4 | Акционерное общество "Жасыл даму" | Услуги по удалению опасных отходов/имущества/материалов | Услуги по удалению опасных отходов/имущества/материалов (захоронение/сжигание/утилизация и аналогичные услуги) | Услуги по утилизации и (или) удалению бесхозяйного опасного отхода (Бензальдегид ) | Одна услуга | 1 | 5 311.50 | согласно технической спецификации | согласно технической спецификации | Мангистауская область, г.Актау Мангистауская область, г. Актау (1) | 0 | 5 311.50 |
| **Финансовый год 2023** | | | | | | | | | | | | |
| 62090341-ОИ4 | Акционерное общество "Жасыл даму" | Услуги по удалению опасных отходов/имущества/материалов | Услуги по удалению опасных отходов/имущества/материалов (захоронение/сжигание/утилизация и аналогичные услуги) | Услуги по утилизации и (или) удалению бесхозяйного опасного отхода (Родин 31) | Одна услуга | 1 | 177 710.00 | согласно технической спецификации | согласно технической спецификации | Мангистауская область, г.Актау Мангистауская область, г.Актау (1) | 0 | 177 710.00 |
| **Финансовый год 2023** | | | | | | | | | | | | |
| 62126538-ОИ4 | Акционерное общество "Жасыл даму" | Услуги по удалению опасных отходов/имущества/материалов | Услуги по удалению опасных отходов/имущества/материалов (захоронение/сжигание/утилизация и аналогичные услуги) | Услуги по утилизации и (или) удалению бесхозяйного опасного отхода (Изо-амиловый спирт ) | Одна услуга | 1 | 5 246.00 | согласно технической спецификации | согласно технической спецификации | Мангистауская область, г.Актау Мангистауская область, г. Актау (1) | 0 | 5 246.00 |
| **Финансовый год 2023** | | | | | | | | | | | | |
| 62093912-ОИ4 | Акционерное общество "Жасыл даму" | Услуги по удалению опасных отходов/имущества/материалов | Услуги по удалению опасных отходов/имущества/материалов (захоронение/сжигание/утилизация и аналогичные услуги) | Услуги по утилизации и (или) удалению бесхозяйного опасного отхода (Растворитель Forane141b) | Одна услуга | 1 | 236 073.00 | согласно технической спецификации | согласно технической спецификации | Мангистауская область, г.Актау Мангистауская область, г.Актау (1) | 0 | 236 073.00 |
| **Финансовый год 2023** | | | | | | | | | | | | |
| 62095023-ОИ4 | Акционерное общество "Жасыл даму" | Услуги по удалению опасных отходов/имущества/материалов | Услуги по удалению опасных отходов/имущества/материалов (захоронение/сжигание/утилизация и аналогичные услуги) | Услуги по утилизации и (или) удалению бесхозяйного опасного отхода (Краситель оранжевый ) | Одна услуга | 1 | 29 509.00 | согласно технической спецификации | согласно технической спецификации | Мангистауская область, г.Актау Мангистауская область, г.Актау (1) | 0 | 29 509.00 |
| **Финансовый год 2023** | | | | | | | | | | | | |

Данный документ согласно пункту 1 статьи 7 ЗРК от 7 января 2003 года «Об электронном документе и электронной цифровой подписи» равнозначен документу на бумажном носителе.

| | | | | | | | | | | | | |
|---|---|---|---|---|---|---|---|---|---|---|---|---|
| 62124989-ОИ4 | Акционерное общество "Жасыл даму" | Услуги по удалению опасных отходов/имущества/материалов | Услуги по удалению опасных отходов/имущества/материалов (захоронение/сжигание/утилизация и аналогичные услуги) | Услуги по утилизации и (или) удалению бесхозяйного опасного отхода (Диметоксибензол ) | Одна услуга | 1 | 524.50 | согласно технической спецификации | согласно технической спецификации | Мангистауская область, г.Актау Мангистауская область, г.Актау (1) | 0 | 524.50 |
| **Финансовый год 2023** | | | | | | | | | | | | |
| 62126238-ОИ4 | Акционерное общество "Жасыл даму" | Услуги по удалению опасных отходов/имущества/материалов | Услуги по удалению опасных отходов/имущества/материалов (захоронение/сжигание/утилизация и аналогичные услуги) | Услуги по утилизации и (или) удалению бесхозяйного опасного отхода (Гептадекан ) | Одна услуга | 1 | 393.50 | согласно технической спецификации | согласно технической спецификации | Мангистауская область, г.Актау Мангистауская область, г.Актау (1) | 0 | 393.50 |
| **Финансовый год 2023** | | | | | | | | | | | | |
| 62096216-ОИ4 | Акционерное общество "Жасыл даму" | Услуги по удалению опасных отходов/имущества/материалов | Услуги по удалению опасных отходов/имущества/материалов (захоронение/сжигание/утилизация и аналогичные услуги) | Услуги по утилизации и (или) удалению бесхозяйного опасного отхода (Карбамид (мочевина) | Одна услуга | 1 | 656.00 | согласно технической спецификации | согласно технической спецификации | Мангистауская область, г.Актау Мангистауская область, г.Актау (1) | 0 | 656.00 |
| **Финансовый год 2023** | | | | | | | | | | | | |
| 62130483-ОИ4 | Акционерное общество "Жасыл даму" | Услуги по удалению опасных отходов/имущества/материалов | Услуги по удалению опасных отходов/имущества/материалов (захоронение/сжигание/утилизация и аналогичные услуги) | Услуги по утилизации и (или) удалению бесхозяйного опасного отхода (Аммоний хлористый ) | Одна услуга | 1 | 103 609.50 | согласно технической спецификации | согласно технической спецификации | Мангистауская область, г.Актау Мангистауская область, г.Актау (1) | 0 | 103 609.50 |
| **Финансовый год 2023** | | | | | | | | | | | | |
| 62093263-ОИ4 | Акционерное общество "Жасыл даму" | Услуги по удалению опасных отходов/имущества/материалов | Услуги по удалению опасных отходов/имущества/материалов (захоронение/сжигание/утилизация и аналогичные услуги) | Услуги по утилизации и (или) удалению бесхозяйного опасного отхода (Стеарат цинка) | Одна услуга | 1 | 17 049.50 | согласно технической спецификации | согласно технической спецификации | Мангистауская область, г.Актау Мангистауская область, г.Актау (1) | 0 | 17 049.50 |
| **Финансовый год 2023** | | | | | | | | | | | | |
| 62126440-ОИ4 | Акционерное общество "Жасыл даму" | Услуги по удалению опасных отходов/имущества/материалов | Услуги по удалению опасных отходов/имущества/материалов (захоронение/сжигание/утилизация и аналогичные услуги) | Услуги по утилизации и (или) удалению бесхозяйного опасного отхода (Пентадекан ) | Одна услуга | 1 | 1 574.00 | согласно технической спецификации | согласно технической спецификации | Мангистауская область, г.Актау Мангистауская область, г.Актау (1) | 0 | 1 574.00 |
| **Финансовый год 2023** | | | | | | | | | | | | |
| 62096884-ОИ4 | Акционерное общество "Жасыл даму" | Услуги по удалению опасных отходов/имущества/материалов | Услуги по удалению опасных отходов/имущества/материалов (захоронение/сжигание/утилизация и аналогичные услуги) | Услуги по утилизации и (или) удалению бесхозяйного опасного отхода (Цинк гранулированный ) | Одна услуга | 1 | 524.50 | согласно технической спецификации | согласно технической спецификации | Мангистауская область, г.Актау Мангистауская область, г. Актау (1) | 0 | 524.50 |
| **Финансовый год 2023** | | | | | | | | | | | | |
| 62124251-ОИ4 | Акционерное общество "Жасыл даму" | Услуги по удалению опасных отходов/имущества/материалов | Услуги по удалению опасных отходов/имущества/материалов (захоронение/сжигание/утилизация и аналогичные услуги) | Услуги по утилизации и (или) удалению бесхозяйного опасного отхода (Аммоний йодистый) | Одна услуга | 1 | 6 557.50 | согласно технической спецификации | согласно технической спецификации | Мангистауская область, г.Актау Мангистауская область, г.Актау (1) | 0 | 6 557.50 |
| **Финансовый год 2023** | | | | | | | | | | | | |

Данный документ согласно пункту 1 статьи 7 ЗРК от 7 января 2003 года «Об электронном документе и электронной цифровой подписи» равнозначен документу на бумажном носителе.

| | | | | | | | | | | | | |
|---|---|---|---|---|---|---|---|---|---|---|---|---|
| 62096820-ОИ4 | Акционерное общество "Жасыл даму" | Услуги по удалению опасных отходов/имущества/материалов | Услуги по удалению опасных отходов/имущества/материалов (захоронение/сжигание/утилизация и аналогичные услуги) | Услуги по утилизации и (или) удалению бесхозяйного опасного отхода (Остатки химических реактивов (натрий углекислый) | Одна услуга | 1 | 639.50 | согласно технической спецификации | согласно технической спецификации | Мангистауская область, г.Актау Мангистауская область, г.Актау (1) | 0 | 639.50 |
| **Финансовый год 2023** | | | | | | | | | | | | |
| 62125235-ОИ4 | Акционерное общество "Жасыл даму" | Услуги по удалению опасных отходов/имущества/материалов | Услуги по удалению опасных отходов/имущества/материалов (захоронение/сжигание/утилизация и аналогичные услуги) | Услуги по утилизации и (или) удалению бесхозяйного опасного отхода (Кислота масляная ) | Одна услуга | 1 | 5 770.50 | согласно технической спецификации | согласно технической спецификации | Мангистауская область, г.Актау Мангистауская область, г.Актау (1) | 0 | 5 770.50 |
| **Финансовый год 2023** | | | | | | | | | | | | |
| 62130394-ОИ4 | Акционерное общество "Жасыл даму" | Услуги по удалению опасных отходов/имущества/материалов | Услуги по удалению опасных отходов/имущества/материалов (захоронение/сжигание/утилизация и аналогичные услуги) | Услуги по утилизации и (или) удалению бесхозяйного опасного отхода (Фенилацетилен) | Одна услуга | 1 | 1 803.50 | согласно технической спецификации | согласно технической спецификации | Мангистауская область, г.Актау Мангистауская область, г.Актау (1) | 0 | 1 803.50 |
| **Финансовый год 2023** | | | | | | | | | | | | |
| 62130382-ОИ4 | Акционерное общество "Жасыл даму" | Услуги по удалению опасных отходов/имущества/материалов | Услуги по удалению опасных отходов/имущества/материалов (захоронение/сжигание/утилизация и аналогичные услуги) | Услуги по утилизации и (или) удалению бесхозяйного опасного отхода (1,4 Диоксан (диэтилендиоксид) | Одна услуга | 1 | 46 722.50 | согласно технической спецификации | согласно технической спецификации | Мангистауская область, г.Актау Мангистауская область, г.Актау (1) | 0 | 46 722.50 |
| **Финансовый год 2023** | | | | | | | | | | | | |
| 62095844-ОИ4 | Акционерное общество "Жасыл даму" | Услуги по удалению опасных отходов/имущества/материалов | Услуги по удалению опасных отходов/имущества/материалов (захоронение/сжигание/утилизация и аналогичные услуги) | Услуги по утилизации и (или) удалению бесхозяйного опасного отхода (Смесь этилбензола, стирола, жилотерма и масла) | Одна услуга | 1 | 491 818.50 | согласно технической спецификации | согласно технической спецификации | Мангистауская область, г.Актау Мангистауская область, г.Актау (1) | 0 | 491 818.50 |
| **Финансовый год 2023** | | | | | | | | | | | | |
| 62125714-ОИ4 | Акционерное общество "Жасыл даму" | Услуги по удалению опасных отходов/имущества/материалов | Услуги по удалению опасных отходов/имущества/материалов (захоронение/сжигание/утилизация и аналогичные услуги) | Услуги по утилизации и (или) удалению бесхозяйного опасного отхода (Бромбензол) | Одна услуга | 1 | 459.00 | согласно технической спецификации | согласно технической спецификации | Мангистауская область, г.Актау Мангистауская область, г.Актау (1) | 0 | 459.00 |
| **Финансовый год 2023** | | | | | | | | | | | | |
| 62124859-ОИ4 | Акционерное общество "Жасыл даму" | Услуги по удалению опасных отходов/имущества/материалов | Услуги по удалению опасных отходов/имущества/материалов (захоронение/сжигание/утилизация и аналогичные услуги) | Услуги по утилизации и (или) удалению бесхозяйного опасного отхода (Декан ) | Одна услуга | 1 | 3 246.00 | согласно технической спецификации | согласно технической спецификации | Мангистауская область, г.Актау Мангистауская область, г.Актау (1) | 0 | 3 246.00 |
| **Финансовый год 2023** | | | | | | | | | | | | |
| 62097019-ОИ4 | Акционерное общество "Жасыл даму" | Услуги по удалению опасных отходов/имущества/материалов | Услуги по удалению опасных отходов/имущества/материалов (захоронение/сжигание/утилизация и аналогичные услуги) | Услуги по утилизации и (или) удалению бесхозяйного опасного отхода (Остатки химических реактивов (ртуть азотнокислая) | Одна услуга | 1 | 164.00 | согласно технической спецификации | согласно технической спецификации | Мангистауская область, г.Актау Мангистауская область, г.Актау (1) | 0 | 164.00 |
| **Финансовый год 2023** | | | | | | | | | | | | |

Данный документ согласно пункту 1 статьи 7 ЗРК от 7 января 2003 года «Об электронном документе и электронной цифровой подписи» равнозначен документу на бумажном носителе.

| | | | | | | | | | | | | |
|---|---|---|---|---|---|---|---|---|---|---|---|---|
| 62125291-ОИ4 | Акционерное общество "Жасыл даму" | Услуги по удалению опасных отходов/имущества/материалов | Услуги по удалению опасных отходов/имущества/материалов (захоронение/сжигание/утилизация и аналогичные услуги) | Услуги по утилизации и (или) удалению бесхозяйного опасного отхода (Кислота борфтористоводородная ) | Одна услуга | 1 | 45 903.00 | согласно технической спецификации | согласно технической спецификации | Мангистауская область, г.Актау Мангистауская область, г. Актау (1) | 0 | 45 903.00 |
| **Финансовый год 2023** | | | | | | | | | | | | |
| 62096711-ОИ4 | Акционерное общество "Жасыл даму" | Услуги по удалению опасных отходов/имущества/материалов | Услуги по удалению опасных отходов/имущества/материалов (захоронение/сжигание/утилизация и аналогичные услуги) | Услуги по утилизации и (или) удалению бесхозяйного опасного отхода (Натрий тетрафтороборат ) | Одна услуга | 1 | 295.00 | согласно технической спецификации | согласно технической спецификации | Мангистауская область, г.Актау Мангистауская область, г.Актау (1) | 0 | 295.00 |
| **Финансовый год 2023** | | | | | | | | | | | | |
| 62091013-ОИ4 | Акционерное общество "Жасыл даму" | Услуги по удалению опасных отходов/имущества/материалов | Услуги по удалению опасных отходов/имущества/материалов (захоронение/сжигание/утилизация и аналогичные услуги) | Услуги по утилизации и (или) удалению бесхозяйного опасного отхода (Софтенол) | Одна услуга | 1 | 255 745.50 | согласно технической спецификации | согласно технической спецификации | Мангистауская область, г.Актау Мангистауская область, г.Актау (1) | 0 | 255 745.50 |
| **Финансовый год 2023** | | | | | | | | | | | | |
| 62126298-ОИ4 | Акционерное общество "Жасыл даму" | Услуги по удалению опасных отходов/имущества/материалов | Услуги по удалению опасных отходов/имущества/материалов (захоронение/сжигание/утилизация и аналогичные услуги) | Услуги по утилизации и (или) удалению бесхозяйного опасного отхода (Гептан ) | Одна услуга | 1 | 27 542.00 | согласно технической спецификации | согласно технической спецификации | Мангистауская область, г.Актау Мангистауская область, г.Актау (1) | 0 | 27 542.00 |
| **Финансовый год 2023** | | | | | | | | | | | | |
| 62130566-ОИ4 | Акционерное общество "Жасыл даму" | Услуги по удалению опасных отходов/имущества/материалов | Услуги по удалению опасных отходов/имущества/материалов (захоронение/сжигание/утилизация и аналогичные услуги) | Услуги по утилизации и (или) удалению бесхозяйного опасного отхода (Остатки химических реактивов (цирконий хлорокись)) | Одна услуга | 1 | 196.50 | согласно технической спецификации | согласно технической спецификации | Мангистауская область, г.Актау Мангистауская область, г.Актау (1) | 0 | 196.50 |
| **Финансовый год 2023** | | | | | | | | | | | | |
| 62130404-ОИ4 | Акционерное общество "Жасыл даму" | Услуги по удалению опасных отходов/имущества/материалов | Услуги по удалению опасных отходов/имущества/материалов (захоронение/сжигание/утилизация и аналогичные услуги) | Услуги по утилизации и (или) удалению бесхозяйного опасного отхода (Формамид (амид муравьиной кислоты) | Одна услуга | 1 | 2 360.50 | согласно технической спецификации | согласно технической спецификации | Мангистауская область, г.Актау Мангистауская область, г.Актау (1) | 0 | 2 360.50 |
| **Финансовый год 2023** | | | | | | | | | | | | |
| 62096634-ОИ4 | Акционерное общество "Жасыл даму" | Услуги по удалению опасных отходов/имущества/материалов | Услуги по удалению опасных отходов/имущества/материалов (захоронение/сжигание/утилизация и аналогичные услуги) | Услуги по утилизации и (или) удалению бесхозяйного опасного отхода (Алюминий азотнокислый ) | Одна услуга | 1 | 295.00 | согласно технической спецификации | согласно технической спецификации | Мангистауская область, г.Актау Мангистауская область, г.Актау (1) | 0 | 295.00 |
| **Финансовый год 2023** | | | | | | | | | | | | |
| 62130426-ОИ4 | Акционерное общество "Жасыл даму" | Услуги по удалению опасных отходов/имущества/материалов | Услуги по удалению опасных отходов/имущества/материалов (захоронение/сжигание/утилизация и аналогичные услуги) | Услуги по утилизации и (или) удалению бесхозяйного опасного отхода (Ундекан ) | Одна услуга | 1 | 1 574.00 | согласно технической спецификации | согласно технической спецификации | Мангистауская область, г.Актау Мангистауская область, г.Актау (1) | 0 | 1 574.00 |
| **Финансовый год 2023** | | | | | | | | | | | | |

Данный документ согласно пункту 1 статьи 7 ЗРК от 7 января 2003 года «Об электронном документе и электронной цифровой подписи» равнозначен документу на бумажном носителе.

| | | | | | | | | | | | | |
|---|---|---|---|---|---|---|---|---|---|---|---|---|
| 62095558-ОИ4 | Акционерное общество "Жасыл даму" | Услуги по удалению опасных отходов/имущества/материалов | Услуги по удалению опасных отходов/имущества/материалов (захоронение/сжигание/утилизация и аналогичные услуги) | Услуги по утилизации и (или) удалению бесхозяйного опасного отхода (Ирганокс ) | Одна услуга | 1 | 16 394.00 | согласно технической спецификации | согласно технической спецификации | Мангистауская область, г.Актау Мангистауская область, г.Актау (1) | 0 | 16 394.00 |
| **Финансовый год 2023** | | | | | | | | | | | | |
| 62126940-ОИ4 | Акционерное общество "Жасыл даму" | Услуги по удалению опасных отходов/имущества/материалов | Услуги по удалению опасных отходов/имущества/материалов (захоронение/сжигание/утилизация и аналогичные услуги) | Услуги по утилизации и (или) удалению бесхозяйного опасного отхода (Октан ) | Одна услуга | 1 | 2 951.00 | согласно технической спецификации | согласно технической спецификации | Мангистауская область, г.Актау Мангистауская область, г.Актау (1) | 0 | 2 951.00 |
| **Финансовый год 2023** | | | | | | | | | | | | |
| 62126867-ОИ4 | Акционерное общество "Жасыл даму" | Услуги по удалению опасных отходов/имущества/материалов | Услуги по удалению опасных отходов/имущества/материалов (захоронение/сжигание/утилизация и аналогичные услуги) | Услуги по утилизации и (или) удалению бесхозяйного опасного отхода (Нонан ) | Одна услуга | 1 | 2 360.50 | согласно технической спецификации | согласно технической спецификации | Мангистауская область, г.Актау Мангистауская область, г.Актау (1) | 0 | 2 360.50 |
| **Финансовый год 2023** | | | | | | | | | | | | |
| 62130589-ОИ4 | Акционерное общество "Жасыл даму" | Услуги по удалению опасных отходов/имущества/материалов | Услуги по удалению опасных отходов/имущества/материалов (захоронение/сжигание/утилизация и аналогичные услуги) | Услуги по утилизации и (или) удалению бесхозяйного опасного отхода (Пирогаллол) | Одна услуга | 1 | 1 147.50 | согласно технической спецификации | согласно технической спецификации | Мангистауская область, г.Актау Мангистауская область, г.Актау (1) | 0 | 1 147.50 |
| **Финансовый год 2023** | | | | | | | | | | | | |
| 62090105-ОИ4 | Акционерное общество "Жасыл даму" | Услуги по удалению опасных отходов/имущества/материалов | Услуги по удалению опасных отходов/имущества/материалов (захоронение/сжигание/утилизация и аналогичные услуги) | Услуги по утилизации и (или) удалению бесхозяйного опасного отхода (Перекись бензоила) | Одна услуга | 1 | 739 367.00 | согласно технической спецификации | согласно технической спецификации | Мангистауская область, г.Актау Мангистауская область, г.Актау (1) | 0 | 739 367.00 |
| **Финансовый год 2023** | | | | | | | | | | | | |
| 62125410-ОИ4 | Акционерное общество "Жасыл даму" | Услуги по удалению опасных отходов/имущества/материалов | Услуги по удалению опасных отходов/имущества/материалов (захоронение/сжигание/утилизация и аналогичные услуги) | Услуги по утилизации и (или) удалению бесхозяйного опасного отхода (Реактив Фишера ) | Одна услуга | 1 | 26 230.50 | согласно технической спецификации | согласно технической спецификации | Мангистауская область, г.Актау Мангистауская область, г.Актау (1) | 0 | 26 230.50 |
| **Финансовый год 2023** | | | | | | | | | | | | |
| 62090973-ОИ4 | Акционерное общество "Жасыл даму" | Услуги по удалению опасных отходов/имущества/материалов | Услуги по удалению опасных отходов/имущества/материалов (захоронение/сжигание/утилизация и аналогичные услуги) | Услуги по утилизации и (или) удалению бесхозяйного опасного отхода (Альфа-метилстирол (α-метилстирол, изопренилбензол) | Одна услуга | 1 | 26 230.50 | согласно технической спецификации | согласно технической спецификации | Мангистауская область, г.Актау Мангистауская область, г.Актау (1) | 0 | 26 230.50 |
| **Финансовый год 2023** | | | | | | | | | | | | |
| 62126580-ОИ4 | Акционерное общество "Жасыл даму" | Услуги по удалению опасных отходов/имущества/материалов | Услуги по удалению опасных отходов/имущества/материалов (захоронение/сжигание/утилизация и аналогичные услуги) | Услуги по утилизации и (или) удалению бесхозяйного опасного отхода (Спирт бензиловый ) | Одна услуга | 1 | 2 951.00 | согласно технической спецификации | согласно технической спецификации | Мангистауская область, г.Актау Мангистауская область, г.Актау (1) | 0 | 2 951.00 |
| **Финансовый год 2023** | | | | | | | | | | | | |

Данный документ согласно пункту 1 статьи 7 ЗРК от 7 января 2003 года «Об электронном документе и электронной цифровой подписи» равнозначен документу на бумажном носителе.

| | | | | | | | | | | | | |
|---|---|---|---|---|---|---|---|---|---|---|---|---|
| 62096371-ОИ4 | Акционерное общество "Жасыл даму" | Услуги по удалению опасных отходов/имущества/материалов | Услуги по удалению опасных отходов/имущества/материалов (захоронение/сжигание/утилизация и аналогичные услуги) | Услуги по утилизации и (или) удалению бесхозяйного опасного отхода (Хромовокалиевые квасцы) | Одна услуга | 1 | 295.00 | согласно технической спецификации | согласно технической спецификации | Мангистауская область, г.Актау Мангистауская область, г.Актау (1) | 0 | 295.00 |
| **Финансовый год 2023** | | | | | | | | | | | | |
| 62095994-ОИ4 | Акционерное общество "Жасыл даму" | Услуги по удалению опасных отходов/имущества/материалов | Услуги по удалению опасных отходов/имущества/материалов (захоронение/сжигание/утилизация и аналогичные услуги) | Услуги по утилизации и (или) удалению бесхозяйного опасного отхода (Кислота трихлоруксусная ) | Одна услуга | 1 | 33.00 | согласно технической спецификации | согласно технической спецификации | Мангистауская область, г.Актау Мангистауская область, г.Актау (1) | 0 | 33.00 |
| **Финансовый год 2023** | | | | | | | | | | | | |
| 62130469-ОИ4 | Акционерное общество "Жасыл даму" | Услуги по удалению опасных отходов/имущества/материалов | Услуги по удалению опасных отходов/имущества/материалов (захоронение/сжигание/утилизация и аналогичные услуги) | Услуги по утилизации и (или) удалению бесхозяйного опасного отхода (Остатки химических реагентов (Ф-Калий-2-хромовокислый) | Одна услуга | 1 | 24 263.00 | согласно технической спецификации | согласно технической спецификации | Мангистауская область, г.Актау Мангистауская область, г.Актау (1) | 0 | 24 263.00 |
| **Финансовый год 2023** | | | | | | | | | | | | |
| 62124333-ОИ4 | Акционерное общество "Жасыл даму" | Услуги по удалению опасных отходов/имущества/материалов | Услуги по удалению опасных отходов/имущества/материалов (захоронение/сжигание/утилизация и аналогичные услуги) | Услуги по утилизации и (или) удалению бесхозяйного опасного отхода (Цинк сернокислый ) | Одна услуга | 1 | 17 968.00 | согласно технической спецификации | согласно технической спецификации | Мангистауская область, г.Актау Мангистауская область, г.Актау (1) | 0 | 17 968.00 |
| **Финансовый год 2023** | | | | | | | | | | | | |
| 62094962-ОИ4 | Акционерное общество "Жасыл даму" | Услуги по удалению опасных отходов/имущества/материалов | Услуги по удалению опасных отходов/имущества/материалов (захоронение/сжигание/утилизация и аналогичные услуги) | Услуги по утилизации и (или) удалению бесхозяйного опасного отхода (Краситель желтый ) | Одна услуга | 1 | 39 345.50 | согласно технической спецификации | согласно технической спецификации | Мангистауская область, г.Актау Мангистауская область, г.Актау (1) | 0 | 39 345.50 |
| **Финансовый год 2023** | | | | | | | | | | | | |
| 62126492-ОИ4 | Акционерное общество "Жасыл даму" | Услуги по удалению опасных отходов/имущества/материалов | Услуги по удалению опасных отходов/имущества/материалов (захоронение/сжигание/утилизация и аналогичные услуги) | Услуги по утилизации и (или) удалению бесхозяйного опасного отхода (Бутанол-1 ) | Одна услуга | 1 | 32 263.50 | согласно технической спецификации | согласно технической спецификации | Мангистауская область, г.Актау Мангистауская область, г.Актау (1) | 0 | 32 263.50 |
| **Финансовый год 2023** | | | | | | | | | | | | |
| 62095080-ОИ4 | Акционерное общество "Жасыл даму" | Услуги по удалению опасных отходов/имущества/материалов | Услуги по удалению опасных отходов/имущества/материалов (захоронение/сжигание/утилизация и аналогичные услуги) | Услуги по утилизации и (или) удалению бесхозяйного опасного отхода (Краситель Т-красный Ж ) | Одна услуга | 1 | 83 609.00 | согласно технической спецификации | согласно технической спецификации | Мангистауская область, г.Актау Мангистауская область, г.Актау (1) | 0 | 83 609.00 |
| **Финансовый год 2023** | | | | | | | | | | | | |
| 62124896-ОИ4 | Акционерное общество "Жасыл даму" | Услуги по удалению опасных отходов/имущества/материалов | Услуги по удалению опасных отходов/имущества/материалов (захоронение/сжигание/утилизация и аналогичные услуги) | Услуги по утилизации и (или) удалению бесхозяйного опасного отхода (Додекан ) | Одна услуга | 1 | 295.00 | согласно технической спецификации | согласно технической спецификации | Мангистауская область, г.Актау Мангистауская область, г.Актау (1) | 0 | 295.00 |
| **Финансовый год 2023** | | | | | | | | | | | | |

Данный документ согласно пункту 1 статьи 7 ЗРК от 7 января 2003 года «Об электронном документе и электронной цифровой подписи» равнозначен документу на бумажном носителе.

| | | | | | | | | | | | | |
|---|---|---|---|---|---|---|---|---|---|---|---|---|
| 62096741-ОИ4 | Акционерное общество "Жасыл даму" | Услуги по удалению опасных отходов/имущества/материалов | Услуги по удалению опасных отходов/имущества/материалов (захоронение/сжигание/утилизация и аналогичные услуги) | Услуги по утилизации и (или) удалению бесхозяйного опасного отхода (Остатки химических реактивов (Пероксодисульфат натрия)) | Одна услуга | 1 | 328.00 | согласно технической спецификации | согласно технической спецификации | Мангистауская область, г.Актау Мангистауская область, г.Актау (1) | 0 | 328.00 |
| **Финансовый год 2023** | | | | | | | | | | | | |
| 62096936-ОИ4 | Акционерное общество "Жасыл даму" | Услуги по удалению опасных отходов/имущества/материалов | Услуги по удалению опасных отходов/имущества/материалов (захоронение/сжигание/утилизация и аналогичные услуги) | Услуги по утилизации и (или) удалению бесхозяйного опасного отхода (Дифенилы) | Одна услуга | 1 | 344.50 | согласно технической спецификации | согласно технической спецификации | Мангистауская область, г.Актау Мангистауская область, г.Актау (1) | 0 | 344.50 |
| **Финансовый год 2023** | | | | | | | | | | | | |
| 62096036-ОИ4 | Акционерное общество "Жасыл даму" | Услуги по удалению опасных отходов/имущества/материалов | Услуги по удалению опасных отходов/имущества/материалов (захоронение/сжигание/утилизация и аналогичные услуги) | Услуги по утилизации и (или) удалению бесхозяйного опасного отхода (Калий бромистый ) | Одна услуга | 1 | 0.50 | согласно технической спецификации | согласно технической спецификации | Мангистауская область, г.Актау Мангистауская область, г.Актау (1) | 0 | 0.50 |
| **Финансовый год 2023** | | | | | | | | | | | | |
| 62126334-ОИ4 | Акционерное общество "Жасыл даму" | Услуги по удалению опасных отходов/имущества/материалов | Услуги по удалению опасных отходов/имущества/материалов (захоронение/сжигание/утилизация и аналогичные услуги) | Услуги по утилизации и (или) удалению бесхозяйного опасного отхода (Гексанол ) | Одна услуга | 1 | 2 524.50 | согласно технической спецификации | согласно технической спецификации | Мангистауская область, г.Актау Мангистауская область, г.Актау (1) | 0 | 2 524.50 |
| **Финансовый год 2023** | | | | | | | | | | | | |
| 62090949-ОИ4 | Акционерное общество "Жасыл даму" | Услуги по удалению опасных отходов/имущества/материалов | Услуги по удалению опасных отходов/имущества/материалов (захоронение/сжигание/утилизация и аналогичные услуги) | Услуги по утилизации и (или) удалению бесхозяйного опасного отхода (Третбутилпирокатехин ) | Одна услуга | 1 | 344 273.00 | согласно технической спецификации | согласно технической спецификации | Мангистауская область, г.Актау Мангистауская область, г.Актау (1) | 0 | 344 273.00 |
| **Финансовый год 2023** | | | | | | | | | | | | |
| 62096262-ОИ4 | Акционерное общество "Жасыл даму" | Услуги по удалению опасных отходов/имущества/материалов | Услуги по удалению опасных отходов/имущества/материалов (захоронение/сжигание/утилизация и аналогичные услуги) | Услуги по утилизации и (или) удалению бесхозяйного опасного отхода (Алюмокалиевые квасцы ) | Одна услуга | 1 | 7 934.51 | согласно технической спецификации | согласно технической спецификации | Мангистауская область, г.Актау Мангистауская область, г.Актау (1) | 0 | 7 934.51 |
| **Финансовый год 2023** | | | | | | | | | | | | |
| 62092348-ОИ4 | Акционерное общество "Жасыл даму" | Услуги по удалению опасных отходов/имущества/материалов | Услуги по удалению опасных отходов/имущества/материалов (захоронение/сжигание/утилизация и аналогичные услуги) | Услуги по утилизации и (или) удалению бесхозяйного опасного отхода (Борная кислота) | Одна услуга | 1 | 481 982.00 | согласно технической спецификации | согласно технической спецификации | Мангистауская область, г.Актау Мангистауская область, г.Актау (1) | 0 | 481 982.00 |
| **Финансовый год 2023** | | | | | | | | | | | | |
| 62091136-ОИ4 | Акционерное общество "Жасыл даму" | Услуги по удалению опасных отходов/имущества/материалов | Услуги по удалению опасных отходов/имущества/материалов (захоронение/сжигание/утилизация и аналогичные услуги) | Услуги по утилизации и (или) удалению бесхозяйного опасного отхода (Шары алун 40 мм) | Одна услуга | 1 | 504 933.50 | согласно технической спецификации | согласно технической спецификации | Мангистауская область, г.Актау Мангистауская область, г.Актау (1) | 0 | 504 933.50 |
| **Финансовый год 2023** | | | | | | | | | | | | |

Данный документ согласно пункту 1 статьи 7 ЗРК от 7 января 2003 года «Об электронном документе и электронной цифровой подписи» равнозначен документу на бумажном носителе.

| | | | | | | | | | | | | |
|---|---|---|---|---|---|---|---|---|---|---|---|---|
| 62126391-ОИ4 | Акционерное общество "Жасыл даму" | Услуги по удалению опасных отходов/имущества/материалов | Услуги по удалению опасных отходов/имущества/материалов (захоронение/сжигание/утилизация и аналогичные услуги) | Услуги по утилизации и (или) удалению бесхозяйного опасного отхода (Пентан ) | Одна услуга | 1 | 656.00 | согласно технической спецификации | согласно технической спецификации | Мангистауская область, г.Актау Мангистауская область, г.Актау (1) | 0 | 656.00 |
| **Финансовый год 2023** | | | | | | | | | | | | |
| 62096157-ОИ4 | Акционерное общество "Жасыл даму" | Услуги по удалению опасных отходов/имущества/материалов | Услуги по удалению опасных отходов/имущества/материалов (захоронение/сжигание/утилизация и аналогичные услуги) | Услуги по утилизации и (или) удалению бесхозяйного опасного отхода (Остатки химических реактивов (калий углекислый) | Одна услуга | 1 | 17 049.50 | согласно технической спецификации | согласно технической спецификации | Мангистауская область, г.Актау Мангистауская область, г.Актау (1) | 0 | 17 049.50 |
| **Финансовый год 2023** | | | | | | | | | | | | |
| 62097135-ОИ4 | Акционерное общество "Жасыл даму" | Услуги по удалению опасных отходов/имущества/материалов | Услуги по удалению опасных отходов/имущества/материалов (захоронение/сжигание/утилизация и аналогичные услуги) | Услуги по утилизации и (или) удалению бесхозяйного опасного отхода (Кадмий порошок) | Одна услуга | 1 | 1 180.50 | согласно технической спецификации | согласно технической спецификации | Мангистауская область, г.Актау Мангистауская область, г.Актау (1) | 0 | 1 180.50 |
| **Финансовый год 2023** | | | | | | | | | | | | |
| 62097092-ОИ4 | Акционерное общество "Жасыл даму" | Услуги по удалению опасных отходов/имущества/материалов | Услуги по удалению опасных отходов/имущества/материалов (захоронение/сжигание/утилизация и аналогичные услуги) | Услуги по утилизации и (или) удалению бесхозяйного опасного отхода (Железоаммонийные квасцы) | Одна услуга | 1 | 164.00 | согласно технической спецификации | согласно технической спецификации | Мангистауская область, г.Актау Мангистауская область, г.Актау (1) | 0 | 164.00 |
| **Финансовый год 2023** | | | | | | | | | | | | |
| 62096668-ОИ4 | Акционерное общество "Жасыл даму" | Услуги по удалению опасных отходов/имущества/материалов | Услуги по удалению опасных отходов/имущества/материалов (захоронение/сжигание/утилизация и аналогичные услуги) | Услуги по утилизации и (или) удалению бесхозяйного опасного отхода (Натрий алюминий фтористый ) | Одна услуга | 1 | 131.00 | согласно технической спецификации | согласно технической спецификации | Мангистауская область, г.Актау Мангистауская область, г.Актау (1) | 0 | 131.00 |
| **Финансовый год 2023** | | | | | | | | | | | | |
| 62094074-ОИ4 | Акционерное общество "Жасыл даму" | Услуги по удалению опасных отходов/имущества/материалов | Услуги по удалению опасных отходов/имущества/материалов (захоронение/сжигание/утилизация и аналогичные услуги) | Услуги по утилизации и (или) удалению бесхозяйного опасного отхода (Хосталюкс) | Одна услуга | 1 | 262 303.00 | согласно технической спецификации | согласно технической спецификации | Мангистауская область, г.Актау Мангистауская область, г.Актау (1) | 0 | 262 303.00 |
| **Финансовый год 2023** | | | | | | | | | | | | |
| 62091757-ОИ4 | Акционерное общество "Жасыл даму" | Услуги по удалению опасных отходов/имущества/материалов | Услуги по удалению опасных отходов/имущества/материалов (захоронение/сжигание/утилизация и аналогичные услуги) | Услуги по утилизации и (или) удалению бесхозяйного опасного отхода (Целинол) | Одна услуга | 1 | 370 503.00 | согласно технической спецификации | согласно технической спецификации | Мангистауская область, г.Актау Мангистауская область, г.Актау (1) | 0 | 370 503.00 |
| **Финансовый год 2023** | | | | | | | | | | | | |
| 62096857-ОИ4 | Акционерное общество "Жасыл даму" | Услуги по удалению опасных отходов/имущества/материалов | Услуги по удалению опасных отходов/имущества/материалов (захоронение/сжигание/утилизация и аналогичные услуги) | Услуги по утилизации и (или) удалению бесхозяйного опасного отхода (Натрий щавелевокислый) | Одна услуга | 1 | 295.00 | согласно технической спецификации | согласно технической спецификации | Мангистауская область, г.Актау Мангистауская область, г.Актау (1) | 0 | 295.00 |

Данный документ согласно пункту 1 статьи 7 ЗРК от 7 января 2003 года «Об электронном документе и электронной цифровой подписи» равнозначен документу на бумажном носителе.

Құжат тексеру үшін, сілтемені басыңыз:
https://v3bl.goszakup.gov.kz/kz/egzcontract/cpublic/show_file/18545333

Для проверки документа перейдите по ссылке:
https://v3bl.goszakup.gov.kz/ru/egzcontract/cpublic/show_file/18545333

Данный документ согласно пункту 1 статьи 7 ЗРК от 7 января 2003 года «Об электронном документе и электронной цифровой подписи» равнозначен документу на бумажном носителе.

**«БЕКІТЕМІН»**
**«Жасыл даму» АҚ**
**Басқарма Торағасының орынбасары,**
**Басқарма мүшесі**

**_____ Н. Кабдолданов**
**2023 ж. «___»**

**Маңғыстау облысы**
**Ақтау қаласындағы бұрынғы Ақтау пластикалық масса зауытының аумағында орналасқан иесіз қауіпті қалдықты кәдеге жарату және (немесе) жою бойынша сатып алынатын қызметтердің техникалық ерекшелігі**

**Нормативтік негіз:**

Қазақстан Республикасының 2021 жылғы 2 қаңтардағы № 400-VI ҚРЗ Экологиялық кодексі;

«Мемлекеттік сатып алу туралы» Қазақстан Республикасының 2015 жылғы 4 желтоқсандағы № 434-V ҚРЗ Заңы;

«Иесіз қалдықтарды басқару қағидаларын бекіту туралы» Қазақстан Республикасы экология, геология және табиғи ресурстар Министрінің 2021 жылғы 14 қыркүйектегі № 373 бұйрығы;

«Өндіріс және тұтыну қалдықтарын жинауға, пайдалануға, қолдануға, залалсыздандыруға, тасымалдауға, сақтауға және көмуге қойылатын санитариялық-эпидемиологиялық талаптар» санитариялық қағидаларын бекіту туралы» Қазақстан Республикасы денсаулық сақтау Министрінің м.а. 2020 жылғы 25 желтоқсандағы № ҚР ДСМ-331/2020 бұйрығы;

«Энергетикалық кәдеге жаратуға жатпайтын қалдықтардың тізбесін бекіту туралы» Қазақстан Республикасы Экология, геология және табиғи ресурстар министрінің 2021 жылғы 30 шілдедегі № 275 бұйрығы;

«Автомобиль көлігімен қауіпті жүктерді тасымалдау қағидаларын және Қазақстан Республикасының аумағында автокөлік құралдарымен тасымалдауға жол берілетін қауіпті жүктердің тізбесін бекіту туралы» Қазақстан Республикасы инвестициялар және даму Министрінің м.а. 2015 жылғы 17 сәуірдегі № 460 бұйрығы;

«Қарулы Күштердің, басқа да әскерлер мен әскери құралымдардың механикалық көлік құралдары мен олардың тіркемелерін қоспағанда, механикалық көлік құралдары мен олардың тіркемелерін міндетті техникалық қаран-тексеруді ұйымдастыру және жүргізу қағидаларын, механикалық көлік құралдары мен олардың тіркемелерін міндетті техникалық қаран-тексеруден өткізу кезеңділігін бекіту туралы» Қазақстан Республикасы инвестициялар және даму Министрінің м.а. 2015 жылғы 26 наурыздағы № 329 бұйрығы;

«Өндіріс және тұтыну қалдықтары. Технологиялық циклдің барлық кезеңдерінде қалдықтарды басқару иерархиясы» ҚР СТ 3699-2020;

Маңғыстау облысы Ақтау қаласының № 2 сотының 2016 жылғы 26 қыркүйектегі шешімі (№ 4711-16-00-2/4496 іс);

Маңғыстау облысы Ақтау қаласының № 2 сотының 2017 жылғы 30 наурыздағы үйғарымы (№ 4711-16-00-2/4496 іс);

Маңғыстау облысы Ақтау қаласының № 2 сотының 2018 жылғы 05 сәуірдегі үйғарымы (№ 4711-16-00-2/4496 іс);

2018 жылғы 31 мамырдағы иесіз қауіпті қалдықтарды республикалық меншікке беру туралы акт.

**Тапсырма:**

Маңғыстау облысының Ақтау қаласындағы бұрынғы Ақтау пластикалық масса зауытының аумағында орналасқан Маңғыстау облысының Ақтау қаласы № 2 сотының 2016 жылғы 26 қыркүйектегі шешімімен (№ 4711-16-00-2/4496 іс) және 2018 жылғы 31 мамырдағы актімен республикалық меншікке берілген иесіз қауіпті қалдықты көдеге жарату және (немесе) жою жөніндегі қызметтерді көрсету:

1. Қауіпті қалдықты жинау, шығару, қаптау (қайта қаптау) (қажет болған жағдайда).
2. Қауіпті қалдықты тиеу, қызмет көрсету орнынан көдеге жарату және (немесе) жою орнына дейін тасымалдау.
3. Қауіпті қалдықты көдеге жарату және (немесе) жою орнында түсіру.
4. Қауіпті қалдықты көдеге жарату және (немесе) жою.

Қызмет көрсетуге байланысты барлық шығындар үшін Жеткізуші төлейді.

Жеткізуші экологиялық, санитариялық-эпидемиологиялық, өнеркәсіптік, өрт қауіпсіздігі, еңбекті қорғау және қауіпсіздік техникасы, қауіпті қалдықты тасымалдау, тиеу-түсіру жұмыстарын орындау кезінде, сондай-ақ төтенше және авариялық жағдайлар туындаған жағдайда қауіпсіздік талаптарының сақталуын қамтамасыз етеді.

Жеткізуші Қазақстан Республикасының қолданыстағы заңнамасы шеңберінде қауіпті қалдықты қауіпсіз жинауға, шығаруға, қаптауға (қайта қаптауға), тиеуге, тасымалдауға, түсіруге, көдеге жаратуға және (немесе) жоюға жауапты болады.

Жеткізуші қауіпті қалдықты жинау және (немесе) тасымалдау жөніндегі қызметті жүзеге асыру басталғанға дейін Қазақстан Республикасы Экологиялық кодексінің 337-бабының 1-тармағына сәйкес қызметті бастау немесе тоқтату бойынша хабарламаны қабылдау туралы талон ұсынуға міндетті.

**Қызмет көрсету орны:** Маңғыстау облысы, Ақтау қаласы, № 5 Өнеркәсіп аймағы, 64-ші ғимарат, бұрынғы Ақтау пластикалық масса зауытының аумағы.

**Қауіпті қалдықтардың атауы және саны:**
Кадмий үнтағы – 0,0036 тонна.

**Қызмет көрсету мерзімі:**
Шартқа қол қойылған күннен бастап 2023 жылғы 10 қаранға дейін.

**Қызмет көрсету қорытындысы бойынша келесі құжаттар ұсынылады:**

1. Көрсетілген қызметтер туралы есеп.
2. Қауіпті қалдықты көдеге жаратуды және (немесе) жоюды растайтын құжат.
3. Қызметті бастау немесе тоқтату бойынша хабарламаны қабылдау туралы талон.

Есептер қағаз және электрондық жеткізгіштерде (USB-флеш-жинақтауышы) екі данада фотоматериалдармен ұсынылады. Есептер тігіледі, помірленеді, бірінші басшы немесе бірінші басшының міндетін уақытша атқарушы тұлға қол қояды және ұйымның мөрімен (бар болса) куәландырылады.

Есептер Астана қаласы, Қабанбай батыр даңғылы, 11/5 үй, «Жасыл даму» АҚ, 407 кабинеті мекенжайы бойынша тапсырылады.

**«УТВЕРЖДАЮ»**
**Заместитель Председателя Правления,**
**член Правления АО «Жасыл даму»**

**_____ П. Кабдолданов**
**«____»_____2023 г.**

**Техническая спецификация закупаемых услуг по утилизации и (или) удалению бесхозяйного опасного отхода, расположенного на территории бывшего Актауского завода пластических масс в городе Актау Мангистауской области**

**Нормативное основание:**

Экологический Кодекс Республики Казахстан от 2 января 2021 года № 400-VI ЗРК;

Закон Республики Казахстан от 4 декабря 2015 года № 434-V ЗРК «О государственных закупках»;

приказ Министра экологии, геологии и природных ресурсов Республики Казахстан от 14 сентября 2021 года № 373 «Об утверждении Правил управления бесхозяйными отходами»;

приказ и.о. Министра здравоохранения Республики Казахстан от 25 декабря 2020 года № ҚР ДСМ-331/2020 «Об утверждении Санитарных правил «Санитарно-эпидемиологические требования к сбору, использованию, применению, обезвреживанию, транспортировке, хранению и захоронению отходов производства и потребления»»;

приказ Министра экологии, геологии и природных ресурсов Республики Казахстан от 30 июля 2021 года № 275 «Об утверждении Перечня отходов, не подлежащих энергетической утилизации»;

приказ и.о. Министра по инвестициям и развитию Республики Казахстан от 17 апреля 2015 года № 460 «Об утверждении Правил перевозки опасных грузов автомобильным транспортом и перечня опасных грузов, допускаемых к перевозке автотранспортными средствами на территории Республики Казахстан»;

приказ и.о. Министра по инвестициям и развитию Республики Казахстан от 26 марта 2015 года № 329 «Об утверждении Правил организации и проведения обязательного технического осмотра механических транспортных средств и прицепов к ним, периодичность прохождения обязательного технического осмотра механических транспортных средств и прицепов к ним, за исключением механических транспортных средств и прицепов к ним Вооруженных Сил, других войск и воинских формирований»;

СТ РК 3699-2020 «Отходы производства и потребления. Иерархия управления отходами на всех этапах технологического цикла»;

решение суда № 2 г. Актау Мангистауской области от 26 сентября 2016 года (дело № 4711-16-00-2/4496);

определение суда № 2 г. Актау Мангистауской области от 30 марта 2017 года (дело № 4711-16-00-2/4496);

определение суда № 2 г. Актау Мангистауской области от 05 апреля 2018 года (дело № 4711-16-00-2/4496);

акт о передаче бесхозяйных опасных отходов в республиканскую собственность от 31 мая 2018 года.

**Задача:**

Оказать услуги по утилизации и (или) удалению бесхозяйного опасного отхода, расположенного на территории бывшего Актауского завода пластических масс в г. Актау

Мангистауской области, переданного в республиканскую собственность решением суда № 2 города Актау Мангистауской области от 26 сентября 2016 года (дело № 4711-16-00-2/4496) и актом о передаче бесхозяйных опасных отходов в республиканскую собственность от 31 мая 2018 года:

1. Сбор, извлечение, упаковка (переупаковка) опасного отхода (при необходимости).

2. Погрузка опасного отхода, транспортировка с места оказания услуг до места утилизации и (или) удаления.

3. Разгрузка опасного отхода на месте утилизации и (или) удаления.

4. Утилизация и (или) удаление опасного отхода.

Все расходы, связанные с оказанием услуги, несет Поставщик.

Поставщик обеспечивает соблюдение требований экологической, санитарно-эпидемиологической, промышленной, пожарной безопасности, охраны труда и техники безопасности, безопасности при транспортировке опасного отхода, выполнении погрузочно-разгрузочных работ, а также в случае возникновения чрезвычайных и аварийных ситуаций.

Поставщик несет ответственность за безопасный сбор, извлечение, упаковку (переупаковку), погрузку, транспортировку, разгрузку, утилизацию и (или) удаление опасного отхода в рамках действующего законодательства Республики Казахстан.

До начала осуществления деятельности по сбору и (или) транспортировке опасного отхода Поставщик обязан представить талон о приеме уведомления о начале или прекращении деятельности в соответствии с пунктом 1 статьи 337 Экологического кодекса Республики Казахстан.

**Место оказания услуг:** г. Актау, Мангистауская область, Промышленная зона № 5, здание 64, территория бывшего Актауского завода пластических масс.

**Наименование и количество опасного отхода:**
Кадмий порошок – 0,0036 тонн.

**Срок оказания услуги:**
С даты подписания договора до 10 ноября 2023 года.

**По итогам оказания услуг предоставляются следующие документы:**

1. Отчет об оказанных услугах.
2. Документ, подтверждающий утилизацию и (или) удаление опасного отхода.
3. Талон о приеме уведомления о начале или прекращении деятельности.

Отчеты предоставляются на бумажном и электронном носителях (USB-флеш-накопитель) в двух экземплярах, с фотоматериалами. Отчеты прошиваются, пронумеровываются, подписываются первым руководителем или лицом, временно исполняющим обязанности первого руководителя, и заверяются печатью организации (при наличии).

Отчеты предоставляются по адресу: г. Астана, пр. Кабанбай батыра, дом 11/5, кабинет 407, АО «Жасыл даму».

Дело № 4711-16-00-2/4496

# РЕШЕНИЕ
# ИМЕНЕМ РЕСПУБЛИКИ КАЗАХСТАН

26 сентября 2016 года г. Актау

Суд № 2 города Актау Мангистауской области в составе председательствующего судьи Рыскалиевой К.Ж., при секретаре судебного заседания Худибаевой А., с участием помощника прокурора г.Актау Сагызбаевой А.М., представителя истца ГУ«Управление природных ресурсов и регулирования природопользования Мангистауской области» Адильбаева Е.Э., действующего на основании доверенности от 26.06.2016 года, представителей третьих лиц- ТОО«АЗПМ» Катаевой А.Г., действующей на основании доверенности от 01.07.2016 года, -РГУ «Департамент экологии по Мангистауской области комитета экологического регулирования и контроля Министерства окружающей среды и водных ресурсов Республики Казахстан» Зейнелабді Б.А., действующего на основании доверенности от 01.04.2016 года, рассмотрев в открытом судебном заседании в помещении суда с использованием средств аудио, -видеофиксации, гражданское дело по иску ГУ «Управление природных ресурсов и регулирования природопользования Мангистауской области» о признании бесхозяйными отходами химических отходов, материалов, реагентов, сырья, находящихся на территории ТОО«АЗПМ» поступившими в республиканскую бюджет,

## УСТАНОВИЛ:

ГУ «Управление природных ресурсов и регулирования природопользования Мангистауской области» обратилось в суд с иском о признании бесхозяйными отходами химических отходов, материалов, реагентов, сырья, находящихся на территории Товарищества с ограниченной ответственностью «АЗПМ» (преобразованное АО «Kazakhstan Petrochemical Industries» с 1 июня 2015 года) (далее – Товарищество), являющегося собственником комплекса Актауского завода пластических масс.

В 2004 году Актауский завод пластических масс был передан в аренду дочерней компании ТОО «SAT Operating Aktau», в последующем договор аренды расторгнут, и имущественный комплекс возвращен АО «Kazakhstan Petrochemical Industries».

Решением СМЭС Мангистауской области от 01.08.2011 года ТОО«SAT Operating Aktau» признан банкротом, в настоящее время процедура банкротства завершена в установленном законом порядке.

В судебном заседании представитель истца Адильбаев Е.Э. поддержал доводы, изложенные в заявлении, просил признать бесхозяйными

Мангыстау облысының табиғи ресурстар және табиғат пайдалануды реттеу басқармасы ММ
Кіріс № 3153
«11» 10 2016 ж.
БЕТ

химических отходов, материалов, реагентов, сырья находящихся на территории ТОО«АЗПМ» и обратить их в республиканскую собственность.

Представитель третьего лица ТОО «АЗПМ» Катаева А.Г. иск поддержала, пояснив суду, что АО «Kazakhstan Petrochemical Industries» не приобретало и не приоизводило химические отходы, сырье. Эти химические отходы числились на балансе ТОО«SAT Operating Aktau», что подтверждается письмом Конкурсного управляющего, имеющегося в материалах дела.

Представитель РГУ «Департамент экологии по Мангистауской области комитета экологического регулирования и контроля Министерства окружающей среды и водных ресурсов Республики Казахстан» Зейнелабді Б.А. разрешение вопроса оставил на усмотрение суда.

Суд, выслушав пояснения сторон, изучив материалы дела, заключение прокурора, полагавшей иск подлежащим отказу, суд считает, что иск подлежит удовлетворению по следующим основаниям.

Из материалов дела усматривается, что имущественный комплекс завода пластических масс был приобретен АО«АТОЛЛ» 05 ноября 2004 года на основании договора купли-продажи № 1 A-S у ТОО«SAT & Company».

Далее, АО«АТОЛЛ» 20 ноября 2004 года передало ТОО«SAT Operating Aktau» во временное владение и пользование имущественный комплекс завода пластических масс на основании договора аренды № SAT/A – 2004 – 27.

Из п.п.1.1 указанного договора следует, что имущественный комплекс включает недвижимое имущество, технологическое оборудование, запасные части и расходные материалы, ж/д пути, инженерные сети, коммуникации и пр., согласно перечня №1, в котором перечислены передаваемое имущество в виде зданий, оборудований, цехов, химические отходы, материалы, реагенты, сырье, являющиеся предметов иска, арендатору не передавались.

06 июня 2006 года АО «АТОЛЛ» переименовано в АО «Kazakhstan Petrochemical Industries».

Далее, 01 февраля 2011 года вышеуказанный договор аренды имущественного комплекса завода пластических масс от 20 ноября 2004 года был расторгнут по соглашению сторон.

Из изложенных обстоятельств вытекает, что АО «АТОЛЛ», приобретавшее имущественный комплекс завода пластических масс 05 ноября 2004 года, через 15 дней, то есть 20 ноября того же года передало данный комплекс ТОО «SAT Operating Aktau», значит АО «АТОЛЛ», преобразованное в 2006 году в АО «Kazakhstan Petrochemical Industries», не занималось производственной деятельностью, с использованием имущественного комплекса завода пластических масс.

Из решения СМЭС Мангистауской области от 01.08.2011 года, вступившего в законную силу, усматривается, что основным видом деятельности ТОО«SAT Operating Aktau» является производство пластмасс в первичной форме, этим решением суда названное товарищество признано банкротом.

Далее, в период процедуры банкротства, конкурсный управляющий банкрота Костенко Н.А. письмом за №38/S от 27.05.2013 года обратилась в компетентные органы, в котором указала: «по результатам инвентаризации установлено, что у данного предприятия на балансе числятся хим.продукты на сумму 84038996,13 тенге, проверить фактическое наличие данных химреагентов не представляется возможным по причине наличия класса опасности», письмо содержит просьбу принятия мер по утилизации химических отходов.

В письме также указано о том, что учредителем ТОО «SAT Operating Aktau»- АО «Kazakhstan Petrochemical Industries», несмотря на его положение собственника предприятия, не принимаюся меры по утилизации отработанных отходов или с истекшими сроками годности химических реагентов.

Как указано выше, АО «Kazakhstan Petrochemical Industries» (бывшее АО «АТОЛЛ») с момента приобретения имущественного комплекса завода пластмасс, производственной деятельностью с использованием данного комплекса не занималось, соответственно оно не могло произвести спорные химические отходы и сырье, а также при покупке комплекса у ТОО «SAT & Company» спорные опасные отходы не приобретались, наоборот, в упомянутом письме конкурсного управляющего указано о том, что эти химические продукты и отходы находятся на балансе ТОО «SAT Operating Aktau».

В соответствии со ст.289 Экологического кодекса РК, паспорт опасных отходов составляется и утверждается физическими и юридическими лицами, в процессе хозяйственной деятельности которых образуются опасные отходы.

Несмотря на то, что АО «Kazakhstan Petrochemical Industries» в процессе хозяйственной деятельности не образовало опасные отходы, в 2010 году наняло ТОО «TiTeco» и изготовило паспорта данных опасных отходов, состоящих на балансе ТОО «SAT Operating Aktau».

В соответствии со ст.1 Экологического кодекса РК, паспорт опасных отходов – это документ, содержащий стандартизированное описание процессов образования отходов по месту их происхождения, их количественных и качественных показателей, правил обращения с ними, методов их контроля, видов вредного воздействия этих отходов на окружающую среду, здоровье человека и (или) имущество лиц, сведения о производителях отходов, иных лицах, имеющих их в собственности.

Соответственно, изготовление паспортов опасных отходов АО «Kazakhstan Petrochemical Industries» не свидетельствует о том, что оно является собственником опасных отходов.

Определением СМЭС Мангистауской области от 22 октября 2014 года процедура банкротства ТОО «SAT Operating Aktau» признано завершенным.

Согласно п.1 ст.284 Экологического кодекса РК, бесхозяйными отходами являются отходы, не имеющие собственника или собственник которых неизвестен.

Вышеприведенные обстоятельства подтверждают, что химические отходы, материалы, реагенты, сырье, находящиеся на территории ТОО «АЗПМ» не имеют хозяина.

В соответствии с п.5 ст.284 Экологического Кодекса, бесхозяйные опасные отходы поступают в республиканскую собственность по решению суда.

С учетом вышеприведенных обстоятельств, суд приходит к выводу о том, что указанные отходы подлежат признанию бесхозяйными и поступившими в республиканскую собственность.

В соответствии со ст.117 ГПК РК судебные расходы относятся на счет бюджетных средств.

На основании изложенного, руководствуясь статьями 223-226, 251 ГПК Республики Казахстан, суд

Р Е Ш И Л:

Заявление ГУ «Управление природных ресурсов и регулирования природопользования Мангистауской области» о признании бесхозяйными отходами химических отходов, материалов, реагентов, сырья находящихся на территории ТОО «АЗПМ» и поступившими в республиканскую бюджет - удовлетворить.

Признать бесхозяйными отходами и поступившими их в республиканский бюджет химических отходов, материалов, реагентов, сырья, находящихся на территории ТОО «АЗПМ».

Решение может быть обжаловано и (или) опротестовано с соблюдением требований статей 403,404 Гражданского процессуального кодекса Республики Казахстан в судебную коллегию по гражданским делам Мангистауского областного суда через Суд № 2 города Актау в течение одного месяца со дня вынесения решения в окончательной форме, а лицами, не участвовавшими в судебном разбирательстве, со дня направления им копии решения.

Председательствующая судья: Рыскалиева К.Ж.

Решение в окончательной форме вынесено 03 октября 2016 года.

Копия верна.

Председательствующая судья: Рыскалиева К.Ж.

копия
дело №4711-16-00-2/4496

# ОПРЕДЕЛЕНИЕ
**(об исправлении описки)**

30 марта 2017 года город Актау

Суд №2 города Актау Мангистауской области в составе председательствующего судьи Мукашев М.К., при секретаре Даулетове М.М., с участием представителя истца по доверенности Адильбаева Е.Э., представителя третьего лица по доверенности Катаевой А.Г., рассмотрев в открытом судебном заседании заявление руководителя ГУ «Управление природных ресурсов регулирования природопользования Мангистауской области» Сагынбаева С. об исправлении описки,

## УСТАНОВИЛ:

26 сентября 2016 года указанное заявление судом №2 города Актау было рассмотрено по существу и было удовлетворено.

13.03.2017 года от истца поступило заявление об исправлении допущенных в решении суда описок.

Представитель истца Адильбаев Е.Э. в судебном заседании просил удовлетворить заявление, исправить допущенные описки.

Представитель третьего лица Катаева А.Г. также просила удовлетворить заявление, исправить описки.

В соответствии ч.2 ст. 235 ГПК РК суд может по своей инициативе или по заявлению лиц, участвующих в деле, исправить допущенные в решении описки или явные арифметические ошибки.

В данном случае, во вводной и резолютивной части решении суда вместо слова «поступившими в республиканскую собственность», ошибочно указано «поступившими в республиканскую бюджет».

В связи с чем, суд считает допущенную описку в решении суда от 26 сентября 2016 года подлежащим исправлению.

На основании изложенного и руководствуясь ст. 235, ст.ст. 268 - 269 ГПК Республики Казахстан, суд

## ОПРЕДЕЛИЛ:

Заявление руководителя ГУ «Управление природных ресурсов регулирования природопользования Мангистауской области» Сагынбаева С. об исправлении описки – удовлетворить.

Исправить описку, допущенную в решении суда №2 города Актау Мангистауской области от 26 сентября 2016 года.

Во вводной и резолютивной части решении суда №2 города Актау Мангистауской области от 26 сентября 2016 года вместо слова «поступившими в республиканскую бюджет», указать «поступившими в республиканский собственность».

Определение может быть обжаловано и опротестовано в течение 10 рабочих дней со дня окончательного изготовления в гражданскую коллегию Мангистауского областного суда через суд №2 города Актау.

Судья

Мукашев М.К.

Определение в окончательной форме изготовлено «03» апреля 2017 года.

Копия верна

Судья

Мукашев М.К.

Дело №4711-16-00-2/4496

# ОПРЕДЕЛЕНИЕ

05.04.2018 года город Актау

Суд №2 города Актау Мангистауской области в составе председательствующего судьи Рыскалиевой К.Ж., при секретаре судебного заседания Худибаевой А., с участием представителя заявителя Еңсеген Д.С., действующейна основании доверенности от 04.04.2018 года, рассмотрев в открытом судебном заседании заявление руководителя «Управления природных ресурсов и регулирования природопользования» Мангистауской области Кусбекова Д.о разъяснении решения суда№2 города Актау Мангистауской областиот 26.09.2016 года по гражданскому делу по иску Управления природных ресурсов и регулирования природопользования Мангистауской области о признании бесхозяйными отходами химических отходов, материалов, реагентов, сырья, находящихся на территории ТОО «АЗПМ» поступившими в республиканскую собственность,

## УСТАНОВИЛ:

Руководитель «Управления природных ресурсов и регулирования природопользования»Мангистауской области Кусбеков Д.обратился в суд с названным заявлением, в котором указал, что согласно решения суда от 26.09.2016 года, входе исполнения решения возникли неясности в решении, которые затрудняют его исполнение, а именно так как согласно приложению 1 к Правилам управления безхозяйными опасными отходами, признанными решением суда, поступившими в республиканскую собственность, утвержденными приказом Министра Энергетики Республики Казахстан от 20 марта 2015 года № 229, утверждена форма акта о передаче безхозяйных опасных отходов в республиканскую собственность, в которой должны указываться: вид отхода, количество (тонн, $м^3$, площадь в га), уровень опасности и код отхода (по классификатору отходов), месторасположение.Просит разъяснить решение суда, согласно инвентаризации по приложению (вид, количество, уровень опасности и код отхода, месторасположение)6 считать ли подлежащие передачу в республиканскую собственность согласно указанному решению.

В судебном заседании представитель истца Еңсеген Д.С. поддержала заявление и просила разъяснить решение суда.

Мангистау облысының табиғи ресурстар және табиғат пайдалануды реттеу басқармасы
Кіріс № 1658
«16» 04 18

Суд, выслушав пояснения участника процесса,изучив представленны материалы, приходит к следующему выводу.

Данное заявление рассмотрено в порядке ст.237 ГПК Республик Казахстан.

В соответствии с ч. 1 ст.237 ГПК Республики Казахстан в случа неясности решения суд, рассмотревший дело, вправе по заявлению ли участвующих в деле, а также по ходатайству судебного исполнител разъяснить решение, не изменяя его содержания. Разъяснение решени допускается, если оно еще не приведено в исполнение и не истек срок, течение которого решение может быть принудительно исполнено.

Согласно п.33 Нормативного постановления Верховного Суд Республики Казахстан от 11.07.2003 года №5 «О судебном решении» случае неясности вынесенного решения суд, которым разрешено дело, вправ по заявлению лиц, участвующих в деле, разъяснить решение. Разъяснени решения не допускается, если оно приведено в исполнение или истек сро предусмотренный законом, в течение которого решение может быт предъявлено к принудительному исполнению. При разъяснении решения су не вправе изменять его содержание, а также обсуждать вопросы, которые н отражены в решении суда.

Решением суда №2 города Актау от 26.09.2016 годаисковое заявлени Управления природных ресурсов и регулирования природопользовани Мангистауской области опризнании бесхозяйными отходами химически отходов,,материалов, реагентов, сырья, находящихся на территории ТО «АЗПМ» поступившими в республиканскую собственность, удовлетворено постановлено признать бесхозяйными отходами химических отходо материалов, реагентов, сырья, находящихся на территории ТОО «АЗПМ» поступившими в республиканскую собственность.

Как усматривается из материалов дела6 бесхозяйные отходы материалы6 реагенты6 сырья6 находящиеся на территории ТОО «АЗПМ» признанные судом поступившими в республиканскую собственност относятся к определенным видам отходов, согласно Приложению, такж указаны их количество и состояние, перечень отходов и материалов технические паспорта были исследованы в судебном заседании.

В письме Министерство энергетики Республики Казахстан, за исх №20-06/9958 от 06.06.2017 года, сообщается следующее: после определения вида, количества (тонн, $м^3$, площадь в га) отходов и их состояния, можно осуществить передачу данных отходов.

При таких обстоятельствах, суд приходит к выводу, что заявлениеруководителя «Управления природных ресурсов и регулирования

природопользования»Мангистауской области Кусбеков Д. о разъяснении решения судаподлежит удовлетворению, суд разъясняет, что согласно решению суда подлежит передаче в республиканскую собственность химические отходы, материалы, согласно инвентаризации по приложению.

На основании изложенного и руководствуясь ст.ст. 237, 268-269 ГПК Республики Казахстан, суд

ОПРЕДЕЛИЛ:

Заявлениеруководителя «Управления природных ресурсов и регулирования природопользования»Мангистауской области Кусбекова Д.о разъяснении решения суда№2 города Актау Мангистауской области от 26.09.2016 года по гражданскому делу по иску Управления природных ресурсов и регулирования природопользования Мангистауской области опризнании бесхозяйными отходами химических отходов, материалов, реагентов, сырья, находящихся на территории ТОО «АЗПМ» (переименованный в ТОО «Индустриальный парк Мангистау с 22 сентября 2017 года) (далее – Предприятие), поступившими в республиканскую собственность– удовлетворить.

Разъяснить, что согласно решения суда№2 города Актау Мангистауской области от 26.09.2016 года по гражданскому делу по иску Управления природных ресурсов и регулирования природопользования Мангистауской области опризнании бесхозяйными отходами химических отходов, материалов, реагентов, сырья, находящихся на территории ТОО «АЗПМ» (переименованный в ТОО «Индустриальный парк Мангистау с 22 сентября 2017 года) (далее – Предприятие), поступившими в республиканскую собственность подлежит отходы, материалы, сырье, согласно инвентаризации по приложению, а именно:

**Красный список отходов (наименование; количество; уровень опасности и код отхода по классификатору; месторасположение; состояние отхода):**

1. Перекись бензоила – 2,2550; красный N070209//Q3//WS15//C54//H4.2+H11//R5//A501//RC040; ВПС, об.1048, карт.коробки; твердое;

2. Перекись дикумила – 2,4500; N070209//Q3//WS15//C54//H4.2+H11//D10//A501//RC040; ВПС, об.101, карт.коробки – 0,19 т. Зд.1009, отсек 4:4 кор*25 кг – 0,1 т., 3подд*36 кор*20 кг – 2,16 т.; твердое;

**Янтарный список отходов (наименование; количество; уровень опасности и код отхода по классификатору; месторасположение; состояние отхода):**

3. Смесь углеводородов (стирол, этилбензол, масло техническое) – 209,8000; янтарный N130200//Q3//WL1//C27+41+81//H3+H11//R1//A501//AC090; зд.204 емкость Д-201, 01-ТК-210 – 28,83 т, 01-ТК-211 – 9,0 т, 01-ТК-204-164,97 т, зд. 207 СХиПН, приямок для сбора углеводородов – 7 т; жидкое;

4. Смесь углеводородов (стирол, этилбензол, масло техническое) – 1,0; AD070 янтарный N 050107//Q3//WL//C27+41+81//H3+H11//R1//A501//AC020; зд.203 емкость Д-224; жидкое;

5. Смесь нефтепродуктов – 7,2; янтарный N 130200//Q3+Q7//WL//C27+41+81 //H3+H11//R1//A50//AC030; склад ЛВЖ емкости Д-26, Д-27, Д-107, здание 201 емкости Д-115, Д-105, Д-106; здание 201 трубопроводы обвязки насосов Р-108А/В; жидкое;

6. Продукт с запахом креозола – 11,6; янтарный N 070309//Q3//WL1//C66//H11//R1//A501//AC110; база оборудования рядом с объектом 1035, металл.бочки 200 л., 58 шт.; жидкое;

7. Смесь каучука и рецикла – 54,0; янтарный N 070300//Q3//WL//C71//H3+H11//R1//A501//AC090; объект 106 цех УППС, ТК-602А - 30т., рецикл ТК-604 - 24 т.; жидкое;

8. Смесь этилбензола и стирола – 7,7; янтарный N 070300//Q3//WL//C71//H3+H11//R1 //A501//AC090; объект 102, цех УППС Д-601; жидкое;

9. Смесь этилбензола.стирола. жилотерма и масла – 1,5; янтарный N 130200//Q3//WL1//C27+41+81//H3+H11//R1//A501//AC090;объект 102, цех УППС РК -801 (открытый приямок); жидкое;

10. Смесь этилбензола, стирола и полимера – 13,0; янтарный N 070300//Q3//WL//C70+C71//H3+H11//R1//A501//AC090; Объет 102. УППС - Установка полимеризации. 4 нитки трубопроводов: на каждой 4 реактора и 4 форполимеризатора. R-101,102,121,122,141,142,161,162. Трудноизвлекаемое, т.к. находится внутри трубопроводов, оборудования, реакторов; жидкое;

11. Диметилсульфоксид (метил сульфоксид, DMSO) – 2,6; янтарный N 060104//Q3//WL1//C85//H4.2//E2//A501//AD170; объект 106 цех УППС. ТК-602А - 30т., рецикл ТК-604 - 24 т.; жидкое;

12. Димер-α-метилстирол – 7,27; янтарный N 070300//Q3//WL//C70+C71//H3+H11//R1//A501//AC090; цех ВПС об.101, отм.19,2, метал.бочки-0,27 т, здание 1009, внутренний склад 38, металлические бочки 35шт*200кг-7т.; жидкое;

13. Тригонокс – 1,0250; Янтарный N 070200//Q3//WL1//C67//H3+H11//R1//A501//AC130; Цех ВПС об.1048, п/э канистры; жидкое;

14. Хлорметил – 0,6450; Янтарный N 160302//Q3//WL1//C68//H10+H3+H11//R9//A501//AC220; цех ВПС об. 111, отм. 0,00 в бочках; жидкое;

15. Этилбензол – 433,19; Янтарный N 070300//Q3//WL//C71//H3+H11//R1//A501//AC090; СХ и ПН, зд. 204, 01ТК-202 - 136,59т., зд.1038, 06ТК-201 - 296,6т. Об. 1009 отсек 3-2,4 кг.; жидкое;

16. Алотерм 1 – 0,5930; Янтарный N 130300//Q3//WL1//C47//H11//R1//A501//AC050; Цех ВПС об.111, отм.0,00, емк.1м$^3$; жидкое;

17. Жилотерм – 31,6870; Янтарный N 070200//Q3//WL1//C47//H4.1//R9//A501//AC050; Цех УППС об. 106 Д-901,902-26,187т, СХиПН зд.204, 01ТК206 - 5,5т; жидкое;

18. Масло для гидросистем – 1,8; Янтарный N 130200//Q7//WL//C27+41+81//H3+H11//R1//A501//AC030; Цех УППС Д-106 об. 102; жидкое;

19. Олигоэфир – 0,25;Янтарный N 140103//Q3//WL1//C67//H3+H11//R1//A501//AC130; Здание 1009, отсек 35 (14А) бочка алюминиевая 1*0,25т; жидкое;

20. Растворитель Forane 141 b (тихлорфтороэтан) – 0,72; Янтарный N 140503//Q3//WL1//C69//H6.1//R2//A501//AC210; Здание 1009, отсек 35 (14А) 3 боч*240кг - 0,72т.; жидкое;

21. Родин 31 – 0,542; Янтарный N 070200//Q3//WL1//C85//H6.1//R2//A501//AD070; Здание 1043, бочки металл - 21 шт.; жидкое;

22. Феноксол – 0,5; Янтарный N 200606//Q3//WL1//C84//H3+H11//R1//A501//AC250; здание 1009, отсек 37 (6) бутыли 47*10кг, канистры п/этилен; жидкое;

23. Этилацетат – 1,141; Янтарный N 140304//Q3//WL1//C69//H3+H11//R1//A501//AC210; Здание 1009, отсек 35 (14А) мет бочки 6*185 кг. - 1,11, стеклянные бутыли 2*15кг - 0,03; жидкое;

24. 1,4 Диоксан (диэтилендиоксид) – 0,2043; Янтарный N 140603//Q3//WL1//C85//H3+H11//E2//A501//AC210; Здание 1009, отсек 3 бут.стекл. 1 л. -0,1288 т, Здание 1009, отсек 12 ст. бутылки 1,0 л-0,0755 т; жидкое;

25. а-метилстирол (альфа метилстирол) – 0,08; Янтарный N 070600//Q3//WL1//C85//H11//R1//A501//AD070; здание 1009, внутренний склад (отсек 20) мет бочка - 0,08т, Здание 102; жидкое;

26. Анилин – 0,045; Янтарны
N 070300//Q3//WL1//C85//H11//D5//A501//AD070; Здание 1009, отсек 3, Здани
1009, отсек 12 бут.стекл. 5л, 1л. -0,02175 т; жидкое;

27. Ацетонитрил – 0,1398; Янтарны
N 070600//Q3//WS15//C47//H6.1//D5//A501//AC210; Здание 1009, отсек
бут.стекл., 1л-0,1199 т. Здание 1009, отсек 3 ст. бутылки 1,0 л-0,0199 т; жидкое

28. Бензол – 0,018; Янтарны
N 070200//Q3//WL1//C47//H4.2//R1//A501//AD070; Здание 1009, отсек 12 ст
бутылки 1,0 л, Здание 1009, отсек 12 запаянные ампулы в коробках, стекл
банки (0,2+2,0 +1,0+1,0) зд. 206, стекл. банки (1,5+0,5); жидкое;

29. Бензальдегид – 0,0108; Янтарны
N 070200//Q3//WL1//C47//H4.2//R1//A501//AD070; Здание 1009, отсек
бут.стекл. 1 л. -0,0081 т; жидкое;

30. Бутанол-1 – 0,0990; Янтарный
N 070600//Q3//WL1//C47//H4.2//D4//A501//AC210; Здание 1009, отсек 12 ст
бутылки 1,0 л-0,0984 т, зд. 206, 1 стекл. банка (0,8); жидкое;

31. Гексадекан – 0,0036; Янтарный
N 070600//Q3//WL1//C47//H6.1//D5//A501//AD170; Здание 1009, отсек 3 ст.
бутылки 1,0 л по (0,6) - 0,0036 т; жидкое;

32. Гексан – 0,0012; Янтарный
N 070600//Q3//WL1//C47//H6.1//D5//A501//AD170; Здание 1009, отсек 12
запаянные ампулы в коробках; жидкое;

33. Гексанол – 0,0112; Янтарный
N 070200//Q3//WL1//C47//H4.2//D5//A501//AC210; Здание 1009, отсек 3
бут.стекл. 1 л. -0,0035 т Здание 1009, отсек 12 бут. стекл. по 1,0 л - 0,0077 т;
жидкое;

34. Гептадекан – 0,0012; Янтарный
N 070200//Q3//WL1//C47//H6.1//D5//A501//AD170; Здание 1009, отсек 12 ст.
бутылки 1,0 л; жидкое;

35. Гептан – 200,0558; Янтарный
N 070600//Q3//WL1//C47//H6.1//R2//A501//AD070; Здание 1009, отсек 3
бут.стекл. 1 л. -0,0149 т , Здание 1009, отсек 12 запаянные ампулы, отсек 1- 4
бочки -200 кг; жидкое;

36. Гептан нормальный эталонный – 0,1580; Янтарный
N 070600//Q3//WL1//C47//H6.1//R1//A501//AD070; Здание 1009, отсек 3
бут.стекл. по 1,0 л; жидкое;

37. Гидразингидрат – 0,0770; Янтарный
N 070600//Q3//WL1//C47//H4.2//D5//A501//AD060; Цех УППС Д-807. об. 105,
Здание 1009, отсек 34 мет бочка, об. 105; жидкое;

38. Диметилформамид – 0,1030; Янтарный N 070600//Q3//WL1//C85//H11//D5//A501//AC210; Здание 1009, отсек 12 ст. бутыли 10,0 л., 4 стекл. банки (по 1,0) 1 стекл. банка (0,2); жидкое;

39. Додекан – 0,0060; Янтарный N 070600//Q3//WL1//C47//H6.1//R1//A501//AD170; Зд. 1009, отсек 12 ст. бутылки 1,0 л-0,0056 т, Зд. 1009, отсек 12 запаянные ампулы в коробках; жидкое;

40. Декан – 0,0065; Янтарный N 070600//Q3//WL1//C47//H6.1//R1//A501//AD170; Здание 1009, отсек 12 ст. бутылки 1,0 л -0,0057 т, Здание 1009, отсек 12 запаянные ампулы в коробках; жидкое;

41. Дибутиламин – 0,0070; Янтарный N 070600//Q3//WL1//C47//H12//D5//A501//AD070; Здание 1009, отсек 12 ст. бутылки 1,0 л; жидкое;

42. Изо-амиловый спирт – 0,0650; Янтарный N 140103//Q3//WL1//C85//H4.2+H6.1//D4//A501//AC220; Здание 1009, отсек 3 бут.стекл. 1 л. -0,06т; жидкое;

43. Изо-октан – 0,0062; Янтарный N 070200//Q3//WL1//C85//H4.2//R1//A501//AB110; Здание 1009, отсек 12 ст. бутылки 1,0 л-0,006 т, Здание 1009, отсек 12 запаянные ампулы в коробках; жидкое;

44. Кислота борфтористоводородная – 0,0855; Янтарный N 060203//Q3//WS2//C69//H11//D5//A501//AD110; Здание 1009, отсек 3 бут. п/этил. 6,0 кг-0,0675 т , Здание 1009, отсек 12 бут.стекл. 1 л.-0,018 т; жидкое;

45. Кислота кремнефтористая – 0,0840; Янтарный N 060203//Q3//WS2//C46//H11//D5//A501//AD110; Здание 1009, отсек 3 бут. п/этил. 6,0 кг; жидкое;

46. Кислота масляная – 0,0166; Янтарный N 060203//Q3//WS2//C46//H11//D5//A501//AD110; Здание 1009, отсек 3 ст. бутылки 1,0 л-0,0006 т Здание 1009, отсек 12 ст. бутылки 1,0 л-0,016 т; жидкое;

47. Кислота трихлоруксусная – 0,0160; Янтарный N 060203//Q3//WL1//C46//H11//D5//A501//AD110; Здание 1009, отсек 12 бут.стекл. 1 л.; жидкое;

48. Нонан – 0,0312; Янтарный N 060600//Q3//WL1//C47//H6.1//R1//A501//AC090; Здание 1009, отсек 12 бут.стекл. 1 л-0,02 т. Здание 1009, отсек 12 ст. бутылки 1,0 л-0,011 т Здание 1009, отсек 12 запаянные ампулы; жидкое;

49. Октан – 0,1875; Янтарный N 070209//Q3//WL1//C47//H6.1//R1//A501//AD070; Зд.1009, отсек 3 ст. бутылки 0,6кг*101, 0,3кг*195шт.,114шт.*0,6кг, и отсек 12 запаянные ампулы в коробках; жидкое;

50. Октанол – 0,0351; Янтарный N 140304//Q3//WL1//C69//H4.2+H11//D5//A501//AC210; Здание 1009, отсек 12 бут.стекл. по 1,0 л-0,0329 т, Здание 1009, отсек 12 бут. стекл. по 1,0 л -0,0015 т; жидкое;

51. Пентан – 0,0020; Янтарный N 060600//Q3//WL1//C85//H4.2+H11//R1//A501//AD070; Здание 1009, отсек 3 бутылки 1,0 л-0,01 т, Здание 1009, отсек 12 запаянные ампулы в коробках; жидкое;

52. Пентадекан – 0,0072; Янтарный N 070209//Q3//WL1//C85//H11//E2//A501//AD070; Здание 1009, отсек 3 ст. бутылки 1,0 л.; жидкое;

53. Пиридин – 0,0352; Янтарный N 070300// Q3//WL1//C71//H3+H11//D5//A501//AD070; Здание 1009, отсек 12 бут.стекл. 5л, 1л. -0,0346 т; жидкое;

54. Пропанол-2 – 0,1560; Янтарный N 140304//Q3//WL1//C69//H4.2//D5//A501//AC210; Здание 1009, отсек 3 ст. бутылки 1,0 л-0,1507 т, Здание 1009, отсек 12 запаянные ампулы в коробках; жидкое;

55. РективНесслера – 0,1926; Янтарный N 050701//Q3//WL1//C27//H11//D5//A501//AA100; Здание 1009, отсек 3 бут.стекл. 1 л. -0,004 т; жидкое;

56. Реактив Фишера – 0,701; Янтарный N 060703//Q3//WL1//C85//H11//D5//A501//AD070; Здание 1009, отсек 3 бут.стекл. 1 л. -0,7008 т4 жидкое;

57. Фенилацетилен – 0,0117; Янтарный N 070209//Q3//WL1//C71//H3+H6.1//R1//A501//AC090; Здание 1009, отсек 3 ст. бутылки 1,0 л; жидкое;

58. Фурфурол (2-фуранкарбальдегид) – 0,0140; Янтарный N 070209//Q3//WL1//C47//H3+H11//D5//A501//AD070; Здание 1009, отсек 3 бут.стекл. 1 л.; жидкое;

59. Фторбензол – 0,0379; Янтарный N 070209//Q3//WL1//C44//H3+H11//D5//A501//AB060; Здание 1009, отсек 3 бут.стекл. 1 л., отсек 12 ст. бутылки 1,0 л; жидкое;

60. Формамид (амид муравьиной кислоты) – 0,0432; Янтарный N 060601//Q3//WL1//C46//H3+H11//D5//A501//AD110; Здание 1009, отсек 3 бут.стекл. 1 л.; жидкое;

61. Хлорная кислота – 0,0045; Янтарный N 060801//Q3//WL1//C56//H11+H3//R6//A501//AD110; Здание 1009, отсек 12, 1, бут.стекл. 1 л.-0,0015 т , Здание 1009, отсек 1-0,0006 стекл. банка 1 л.-0,003 т; жидкое;

62. Хлороформ (трихлорметан) – 0,0047; Янтарный N 140102//Q3//WL//C68//H11//D5//A501//AD070; Здание 1009, отсек 5 запаянные ампулы в коробках; жидкое;

63. Эфир метиловый бензойной кислоты (метилбензоат) – 0,001; Янтарный N 140103//Q3//WL1//C67//H3+H11//D5//A501//AC130; Здание 1009, отсек 3 ст. бутылки 1,0 л; жидкое;

64. Эфир бутиловый бензойной кислоты (бутилбензоат) – 0,0005; Янтарный N 140103//Q3//WL1//C67//H3+H11//D5//A501//AC130; Здание 1009, отсек 3 ст. бутылки 1,0 л; жидкое;

65. Эфир ацетоуксусный – 0,0009; Янтарный N 070300//Q3//WL1//C67//H3+H11//D5//A501//AC130; Здание 1009, отсек 3 ст. бутылки 1,0 л; жидкое;

66. Этиленгликоль – 6,0583; Янтарный N 130300//Q3//WL1//C71//H3+H6.1//D5//A501//AC050; Здание 1009, отсек 20 бочки по 185 кг., 56 кг.-6,056 т; жидкое;

67. Ундекан – 0,006; Янтарный N 070209//Q3//WL1//C47//H3+H6.1//R1//A501//AD070; Здание 1009 ОМТС, отсек 3 запаянные ампулы в коробках;

68. Бромбензол – 0,0014; Янтарный N 070200//Q3//WL1//C05//H11//D5//A501//AD170; Здание 1009 ОМТС, отсек 3 бут.стекл. 1 л.; жидкое;

69. Спирт бензиловый – 0,0028; Янтарный N 140304//Q3//WL1//C69//H3+H11//D4//A501//AC210; Здание 1009 ОМТС, отсек 12; жидкое;

70. М-этилтолуол – 0,0011; Янтарный N 070300//Q3//WL//C71//H3+H11//R2//A501//AC090; Здание 1009 ОМТС, отсек 12 бут.стекл. 1 л.; жидкое;

71. М-толуидин (триметиланилин) – 0,0015; Янтарный N 070309//Q3//WL1//C47//H11//R1//A501//AD070; Здание 1009 ОМТС, отсек 12 бут.стекл. 1 л.; жидкое;

72. М-крезол – 0,008; Янтарный N 070309//Q3//WL1//C66//H11//D5//A501//AC110; Здание 1009 ОМТС, отсек 12 бут.стекл. 1 л.-0,002 т , зд. 206, 3 стекл. банки -0,003т; жидкое;

73. Кислота муравьиная – 0,0012; Янтарный N 060203//Q3//WL1//C46//H3+H11//D5//A501//AD110; Здание 1009 ОМТС, отсек 3 стекл. банка 1 л.; жидкое;

74. Диметоксибензол – 0,0016; Янтарный N 070200//Q3//WL1//C47//H4.2//D5//A501//AD070; Здание 1009 ОМТС, отсек 3 бут.стекл. 1 л.; жидкое;

75. О-ксилол – 0,01494; Янтарный N 140304//Q3//WL1//C69//H4.2+H11//R1//A501//AC210; Здание 1009 ОМТС, отсек 3 запаянные ампулы в коробках; жидкое.

76. Натрий азотнокислый – 0,0018; Янтарный N 070309//Q3//WS//C22//H11//D5//A501//AD070; Здание 1009 ОМТС, отсек 7 банки п/этиленовые; твердое;

77. Пирогаллол А (1,2,3 - Тригидроксибензол) – 0,0016; Янтарный N 070300//Q3//WS2//C71//H4.1+ H11//E2//A501//AD070; Здание 1009 отс 3-1,6 кг, отсек 10,021 тонн; твердое;

78. Алюмокалиевые квасцы – 0,0242; Янтарный N 070602//Q3//WS15//C01//H12//D5//A501//AD170; Зд. 1009 отсек 1,4 стекл. банки (по 2,5) – 0,01; твердое;

79. Барий хлористый – 0,0037; Янтарный N 160202//Q3//WS15//C02+C39//H12//D5//A501//AC090; Здание 1009, отс. 3 отс. 1; твердое;

80. Железоаммонийные квасцы – 0,0005; Янтарный N 070200//Q3//WS15//C10//H12//D5//A501//AB090; Здание 1009, отс. 3,1; твердое;

81. Фуксин основной – 0,0003; Янтарный N 070300//Q3//WS15//C85//H00//D5//A501//AD070; Здание 1009, отсек 1; жидкое;

82. Пирокатехиновый фиолетовый янтарный – 0,00008; Янтарный //Q3 //WS15//C85//H12//D5//A501//AD170; Здание 1009, отсек 1; жидкое;

83. Полиэфирсульфон – 3,0000; Янтарный АС 130; Цех ВПС об. 111 отм. 19,2, в мешках (лепешки); твердое;

84. Беназол – П – 5,6400; AD070 Янтарный N 070200//Q3WS15//C47/H4,2+H11//D5//A501//AD070; Здание 1009, отс.22: 60кор*20кг(1,2т), 24боч*100кг(2,4т), 36боч*30кг(1,08т), 3боч*40кг(0,12т), 42кор*20кг(0,84т); твердое;

85. Гексабромциклододекан технический - 0,7250; Янтарный N 070600//Q3//WS15//C67//H6.1// R5//A501//AD170; Цех ВПС, об.101, отм 19,2 бум мешки - 0,725т. Здание 1009, отс. 9. 280меш*25кг - 7т; твердое;

86. Ирганокс – 0,1000; Янтарный N 070200//Q3//WS15//C85//H11//D16//A501//AD170; Цех ВПС об.111, отм.13,2, в мешках -0,05 т. Здание 1009, отсек 37, картонный барабан - 0,05 т; твердое;

87. Кислота щавелевая – 2,0000; Янтарный N 060203//WS2//C46//H11//D5+R14//A501//AD110; Секция 53 - 2 тонн.; твердое;

88. Краситель желтый – 0,1200; Янтарный N 070300//Q3//WS15//C47//H12//D5//A501//AD070; Здание 1009, отсек 30, мешки по 15 кг.; твердое;

89. Краситель оранжевый – 0,2750; Янтарный N 070300//Q3//WS15//C47//H12//D5//A501//AD070; Здание 1009, отсек 30, мешки по 15 кг.; твердое;

90. Краситель Т-красный Ж – 0,0350; Янтарный N 070300//Q3//WS15//C47//H12//D5//A501//AD070; Здание 1009, отсек 30, мешки по 15 кг., Зд. 1010, мешки по 25 кг-10 шт.; твердое;

91. Моносульфон-211 – 27,4280; Янтарный N 070209//Q3//WS15//C47//H11//D5//A501//AC090; Цех ВПС об.111,отм.19,2, в структ. отх. твердого полисульфона-1,053т. Здание 1009, внутренний склад отс.38,2- Мешки по 25 кг. -26,375 т; твердое;

92. Софтенол – 0,7800; Янтарный N 070200//Q3//WS15//C85//H4.1+11//D5//A501//AC090; Здание 1009, внутренний склад (отс. 38,2 - картонные коробки по 20 кг.; твердое;

93. Суперконцентрат пигментов цветной полистирольный (черный) – 2,1500; Янтарный N 070300//Q3//WS15//C85//H14//D5//A501//AD070; Цех УППС об.102, отм.13,2,передв.силос; твердое;

94. Суперконцентрат пигментов цветной полистирольный (белый) – 12,0600; Янтарный N 070300//Q3//WS15//C85//H14//D5//A501//AD070; Цех УППС об.107, п/э мешки; твердое;

95. Суперконцентрат пигментов цветной полистирольный (коричневый) – 1,6500; Янтарный N 070300//Q3//WS15//C85//H14//D5//A501//AD070; Здание 1009, отсек 22 - бумажные мешки по 25 кг (16меш*25кг-0,4т), зд. 1006 1,25тонн; твердое;

96. Суперконцентрат пигментов цветной полистирольный (св.бежевый серый) – 4,0000; Янтарный N 070300//Q3//WS15//C85//H14//D5//A501//AD070Здание 1009, отсек 22 - бумажные мешки по 25 кг (160меш*25кг-4т); твердое;

97. Суперконцентрат пигментов цветной полистирольный (серый) – 8,8750; Янтарный N 070300//Q3//WS15//C85//H14//D5//A501//AD070; Здание 1009, отсек 22 - бумажные мешки по 25 кг (355меш*25кг-8,875т); твердое;

98. Суперконцентрат пигментов цветной полистирольный (темно-шоколадный) – 0,9750; Янтарный N 070300//Q3//WS15//C85//H14//D5//A501//AD070; Здание 1009, отсек 22 - бумажные мешки по 25 кг (39меш*25кг-0,975т); твердое;

99. Суперконцентрат пигментов цветной полистирольный (ярко-синий) – 5,0250; Янтарный N 070300//Q3//WS15//C85//H14//D5//A501//AD070; Здание 1009, отсек 22 - бумажные мешки по 25 кг (1меш*25кг-0,025т) ,зд. 1006 -5 тонн; твердое;

100. Трикальциум фосфат – 4,7000; Янтарный N 060405//Q3//WS15//C47//H11//D5//A501//AB110; Здание 1009, отсек 10 - 144меш*25кг(3,6т). Здание 1043 - 44меш*25кг(1,1т); твердое;

101. Акравакс (обозначено на бирке-Астравакс) – 7,2000; Янтарный N 060900//Q3//WS15//C70//H6.1//R5//A501//AD170; Здание 1009, внутренний склад (отсек 38,2), 288меш*25кг - 7,2т.; твердое;

102. Акравакс С – 29,8700; Янтарный N 060900//Q3//WS15//C70//H6.1//D5//A501//AD170; Цех УППС об. 102, отм.013 - 4кор*45кг - 0,18т., отм.0,00 - 7кор*45кг - 0,315т. Зд. 1009, внутренний склад - 388кор*45кг - 17,46т., мет.конт - 1,24т., бум. мешки - 10т., 15кор*45кг - 0,675т; твердое;

103. Агидол – 2,8543; Янтарный N 160200//Q3//WS15//C85//H3//D5//A501//AC110; Цех УППС об.102,отм.13,2,бум.мешки - 0,3793т. Здание 1009, внутренний склад, бум. мешки 99*25кг - 2,475 т; твердое;

104. Бура техническая – 2,1000; Янтарный N 070300//Q3//WS15//C22//H11//D5//A501//AD070; Здание 1009, отсек 37, бум.мешки 70*30кг - 2,1т.; твердое;

105. Коксовый орешек – 1,0200; Янтарный N 060311//Q3//WS2//C15+C37//H12//D5//A501//AC200; Здание 1009, внутренний склад (отсек 38,2), Бочки - 8 шт (приходил насыпью); твердое;

106. Кислота борная – 0,0061; Янтарный N 060203//Q3//WS15//C46//H11//D5//A501//AD110; Здание 1009, отсек 1; твердое;

107. Окись алюминия – 118,7410; Янтарный N 070200//Q3//WS2//C01//H11//D5//A501//AD070; Цех ВПС об.111, отм.19,2 в бочках - 0,320т. Здание 1009, внутренний склад отсек 38, мет. Бочки, биг-беги - 6т. Зд. 1009, отс. 32 - 29,5 тоннт, 8кор*100кг - 0,8т., 213меш*25кг - 5,325т. Зд.

1009, отс. 9 - 1боч*0,188т. зд.1009 отс.3. Здание 1043, 34подд.*56меш*25кг - 46,2т. 20подд.*56меш*25кг - 28т. в мет бочках - 0,968т. твердое;

108. Спирт поливиниловый – 2,2080; Янтарный N 140304//Q3//WS15//C69//H4.2+H11//D5//A501//AC210; Здание 1009, отсек 22(25) мешки 147*15кг и 1 по 3 кг.твердое;

109. Стафор ( фениловый эфир 4. 4-диметил-6.6 дитретбутил-2.2-метилен бисфенил фосфорной кислоты) – 0,1480; Янтарный N 140103//Q3//WS15//C67//H11//D5//A501//AC130; Здание 1009, отсек 37 (6), картонные барабаны с металл.ободом разного веса - 0,132 т. Цех ВПС об. 111, отм.13,2 в мешках - 0,016т.; твердое;

110. Терфенилы – 6,5000; Янтарный N 130300//Q3//WS//C71//H4.1+H11//D5//A501//AC050; Здание 1009, внутренний склад (отсек 20), полиэтиленовые мешки; твердое;

111. Третбутилпирокатехин – 1,0500; Янтарный N 140304//Q3//WS//C69//H4.1+ H11//D5//A501//AC210; Здание 1009, внутренний склад (отсек 38,2) картонные барабаны 42*25 кг.-1,050т; твердое;

112. Увитекс OB7 – 0,4820; Янтарный N 070209//Q3//WS15//C70//H4.1//D5//A501//AD070; Здание 1009, отсек 37 (6), картонные барабаны 18*25кг.- 0,45т. Об.102,отм.13,2,карт.бара-бан,п/э вкладыш - 0,032т.; твердое;

113. Уголь кад-йодный – 0,4800; Янтарный N 160303//Q3//WS2//C70//H12+H10+H4.1//D5//A501//AC200; Здание 1009, внутренний склад (отсек 38,2) бумажные мешки 24*20кг - 0,48т.; твердое;

114. Ультранокс – 1,2000; Янтарный N 070209//Q3//WS15//C72//H4.1+11//D5//A501//AC090; Здание 1009, отсек 37 (6) металл. Барабаны 52*22,7 - 1,18т. ВПС об.111,отм.13,2,в мешках-0,02т.; твердое;

115. Целинол – 1,1300; Янтарный N 070200//Q3//WS2//C85//H4.2//D5//A501//AD170; Здание 1009, внутренний склад (отсек 20) картонныекаробки 113*10кг - 1,13т.; твердое;

116. Алкар (катализатор) – 7,2000; Янтарный N 070200//Q3//WS2//C85//H11//D5//A501//GC053; Здание 1009, внутренний склад (отсек 38,2) бочки металл 80*90кг - 7,2т.; твердое;

117. Аммоний хлористый – 0,3000; Янтарный N060505//Q3//WS15//C39//H11+H4.1//D5//A501//AB110; Об. 1009 уп. Полиэтилен -0,3 т отсек 35; твердое;

118. Аммоний иодистый – 0,0200; Янтарный N 060505//Q3//WS15//C79//H11+H4.1//E2//A501//AD070; Об. 1009, уп. Стекло отсек 35; твердое;

119. Аммоний надсернокислый – 0,2520; Янтарный N 060505//Q3//WS15//C57//H11+H4.1//D5//A501//AB110; Об. 1009, уп Полиэтилен; твердое;

120. Дитизон (дифенилтиокарбазон) – 0,0012; Янтарный N 070200//Q3//WS15//C47//H11//D5//A501//AD070; Здание 1009, отсек 5 ст. банки; твердое;

121. Краситель жирорастворимый красный – 0,0080; Янтарный AD070; Цех УППС об.102,п/э мешок отм .13,2; твердое;

122. Ловинокс – 2,7000; Янтарный N 070200//Q3//WS15//C66//H11//D5//A501//AC110; Здание 1043 мешки бум.по 25 кг; твердое;

123. Натрий уксуснокислый – 0,0601; Янтарный N 070309//Q3//WS2//C22//H11//D5//A501//AD070; Об. 1009, уп. Ящик -0,007 т , Об. 1009. -0,05; твердое;

124. Нонадекан – 0,0054; Янтарный N 070200//Q3//WL1//C47//H6.1//D5//A501//AC090; Здание 1009, отсек 12 ст. бутылки 1,0 л-0,0036 т, Здание 1009, отсек 12 бут.стекл. 1 л. -0,0018 т; твердое;

125. Октадекан – 0,0048; Янтарный N 070209//Q3//WL1//C47//H6.1//R3//A501//AC090; Здание 1009, отсек 12 ст. бутылки 1,0 л; твердое;

126. Ртуть азотнокислая – 0,0032; Янтарный N 070200//Q3//WS15//C26//H11//D5//A501//AA100; Зд. 1009, отсек 3, 1 стекл. банка 1 л.-0,001 т.; твердое;

127. Ф-Калий -2-хромовокислый – 0,0740; Янтарный N 070209//Q3//WS15//C12//H11//R4//A501//AC090; Здание 1009, отсек 7 запаянные ампулы в карт.коробках зд.1009 отс.3; твердое;

128. Ф-Калий роданистый – 0,0001; Янтарный N 070200//Q3//WS15//C12//H11//D5//A501//GG120; Здание 1009, отсек 7 запаянные ампулы в карт.коробках; твердое;

129. Ф-Калий йодноватокислый – 0,0001; Янтарный N 070209//Q3//WS15//C12//H11+H4.1//D5//A501//AC090; Здание 1009, отсек 7 запаянные ампулы в карт.коробках; твердое;

130. Ф-Калий железосинеродистый – 0,0002; Янтарный N 070209//Q3//WS15//C12//H11//R4//A501//AC090; Здание 1009, отсек 7 запаянные ампулы в карт.коробках; твердое;

131. Аммоний азотнокислый – 0,0272; Янтарный N 060505//Q3//WS15//C57//H11+H4.1//D5//A501//AB110; уп. Стекло об.1009 отсек 35; твердое;

132. Кислота фосфорномолибденовая AD110 – 0,0009; Янтарный N 060203//Q3//WS2//C46//H11//D5//A501//AD110; Здание 1009 ОМТС, отсек 1; твердое;

133. Натрий тетрафтороборат – 0,0012; Янтарный N 070300//Q3//WS15//C22//H11//D5//A501//AD070; зд. 1009, отсек 1; твердое;

134. Ртутьсодержащие лампы, термометры и приборы – 1000 шт; Янтарный; зд. 1009, отсек 1;

**Зеленый список отходов (наименование; количество; уровень опасности и код отхода по классификатору; месторасположение; состояние отхода):**

135. Стирол-мономер – 3,2200; Зеленый N 070209//Q3//WL1//C85//H4.2+H11//R1//A501//GH012; зд. 203 трубопроводах обвязки колонн и насосов 02-Т- 201,02-Т-202; жидкое;

136. Масло вазелиновое (жидкий парафин) отработанное – 4,6000; Зеленый N 130200//Q3//WL1//C47//H14//R1//A501//GH014; ОМТС, зд. 1010 ( 23 бочки); жидкое;

137. Смола ЗИС-1 – 0,2150; Зеленый N 200601//Q3//WL1//C85//H3+H11//R1//A501//GH015; Здание 1009, отсек 35 (14) бочка металлическая 215кг; жидкое;

138. Хосталюкс-1,5000; Зеленый N 070209//Q3//WL1//C71//H3+H11//E2//A501//GH014; Здание 1009, отсек 30 (10Б) мет бочки 30*50кг - 1,5т; жидкое;

139. Медь тетраборфторат – 0,0400; Зеленый N 070200//Q3//WL1//C19//H12//D5//A501//GC053; Об. 1009. уп. Полиэтилен; жидкое;

140. Калий надсернокислый – 0,0045; Зеленый N 070200//Q3//WS//C12//H11//D5//A501//GG120; Цех ВПС об.101, отм. 19,2 п/э меш.-0,004т.; твердое;

141. Полипропилен – 0,0150; Зеленый N 170702//Q3//WS2//C85//H11//D5//A501//GH014; Цех ВПС об.111, отм. 19,2 в мешках - 0,015т.; твердое;

142. Сульфоуголь – 0,3000; Зеленый N 060311//Q3//WS2//C15//H4.1+H12//D52//A501//GG130; Здание 1009. внутренний склад, п/э мешки 10шт*30 кг - 0,3т; твердое;

143. Гидроцеллюлоза – 11,2900; Зеленый N 070209//Q3//WS15//C47//H12+H4.1//D5//A501//GI014; Здание 1009, отсек 22 мешки бум.по 8 кг; твердое;

144. Катализатор АМ-131 – 12,1100; Зеленый N 070200//Q3//WS2//C85//H11//D5//A501//GC053; Здание 1043; твердое;

145. Катализатор КС-4 – 213,8200; Зеленый N 070200//Q3//WS2//C85//H11//D5//A501//GC053; Зд. 1009, внутренний склад (отсек 38,2) металлические короба *120кг - 10т., насыпью -3,82т., СХиПНЗд. 202 в реакторах 02R101/102- 200т (трудноизвлекаемое, требует демонтажа реактора); твердое;

146. Катализатор UOP – 62,5000; Зеленый N 070200//Q3//WS2//C85//H11//D5//A501//GC053; Зд. 201, реактор 01Р-102, реактор (трудноизвлекаемое, требует демонтажа реактора); твердое;

147. Селикагель технический – 1,3000; Зеленый N 060311//Q3//WS2//C15//H12//D5//A501//GG130; Здание 1009, внутренний склад (отсек 20) мешки 52*25кг - 1,3т; твердое;

148. Стеарат цинка – 0,2470; Зеленый N 170604//Q3//WS//C417//H4.1+H12//D5//A501//GA160; Цех УППС об.104,бумажные мешки-0,247 т; твердое;

149. Сера – 100,0000; Зеленый N 050501//Q3//WS15//C85//H11//D5//A501//GG090; Площадка для хранения серы (насыпь). Зд. 1009, внутренний склад (отсек 38) карт бочки 25*40кг - 1т, зд. 203 Рядом с колонны Т-203 Сера 4 бочка 0,6 тонн. Возле южных ворот, вдоль подъездного пути от станции "Химический" до ворот АЗПМ; твердое;

150. Хромовый ангидрид – 2,8730; Зеленый N 060105//Q3//WS15//C40//H11+H4.1//D5//A501//GA300; Зд.1009 отсек 37 (6) мет бочки -2,64. Зд.1009 отсек 5 (1) РМЦ пласт.бочка; твердое;

151. Цеолит – 16,1350; Зеленый N 060407//Q3//WS2//C15+C18+C01//H12//D5//A501//GC053; Здание 1009, внутренний склад (отсек 38) мет бочки - 16,135т. СХиПНзд. 201, 01Д-146 - 0,8т. твердое;

152. Шар корундовый (диаметр 20.30.40.50) – 153,1150; Зеленый N 200305//Q3//WS12//C01//H13//D5//A501//GA140; Здание 1009, отсек 38,2 мешки брезентовые , ящики деревянные-4,65 т (Ø40), Территория склада бочки по 500 кг. (поступили насыпью)-6 т(Ø50), Здание 1009, отсек 20 бочки и барабаны металл., ящики.-21,635 т. Зд. 202 в реакторах 02R101/102-40 т (Ø20), Зд.202 02R101/102-80 т (Ø50) (трудноизвлекаемое, требует демонтажа реактора); твердое;

153. Калий углекислый – 0,0520; Зеленый N 070200//Q3//WS//C12/H12//D5//A501//GG120; Здание 1009, отсек 37 (6) мешки п/этиленовые - 0,05 т. отсек 3; твердое;

154. Магний хлористый – 0,0380; Зеленый N 070200//Q3//WS15//C17//H12//D5//A501//GC053; Об. 1009 уп. Стекло-0,038 т; твердое;

155. Магний сернокислый – 0,0601; Зеленый N 070200//Q3//WS15//C17//H12//D5//A501//GC053; Здание 1009, отсек 35 (14А) в п/э пакетах; твердое;

156. Цинк сернокислый - 0,0548; Зеленый N 170604//Q3//WS//C41//H11//D5//A501//GA160; Об. 1009 отсек 35 уп. Стекло - 0,05 т;

157. Ф-Калий –хлористый – 0,004; Зеленый N 070209//Q3//WS15//C12//H11//D5//A501//GG120; Здание 1009 ОМТС, отсек 7; твердое;

158. Хромовокалиевые квасцы зеленый – 0,0009; Зеленый N 160202//Q3//WS//C40+C12//H12//D5//A501//GA300; зд. 1009, отсек 1; твердое;

159. Цирконий хлорокись зеленый – 0,0006; Зеленый N 060804//Q3//WS//C42//H11//D5//A501//GA260; зд. 1009, отсек 1; твердое;

160. Калий бромистый GG120 зеленый – 0,0014; Зеленый N 070200//Q3//WS15//C12//H12//D5//A501//GG120; зд. 1009, отсек 1; твердое;

161. Кальций углекислый GG160 зеленый – 0,004; Зеленый N 070200//Q3//WS1//C13//H11//D5//A501//GG160; зд. 1009, отсек 35; твердое;

162. Баллоны с жидким хлором использованные и неиспользованные – 267шт; Баллон для хранения транспортировки об.1043, на складе; жидкое;

163. Пенообразователь – 606000; Здание 1009, отсек 18 мет бочки 33*200кг - 6,6т.; твердое;

164. ароматические углеводороды – 2,4000; зд.204, подземная емкость 02Д-224, заглубленная дренажная емк 01Д-201; вязкое;

165. Сера+стирол – 4,0000; зд. 203 - 02Д-208,209,210,211; вязкое;

166. Смесь Третбутилпирокатехин (ТБПК)+стирол (ингибитор) – 1,0000; зд.203-, 02Д-216, 217; неизв;

167. Дикстрол – 0,4000; Здание 1009, внутренний склад, мет бочки; неизв;

168. Углеводороды (возможно смола КОРСА -кубовые остатки эректификации стирола) – 55,0000; Цех ВПС об.111, отм.0,00 в контейнерах, 2 контейнера жидком, 1 густом состояний; вязкое;

169. Каолин – 0,9500; Здание 1009, внутренний склад (отсек 38,2), на поддоне в мешках; твердое;

170. Шары оксид алюминия 40мм – 2,1000; Здание 1009, внутренний склад, 60*35кг - 2,1т; твердое;

171. Магнезия жжёная (порошок огнетушащий) – 7,4400; N 060610//Q3//WS15//C17//H12//D5//A501//GC053; Здание 1009, внутренний склад, мешки 120*12кг - 1,44т., отсек 33 в мешках - 6т.; твердое;

172. Суперфосфат гранулированный – 6,1400; Здание 1009, внутренний склад, мет конт - 6,14т; твердое;

173. Окись хрома – 1,5300; N 070300//Q3//WS2//C69//H4.1+H11//D5//A501//AD070; Здание 1009, внутренний склад, мешки 2*765 - 1,53т; твердое;

174. Упаковочный контейнер для хранения изотопов (2шт*0,25т) – 0,5000; Здание 1009; твердое;

175. Мастер бэч – 2,0000; Цех УППС отм 013, об 107; твердое;

176. Отходы полистирола – 135,000; Цех УППС, ВПС, об 1010 закрытый склад; твердое;

177. Отходы вспенивающего полистерола – 30,0000; Цех ВПС, приямок аварийного сброса; твердое;

178. Соль мора – 0,003; зд. 1009, отсек 1; твердое;

179. Алюминий азотнокислый – 0,0005; зд. 1009, отсек 1; твердое;

180. Кальций азотнокислый – 0,0026; зд. 1009, отсек 1; твердое;

181. Свинца ацетат – 0,001; зд. 1009, отсек 1; твердое;

182. Этазол (2 -пара - аинобензолсульфамид) - 5 - этил 1, 3, 4, тиадозол - 0,001; зд. 1009, отсек 1; твердое;

183. Ланолин - 0,001; зд. 1009, отсек 1; жидкое;

184. Йодистоводородная кислота - 0,001; зд. 1009, отсек 1; жидкое;

185. Фениларсоновая кислота – 0,0002; зд. 1009, отсек 1; жидкое;

186. Д, L Аспарагиновая кислота – 0,0016; зд. 1009, отсек 1; жидкое;

187. Карбамид (мочевина) – 0,002; зд. 1009, отсек 1; твердое;

188. Фенолфталеин (4,4'-диоксифталофенон или 3,3-бис-(4-гидроксифенил)фталид) – 0,0004; зд. 1009, отсек 1; твердое;

189. Титан сернокислый – 0,003375; зд. 1009, отсек 1; твердое;

190. Олеум (лат. Oleum) — раствор серного ангидрида SO3 – 0,001; зд. 1009, отсек 1; жидкое;

191. Тимол (от лат.Thymus — тимьян) — 2-изопропил-5-метилфенол, монотерпеновый фенол – 0,001; зд. 1009, отсек 1; жидкое;

192. Натрий хромовокислый – 0,0006; зд. 1009, отсек 1; твердое;

193. Соль динатриеваяэтилендиаминтетрауксусной кислоты – 0,0011; зд. 1009, отсек 1; твердое;

194. Натрий-алюминий фтористый – 0,0004; зд. 1009, отсек 1; твердое;

195. Натрий углекислый – 0,0062; зд. 1009, отсек 1,35; твердое;

196. Пероксодисульфат натрия – 0,001; зд. 1009, отсек 1; твердое;

197. Натрий щавелевокислый – 0,0009; зд. 1009, отсек 1; твердое;

198. N,N'-ДИФЕНИЛГУАНИДИН (сим-дифенилгуанидин) – 0,0028; зд. 1009, отсек 1; твердое;

199. Дифенилы – 0,00105; зд. 1009, отсек 1; твердое;

200. Сульфид натрия, Натрий сернистый – 0,002; Янтарный N 070309//Q3//WS//C22//H11//D5//A501//AD070; зд. 1009, отсек 1; твердое;

201. Цинк гранулированный – 0,001; зд. 1009, отсек 1; твердое;

202. Железо – 0,0002; зд. 1009, отсек 1; твердое;

203. Абразивный порошок – 3; возле зд. 1010; твердое;

204. 3-Пиколин (бета-пиколин, 3-метилпиридин) чисты – 0,0054; зд. 1009, отсек 3; твердое;

205. Кадмий порошок – 0,0019; зд. 1009, отсек 35; твердое;

206. Гидрат оксида алюминия – 0,00105; зд. 1009, отсек 35; твердое;

207. Химические материалы (титры) – 0,1; зд. 1009, отсек 1, отсек 3; жидкое;

208. Грунт загрязненный нефтепродуктами – 15; возле оборудования и приямков с нефтепродуктами; твердое;

209. Грунт загрязненный серой – 10; возле мест хранения серы; твердое;

210. Асбест – 1,25; зд. 1006; твердое;

211. .Полистриольный пыль – 0,625; зд. 1006; твердое;

На определение может быть подана частная жалоба, принесено ходатайство прокурором, а также лицами, не участвовавшими в деле, если определение касается их прав и интересов, в течение десяти рабочих дней со дня изготовления определения в окончательной форме в апелляционную судебную коллегию Мангистауского областного суда через суд № 2 города Актау Мангистауской области.

Председательствующая судья: Рыскалиева К.Ж.

Определение в окончательной форме изготовлено 06.04.2018 года

Копия верна:

Председательствующая судья: Рыскалиева К.Ж.

# Акт о передаче бесхозяйных опасных отходов в республиканскую собственность

**г. Актау** **«31» мая 2018 г.**

**Комиссия в составе:**

**Сакеев Р.К.** - Заместитель акима Мангистауской области, председатель комиссии;
**Сембаев Б.Х.** - Главный эксперт управления промышленных отходов департамента управления отходами Министерства энергетики Республики Казахстан, заместитель председателя комиссии;
**Кусбеков Д.Т.** - Руководитель ГУ «Управление природных ресурсов и регулирования природопользования Мангистауской области»;
**Кабдолданов Н.К.** - Заместитель генерального директора АО «Жасыл даму» Министерства Энергетики Республики Казахстан;
**Давлетьяров Б.А.** - Главный специалист департамента управления отходами АО «Жасыл даму» Министерства Энергетики Республики Казахстан;
**Серикбай Р.У.** - Руководитель отдела промышленных и коммунальных объектов санитарно-гигиенического надзора РГУ «Департамент охраны общественного здоровья» Мангистауской области» Комитета охраны общественного здоровья Министерства здравоохранения Республики Казахстан;
**Улукбанова Г.А.** - Руководитель отдела лабораторно-аналитического контроля РГУ «Департамент экологии по Мангистауской области» Комитета экологического регулирования и контроля Министерства энергетики Республики Казахстан;
**Енсеген Д.С.** - Руководитель отдела «Регулирования природопользования» ГУ «Управление природных ресурсов и регулирования природопользования Мангистауской области», секретарь комиссии;

составили настоящий акт о том, что согласно судебному решению № 4711-16-00-2/4496 от «26» сентября 2016 года и определению суда №2 от 5 апреля 2018 года города Актау Мангистауской области, в республиканскую собственность приняты бесхозяйные опасные отходы в следующем составе:

| П/п № | Вид отхода | Количество (тонн, м$^3$, площадь в га, шт) | Уровень опасности и код отхода (по Классификатору отходов) | Месторасположение | Комментарии о состоянии отходов |
|---|---|---|---|---|---|
| 1 | Перекись бензоила | 2,2550т | RC040 | г. Актау, на территории ТОО «Актауский завод пластических масс», об. 1048, карт.коробки | твердое |
| 2 | Перекись дикумила | 2,4500т | RC040 | г. Актау, на территории ТОО «Актауский завод пластических масс», об. 101, карт.коробки - 0,19 т., зд. 1009, отсек 4:4 кор*25 кг - 0,1 т., 3 подд*36 кор*20 кг (перемещено в зд. 1009) | твердое |
| 3 | Смесь углеводородов (стирол, этилбензол, масло техническое) | 209,8000т | AC090 | г. Актау на территории ТОО «Актауский завод пластических масс», зд. 204 емкость Д-201,01 -ТК-210 - 28,83 т, 01 -ТК-211 - 9,0 т, 01 -ТК-204- 164,97 т, зд. 207 СХиПН, приямок для сбора углеводородов -7 т | жидкое |
| 4 | Смесь углеводородов (стирол, этилбензол, масло техническое) | 1,0т | AC020 | г. Актау на территории ТОО «Актауский завод пластических масс», зд.203 емкость Д-224 | жидкое |
| 5 | Смесь нефтепродуктов | 7,2т | AC030 | г. Актау на территории ТОО «Актауский завод пластических масс», склад ЛВЖ емкости Д-26, Д-27, Д-107, здание 201 емкости Д-1 15, Д-105, Д-106; здание 201 трубопроводы обвязки насосов Р-108А/В | жидкое |
| 6 | Продукт с запахом креозола | 11,6т | AC110 | г. Актау на территории ТОО «Актауский завод пластических масс» база оборудования рядом с объектом 1035, металл.бочки 200 л., 58 шт. | жидкое; |
| 7 | Смесь каучука и рецикла | 54,0т | AC090 | г. Актау на территории ТОО «Актауский завод пластических масс», объект 106 цех ВПС, ТК- 602А - 30т., рецикл ТК-604 - 24 т | жидкое |
| 8 | Смесь этилбензола и стирола | 7,7т | AC090 | г. Актау на территории ТОО «Актауский завод пластических масс», объект 102, цех ВПС Д- 6. (перемещено в зд. 1009) | жидкое |
| 9 | Смесь этилбензола.стирола, жилотерма и масла | 1,5т | AC090 | г. Актау на территории ТОО «Актауский завод пластических масс», объект 102, цех ВПС ТК -801 | жидкое |

| | | | | | |
|---|---|---|---|---|---|
| | | | | (открытый приямок) | |
| 10 | Смесь этилбензола, стирола и полимера | 13,0т | AC090 | г. Актау на территории ТОО «Актауский завод пластических масс», объект 102. Цех ВПС - Установка полимеризации. 4 нитки трубопроводов: на каждой 4 реактора и 4 форполимеризатора R-101,102,121,122,141,142,161,162Трудно извлекаемое, т.к. находится внутри трубопроводов, оборудования, реакторов. | жидкое |
| 11 | Диметилсульфоксид (метил сульфоксид, DMSO) | 2,6т | AD170 | г. Актау на территории ТОО «Актауский завод пластических масс» объект 106 цех ВПС. ТК- 602А - 30т., рецикл ТК-604 - 24 т. | жидкое |
| 12 | Тригонокс | 1,0250т | AC130 | г. Актау на территории ТОО «Актауский завод пластических масс» цех ВПС, об. 1048, п/э канистры | жидкое |
| 13 | Хлорметил | 0,6450т | AC220 | г. Актау на территории ТОО «Актауский завод пластических масс», цех ВПС об. 111, отм. 0,00 в бочках | жидкое |
| 14 | Этилбензол | 433,19т | AC090 | г. Актау на территории ТОО «Актауский завод пластических масс», СХ и ПИ, зд. 204, 011 К- 202 - 136,59т., зд. 1038, 06ТК-201 - 296,6т. Об. 1009 отсек 3-2,4 кг | жидкое |
| 15 | Алотерм | 0,5930т | AC050 | г. Актау на территории ТОО «Актауский завод пластических масс», цех ВПС об. 101, отм.0,00, емк.1м$^3$ | жидкое |
| 16 | Жилотерм | 31,6870т | AC050 | г. Актау на территории ТОО «Актауский завод пластических масс», цех ВПС об. 106 Д-901,902-26,187т, СХиПП зд. 204. 01ТК206 - 5,5т | жидкое |
| 17 | Масло для гидросистем | 1,8т | AC030 | г. Актау на территории ТОО «Актауский завод пластических масс» Цех ВПС Д-106 об. 102 | жидкое |
| 18 | Олигоэфир | 0,25т | AC 130 | г. Актау на территории ТОО «Актауский завод пластических масс», здание 1009, отсек 35 (14А) бочка алюминиевая 1 *0,25 г | жидкое |
| 19 | Растворитель Forane141 b(тихлорфтороэтан) | 0,72т | AC210 | г. Актау на территории ТОО «Актауский завод пластических масс», здание 1009, отсек 35 (14А) 3 боч*240кг - 0,72т. | жидкое |

| | | | | | |
|---|---|---|---|---|---|
| 20 | Родин 31 | 0,542т | A0070 | г. Актау на территории ТОО «Актауский завод пластических масс», здание 1043, бочки металл - 21 шт | жидкое |
| 21 | Феноксол | 0,5т | AC250 | г. Актау на территории ТОО «Актауский завод пластических масс», здание 1009, отсек 37 (6) бутыли 47*10кг, канистры п/этилен | жидкое |
| 22 | Этилацетат | 1,141т | AC210 | г. Актау на территории ТОО «Актауский завод пластических масс», здание 1009, отсек 35 (14А) мет бочки 6* 185 кг. -1,11, стеклянные бутыли 2* 15кг - 0,03 | жидкое |
| 23 | 1,4 Диоксан(диэтилендиоксид) | 0,2043т | AC210 | г. Актау на территории ТОО «Актауский завод пластических масс», здание 1009, отсек 3 бут.стекл. 1 л. - 0,1288т, здание 1009, отсек 12 ст. бутылки 1,0 л-0,0755 т | жидкое |
| 24 | а-метилстирол (альфа метилстирол) | 0,08т | AD070 | г. Актау на территории ТОО «Актауский завод пластических масс», здание 1009, склад (отсек 20) мет бочка - 0,08т, здание 102 | жидкое |
| 25 | Анилин | 0,045т | AD070 | г. Актау на территории ТОО «Актауский завод пластических масс», здание 1009, отсек 3. Здание 1009, отсек 12 бут.стекл. 5л, 1л. -0,02175 т | жидкое |
| 26 | Ацетонитрил | 0,1398т | AC210 | г. Актау на территории ТОО «Актауский завод пластических масс», здание 1009, отсек 3 ст. бутылки 1,0 л-0,0199 | жидкое |
| 27 | Бензол | 0,018т | A0070 | г. Актау на территории ТОО «Актауский завод пластических масс», здание 1009, отсек 12 с: бутылки 1,0 л. Здание 1009, отсек 12 запаянные ампулы в коробках, стекл. банки (0,2+2,0 +1,0+1,0) зд. 206, стекл. банки (1,5+0,5) | жидкое |
| 28 | Бензальдегид | 0,0108т | AD070 | г. Актау на территории ТОО «Актауский завод пластических масс», здание бут.стекл. 1 л. - 0,0081 т. | Жидкое |
| 29 | Бутанол-1 | 0,0990т | AC210 | г. Актау на территории ТОО «Актауский завод пластических масс», здание 1009, отсек 12 ст бутылки 1,0 л- | жидкое |

| | | | | | |
|---|---|---|---|---|---|
| | | | | 0,0984 т, зд. 206, 1 стекл. банка (0,8) | |
| 30 | Гексадекан | 0,0036т | AD170 | г. Актау на территории ТОО «Актауский завод пластических масс» здание 1009, отсек 3 ст. бутылки 1,0 л по (0,6) - 0,0036 т | жидкое |
| 31 | Гексан | 0,0012т | AD170 | г. Актау на территории ТОО «Актауский завод пластических масс», здание 1009, отс 3, запаянные ампулы в коробках | жидкое |
| 32 | Гексанол | 0,0112т | AC210 | г. Актау на территории ТОО «Актауский завод пластических масс», здание 1009, отсек 3 бут.стекл. 1 л. -0,0035 т Здание 1009, отсек 12 бут. стекл. по 1,0 л - 0,0077 т | жидкое |
| 33 | Гептадекан | 0,0012т | AD170 | г. Актау на территории ТОО «Актауский завод пластических масс» здание 1009, отсек 12 ст. бутылки 1,0 л | жидкое |
| 34 | Гептан | 200,0558т | AD070 | г. Актау на территории ТОО «Актауский завод пластических масс», здание 1009, отсек 3 бут.стекл. 1 л. -0,0149 т , Здание 1009, отсек 12 запаянные ампулы, отсек 1- 4 бочки -200 кг | жидкое |
| 35 | Гептан нормальный эталонный | 0,1580т | AD070 | г. Актау на территории ТОО «Актауский завод пластических масс», здание 1009, отсек 3 бут.стекл. по 1,0л. | жидкое |
| 36 | Гидразингидрат | 0,0770т | AD060 | г. Актау на территории ТОО «Актауский завод пластических масс», цех ВПС Д-807, об. 105, Здание 1009, отсек 34 мет бочка, об. 105 | жидкое |
| 37 | Диметилформамид | 0,1030т | AC210 | г. Актау на территории ТОО «Актауский завод пластических масс», здание 1009, отсек 12 ст. бутыли 10,0 л., 4 стекл. банки (по 1,0) 1 стекл. банка (0,2) | жидкое |
| 38 | Додекан | 0,0060т | AD170 | г. Актау на территории ТОО «Актауский завод пластических масс» Зд. 1009, отсек 12 ст. бутылки 1,0 л-0,0056 т, Зд. 1009, отсек 12 запаянные ампулы в коробках | жидкое |
| 39 | Декан | 0,0065т | AD170 | г. Актау на территории ТОО «Актауский завод пластических масс», | жидкое |

| | | | | | |
|---|---|---|---|---|---|
| | | | | здание 1009, отсек 12 ст. бутылки 1,0 л -0,0057 т, Здание 1009, отсек 12 запаянные ампулы в коробках | |
| 40 | Дибутиламин | 0,0070т | AD070 | г. Актау на территории ТОО «Актауский завод пластических масс», здание 1009, отсек 12 ст. бутылки 1,0 л | жидкое |
| 41 | Изо-амиловый спирт | 0,0650т | AC220 | г. Актау на территории ТОО «Актауский завод пластических масс», здание 1009, отсек 3 бут.стекл. 1 л. - 0,06т | жидкое |
| 42 | Изо-октан | 0,0062т | AB110 | г. Актау на территории ТОО «Актауский завод пластических масс» Здание 1009, отсек 12 ст. бутылки 1,0 л-0,006 т, Здание 1009, отсек 12 запаянные ампулы в коробках | жидкое |
| 43 | Кислота борфгористоводородная | 0,0855т | AD110 | г. Актау на территории ТОО «Актауский завод пластических масс», здание 1009, отсек 3 бут. п/этил. 6,0 кг-0,0675 т , Здание 1009, отсек 12 бут.стекл. 1 л.-0,018 т | жидкое |
| 44 | Кислота кремнефтористая | 0,0840т | AD11 | г. Актау на территории ТОО «Актауский завод пластических масс», здание 1009, отсек 3 бут. п/этил. 6,0 кг | жидкое |
| 45 | Кислота масляная | 0,0166т | AD110 | г. Актау на территории ТОО «Актауский завод пластических масс», здание 1009, отсек 3 ст. бутылки 1,0 л-0,0006 т Здание 1009, отсек 12 ст. бутылки 1,0 л-0,016 т | жидкое |
| 46 | Кислота трихлорукеусная | 0,0160т | AD1 10 | г. Актау на территории ТОО «Актауский завод пластических масс», здание 1009, отсек 12 бут.стекл. 1 л | жидкое |
| 47 | Нонан | 0,0312т | AC090 | г. Актау на территории ТОО «Актауский завод пластических масс», здание 1009, отсек 12 бут.стекл. 1 л-0,02 т. Здание 1009, отсек 12 ст. бутылки 1,0 л-0,011 т Здание 1009, отсек 12 запаянные ампулы | жидкое |
| 48 | Октан | 0,1875т | AD07 | г. Актау на территории ТОО «Актауский завод пластических масс» Зд.1009, отсек 3 ст. бутылки 0,6кг* 101, 0,3кг*195шт.,114шт.*0,6кг, и отсек 12 запаянные ампулы в коробках | жидкое |
| 49 | Октанол | 0,0351т | AC210 | г. Актау на территории ТОО «Актауский завод пластических масс», здание 1009, отсек 12 бут.стекл. по 1,0 | жидкое |

| | | | | | |
|---|---|---|---|---|---|
| | | | | л-0,0329 т, Здание 1009, отсек 12 бут. стекл. по 1,0 л-0,0015 т | |
| 50 | Пентан | 0,0020т | AD070 | г. Актау на территории ТОО «Актауский завод пластических масс», здание 1009, отсек 3 бутылки 1,0 л-0,01 т, Здание 1009, отсек 12 запаянные ампулы в коробках | жидкое |
| 51 | Пентадекан | 0,0072т | AD070 | г. Актау на территории ТОО «Актауский завод пластических масс», здание 1009, отсек 3 ст. бутылки 1,0 л. | жидкое |
| 52 | Пиридин | 0,0352т | AD070 | г. Актау на территории ТОО «Актауский завод пластических масс», здание 1009, отсек 12 бут.стекл. 5л, 1л. -0,0346 т | жидкое |
| 53 | Пропанол-2 | 0,1560т | AC210 | г. Актау на территории ТОО «Актауский завод пластических масс», здание 1009, отсек 3 ст. бутылки 1,0 л-0,1507 т, Здание 1009, отсек 12 запаянные ампулы в коробках | жидкое |
| 54 | Реактив Несслера | 0,1926т | A A100 | г. Актау на территории ТОО «Актауский завод пластических масс», здание бут.стекл. 1 л. - 0,004 т | жидкое |
| 55 | Реактив Фишера | 0,701т | AD070 | г. Актау на территории ТОО «Актауский завод пластических масс», здание бут.стекл. 1 л. -0,7008 т4 | жидкое |
| 56 | Фенилацетилен | 0,0117т | AC090 | г. Актау на территории ТОО «Актауский завод пластических масс», здание 1009, отсек 3 ст. бутылки 1,0 л | жидкое |
| 57 | Фурфурол (2-фуранкарбальдегид) | 0,0140т | AD070 | г. Актау на территории ТОО «Актауский завод пластических масс», здание 1009, отсек 3 бут.стекл. 1 л. | жидкое |
| 58 | Фторбензол | 0,0379т | AB060 | г. Актау на территории ТОО «Актауский завод пластических масс», здание 1009, отсек 3 бут.стекл. 1 л., отсек 12 ст. бутылки 1,0 л | жидкое |
| 59 | Формамид (амид муравьиной кислоты) | 0,0432т, | AD11 | г. Актау на территории ТОО «Актауский завод пластических масс», здание 1009, отсек 3 бут.стекл. 1 л. | жидкое |
| 60 | Хлорная кислота | 0,0045т | AD110 | г. Актау на территории ТОО «Актауский завод пластических масс» , здание 1009, отсек 12, 1, бут.стекл. 1 л.-0,0015 т, Здание 1009, отсек 1-0,0006 стекл. банка 1 л.-0,003 т | жидкое |

| | | | | | |
|---|---|---|---|---|---|
| 61 | Хлороформ | 0,0047т | AD070 | г. Актау на территории ТОО «Актауский завод пластических масс», здание 1009, отсек 5 запаянные ампулы в коробках | жидкое |
| 62 | Эфир метиловый бензойной кислоты (метилбензоат) | 0,001т | AC130 | г. Актау на территории ТОО «Актауский завод пластических масс», здание 1009, отсек 3 ст. бутылки 1,0 л | жидкое |
| 63 | Эфир бутиловый бензойной кислоты (бутилбензоат) | 0,0005т | AC 130 | г. Актау на территории ТОО «Актауский завод пластических масс», здание 1009, отсек 3 ст. бутылки 1,0 л | жидкое |
| 64 | Эфир ацетоуксусный | 0,0009т | AC 13 | г. Актау на территории ТОО «Актауский завод пластических масс», здание 1009, отсек 3 ст. бутылки 1,0 л | жидкое |
| 65 | Ундекан | 0,006т | AD070 | г. Актау на территории ТОО «Актауский завод пластических масс», здание 1009 ОМТС, отсек 3 запаянные ампулы в коробках | жидкое |
| 66 | Бромбензол | 0,0014т | AD170 | г. Актау на территории ТОО «Актауский завод пластических масс», здание 1009 ОМТС, отсек 3 бут.стекл. 1 л. | жидкое |
| 67 | Спирт бензиловый | 0,0028т | AC210 | г. Актау на территории ТОО «Актауский завод пластических масс», здание 1009 ОМТС, отсек 12 | жидкое |
| 68 | М-этилтолуол | 0,0011т | AC090 | г. Актау на территории ТОО «Актауский завод пластических масс» , здание 1009 ОМТС, отсек- 12 бут.стекл. 1 л | жидкое |
| 69 | М-толуидин(триметилаланилин) | 0,0015т | AD070 | г. Актау на территории ТОО «Актауский завод пластических масс», здание 1009 ОМТС, отсек 12 бут.стекл. 1 л | жидкое |
| 70 | М-крезол | 0,008т | AC110 | г. Актау на территории ТОО «Актауский завод пластических масс» Здание 1009 ОМТС, отсек 12 бут.стекл. 1 л.-0,002 т , зд. 206, 3 стекл. банки - 0,003т | жидкое |
| 71 | Кислота муравьиная | 0,0012т | AD110 | г. Актау на территории ТОО «Актауский завод пластических масс» , здание 1009 ОМТС, отсек 3 стекл. банка 1 л. | жидкое |
| 72 | Диметоксибензол | 0,0016т | AD070 | г. Актау на территории ТОО «Актауский завод пластических масс» , здание 1009 ОМТС, отсек 3 бут.стекл. 1 л | жидкое |
| 73 | О-ксилол | 0,01494т | AC210 | г. Актау на территории ТОО | жидкое |

| | | | | | |
|---|---|---|---|---|---|
| | | | | «Актауский завод пластических масс», здание 1009 ОМТС, отсек 3 запаянные ампулы в коробках | |
| 74 | Натрий азотнокислый | 0,0018т | AD070 | г. Актау на территории ТОО «Актауский завод пластических масс», здание 1009 ОМТС, отсек 7 банки п/этиленовые | твердое |
| 75 | Пирогаллол А (1,2,3 - Тригидроксибензол) | 0,0016т | AD070 | г. Актау на территории ТОО «Актауский завод пластических масс», здание 1009 отс 3-1,6 кг, отсек 10,021 тонн | твердое |
| 76 | Аломокалиевые квасцы | 0,0242т | AD170 | г. Актау на территории ТОО «Актауский завод пластических масс» , зд. 1009 отсек 1,4 стекл. банки (по 2,5) - 0,01 | твердое |
| 77 | Барий хлористый | 0,0037т | AC090 | г. Актау на территории ТОО «Актауский завод пластических масс», здание 1009, отс. 3 отс. 1 | твердое |
| 78 | Железоаммонийные квасцы | 0,0005т | AB090 | г. Актау на территории ТОО «Актауский завод пластических масс», здание 1009, отс. 3,1 | твердое |
| 79 | Фуксин основной | 0,0003т | AD070 | г. Актау на территории ТОО «Актауский завод пластических масс», здание 1009, отсек 1 | жидкое |
| 80 | Полиэфирсульфон | 3,0000т | AC 130 | г. Актау на территории ТОО «Актауский завод пластических масс», цех ВПС об. 111 отм. 19,2, в мешках (лепешки) | твердое |
| 81 | Бензол-П | 5,6400т | AD070 | г. Актау на территории ТОО «Актауский завод пластических масс», здание 1009, отс.22: 60кор*20кг(1,2т), 24боч*100кг(2,4т), 36боч*30кг( 1,08т), 3боч*40кг(0,12т), 42кор*20кг(0,84т) | твердое |
| 82 | Гексабромциклододекан технический | 0,7250т | AD170 | г. Актау на территории ТОО «Актауский завод пластических масс» , цех ВПС, об.101, отм 19,2 бум мешки - 0,725т. Здание 1009, отс. 9. 280меш*25кг - 7т | твердое |
| 83 | Ирганокс | 0,1000т | AD170 | г. Актау на территории ТОО «Актауский завод пластических масс», цех ВПС об.111, отм. 13,2, в мешках - 0,05 т. Здание 1009, отсек 37, картонный барабан - 0.05 т | твердое |
| 84 | Кислота щавелевая | 2,000т | AD110 | г. Актау на территории ТОО «Актауский завод пластических масс» , секция 53 - 2 тонн | твердое |

| | | | | | |
|---|---|---|---|---|---|
| 85 | Краситель желтый | 0,1200т | AD070 | г. Актау на территории ТОО «Актауский завод пластических масс», здание мешки по 15 кг | твердое |
| 86 | Краситель оранжевый | 0,2750т | AD070 | г. Актау на территории ТОО «Актауский завод пластических масс», здание мешки по 15 кг | твердое |
| 87 | Краситель Т-красный Ж | 0,0350т | AD070 | г. Актау на территории ТОО «Актауский завод пластических масс», здание мешки по 15 кг., Зд. 1010, мешки по 25 кг-10 шт | твердое |
| 88 | Моносульфон-211 | 27,4280т | AC090 | г. Актау на территории ТОО «Актауский завод пластических масс», цех ВПС об.111,отм.19,2, в структ. отх. твердого полисульфона-1,053т. Здание 1009, внутренний склад отс.38,2-Мешки по 25 кг. -26,375 т | твердое |
| 89 | Софтенол | 0,7800т | AC090 | г. Актау на территории ТОО «Актауский завод пластических масс», здание 1009, внутренний склад (отс. 38,2 - картонные коробки по 20 кг | твердое |
| 90 | Суперконцентратпигментов цветной полистирольный (черный) | 2,1500т | AD070 | г. Актау на территории ТОО «Актауский завод пластических масс», цех ВПС, об. 102, отм.13,2, передв.силос | твердое |
| 91 | Суперконцентрат пигментов цветной полис гирольный (белый) | 12,0600т | AD070 | г. Актау на территории ТОО «Актауский завод пластических масс», цех ВПС, об. 107, п/э мешки | твердое |
| 92 | Суперконцентрат пигментов цветной полистирольный (коричневый) | 1,6500т | AD070 | г. Актау на территории ТОО «Актауский завод пластических масс», здание 1009, отсек 22 - бумажные мешки по 25 кг (16меш*25кг-0,4т), зд.1006 1,25тонн | твердое |
| 93 | Суперконцентрат пигментов цветной полистирольный (св.бежевый серый) | 4,0000т | AD070 | г. Актау на территории ТОО «Актауский завод пластических масс», здание 1009, отсек 22 - бумажные мешки по 25 кг (160меш*25кг-4т) | твердое |
| 94 | Суперконцентрат пигментов цветной полистирольный (серый) | 8,8750т | AD070 | г. Актау на территории ТОО «Актауский завод пластических масс», здание 1009, отсек 22 - бумажные мешки по 25 кг (355меш*25кг-8,875т) | твердое |

| | | | | | |
|---|---|---|---|---|---|
| 95 | Суперконцентрат пигментов цветной полистирольный (темношоколадный) | 0,9750т | AD070 | г. Актау на территории ТОО «Актауский завод пластических масс», здание бумажные мешки по 25 кг (39меш*25кг-0,975т) | твердое |
| 96 | Суперконцентрат пигментов цветной полистирольный (ярко-синий) | 5,0250т | AD070 | г. Актау на территории ТОО «Актауский завод пластических масс», здание 1009, отсек 22 бумажные мешки но 25 кг (1 меш*25кг-0,025т) ,зд. 1006 - 5 тонн | твердое |
| 97 | Трикальциум фосфат | 4,7000т | AB110 | г. Актау на территории ТОО «Актауский завод пластических масс», здание 144меш*25кг(3,6т). Здание 1043 - 44меш*25кг(1,1т) | твердое |
| 98 | Акравакс (обозначено на бирке-Астравакс) | 7,2000т | AD170 | г. Актау на территории ТОО «Актауский завод пластических масс», здание склад (отсек 38,2), 288меш*25кг - 7,2т | твердое |
| 99 | Акравакс С | 29,8700т | AD170 | г. Актау на территории ТОО «Актауский завод пластических масс», цех ВПС, об. 102, отм.0134кор*45кг - 0,18т., отм.0,00- 7кор*45кг - 0,315т. Зд. 1009. внутренний склад - 388кор*45кг - 17,46т., мет.конт - 1,24т., бум. мешки - Ют., 15кор*45кг - 0,675т | твердое |
| 100 | Агидол | 2,8543т | AC 110 | г. Актау на территории ТОО «Актауский завод пластических масс», цех ВПС об. 102,отм. 13,2,бум.мешки - 0,3793т. Здание 1009, внутренний склад, бум. мешки 99*25кг - 2,475 т | твердое |
| 101 | Бура техническая | 2,1000т | AD070 | г. Актау на территории ТОО «Актауский завод пластических масс» здание 1009, отсек 37, бум.мешки 70*30кг - 2,1т. | твердое |
| 102 | Коксовый орешек | 1,0200т | AC200 | г. Актау на территории ТОО «Актауский завод пластических масс», здание 1009, внутренний склад (отсек 38,2), Бочки - 8 шт (приходил насыпью) | твердое |
| 103 | Кислота борная | 0,0061т | AD110 | г. Актау на территории ТОО «Актауский завод пластических масс», здание 1009, отсек 1 | твердое |

| | | | | | |
|---|---|---|---|---|---|
| 104 | Окись алюминия | 118,7410т | AD070 | г. Актау на территории ТОО «Актауский завод пластических масс» , цех ВПС об. 111, отм. 19,2 в бочках - 0,320т. Здание 1009, внутренний склад отсек 38, мет. Бочки, биг-беги - 6т. Зд. 1009, отс. 32 - 29,5 тоннт, 8кор* 100кг - 0,8т., 213меш*25кг - 5,325т. Зд. 1009, отс. 9 - 1 боч*0,188т. зд.1009 отс.3. Здание 1043, 34полд.*56меш*25кг - 46,2т. 20подд.*56меш*25кг - 28т. в мет бочках - 0,968т. | твердое |
| 105 | Спирт поливиниловый | 2,2080т | AC210 | г. Актау на территории ТОО «Актауский завод пластических масс» Здание 1009, отсек 22(25) мешки 147* 15кг и 1 по 3 кг. | твердое |
| 106 | Стафор (фениловый эфир 4. 4-диметил-6.6 дитретбутил-2.2-метилен бисфенил фосфорной кислоты) | 0,1480т | AC 130 | г. Актау на территории ТОО «Актауский завод пластических масс» Здание 1009, отсек 37 (6), картонные барабаны с металл.ободом разного веса - 0,132 т. Цех ВПС, об. 111, отм.13,2 в мешках - 0,016т. | твердое |
| 107 | Третбутилпирокатехин | 1,0500т | AC210 | г. Актау на территории ТОО «Актауский завод пластических масс» Здание 1009, внутренний склад (отсек 38,2) картонные барабаны 42*25 кг.- 1,050т | твердое |
| 108 | Увитекс OB7 | 0,4820т | AD070 | г. Актау на территории ТОО «Актауский завод пластических масс» Здание 1009, отсек 37 (6), картонные барабаны 18* 25 кг.- 0,45т. Об. 102,огм. 13,2,карт.бара-бан,п/э вкладыш - 0,032т. | твердое |
| 109 | Уголь кад-йодный | 0,4800т | AC200 | г. Актау на территории ТОО «Актауский завод пластических масс» Здание 1009, внутренний склад (отсек 38,2) бумажные мешки 24*20кг - 0,48т. | твердое |
| 110 | Ультранокс | 1,2000т | AC090 | г. Актау на территории ТОО «Актауский завод пластических масс» Здание 1009, отсек 37 (6) металл. барабаны 52*22,7 - 1,18т. ВИС об.1 1 1,отм.13,2,в мешках-0,02т. | твердое |
| 111 | Целинол | 1,1300т | AD170 | г. Актау на территории ТОО «Актауский завод пластических масс» Здание 1009, внутренний склад (отсек 20) картонные коробки 113* 10кг- 1,13т. | твердое |
| 112 | Алкар (катализатор) | 7,2000т | GC053 | г. Актау на территории ТОО «Актауский завод пластических масс» | твердое |

| | | | | | |
|---|---|---|---|---|---|
| | | | | Здание 1009, внутренний склад (отсек 38,2) бочки металл 80*90кг - 7,2т. | |
| 113 | Аммоний хлористый | 0,3000т | AB1 10 | г. Актау на территории ТОО «Актауский завод пластических масс» Об. 1009 уп. Полиэтилен -0,3 т отсек 35 | твердое |
| 114 | Аммоний иодистый | 0,0200т | AD070 | г. Актау на территории ТОО «Актауский завод пластических масс» Об. 1009, уп. стекло отсек 35 | твердое |
| 115 | Аммоний надсернокислый | 0,2520т | AB1 10 | г. Актау на территории ТОО «Актауский завод пластических масс» Об. 1009, уп. Полиэтилен | твердое |
| 116 | Дитизон (дифенилтиокарбазон) | 0,0012т | AD070 | г. Актау на территории ТОО «Актауский завод пластических масс» Здание 1009, отсек 5 ст. банки | твердое |
| 117 | Краситель жирорастворимый красный | 0,0080т | AD070 | г. Актау на территории ТОО «Актауский завод пластических масс» Цех УППС об. 102,п/э мешок отм . 13,2 | твердое |
| 118 | Ловинокс | 2,7000т | AC1 10 | г. Актау на территории ТОО «Актауский завод пластических масс» Здание 1043 мешки бум.по 25 кг | твердое |
| 119 | Натрий уксуснокислый | 0,0601т | AD070 | г. Актау на территории ТОО «Актауский завод пластических масс» Об. 1009, уп. Ящик -0,007 т , Об. 1009. -0,05 | твердое |
| 120 | Нонадекан | 0,0054т | AC090 | г. Актау на территории ТОО «Актауский завод пластических масс» Здание 1009, отсек 12 ст. бутылки 1,0 л-0,0036т, Здание 1009, отсек 12 бут.стекл. 1 л. -0,0018 т | твердое |
| 121 | Октадекан | 0,0048т | AC090 | г. Актау на территории ТОО «Актауский завод пластических масс» Здание 1009, отсек 12 ст. бутылки 1,0 л | твердое |
| 122 | Ртуть азотнокислая | 0,0032т | AA100 | г. Актау на территории ТОО «Актауский завод пластических масс» Зд. 1009, отсек 3, 1 стекл. банка 1 л.-0,001 т. | твердое |
| 123 | Ф-Калий-2-хромовокислый | 0,0740т | AC090 | г. Актау на территории ТОО «Актауский завод пластических масс» Здание 1009, отсек 7 запаянные ампулы в карт.коробках зд.1009 отс | твердое |
| 124 | Ф-Калий роданистый | 0,0001т | GG120 | г. Актау на территории ТОО «Актауский завод пластических масс» Здание запаянные ампулы в карт.коробках | твердое |
| 125 | Ф-Калий | 0,0001т | AC090 | г. Актау на территории ТОО | твердое |

| | | | | | |
|---|---|---|---|---|---|
| | йодноватокислый | | | «Актауский завод пластических масс» Здание 1009, отсек 7 запаянные ампулы в карт.коробках | |
| 126 | Ф-Калий железосинеродистый | 0,0002т | AC090 | г. Актау на территории ТОО «Актауский завод пластических масс» Здание запаянные ампулы в карт.коробках | твердое |
| 127 | Аммоний азотнокислый | 0,0272т, | AB1 10 | г. Актау на территории ТОО «Актауский завод пластических масс» уп. стекло об.1009 отсек 35 | твердое |
| 128 | Кислота фосфорномолибденовая | 0,0009т | AD110 | г. Актау на территории ТОО «Актауский завод пластических масс» Здание 1009 ОМТС, отсек 1 | твердое |
| 129 | Натрий тетрафтороборат | 0,0012т | AD070 | г. Актау на территории ТОО «Актауский завод пластических масс» зд. 1009, отсек 1 | твердое |
| 130 | Ртутьсодержащие лампы, термометры и приборы | 1000шт | | г. Актау на территории ТОО «Актауский завод пластических масс» зд. 1009, отсек 1 | |
| 131 | Стирол-мономер | 3,2200т | GI1012 | г. Актау на территории ТОО «Актауский завод пластических масс» зд. 203 трубопроводах обвязки колонн и насосов 02-Т- 201,02-1-202 | жидкое |
| 132 | Масло вазелиновое (жидкий парафин) отработанное | 4,6000 т | GH014 | г. Актау на территории ТОО «Актауский завод пластических масс» ОМТС, зд. 1010 (23 бочки) | жидкое |
| 133 | Смола ЗИС-1 | 0,2150т | GH015 | г. Актау на территории ТОО «Актауский завод пластических масс» Здание 1009, отсек 35 (14) бочка металлическая 215кг | жидкое |
| 134 | Хосталюкс | 1,5000т | GH014 | г. Актау на территории ТОО «Актауский завод пластических масс» Здание 1009, отсек 30 (1 ОБ) мет бочки 30*50кг - 1,5т | жидкое |
| 135 | Медь тетраборфторат | 0,0400т | GC053 | г. Актау на территории ТОО «Актауский завод пластических масс» Об. 1009. уп. Полиэтилен | жидкое |
| 136 | Калий надсернокислый | 0,00045т | GG120 | г. Актау на территории ТОО «Актауский завод пластических масс» Цех ВПС об.101, отм. 19,2 п/э мешк.- 0,004т. (перемещено в зд. 1009) | твердое |
| 137 | Полипропилен | 0,0150т | GH014 | г. Актау на территории ТОО «Актауский завод пластических масс» | твердое |

| | | | | | |
|---|---|---|---|---|---|
| | | | | Цех ВПС об.101, отм. 19,2 в мешках - 0,015т | |
| 138 | Гидроцеллюлоза | 11,2900т | GI014 | г. Актау на территории ТОО «Актауский завод пластических масс» Здание 1009, отсек 22 мешки бум.по 8 кг | твердое |
| 139 | Катализатор АМ-131 | 12,1100т | GC053 | г. Актау на территории ТОО «Актауский завод пластических масс» Здание 1043 | твердое |
| 140 | Катализатор КС-4 | 213,8200т | GC053 | г. Актау на территории ТОО «Актауский завод пластических масс» Зд. 1009, внутренний склад (отсек 38,2) металлические короба * 120кг - Ют., насыпью -3,82т., СХиПНЗд. 202 в реакторах 02R101/102- 200т (трудноизвлекаемое, требует демонтажа реактора) | твердое |
| 141 | Катализатор UOP | 62,5000т | GC053 | г. Актау на территории ТОО «Актауский завод пластических масс» Зд. 201, реактор 01Р-102, реактор (трудноизвлекаемое, требует демонтажа реактора) | твердое |
| 142 | Стеарат цинка | 0,2470т. | GA160 | г. Актау на территории ТОО «Актауский завод пластических масс» Цех ВПС об.104,бумажные мешки-0,247 т | твердое |
| 143 | Сера | 100,0000т | GG090 | г. Актау на территории ТОО «Актауский завод пластических масс» Площадка для хранения серы (насыпь). Зд. 1009, внутренний склад (отсек 38) карт бочки 25*40кг - 1т, зд. 203 Рядом с колонны Т-203 Сера 4 бочка 0,6 тонн. Возле южных ворот, вдоль подъездного пути от станции "Химический" до ворот АЗПМ | твердое |
| 144 | Хромовый ангидрид | 2,8730т | GA300 | г. Актау на территории ТОО «Актауский завод пластических масс» Зд.1009 отсек 37 (6) мет бочки -2,64. Зд. 1009 отсек 5 ( 1 ) РМЦ пласт.бочка | твердое |
| 145 | Цеолит | 16,1350т. | GC053 | г. Актау на территории ТОО «Актауский завод пластических масс»Industries» Здание 1009, внутренний склад (отсек 38) мет бочки - 16,135т. СХиПН зд. 201, 01 Д-146 - 0,8т. | твердое |
| 146 | Шар корундовый | 153,1150т | GA140 | г. Актау на территории ТОО | твердое |

| | | | | | |
|---|---|---|---|---|---|
| | | | | «Актауский завод пластических масс» Здание 1009, отсек 38,2 мешки брезентовые , ящики деревянные-4,65 т (040), Территория склада бочки по 500 кг. (поступили насыпью)-6 т(05О), Здание 1009, отсек 20 бочки и барабаны металл., ящики.-21,635 т. Зд. 202 в реакторах 02R101/102-40 т (020), Зд.202 | |
| 147 | Калий углекислый | 00520т | GG120 | г. Актау на территории ТОО «Актауский завод пластических масс» Здание 1009, отсек 37 (6) мешки п/этиленовые - 0,05 т. отсек 3 | твердое |
| 148 | Магний хлористый | 0,0380т | GC053 | г. Актау на территории ТОО «Актауский завод пластических масс»Industries» Об.1009, уп. Стекло-0,038т. | твердое |
| 149 | Магний сернокислый | 0,0601т | GC053 | г. Актау на территории ТОО «Актауский завод пластических масс» Здание 1009, отсек 35 (14А) в п/э пакетах | твердое |
| 150 | Цинк сернокислый | 0,0548т | GA160 | г. Актау на территории ТОО «Актауский завод пластических масс» Об. 1009 отсек 35 ум. Стекло - 0,05 т | |
| 151 | Хромовокалиевые–квасцы зеленый | 0,0009т | GA300 | г. Актау на территории ТОО «Актауский завод пластических масс» зд. 1009, отсек 1 | твердое |
| 152 | Цирконий хлорокись зеленый | 0,0006т | GA260 | г. Актау на территории ТОО «Актауский завод пластических масс» зд. 1009, отсек 1 | твердое |
| 153 | Калий бромистый GG120 зеленый | 0.0014т | GG120 | г. Актау на территории ТОО «Актауский завод пластических масс» зд. 1009, отсек 1 | твердое |
| 154 | Кальций углекислыйGG160 зеленый | 0,004т | GG160 | г. Актау на территории ТОО «Актауский завод пластических масс» зд. 1009, отсек 35 | твердое |
| 155 | Баллоны с жидким хлором использованные и неиспользованные | 267шт | | г. Актау на территории ТОО «Актауский завод пластических масс» Баллон для хранения транспортировки об. 1043, на складе | жидкое |
| 156 | Пенообразователь | 6,6000т | | г. Актау на территории ТОО «Актауский завод пластических масс» Здание 1009, отсек 18 мет бочки 33*200кг - 6,6т | твердое |
| 157 | ароматические углеводороды | 2,4000т | | г. Актау на территории ТОО «Актауский завод пластических масс» | вязкое |

| | | | | | |
|---|---|---|---|---|---|
| | | | | зд.204, подземная емкость 02Д-224, заглубленная дренажная ем к 01 Д-201 | |
| 158 | Сера+стирол | 4,0000т | | г. Актау на территории ТОО «Актауский завод пластических масс» зд. 203 - 02Д-208,209,210,211 | вязкое |
| 159 | Смесь Третбутилпирокатехин (ТБПК)+стирол (ингибитор) | 1,0000т | | г. Актау на территории ТОО «Актауский завод пластических масс» ЗД.203-, 02Д-216, 217 | |
| 160 | Дикстрол | 0,4000т, | | г. Актау на территории ТОО «Актауский завод пластических масс» Здание 1009, внутренний склад, мет бочки, отсек 38,2 | |
| 161 | Углеводороды (возможно смола КОРСА кубовые остатки эректификации стирола) | 55,0000т | | г. Актау на территории ТОО «Актауский завод пластических масс» Цех ВПС об. 111, отм.0,00 в контейнерах, 2 контейнера жидком, 1 густом состояний | вязкое |
| 162 | Каолин | 0,9500т | | г. Актау на территории ТОО «Актауский завод пластических масс» Здание 1009, внутренний склад (отсек 38,2), на поддоне в мешках | твердое |
| 163 | Шары оксид алюминия | 2,1000т | | г. Актау на территории ТОО «Актауский завод пластических масс» Здание 1009, внутренний склад, 60*35кг - 2,1т | твердое |
| 164 | Магнезия жжёная (порошокогнетушащий) | 7,4400т | GC053 | г. Актау на территории ТОО «Актауский завод пластических масс» Здание 1009, внутренний склад, мешки 120* 12кг - 1,44т., отсек 33 в мешках - 6т | твердое |
| 165 | Суперфосфат гранулированный | 6,1400т | | г. Актау на территории ТОО «Актауский завод пластических масс» Здание 1009, внутренний склад, мет конт - 6,14т | твердое |
| 166 | Упаковочный контейнер для хранения изотопов | 0,5000т | | г. Актау на территории ТОО «Актауский завод пластических масс» Здание 1009, 2шт*0,25т | твердое |
| 167 | Мастер бэч | 2,0000т | | г. Актау на территории ТОО «Актауский завод пластических масс» Цех ВПС, отм 013, об 107 | твердое |
| 168 | Отходы полистирола | 135,000т | | г. Актау на территории ТОО | твердое |

| | | | | | |
|---|---|---|---|---|---|
| | | | | «Актауский завод пластических масс» Цех ВПС, ВПС, об 1010 закрытый склад | |
| 169 | Отходы вспенивающего полистерола | 30,0000т | | г. Актау на территории ТОО «Актауский завод пластических масс» Цех ВПС, приямок аварийного сброс. (перемещено в зд. 1009) | твердое |
| 170 | Соль мора | 0,003т | | г. Актау на территории ТОО «Актауский завод пластических масс» зд. 1009, отсек 1 | твердое |
| 171 | Алюминий азотнокислый | 0,0005т | | г. Актау на территории ТОО «Актауский завод пластических масс» зд. 1009, отсек 1 | твердое |
| 172 | Кальций азотнокислый | 0,0026т | | г. Актау на территории ТОО «Актауский завод пластических масс» зд. 1009, отсек 1 | твердое |
| 173 | Йодистоводородная кислота | 0,001т | | г. Актау на территории ТОО «Актауский завод пластических масс» зд. 1009, отсек 1 | жидкое |
| 174 | Фениларсоновая кислота | 0,0002т | | г. Актау на территории ТОО «Актауский завод пластических масс» зд. 1009, отсек 1 | жидкое |
| 175 | Д, LАспарагиновая кислота | 0,0016т | | г. Актау на территории ТОО «Актауский завод пластических масс» зд. 1009, отсек 1 | жидкое |
| 176 | Карбамид (мочевина) | 0,002т | | г. Актау на территории ТОО «Актауский завод пластических масс» зд. 1009, отсек 1 | твердое |
| 177 | Фенолфталеин (4,4'-диоксифталофенон или 3,3-бис-(4-гидроксифенил)фталид) | 0,0004т | | г. Актау на территории ТОО «Актауский завод пластических масс» зд. 1009, отсек 1 | твердое |
| 178 | Титан сернокислый | 0,003375т | | г. Актау на территории ТОО «Актауский завод пластических масс» , зд. 1009, отсек 1 | твердое |
| 179 | Тимол (от лат.Thymus— тимьян) 2-изопропил-5-метилфенол, монотерпеновый фенол | 0,001т | | г. Актау на территории ТОО «Актауский завод пластических масс» зд. 1009, отсек 1 | жидкое |
| 180 | Натрий хромовокислый | 0,0006т | | г. Актау на территории ТОО «Актауский завод пластических масс» зд. 1009, отсек 1 | твердое |

| | | | | | |
|---|---|---|---|---|---|
| 181 | Соль динатриевая этилендиаминтетрауксусной кислоты | 0,0011т | | г. Актау на территории ТОО «Актауский завод пластических масс» зд. 1009, отсек 1 | твердое |
| 182 | Натрий-алюминий фтористый | 0,0004т | | г. Актау на территории ТОО «Актауский завод пластических масс» зд. 1009, отсек 1 | твердое |
| 183 | Натрий углекислый | 0,0062т | | г. Актау на территории ТОО «Актауский завод пластических масс» зд. 1009, отсек 1 | твердое |
| 184 | Пероксодисульфат натрия | 0,001т | | г. Актау на территории ТОО «Актауский завод пластических масс» зд. 1009, отсек 1 | твердое |
| 185 | Натрий щавелевокислый | 0,0009т | | г. Актау на территории ТОО «Актауский завод пластических масс» зд. 1009, отсек 1 | твердое |
| 186 | Дифенилы | 0,00105т | | г. Актау на территории ТОО «Актауский завод пластических масс» зд. 1009, отсек 1 | твердое |
| 187 | Сульфид натрия, Натрий сернистый | 0,002т | AD070 | г. Актау на территории ТОО «Актауский завод пластических масс» зд. 1009, отсек 1 | твердое |
| 188 | Цинк гранулированный | 0,001т | | г. Актау на территории ТОО «Актауский завод пластических масс» зд. 1009, отсек 1 | твердое |
| 189 | Железо | 0,0002т | | г. Актау на территории ТОО «Актауский завод пластических масс» зд. 1009, отсек 1 | твердое |
| 190 | Абразивный порошок | 3т | | г. Актау на территории ТОО «Актауский завод пластических масс» возле зд. 1010 | твердое |
| 191 | Кадмий порошок | 0,0019т | | г. Актау на территории ТОО «Актауский завод пластических масс» зд. 1009, отсек 35 | твердое |
| 192 | Гидрат оксида алюминия | 0,00105т | | г. Актау на территории ТОО «Актауский завод пластических масс» зд. 1009, отсек 35 | твердое |
| 193 | Химические материалы (титры) | 0,1т | | г. Актау на территории ТОО «Актауский завод пластических масс» зд. 1009, отсек 1, отсек 3 | жидкое |
| 194 | Грунт загрязненный нефтепродуктами | 15т | | г. Актау на территории ТОО «Актауский завод пластических масс» возле оборудования и приямков с нефтепродуктами | твердое |
| 195 | Грунт загрязненный | 10т | | г. Актау на территории ТОО | твердое |

| | | | | | |
|---|---|---|---|---|---|
| | серой | | | «Актауский завод пластических масс» возле мест хранения серы | |
| 196 | Асбест | 1,25т | | г. Актау на территории ТОО «Актауский завод пластических масс» зд. 1006 | твердое |
| 197 | Полистриольный пыль | 0,625т | | г. Актау на территории ТОО «Актауский завод пластических масс» зд. 1006 | твердое |

Члены комиссии (ФИО, подпись):

_____ **Сакеев Р.К.**

_____ **Сембаев Б.Х.**

_____ **Кусбеков Д.Т.**

_____ **Кабдолданов Н.К.**

_____ **Давлетьяров Б.А.**

_____ **Серикбай Р.У.**

_____ **Улукбанова Г.А.**

_____ **Енсеген Д.С.**

Паспорт опасного отхода

| Наименование опасных отходов и их код в соответствии классификатором отходов | Реквизиты образователя отходов: индивидуальный идентификационный номер для физического лица и бизнес-идентификационный номер для юридического лица, его место нахождения | Место нахождения объекта, на котором образуются опасные отходы | Происхождение отходов: наименование технологического процесса, в результате которого образовались отходы, или процесса, в результате которого товар (продукция) утратил (утратила) свои потребительские свойства, с наименованием исходного товара (продукции) | Перечень опасных свойств отходов | Химический состав отходов и описание опасных свойств их компонентов | Рекомендуемые способы управления отходами | Необходимые меры предосторожности при управлении отходами | Требования к транспортировке отходов и проведению погрузочно-разгрузочных работ | Меры по предупреждению и ликвидации чрезвычайных ситуаций природного и техногенного характера и их последствий, связанных с опасными отходами, в том числе во время транспортировки и проведения погрузочно-разгрузочных работ | Дополнительная информация (иная информация, которую сообщает образователь отходов) |
|---|---|---|---|---|---|---|---|---|---|---|
| 1 | 2 | 3 | 4 | 5 | 6 | 7 | 8 | 9 | 10 | 11 |
| Кадмий порошок [16 05 06*] Лабораторные химические вещества, состоящие из или содержащие опасные вещества, включая смеси лабораторных химических веществ | АО «Жасыл даму», город Астана, район Нура, проспект Кабанбай батыра, здание 11/5, нежилое помещение 8, БИН 040340008429 | г. Актау, Мангистауская область, Промышленная зона № 5, здание 64, территория бывшего Актауского завода пластических масс. | Бесхозяйный опасный отход, перешедший в республиканскую собственность по решению суда № 2 г. Актау Мангистауской области от 26 сентября 2016 года (дело № 4711-16-00-2/4496), определению от 30 марта 2017 года, определению от 05 апреля 2018 года и акту о передаче бесхозяйных опасных отходов в республиканскую собственность от 31 мая 2018 | HP6 острая токсичность. | Кадмий порошок 1000000 мг/кг. ПДКп (ОДК), мг/кг почвы – 0,5; ПДКв (ОДУ), мг/л – 0,001; ПДКрз (ОБУВ), мг/м3 – 0,05; ПДКсс (мр) (ОБУВ), мг/м3 – 0,0003; Кл. оп. в воде – 2; Кл. оп. в рабочей зоне – 1; Кл. оп. в атмосферном воздухе – I; LD50, мг/кг – 72; Lg [C нас., мг/м3/ПДК р.з, мг/м3] – 3,46; Lg [C нас, мг/м3/ПДК с.с./м.р.), мг/м3] – 1,93; | 1. Опасный отход накапливается на месте образования на срок не более шести месяцев до даты их передачи специализированным организациям (ст. 320 Экологического Кодекса РК). 2. Опасный отход сдается на утилизацию в специализированные организации, имеющие лицензию на обращение с опасными отходами (ст. 331, 336 Экологического кодекса РК). 3. При наличии критериев для отхода, которые | 1. Допуск к работам лиц, прошедших медицинское освидетельствование, инструктаж по технике безопасности и пожарной безопасности, знающих токсичные и взрывопожарные свойства отходов, опасные факторы, которые могут возникнуть при выполнении работы, и меры по оказанию первой помощи. 2. Сбор отхода должен осуществляться раздельно от других отходов. 3. Тара с отходом обязательно | Ст. 345 Экологического кодекса РК от 2 января 2021 г. № 400-VI ЗРК: 1. Транспортировка опасных отходов должна быть сведена к минимуму. 2. Транспортировка опасных отходов допускается при следующих условиях: 1) наличие соответствующих упаковки и маркировки опасных отходов для целей транспортировки; 2) наличие специально оборудованных и снабженных специальными | 1. Обучение, инструктаж и тренинг персонала по правилам техники безопасности, пожарной безопасности и действиям в чрезвычайных ситуациях. 2. Готовность к аварийным ситуациям и планирование мер реагирования. 3. Использование специально оборудованных транспортных средств, исключающих возможность случайных повреждений и аварий транспортных средств при транспортировке | Агрегатное состояние: внешний вид: мягкий сине-белый металлические комки или серый порошок. Пластичное, становится хрупким при воздействии 80°С. Тускнеет при воздействии влажного воздуха. |

Приложение 7

| Наименование опасных отходов и их код в соответствии классификатором отходов | Реквизиты образователя отходов: индивидуальный идентификационный номер для физического лица и бизнес-идентификационный номер для юридического лица, его место нахождения | Место нахождения объекта, на котором образуются опасные отходы | Происхождение отходов: наименование технологического процесса, в результате которого образовались отходы, или процесса, в результате которого товар (продукция) утратил (утратила) свои потребительские свойства, с наименованием исходного товара (продукции) | Перечень опасных свойств отходов | Химический состав отходов и описание опасных свойств их компонентов | Рекомендуемые способы управления отходами | Необходимые меры предосторожности при управлении отходами | Требования к транспортировке отходов и проведению погрузочно-разгрузочных работ | Меры по предупреждению и ликвидации чрезвычайных ситуаций природного и техногенного характера и их последствий, связанных с опасными отходами, в том числе во время транспортировки и проведения погрузочно-разгрузочных работ | Дополнительная информация (иная информация, которую сообщает образователь отходов) |
|---|---|---|---|---|---|---|---|---|---|---|
| 1 | 2 | 3 | 4 | 5 | 6 | 7 | 8 | 9 | 10 | 11 |
| | | | г.<br><br>Отход является просроченным товаром (продукцией), предположительно утратившим (утратившей) свои потребительские свойства. | | Канцерогенность – доказана для человека;<br>Показатель информационного обеспечения (Mi) >0.9 (n>11):<br>Сумма баллов – 20;<br>Относительный параметр (Xi) – 1.67;<br>Унифицированный параметр (Zi) – 1.89;<br>Логарифм норматива (W(LgWi)) – 1.9;<br>Стандартизованный норматив Wi – 76.3. | позволят утратить статус отхода), осуществить переход в категорию готовой продукции или вторичного ресурса для дальнейшей реализации.<br>4. Содержимое и его контейнер подлежат утилизации в качестве опасных отходов.<br>5. Хранить: плотно закрытым, в прохладном и сухом помещении с ограниченным доступом, хорошо вентилируемом.<br>6. Беречь от тепла, горячих поверхностей. | должны иметь плотно закрывающуюся/ герметичную крышку, маркировку.<br>4. Избегать контакта с кожей, глазами и одеждой, не вдыхать.<br>5. Не допускать попадания в окружающую среду. Держать подальше от канализации, поверхностных и грунтовых вод.<br>6. СИЗ: использовать защитные очки или средства защиты глаз в комбинации со средствами защиты органов дыхания – Р2 фильтрующий респиратор с фильтром Р2 для | знаками транспортных средств:<br>3) наличие паспорта опасных отходов и документации для транспортировки и передачи опасных отходов с указанием количества транспортируемых опасных отходов, цели и места назначения их транспортировки;<br>4) соблюдение требований безопасности при транспортировке опасных отходов, а также к выполнению погрузочно-разгрузочным работ.<br>3. Порядок упаковки и | отходов.<br>4. Обеспечение мест хранения отхода оборудованием и средствами по ограничению очага и ликвидации аварий (наборы адсорбентов, уборочный инвентарь).<br>5. Контроль за герметичностью тары, недопущение случайных повреждений тары отхода, разливов и пожаров при погрузочно-разгрузочных работах и транспортировке отходов.<br>6. Первая помощь при контакте с отходом: 6.1. Дыхание – свежий воздух, покой; кожа – сначала промыть большим количеством воды в | |

| Наименование опасных отходов и их код в соответствии классификатором отходов | Реквизиты образователя отходов: индивидуальный идентификационный номер для физического лица и бизнес-идентификационный номер для юридического лица, его место нахождения | Место нахождения объекта, на котором образуются опасные отходы | Происхождение отходов: наименование технологического процесса, в результате которого образовались отходы, или процесса, в результате которого товар (продукция) утратил (утратила) свои потребительские свойства, с наименованием исходного товара (продукции) | Перечень опасных свойств отходов | Химический состав отходов и описание опасных свойств их компонентов | Рекомендуемые способы управления отходами | Необходимые меры предосторожности при управлении отходами | Требования к транспортировке отходов и проведению погрузочно-разгрузочных работ | Меры по предупреждению и ликвидации чрезвычайных ситуаций природного и техногенного характера и их последствий, связанных с опасными отходами, в том числе во время транспортировки и проведения погрузочно-разгрузочных работ | Дополнительная информация (иная информация, которую сообщает образователь отходов) |
|---|---|---|---|---|---|---|---|---|---|---|
| 1 | 2 | 3 | 4 | 5 | 6 | 7 | 8 | 9 | 10 | 11 |
| | | | | | | некр. открытого огня и других источников воспламенения. Не курить. | защиты от вредных частиц, защитные перчатки. | маркировки опасных отходов для целей транспортировки устанавливается законодательством РК о транспорте. 4. Порядок транспортировки опасных отходов на транспортных средствах, требования к выполнению погрузочно-разгрузочных работ и другие требования по обеспечению экологической и санитарно-эпидемиологической безопасности определяются нормами и правилами, утверждаемыми уполномоченным государственным органом в | течение не менее 15 минут, затем удалить загрязненную одежду и снова промыть. 6.2. Глаза – прежде всего промыть большим количеством воды в течение нескольких минут (снять контактные линзы, если это возможно сделать без затруднений), затем обратится за медицинской помощью. 6.3. Проглатывание – прополоскать рот, дать выпить один или два стакана воды. Обратиться за медицинской помощью. 7. При пожаре использовать распыленную воду, порошок, пену, двуокись углерода. | |

| Наименование опасных отходов и их код в соответствии классификатором отходов | Реквизиты образователя отходов: индивидуальный идентификационный номер для физического лица и бизнес-идентификационный номер для юридического лица, его место нахождения | Место нахождения объекта, на котором образуются опасные отходы | Происхождение отходов: наименование технологического процесса, в результате которого образовались отходы, или процесса, в результате которого товар (продукция) утратил (утратила) свои потребительские свойства, с наименованием исходного товара (продукции) | Перечень опасных свойств отходов | Химический состав отходов и описание опасных свойств их компонентов | Рекомендуемые способы управления отходами | Необходимые меры предосторожности при управлении отходами | Требования к транспортировке отходов и проведению погрузочно-разгрузочных работ | Меры по предупреждению и ликвидации чрезвычайных ситуаций природного и техногенного характера и их последствий, связанных с опасными отходами, в том числе во время транспортировки и проведения погрузочно-разгрузочных работ | Дополнительная информация (иная информация, которую сообщает образователь отходов) |
|---|---|---|---|---|---|---|---|---|---|---|
| 1 | 2 | 3 | 4 | 5 | 6 | 7 | 8 | 9 | 10 | 11 |
| | | | | | | | | области транспорта и коммуникаций и согласованными с уполномоченным органом в области охраны окружающей среды и государственным органом в области санитарно-эпидемиологического благополучия населения.<br>5. С момента погрузки опасных отходов на транспортное средство, приемки их физическим или юридическим лицом, осуществляющим транспортировку опасных отходов, и до выгрузки их | 8. При любой чрезвычайной/аварийной ситуации с отходом сообщить в территориальное подразделение по охране окружающей среды (Департамент экологии) и орган в области чрезвычайных ситуаций. | |

| Наименование опасных отходов и их код в соответствии классификатором отходов | Реквизиты образователя отходов: индивидуальный идентификационный номер для физического лица и бизнес-идентификационный номер для юридического лица, его место нахождения | Место нахождения объекта, на котором образуются опасные отходы | Происхождение отходов; наименование технологического процесса, в результате которого образовались отходы, или процесса, в результате которого товар (продукция) утратил (утратила) свои потребительские свойства, с наименованием исходного товара (продукции) | Перечень опасных свойств отходов | Химический состав отходов и описание опасных свойств их компонентов | Рекомендуемые способы управления отходами | Необходимые меры предосторожности при управлении отходами | Требования к транспортировке отходов и проведению погрузочно-разгрузочных работ | Меры по предупреждению и ликвидации чрезвычайных ситуаций природного и техногенного характера и их последствий, связанных с опасными отходами, в том числе во время транспортировки и проведения погрузочно-разгрузочных работ | Дополнительная информация (иная информация, которую сообщает образователь отходов) |
|---|---|---|---|---|---|---|---|---|---|---|
| 1 | 2 | 3 | 4 | 5 | 6 | 7 | 8 | 9 | 10 | 11 |
| | | | | | | | | в установленном месте из транспортного средства ответственность за безопасное обращение с такими отходами несет транспортная организация или лицо, которым принадлежит такое транспортное средство. Санитарно-эпидемиологические требования от 25 декабря 2020 года № КР ДСМ-331/2020. Количество перевозимых отходов соответствует грузовому объему транспортного средства. При транспортировке | | |

| Наименование опасных отходов и их код в соответствии классификатором отходов | Реквизиты образователя отходов: индивидуальный идентификационный номер для физического лица и бизнес-идентификационный номер для юридического лица, его место нахождения | Место нахождения объекта, на котором образуются опасные отходы | Происхождение отходов: наименование технологического процесса, в результате которого образовались отходы, или процесса, в результате которого товар (продукция) утратил (утратила) свои потребительские свойства, с наименованием исходного товара (продукции) | Перечень опасных свойств отходов | Химический состав отходов и описание опасных свойств их компонентов | Рекомендуемые способы управления отходами | Необходимые меры предосторожности при управлении отходами | Требования к транспортировке отходов и проведению погрузочно-разгрузочных работ | Меры по предупреждению и ликвидации чрезвычайных ситуаций природного и техногенного характера и их последствий, связанных с опасными отходами, в том числе во время транспортировки и проведения погрузочно-разгрузочных работ | Дополнительная информация (иная информация, которую сообщает образователь отходов) |
|---|---|---|---|---|---|---|---|---|---|---|
| 1 | 2 | 3 | 4 | 5 | 6 | 7 | 8 | 9 | 10 | 11 |
| | | | | | | | | отходов производства не допускается загрязнение окружающей среды в местах их закачки, перевозки, погрузки и разгрузки. Технологические процессы, связанные с погрузкой, транспортировкой и разгрузкой отходов с 1 по 3 класс опасности механизируются. Транспортное средство для перевозки полужидких (пастообразных) отходов оснащают шланговым устройством для слива. При перевозке твердых и | | |

| Наименрвание опасных отходов и их код в соответствии классификатором отходов | Реквизиты образователя отходов: индивидуальный идентификационный номер для физического лица и бизнес-идентификационный номер для юридического лица, его место нахождения | Место нахождения объекта, на котором образуются опасные отходы | Происхождение отходов: наименование технологического процесса, в результате которого образовались отходы, или процесса, в результате которого товар (продукция) утратил (утратила) свои потребительские свойства, с наименованием исходного товара (продукции) | Перечень опасных свойств отходов | Химический состав отходов и описание опасных свойств их компонентов | Рекомендуемые способы управления отходами | Необходимые меры предосторожности при управлении отходами | Требования к транспортировке отходов и проведению погрузочно-разгрузочных работ | Меры по предупреждению и ликвидации чрезвычайных ситуаций природного и техногенного характера и их последствий, связанных с опасными отходами, в том числе во время транспортировки и проведения погрузочно-разгрузочных работ | Дополнительная информация (иная информация, которую сообщает образователь отходов) |
|---|---|---|---|---|---|---|---|---|---|---|
| 1 | 2 | 3 | 4 | 5 | 6 | 7 | 8 | 9 | 10 | 11 |
| | | | | | | | | пылевидных отходов транспортное средство обеспечивается защитной пленкой или укрывным материалом. Пылевидные отходы увлажняют на всех этапах: при загрузке, транспортировке и выгрузке. При транспортировке отходов производства 1 и 2 класса опасности не допускается присутствие третьих лиц, кроме лица, управляющего транспортным средством и персонала, который | | |

| Наименование опасных отходов и их код в соответствии классификатором отходов | Реквизиты образователя отходов: индивидуальный идентификационный номер для физического лица и бизнес-идентификационный номер для юридического лица, его место нахождения | Место нахождения объекта, на котором образуются опасные отходы | Происхождение отходов: наименование технологического процесса, в результате которого образовались отходы, или процесса, в результате которого товар (продукция) утратил (утратила) свои потребительские свойства, с наименованием исходного товара (продукции) | Перечень опасных свойств отходов | Химический состав отходов и описание опасных свойств их компонентов | Рекомендуемые способы управления отходами | Необходимые меры предосторожности при управлении отходами | Требования к транспортировке отходов и проведению погрузочно-разгрузочных работ | Меры по предупреждению и ликвидации чрезвычайных ситуаций природного и техногенного характера и их последствий, связанных с опасными отходами, в том числе во время транспортировки и проведения погрузочно-разгрузочных работ | Дополнительная информация (иная информация, которую сообщает образователь отходов) |
|---|---|---|---|---|---|---|---|---|---|---|
| 1 | 2 | 3 | 4 | 5 | 6 | 7 | 8 | 9 | 10 | 11 |
| | | | | | | | | сопровождает груз. | | |

Настоящим заявляю, что я проверил(а) (посредством - анализов, тестов, знаний об исходном сырье и технологии образования данных отходов и другие), что данные отходы содержат лишь перечисленные выше компоненты в указанных концентрациях, в результате чего отходы классифицированы мной как опасные. Результаты лабораторных исследований прилагаются (в случае их необходимости).

Информация достоверна, точна и полна.

Заместитель Председателя Правления, член Правления, действующий на основании Доверенности № 31-с от 29 декабря 2022 года

Каблолданов Н.К. _____

Фамилия, имя, отчество (при его наличии), подпись

" 15 " 08 20 23 года

Место печати (при его наличии)

**Акт**
**о приеме-передаче бесхозяйных опасных отходов**

г. Актау «13» октября 2023 г.

Мы, нижеподписавшиеся, составили настоящий акт о том, что представитель АО «Жасыл даму» передал, а представитель ТОО «Абсолют-М» в присутствии представителей Департамента экологии по Мангистауской области, Управления природных ресурсов и регулирования природопользования Мангистауской области и ТОО «Индустриальный парк Мангистау», принял следующие бесхозяйные опасные отходы, расположенные на территории бывшего Актауского завода пластических масс в городе Актау Мангистауской области, переданные в республиканскую собственность решением суда № 2 города Актау Мангистауской области от 26 сентября 2016 года № 4711-16-00-2/4426 и актом от 31 мая 2018 года:

| № п/п | Наименование отходов | Ед. изм. | Количество |
|---|---|---|---|
| 1. | Кислота трихлорукусная | тонн | 0,0001 |
| 2. | Калий бромистый | тонн | 0,000002 |
| 3. | Остатки химических реактивов (калий углекислый) | тонн | 0,052 |
| 4. | Карбамид (мочевина) | тонн | 0,002 |
| 5. | Хромокалиевые квасцы | тонн | 0,0242 |
| 6. | Хромовокалиевые квасцы | тонн | 0,0009 |
| 7. | Фенолфталеин | тонн | 0,00012 |
| 8. | Соль Мора | тонн | 0,0012 |
| 9. | Натрий укусенокислый | тонн | 0,0162056 |
| 10. | Алюминий азотнокислый | тонн | 0,0009 |
| 11. | Натрий алюминий фтористый | тонн | 0,0004 |
| 12. | Натрий тетрафтороборат | тонн | 0,0009 |
| 13. | Остатки химических реактивов (Пероксодисульфат натрия) | тонн | 0,001 |
| 14. | Остатки химических реактивов (натрий углекислый) | тонн | 0,00195 |
| 15. | Натрий щавелевокислый | тонн | 0,0009 |
| 16. | Цинк гранулированный | тонн | 0,0016 |
| 17. | Дифенилы | тонн | 0,00105 |
| 18. | Кислота фосфорномолибденовая | тонн | 0,0009 |
| 19. | Остатки химических реактивов (ртуть азотнокислая) | тонн | 0,0005 |
| 20. | Железоаммонийные квасцы | тонн | 0,0005 |
| 21. | Кадмий порошок | тонн | 0,0036 |
| 22. | Аммоний азотнокислый | тонн | 0,0272 |
| 23. | Аммоний йодистый | тонн | 0,02 |
| 24. | Цинк сернокислый | тонн | 0,0548 |
| 25. | Декан | тонн | 0,0099 |
| 26. | Додекан | тонн | 0,0009 |
| 27. | Дибутиламин | тонн | 0,007 |
| 28. | Диметоксибензол | тонн | 0,0016 |
| 29. | Кислота масляная | тонн | 0,0176 |
| 30. | Кислота борфтористоводородная | тонн | 0,14 |
| 31. | Пропанол-2 | тонн | 0,15 |
| 32. | Реактив Фишера | тонн | 0,08 |
| 33. | Пиридин | тонн | 0,0352 |
| 34. | Гексадекан | тонн | 0,006 |
| 35. | Диметилформамид | тонн | 0,036 |
| 36. | Бромбензол | тонн | 0,0014 |

| | | | |
|---|---|---|---|
| 37. | Бензальдегид | тонн | 0.0162 |
| 38. | Гептан | тонн | 0.084 |
| 39. | Гексанол | тонн | 0.0077 |
| 40. | Пентан | тонн | 0.0020 |
| 41. | Пентадекан | тонн | 0.0048 |
| 42. | Бутанол-1 | тонн | 0.0984 |
| 43. | Изо-амиловый спирт | тонн | 0.016 |
| 44. | Спирт бензиловый | тонн | 0.009 |
| 45. | Октанол | тонн | 0.0042 |
| 46. | Октадекан | тонн | 0.0048 |
| 47. | Реактив Несслера | тонн | 0.003 |
| 48. | Нонан | тонн | 0.0072 |
| 49. | Октан | тонн | 0.009 |
| 50. | 1,4 Диокеан (диэтилендиоксид) | тонн | 0.1425 |
| 51. | Фторбензол | тонн | 0.0198 |
| 52. | Фенилацетилен | тонн | 0.0055 |
| 53. | Формамид (амид муравьиной кислоты) | тонн | 0.0072 |
| 54. | Кислота муравьиная | тонн | 0.0009 |
| 55. | Ундекан | тонн | 0.0048 |
| 56. | Перекись бензоила | тонн | 2,255 |
| 57. | Тригоноке (Trigonox c) | тонн | 1,025 |
| 58. | Родин 31 | тонн | 0,542 |
| 59. | Третбутилпирокатехин | тонн | 1.05 |
| 60. | Альфа-метилстирол (α-метилстирол, изопренилбензол) | тонн | 0.08 |
| 61. | Софтенол | тонн | 0.78 |
| 62. | Шары алуп 40 мм | тонн | 1.54 |
| 63. | Целинол | тонн | 1.13 |
| 64. | Борная кислота | тонн | 1,47 |
| 65. | Диметилсульфоксид (метилсульфоксид, ДМСО) | тонн | 2,6 |
| 66. | Стеарат цинка | тонн | 0,052 |
| 67. | Смола ЗИС-1 | тонн | 0.215 |
| 68. | Агидол | тонн | 0.375 |
| 69. | Олигоэфир | тонн | 0.25 |
| 70. | Растворитель Forane141b | тонн | 0.72 |
| 71. | Хосталоке | тонн | 0.8 |
| 72. | Краситель желтый | тонн | 0.12 |
| 73. | Краситель оранжевый | тонн | 0.09 |
| 74. | Краситель Т-красный Ж | тонн | 0.255 |
| 75. | Отходы асбеста (волокно) | тонн | 1.25 |
| 76. | Ирганоке | тонн | 0.05 |
| 77. | Смесь этилбензола, стирола, жилотерма и масла | тонн | 1.5 |
| 78. | Бензол | тонн | 0.0015 |
| 79. | Гептадекан | тонн | 0.0012 |
| 80. | Остатки химических реагентов (Ф-Калий-2-хромовокислый) | тонн | 0.0740 |
| 81. | Аммоний хлористый | тонн | 0.3160 |
| 82. | Кислота щавелевая | тонн | 0.0315 |
| 83. | Остатки химических реактивов (Соль динатриевая этилендиамин тетраукеусной кислоты) | тонн | 0.0011 |
| 84. | Остатки химических реактивов (цирконий хлорокись) | тонн | 0.0006 |

| | | | |
|---|---|---|---|
| 85. | Пирогаллол | тонн | 0.0035 |

Настоящий Акт составлен в целях передачи бесхозяйных опасных отходов в рамках исполнения Договора о государственных закупках на «Услуги по утилизации и (или) удалению бесхозяйного опасного отхода» от 09 октября 2023 года № 139, заключенного между Заказчиком АО «Жасыл даму» и Поставщиком ТОО «Абсолют-М».

**Передал от АО «Жасыл даму»:**

Жакиянова Айжан Сериковна
Менеджер Департамента по управлению историческими отходами
*(Доверенность № 33-с от 28.08.2023 г.)*

Букенова Санда Бекбулатовна
Менеджер Департамента по управлению историческими отходами
*(Доверенность № 34-с от 28.08.2023 г.)*

**Принял от ТОО «Абсолют-М»:**

Дальке Виктор Владимирович
Директор

**Присутствующие:**

от Департамента экологии по Мангистауской области
Мукашева Нурила Асанкуловна,

от Управления природных ресурсов и регулирования природопользования Мангистауской области
Сеисеген Динара Серікқызы

от ТОО «Индустриальный парк Мангистау»
Кудайбергенов Бейбарыс Алибекович

АБСОЛЮТ-М

МАКСИМАЛЬНЫЙ РЕЗУЛЬТАТ

**ПРИКАЗ № 12**
**31.08.2023 г.**

В целях исполнения договорных обязательств АО «Жасыл Даму» по вывозу и утилизации отходов на площадке ТОО «Индустриальный парк Мангистау» (бывший завод АЗПМ, г.Актау).

**ПРИКАЗЫВАЮ:**

1. Назначить ответственными за пожарную безопасность, соблюдение требований промышленной безопасности, охраны труда и экологической безопасности следующих работников, прошедших соответствующее обучение:
   - Байдильдина Бауржана Темирбулатовича – заместителя директора, сотовый телефон +77773085571
   - Назарова Александра Михайловича – мастера, сотовый телефон +77779900507
2. Ответственным лицам обеспечить соблюдение требований охраны труда, пожарной, промышленной и экологической безопасности всеми задействованными работниками на объекте.
3. Ответственным лицам обеспечить проведение необходимых видов инструктажей с отражением в соответствующих журналах.
4. Ответственным лицам обеспечить ношение спецодежды и применение СИЗ всеми задействованными работниками на объекте.
5. Контроль над исполнением приказа оставляю за собой.

**Директор ТОО «Абсолют-М»** **В.В. Дальке**

**С приказом ознакомлены:**

Заместитель директора _____ Б.Т. Байдильдин

Мастер _____ А.М. Назаров

**021501, РК, Акмолинская область, г. Степногорск, мкр-н 2, д. 37, кв. 23**
**БИН 020140005047 тел. (71645) 5-20-18 https://absolut-mkz.ru e-mail: bam-kz@mail.ru**

**АКТ-ДОПУСК**

**для производства работ на территории ТОО «Индустриальный парк Мангистау»**

"10" 10 2023 г.

Мы, нижеподписавшиеся, представитель организации ТОО „Абсолют-М" директор Далькe Виктор Владимирович
(Ф.И.О., должность)
составили настоящий акт о нижеследующем.
ТОО «Индустриальный парк Мангистау» в лице представителя

(Ф.И.О., должность)
согласно договорам №139 от 09.10.23г заключенному между АО „Жасыл даму" и ТОО „Абсолют-М" 85 отходов согласно спецификации к договору

предоставляет следующие объекты

для производства на них работ по переноске, сортировке, очистке, упаковке, погрузке, откачке отходов.

(наименование работ)
в присутствии представителяТОО «Индустриальный парк Мангистау» на следующий срок:начало "10" 10 2023 г. окончание "31" 12 2023 г.

До начала работ необходимо выполнить следующие мероприятия, обеспечивающие безопасность производства работ

| № п/п | Наименованиемероприятия | Исполнитель | Сроквыполнения |
|---|---|---|---|
| 1 | Представить списки работников с указанием фамилии, имени, отчества, профессии, должности, а также предоставленных им руководителем организации прав и обязанностей, в случае изменения списков направить официальное письмо. | ТОО «Абсолют – М» | До начала работ и далее по необходимости |
| 2 | Представить Приказ о закреплении персонала на участке с указанием контактных номеров телефонов работников подрядной организации, ответственных за производство работ.Приказ о назначении специалиста по охране труда или о возложении обязанностей специалиста по охране труда на одного из специалистов | ТОО «Абсолют – М» | Доначаларабот |

| | | | |
|---|---|---|---|
| 3 | Представить копии удостоверений, протоколов и других необходимых документов, дающих право на выполнение инженерно-техническими работниками и рабочим персоналом своих обязанностей и заявленных видов работ. Привлекать к работам работников согласно их квалификации. | ТОО «Абсолют – М» | До начала работ |
| 4 | Представить персонал для проведения вводного инструктажа лицу, ответственному от ТОО «Индустриальный парк Мангистау» на объекте. | ТОО «Абсолют – М» | До начала работ и далее по необходимости |
| 5 | Представить журналы инструктажа на рабочем месте и инструктажа по пожарной безопасности. | ТОО «Абсолют – М» | До начала работ |
| 6 | Согласовать порядок подключения электрических машин, электрических механизмов и электрооборудования с ТОО «Индустриальный парк Мангистау». | ТОО «Абсолют – М» | До начала работ |
| 7 | Обеспечить места проведения огневых работ, складские, санитарно- бытовые помещения огнетушителями и др. средствами пожаротушения и знаками безопасности. | ТОО «Абсолют – М» | До начала работ |
| 8 | Обеспечить персонал средствами индивидуальной и коллективной защиты, исправными инструментом, оборудованием приспособлениями. | ТОО «Абсолют – М» | До начала работ |
| 9 | До начала производства работ в охранных зонах сооружений или коммуникаций получить письменное разрешение организаций, ответственных за их эксплуатацию. | ТОО «Абсолют – М» | До начала работ |
| 10 | Обеспечить соблюдение пожарной безопасности при проведении огневых работ и других работ, связанных с пожарной безопасностью. При необходимости обеспечить огневые посты. | ТОО «Абсолют – М» | Постоянно |
| 11 | Обеспечить проверку концентрации вредных веществ, кислорода в местах проведения работ, в особенности внутри емкостей с химическими отходами. | ТОО «Абсолют – М» | До начала работ |
| 12 | Обеспечить безопасную транспортировку отходов. | ТОО «Абсолют – М» | Постоянно |

ТОО «Абсолют – М»
Представитель организации

(подпись)

ТОО «Индустриальный парк Мангистау»
Представитель организации

(подпись)

**Договор № 32**
**оказания услуг**

г. Щучинск 29 сентября 2023 г.

**ТОО «ЭКОПРОМБУРАБАЙ»**, именуемое в дальнейшем **«Исполнитель»,** в лице директора Казанцева Виктора Анатольевича, действующего на основании Устава, с одной стороны и

**ТОО «Абсолют-М»,** именуемое в дальнейшем **«Заказчик»**, в лице директора Дальке Виктора Владимировича, действующего на основании Устава, с другой стороны, далее совместно именуемые «Стороны», а по отдельности «Сторона», заключили настоящий договор о нижеследующем:

**1. Предмет договора**

1.1 «Исполнитель» обязуется оказать услуги по удалению/утилизации опасных отходов (в том числе прекурсоров) производства и потребления (далее - Опасные отходы), в соответствии с Заявками Заказчика на основании Спецификаций, которые являются неотъемлемой частью настоящего Договора, и также требованиями экологического законодательства РК, а Заказчик, в свою очередь, обязуется принять результат работ и произвести оплату их стоимости на условиях настоящего Договора.

1.2 Место вывоза отходов и сторона, осуществляющая погрузку, доставку и разгрузку указывается в Спецификациях. Сортировка, упаковка и подготовка к перевозке осуществляется Заказчиком.

1.3 Место приемки на удаление/утилизацию Опасных отходов производится по адресу: Акмолинская область, г. Щучинск, Дорога Астана-Кокшетау, строение 25.

**2. Сумма договора и порядок расчетов**

2.1 Общая сумма настоящего Договора складывается из цены и количества по фактически оказанным услугам, принятым согласно Акта оказанных услуг.

2.2. Оплата услуг по настоящему Договору производится на основании подписанного (переданного) акта оказанных услуг, безналичным или наличным расчетом в сроки, указанные в Спецификации. Акт(ты) оказанных услуг направляются в виде сканированного документа на электронную почту Заказчика, указанную в договоре с последующим предоставлением оригинала.

2.3. Акт оказанных услуг считается принятым Заказчиком, если по истечению 5 рабочих дней с момента получения оригинала Акта оказанных услуг, Заказчик не направил письменный отказ/непринятие акта оказанных услуг.

2.4. Если Заказчик направил письменный отказ /непринятие акта оказанных услуг, в котором изложены причины отказа подписания Акта оказанных услуг, Исполнитель устраняет такие замечания в срок не более 7 (семи) рабочих дней и повторно выставляет Заказчику Акт оказанных услуг.

**3. Права и обязанности сторон**

**3.1. Исполнитель обязуется:**

3.1.1. качественно и в полном объеме оказать Услуги, в соответствии с условиями настоящего Договора, в течение срока действия настоящего Договора, и срока оказания услуги согласно соответствующей Спецификации к Договору;

3.1.2. обеспечивать Заказчика информацией об оказываемых Услугах, тарифах, условиях и т.п.;

3.1.3. предпринимать своевременные меры по предупреждению и устранению нарушений качества оказываемых Услуг;

3.1.4. направлять акты оказанных услуг каз.почтой, электронной почтой или иными услугами связи, после оказания услуг.

3.1.5. Обязуется предоставить документы подтверждающие полномочия лица на подписание акта оказанных услуг, в течение 3 рабочих дней с момента подписания настоящего Договора.

**3.2.** Исполнитель имеет право своевременно и в полном объеме получать оплату за оказанные Услуги.

**3.3. Заказчик обязуется:**

3.3.1. своевременно и в полном объеме производить оплату за оказанные Услуги;

3.3.2. извещать Исполнителя о ненадлежащем качестве оказываемых Услуг;

3.3.3. в случае отказа от оказываемых Услуг, направить Исполнителю письменное заявление с мотивированным изложением причин отказа.

3.3.4. Обязуется предоставить документы подтверждающие полномочия лица на подписание акта оказанных услуг, в течение 3 рабочих дней с момента подписания настоящего Договора.
3.3.5. Обязуется в течение 5 рабочих дней подписать акт(ты) оказанных услуг и направить подписанный акт в адрес Исполнителя. В случае отказа в принятии акта, указать причину отказа/непринятия и направить Исполнителю соответствующее пояснение в адрес Исполнителя.
**3.4. Заказчик вправе:**
3.4.1. получать Услуги надлежащего качества:
3.4.2. получать информацию об условиях оказываемых Услуг и о тарифах;
3.4.3. на досрочное расторжение настоящего Договора в случае некачественно оказываемых Услуг.

## 4. Ответственность сторон

4.1. За неисполнение или ненадлежащее исполнение обязательств по настоящему Договору, «Стороны» несут ответственность в соответствии с действующим законодательством Республики Казахстан».
4.2. За ненадлежащее оказание Услуг по настоящему Договору, Заказчик вправе предъявить Исполнителю письменные претензии за каждый факт ненадлежащего исполнения условий настоящего Договора. В таком случае Исполнитель обязуется своевременно, в течение 3-х календарных дней, устранять каждый факт ненадлежащего исполнения условий настоящего Договора, а также возмещать причиненный Заказчику вред/ущерб в виде штрафа, в течении 10-ти календарных дней с момента получения претензии.
4.3. За нарушение срока оказания Услуг, предусмотренного в соответствующей Спецификации к Договору, по вине Исполнителя, Заказчик вправе требовать уплаты пени в размере 0,1% от стоимости несвоевременно оказанных услуг за каждый день просрочки.
4.4. При несвоевременной оплате, согласно п. 2.2. настоящего Договора, если иные условия оплаты не предусмотрены в соответствующем Приложении к Договору, Исполнитель вправе требовать, а Заказчик в таком случае уплачивает Исполнителю пеню в размере 0,1% от неоплаченной суммы за каждые просроченные сутки. Настоящее положение не применяется на условиях предоплаты.
4.5. Уплата пени или неустойки и возмещение вреда/ущерба, причиненным ненадлежащим исполнением обязательств, не освобождает Стороны от исполнения обязательств по настоящему Договору и не влечет за собой расторжение Договора.
4.6. За нарушение условий настоящего Договора Стороны несут ответственность в соответствии с действующим законодательством, возмещая потерпевшей стороне убытки в виде прямого вреда/ущерба. Бремя доказывания нанесенного вреда/ущерба лежит на потерпевшей Стороне.
4.7. Если счета на оплату неустойки (пени/штрафа) Сторонами не выставлены, то неустойка считается не начисленной.
4.8. За нарушение сроков подписания/предоставления подписанного акта или отказа в приеме акта оказанных услуг со стороны Заказчика, Исполнитель имеет право начислить штраф в размере 5 000,00 (пять тысяч) тенге.

## 5. Обстоятельства непреодолимой силы

5.1. Ни одна из Сторон не несет ответственность за полное или частичное неисполнение своих обязательств по настоящему Договору, если такое неисполнение вызвано обстоятельствами непреодолимой силы, такими как: землетрясение, наводнения, пожары и другие стихийные бедствия, а также война и военные действия, массовые беспорядки, возникшие после заключения настоящего Договора, либо принятие государственных нормативных актов, делающих невозможным исполнение настоящего Договора. Приведенный перечень форс-мажорных обстоятельств не является исчерпывающим.
5.2. Если какое–либо из форс-мажорных обстоятельств непосредственно повлияло на исполнение обязательств в срок, то этот срок, соответственно, отодвигается на время действия этого обязательства, если Стороны не договорились об ином.
5.3. Сторона, для которой создались обстоятельства непреодолимой силы, обязана в срок не позднее 5 (пяти) календарных дней уведомить (письмом, электронной почтой) другую Сторону о возникновении таких обстоятельств, а также о сроке их предполагаемого прекращения.
5.4. Наступление форс-мажорных обстоятельств, при необходимости, должно быть подтверждено в письменной форме компетентными государственными органами.
5.5. В случае, когда обстоятельства непреодолимой силы или их последствия продолжают действовать более одного месяца и, если при наступлении данных обстоятельств становится

ясным, что они будут действовать более этого срока. Стороны проводят переговоры с целью выявления приемлемых для них способов исполнения настоящего Договора или его расторжения.

**6. Срок действия Договора и порядок его расторжения**

6.1. Настоящий Договор вступает в силу с момента его подписания и действует до 31 декабря 2023 года.

6.2. Исполнитель вправе расторгнуть настоящий Договор в одностороннем порядке в следующих случаях:

6.2.1. если Заказчик нарушает сроки оплаты за оказанные Услуги Исполнителем в течение трех месяцев подряд;

6.2.2. в иных случаях, предусмотренных настоящим Договором и законодательством Республики Казахстан.

6.3. Заказчик вправе расторгнуть настоящий Договор в одностороннем порядке в следующих случаях:

6.3.1. неисполнение и ненадлежащего исполнения «Исполнителем» обязательств и условий настоящего Договора;

6.3.2. в иных случаях, предусмотренных настоящим Договором и законодательством Республики Казахстан.

6.4. В случае одностороннего расторжения настоящего Договора Сторона, инициирующая расторжение Договора, обязана письменно уведомить другую сторону не менее чем за 30 (тридцать) календарных дней до предполагаемой даты расторжения, по истечении которых Договор считается расторгнутым.

**7. Заключительные положения**

7.1. Споры и разногласия, которые могут возникнуть при исполнении настоящего Договора будут по возможности решаться путем переговоров. В случае невозможности разрешения разногласий путем переговоров, Стороны обращаются для рассмотрения споров в специализированный межрайонный экономический суд по Акмолинской области.

7.2. Стороны пришли к соглашению, что признают действительными договорную документацию, полученную посредством сети Интернет, позволяющей достоверно установить, что документ исходит от Стороны по Договору. Стороны взаимно договорились, что документы, переданные посредством сети Интернет, имеют юридическую силу и являются средством для доказывания до обмена оригиналами. Обмен оригиналами документов обязателен в течении 10 (десяти) календарных дней с момента подписания документа.

7.3. Договор считается пролонгированным на следующий год, если одна из Сторон не заявит о расторжении за 30 (тридцать) календарных дней до окончания срока действия настоящего Договора.

7.4. В случае изменения юридического адреса или банковских реквизитов, Стороны обязаны в трехдневный срок уведомить об этом друг друга.

7.5. Настоящий Договор составлен в двух идентичных экземплярах на русском языке, имеющих одинаковую юридическую силу, по одному экземпляру каждой «Стороне».

**Юридические адреса и реквизиты сторон**

| «Исполнитель» | «Заказчик» |
|---|---|
| **ТОО «ЭКОПРОМБУРАБАЙ»**<br>021700 РК, Акмолинская область, Бурабайский район, г. Щучинск, Дорога Астана – Кокшетау, строение 25 | **ТОО «Абсолют-М»**<br>021500, РК, Акмолинская область, г. Степногорск мкр-н 2, дом 37, кв. 23 |
| **БИН** 170 240 035 796<br>**ИИК** KZ486 010 321 000 266 841/KZT<br>АО «Народный Банк Казахстана»<br>**БИК** HSBKKZKX<br>Тел. 8 778 502 75 41<br>E-mail: ekopromburabay@bk.ru<br><br>**Директор**<br><br>**В.А. Казанцев** | **БИН** 020140005047<br>**ИИК** KZ69914072203KZ008G4<br>Филиал АО «Bereke Bank» по Павлодарской области<br>**БИК** BRKEKZKA<br>e-mail: bam-kz@mail.ru<br>Тел. 8 (71645) 5-20-18<br><br>**Директор**<br><br>**В.В. Дальке** |

ДОПОГ-СВИДЕТЕЛЬСТВО О ПОДГОТОВКЕ ВОДИТЕЛЕЙ ТРАНСПОРТНЫХ СРЕДСТВ, ПЕРЕВОЗЯЩИХ ОПАСНЫЕ ГРУЗЫ

В ЦИСТЕРНАХ НЕ В ЦИСТЕРНАХ

Свидетельство № 000180

Отличительный знак государства, выдавшего свидетельство KZ

Действительно в отношении вещества класса (классов)

| В ЦИСТЕРНАХ | НЕ В ЦИСТЕРНАХ |
|---|---|
| 1.1 1.2 1.2 1.4 1.5 1.6 | 1.1 1.2 1.2 1.4 1.5 1.6 |
| 2.1 2.2 2.3 2.4 2.5 2.6 | 2.1 2.2 2.3 2.4 2.5 2.6 |
| 3.1 3.2 3.3 | 3.1 3.2 3.3 |
| 4.1 4.2 4.3 | 4.1 4.2 4.3 |
| 5.1 5.2 | 5.1 5.2 |
| 6.1 6.2 | 6.1. 6.2 |
| 7 | 7 |
| 8.1 8.2 8.3 | 8.1 8.2 8.3 |
| 9.1 9.2 | |

до (дата) 24.06.2026

Не нужное вычеркнуть.

Фамилия ОРАЗАЛИН

Имя (имена) МУРАТБЕК

Дата рождения 08.07.1966 Гражданство РК

Подпись владельца

Выдано ТОО «ЗА РУЛЕМ.KZ»

Дата 24.06.2023

Подпись

Продлено до

Кем

Дата

Подпись

И/или печать (или штамп) органа, выдавшего свидетельство

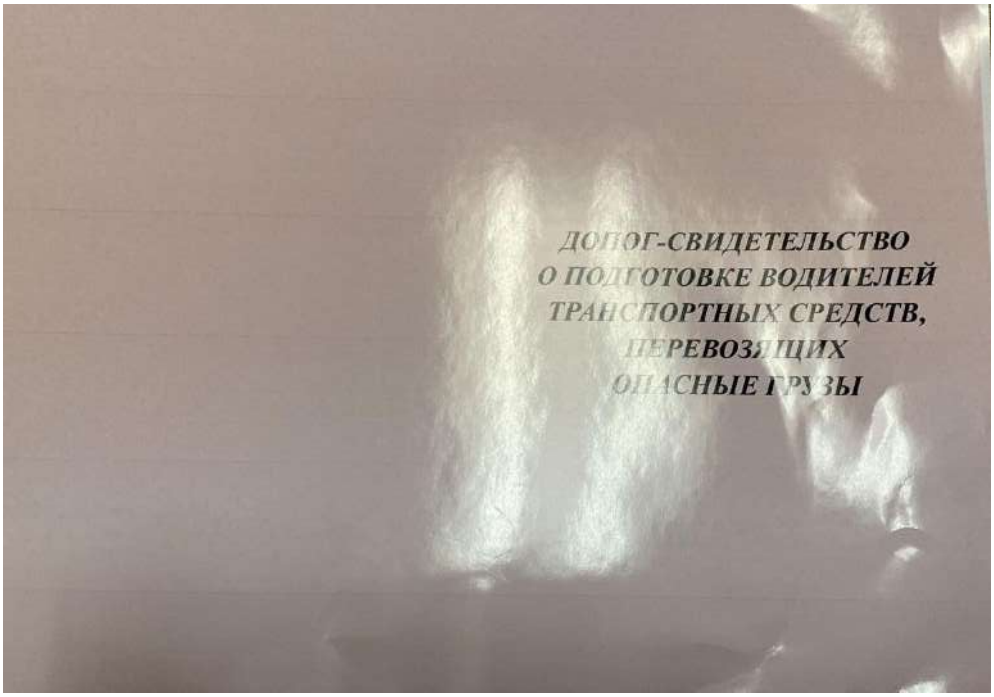

1-й экз. грузоотправителю
2-й экз. грузополучателю
3-й и 4-й экз. перевозчику

Коды

| | | | | | | |
|---|---|---|---|---|---|---|
| | | | | | | |

к Правилам перевозок грузов автомобильным транспортом

ТОВАРНО-ТРАНСПОРТНАЯ НАКЛАДНАЯ № 2
«20» октября 2023 г.

Автомобиль КАМАЗ 343AES03 к путевому листу № серия код
марка, госуд. номерной знак

Перевозчик ИП Бектемиров. Водитель Оразалин М. К. Вид перевозки АВТО код
наименование ФИО

Заказчик (плательщик) ТОО «ЭКОПРОМБУРАБАЙ» РК, город Щучинск автодорога Астана-Кокшетау, 25 код
наименование

Грузоотправитель ТОО «Абсолют-М» РК, БИН 020140005047 код
наименование

Грузополучатель ТОО «ЭКОПРОМБУРАБАЙ» РК, город Щучинск автодорога Астана-Кокшетау, 25
код
наименование

Пункт погрузки РК, г. Актау, территория бывшего завода пластмасс
Пункт разгрузки РК, Акмолинская область,Бурабайский район, город Щучинск автодорога Астана-Кокшетау, 25
Маршрут №
адрес адрес

Пересадресовка 1. Прицеп Гар. №
наименование и адрес нового получателя марка, госуд. номерной знак

2. Прицеп Гар. №
подпись ответственного лица марка, госуд. номерной знак

СВЕДЕНИЯ О ГРУЗЕ*)

| Номенкл. №, код | № прейск. позиция | Наименование продукции товара (груза) или номера контейнеров | Един. измер. | Кол-во | Цена | Сумма |
|---|---|---|---|---|---|---|
| 1 | 2 | 3 | 4 | 5 | 6 | 7 |
| 00000000130 | | Опасные отходы | тонн | 9,1018 | | |
| | | ИТОГО | | | | |

| С грузом следуют документы | Вид упаков. | К-во мест | Способ определ. массы | Код груза | Класс груза | Масса брутто, т |
|---|---|---|---|---|---|---|
| 8 | 9 | 10 | 11 | 12 | 13 | 14 |
| Акт взвешивания | | | взвешивание | | | |
| | | | К-во ездок, заездов | | | |

Всего поступило на сумму Отпуск разрешил Директор Далькe В.В.
прописью

| | |
|---|---|
| Указанный груз за исправ. пломбой, тарой, упаковкой Кол. мест<br>оттиск прописью | Указанный груз за исправ. пломбой, тарой, упаковкой Кол. мест<br>оттиск прописью |
| Масса брутто, т к перевозке | Масса брутто, т к перевозке<br>прописью |
| Сдал<br>должность, ф.и.о. подпись, штамп | Сдал водитель-экспедитор<br>подпись водителя |
| Принял водит.-экспедитор<br>ф.и.о., подпись водителя | Принял<br>должность, ф.и.о., подпись, штамп |

ТОО «ЭКОПРОМБУРАБАЙ» БИН 170240035796 товарищество с ограниченной ответственностью

ТОО «АБСОЛЮТ-М» БИН 020140005047

Приложение 12

Приложение 9
к Правилам перевозок грузов
автомобильным транспортом

1-й экз. - грузоотправителю
2-й экз. - грузополучателю
3-й и 4-й экз. - перевозчику

Коды

| | | | | | | |
|---|---|---|---|---|---|---|
| | | | | | | |

ТОВАРНО-ТРАНСПОРТНАЯ НАКЛАДНАЯ № 1
«16» октября 2023 г.

Автомобиль КАМАЗ 343AES03 к путевому листу №_____ серия _____ код
марка, госуд. номерной знак

Перевозчик ИП Бектемиров Водитель Оразалин М. К Вид перевозки АВТО код
наименование ФИО

Заказчик (плательщик) ТОО «ЭКОПРОМБУРАБАЙ» РК, город Щучинск автодорога Астана-Кокшетау, 25 код
наименование

Грузоотправитель ТОО «Абсолют-М» РК, БИН 020140005047 код
наименование

Грузополучатель ТОО «ЭКОПРОМБУРАБАЙ» РК, город Щучинск автодорога Астана-Кокшетау, 25
код
наименование

Пункт погрузки РК, г. Актау, территория бывшего завода пластмасс
Пункт разгрузки РК, Акмолинская область,Бурабайский район, город Щучинск автодорога Астана-Кокшетау, 25
Маршрут № адрес : адрес

Переадресовка _____ 1. Прицеп _____ Гар. №
наименование и адрес нового получателя марка, госуд. номерной знак

_____ 2. Прицеп _____ Гар. №
подпись ответственного лица марка, госуд. номерной знак

СВЕДЕНИЯ О ГРУЗЕ(*)

| Номенкл. №, код | № прейск. позиция | Наименование продукции, товара (груза) или номера контейнеров | Един. измер. | Кол-во | Цена | Сумма |
|---|---|---|---|---|---|---|
| 1 | 2 | 3 | 4 | 5 | 6 | 7 |
| 00000000130 | | Опасные отходы | тонн | 10,150 | | |
| | | ИТОГО | | | | |

| С грузом следуют документы | Вид упаков. | К-во мест | Способ определ. массы | Код груза | Класс груза | Масса брутто, т |
|---|---|---|---|---|---|---|
| 8 | 9 | 10 | 11 | 12 | 13 | 14 |
| Акт взвешивания | | | взвешивание | | | |
| | | | К-во сдлок. заездов | | | |

Всего поступило на сумму _____ Отпуск разрешил Директор Далькe В.В.
Прописью

| | |
|---|---|
| Указанный груз за исправ. пломбой, тарой, упаковкой Кол. _____ мест _____ оттиск прописью | Указанный груз за исправ. пломбой, тарой, упаковкой Кол. _____ мест _____ оттиск прописью |
| Масса брутто, т _____ к перевозке | Масса брутто, т _____ к перевозке прописью |
| Сдал _____ должность, ф.и.о. подпись, штамп | Сдал водитель-экспедитор _____ подпись водителя |
| Принял водит.-экспедитор _____ ф.и.о., подпись водителя | Принял _____ должность, ф.и.о., подпись, штамп |

Приложение 9

ПРОФИЛЬ

ПРОИЗВОДСТВЕННАЯ КОМПАНИЯ

ПЕЧЬ - ИНСИНЕРАТОР

# "ВЕСТА ПЛЮС"

# ПАСПОРТ

(руководство по эксплуатации)

Регистрационный №

0001

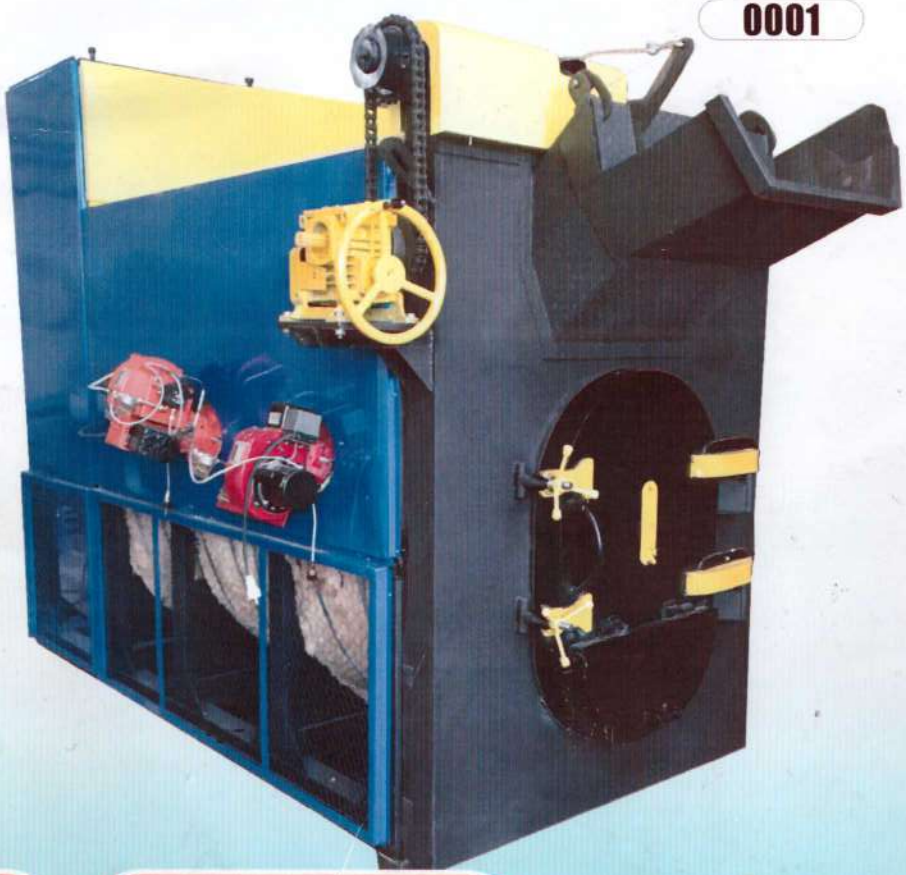

При передаче установки другому владельцу вместе с ней передается настоящий формуляр

г.Темиртау

Приложение 13

Товарищество с ограниченной ответственностью
"Профиль-М"

# Печь крематор-инсинератор
# «Веста Плюс»

## Паспорт
## (Руководство по эксплуатации)

**Регистрационный № 0001**

*При передаче установки другому владельцу вместе с ней передается настоящий формуляр*

г. Темиртау

# ПАСПОРТ

Печь-инсинератор для утилизации бытовых в т. ч.

Биологических и медицинских отходов

«Веста Плюс»

ПИр – 2,0 К

"ПРОФИЛЬ-М"

Регистрационный № 0001

*При передаче установки другому владельцу вместе с ней*

*передается настоящий формуляр*

101

## Руководство по эксплуатации.

### 1. Техническое описание

### 1.1 Назначение и область применения

Печь-инсинератор «Веста Плюс» ПИр – 2,0 К (далее – установка) с ручной загрузкой предназначена для сжигания горючих отходов (отходы лакокрасочных средств - лак, компаунд и т.д.); отходы птицефабрик; промасленной ветоши; корпуса компьютерной и оргтехники; отработанных масел; отработанных фильтров (воздушных, масляных и др.); нефтесодержащих отходов; медицинских отходов класса А, Б, В и частично Г, в т. ч. просроченных препаратов и лекарственных средств; бумажных отходов; биоорганических отходов; наркотических и психотропных опасных веществ и их прекурсоры; промышленных, химических, текстильных, пищевых отходов; отходы РТИ; отработанные автошины ; шлам моечных машин; отходы песка и грунта загрязненных мазутом, маслами; отработанных аккумуляторных батареи; фото (фиксажные) растворы; кварцевых, бактерицидных ламп; медицинской техники и оборудования с целью превращения их в стерильную золу (пепел), которая допускается к захоронению на полигоне ТБО.

### 1. 2 Устройство и принцип работы

Установка состоит из следующих основных частей:

- Горизонтальная топка. (рис 1, п. 1)
- Вертикальная топка. (рис. 1, п. 2)

Печь представляет собой L-образную конструкцию, выполненную из двух топок (вертикальной и горизонтальной) выложенную из огнеупорного кирпича. Рис. 1, 2.

В горизонтальной топке (рис. 1,2, п. 1) происходит непосредственно сам процесс сжигания отходов, после чего остаются несгоревшие частицы которые поступают в вертикальную топку (рис 1,2 п. 2), где за счет завихрителя отходящих газов (рис. 2. П. 5) и дополнительного притока воздуха происходит процесс «дожигания». Для процесса дожигания несгоревших частиц в вертикальной топке (далее – дожигатель) расположены две составные части: завихритель отходящих газов и воздушный канал.

Завихритель отходящих газов (далее – завихритель) представляет собой конструкцию из огнеупорного кирпича, находящуюся на нижней полке (рис 2 п. 13) вертикальной топки (далее – дожигатель). Рис. 1,2 п. 2. Завихритель позволяет ускорить отход газов. Это позволяет усилить приток воздуха в дожигатель, вследствие чего увеличивается температура без дополнительных устройств.

Второй составной частью процесса дожига несгоревших частиц является воздушный канал (рис. 1, п. 13). Воздушный канал служит для подачи воздуха в дожигатель. В то время когда в дожигателе несгоревшие частицы ускоряются за счет завихрителя, воздушный канал обеспечивает приток воздуха, следствием чего значительно повышается температура (см. Таблица №1) и происходит дожигание не сгоревших частиц, что значительно снижает выбросы в атмосферу, и делает возможным поставку установки близ жилых районов.

Установка предназначена для периодической работы, т. е. после периода загрузки отходов следует период сгорания, после сгорания следует период золоудаления.

Период загрузки отходов для последующего сжигания начинается с загрузочного окна (рис. 1 п. 11; рис 2 п. 9). Через загрузочное окно отходы помещаются в горизонтальную топку непосредственно на колосниковую решетку.

Колосниковая решетка (рис. 2 п. 6) состоит из колосников, изготовленных из жаропрочного чугуна. Образующиеся продукты сгорания перемещаются в заднюю часть топочного пространства где происходит дожигание несгоревших частиц, и, благодаря наличию разряжения, покидают ее через вертикально расположенный газоход.

Для удаления золы служит камера сбора золы (далее – зольник). Зольник расположен под горизонтальной топкой (рис. 2 п. 6), и служит для подачи воздуха через колосниковую решетку в топку, а так же для сбора золы, которая удаляется из зольника ручным способом.

**1.3 Дополнительные опции.**

Для повышения производительности и увеличения срока службы печи предлагается использовать дополнительные опции такие как:

- Шамотная вставка. (рис. 1, п. 3)
- Газоотводящая труба с водяным охлаждением. (рис. 1, п. 4)
- Горелка. (рис. 1, п. 5)
- Вентилятор. (рис. 1, п. 6)

Шамотная вставка это часть газохода, выполненная из огнеупорного кирпича служащая для продления срока службы газохода. Так как при дожигании несгоревших частиц в дожигателе повышается температура, в среднем до 1500 градусов Цельсия (Таблица 1), понижается срок службы газоотводной трубы. Шамотная вставка позволяет перенести газоход до более низкой температуры, тем самым сохранив его на более долгий срок службы. Шамотная вставка является надежной конструкцией, не требует ремонта долгое время. В случае ремонта шамотной вставки не требуется специальное образование.

Газоотводящая труба с водяным охлаждением служит для установки вместо обычной газоотводной трубы. Позволяет увеличить срок службы газохода, а так же при наличии дополнительного оборудования (циркуляционный насос, радиаторы отопления) дает возможность совершить отбор тепла путем нагрева теплоносителя (воды) за счет высокой температуры от дожигателя, и обогреть небольшую площадь.

Для сжигания био отходов либо отходов с повышенной влажностью используется горелка, работающая на жидком или газообразном топливе, она позволяет сделать температуру в топке стабильней и увеличивает скорость сгорания био отходов.

Вентилятор подает дополнительный воздух в газоход и при необходимости увеличивает приток воздуха через колосниковую решетку в горизонтальную топку, следствием чего повышается производительность сгорания отходов.

Горизонтальная топка и дожигатель покрыта утеплителем (рис 2 п. 4) для уменьшения нагрева внешней декоративной обшивки и улучшения внутренней отдачи тепла.

Разборка установки конструкцией не предусмотрена. Установка настраивается в заводских условиях. Не санкционированная разборка установки ведет к потере ее технических и экологических характеристик и параметров.

Снаружи установка покрыта антикоррозийной декоративной обшивкой.

Конструкция установки обеспечивает надежность, долговечность и безопасность эксплуатации при расчетных параметрах в течение всего ресурса её работы.

ПРИМЕЧАНИЕ: *Производитель оставляет за собой право вносить изменения и усовершенствования в конструкцию установки, не ухудшающие ее характеристик, без отражения их в паспорте установки*

**1.4 Основные технические данные и характеристики.**

Печь инсинератор

Основные технические данные и характеристики приведены в таблице 1, рисунке 1, 2.

**1.5 Хранение и транспортировка**

Хранение установки – по группе ГОСТ 15150. (настоящий стандарт распространяется на все виды машин, приборов и других технический изделий и устанавливает макроклиматическое районирование земного шара, исполнения, условия эксплуатации, хранения и транспортирования изделий в части воздействия факторов внешней среды.)

Установка перевозится всеми видами транспорта в соответствии с правилами перевозки грузов, действующими на транспорте данного вида.

При транспортировке должны быть приняты меры, обеспечивающие сохранность, качество и товарный вид изделия. Транспортирование установки в части воздействия климатических факторов – по группе ГОСТ 15150, в части механических – по группе ГОСТ 23170.

**2 Требования безопасности.**

Обслуживание должно производиться лицом не моложе 18 лет, прошедшим медицинское освидетельствование, соответствующее обучение, т.е. знающим работу устройства, правила безопасной эксплуатации и технического обслуживания установки.

Администрация организации, эксплуатирующей установку, обязана обеспечить рабочее место необходимыми инструментами (лопатой и скребками для чистки колосников и зольника), правилами на обслуживание установки, а также защитными средствами для обслуживающего персонала.

При монтаже, эксплуатации и обслуживании установки необходимо соблюдать следующие правила:

1) установка должна быть смонтирована на ровное огнеупорное основание способное выдерживать вес до 5 т., на расстоянии не менее 1 м от сгораемых стен или перегородок и не менее 0,7 м. между установками;

2) место соединения установки с газоходом должно быть тщательно уплотнено несгораемым материалом;

3) помещение, в котором эксплуатируется установка, должно быть снабжено приточно-вытяжной вентиляцией;

4) газоотводящая труба, либо труба с водяным охлаждением должна быть закреплена. Рис. 3.

При эксплуатации и техническом обслуживании установки ЗАПРЕЩАЕТСЯ:

1) складировать горючие материалы на расстоянии менее 0,5 м от установки;

2) эксплуатировать установку при недостаточной тяге и неисправном газоходе и газоотводной трубе;

3) производить чистку газоотводной трубы от сажистых отложений до полного остывания элементов установки;

4) оставлять работающую установку без надзора на длительное время.

5) сжигать материалы, которые могут взорваться.

**2.1 Монтаж установки**

Выбор места монтажа установки производить в соответствии с указаниями мер безопасности, изложенными в п.2.1.

2.2.1 Порядок сбора составных частей установки с дополнительными опциями:



1)Установку смонтировать на бетонное основание. Свободное расстояние перед загрузочным окном горизонтальной топки должно быть не менее 3 м.

2) На выведенные анкера (рис. 1 п. 7) дожигателя установить шамотную вставку (рис 1 п. 3).Затянуть гайки.

3) На выведенные анкера шамотной вставки установить газоотводящую трубу с водяным охлаждением (рис 1 п. 4). Затянуть гайки. Закрепить тросы (Рис. 3).

4) Необходимо уплотнить возможные щели соединений огнеупорным материалом.

5) В воздушный канал установить дутьевый вентилятор (рис. 1 п. 6). Свободное расстояние между стеной и вентилятором должно составлять не менее 1 м.

6) В отверстие для горелки (рис. 1. п. 12; рис. 2 п. 10) загрузочного окна установить форсунку.

ВНИМАНИЕ:

Запрещается монтаж установки непосредственно на пожароопасные конструкции.

2.2.2 Устройство газоотводной трубы должно соответствовать проекту и удовлетворять следующим требованиям:

1) газоотводящая труба, к которой подключается установка, как правило, должна быть расположена во внутренней части здания;

2) канал газоотводной трубы должен быть строго вертикальным, горизонтальные участки не допускаются.

3) диаметр газоотводной трубы должен соответствовать п.9

таблицы 1.

4) высота газоотводной трубы от дожигателя установки должна быть не менее 4 м.

| |
|---|
| Газоотводящая труба не должна опираться на дожигатель. Крепление дымовой трубы должно быть надежно закреплено на месте где будет располагаться установка. |

**2.2 Подготовка установки к работе, порядок работы и техническое обслуживание.**

Перед началом работы с установкой необходимо произвести осмотр и проверку установки на:

- отсутствие видимых дефектов на внутренних стенках горизонтальной топки. (целостность шамотного кирпича);
- исправность колосниковой решетки, загрузочнго окна топки.
- отсутствие посторонних предметов в топке;

| |
|---|
| Сведения о замеченных дефектах должны заносится в журнал учета работы установки и сообщатся администрации организации, эксплуатирующей установку. |

2.3.1Начало и работа с установкой:

- Открыть загрузочное окно.
- Сложить отходы на колосниковую решетку. (Объем отходов не должен превышать 30% от объема горизонтальной топки).
- Поджечь отходы.
- Закрыть загрузочное окно.
- Если сжигаются био или с повышенным содержанием влаги отходы включить горелку.



Процесс разогрева топки и выхода установки на рабочий режим занимает в пределах 30 – 60 минут, в зависимости от сжигаемого материала. Время сокращается при понижении температуры наружного воздуха и запуске в работу теплой установки.

Видимые признаки разогрева установки и выходе её на рабочий режим:

- изменение цвета кирпичей в топочной камере от красного до ярко желтого;
- на выходе из газоотводной трубы уменьшается количество выбросов.

| |
|---|
| Необходимо следить, чтобы горящие отходы не попадали на полку дожигателя. Рис 2 п. 13 |

Периодически, по мере прогорания, необходимо «прошуровывать» (очищать) колосник с помощью специального топочного скребка. Тем самым обеспечивается требуемый поддув воздуха под топливо через колосниковую решетку.

| |
|---|
| ПРИМЕЧАНИЕ: Установка является транспортабельной (мобильной) и для надежности топка в заводских условиях укрепляется специальными конструктивными элементами. При первой растопке эти элементы выгорают, примерно в течение 5 - 10 минут. |

При работе установки необходимо постоянно следить за исправностью колосниковой решетки.

Периодически приоткрывая загрузочное окно проверяйте сгорание отходов и, в случае необходимости добавляйте сжигаемый материал. Открывание двери для периодических добавок отходов не влияет на стабильность режима работы установки.

Не допускается большое скопление золы в зольнике. Рекомендуется убирать ее регулярно (перед загрузкой свежей порции топлива).

При утилизации биоотходов требуется дополнительное топливо, либо сжигание мелких порций в процессе горения основного материала. При сжигании мед. отходов запуск печи производится без предварительной растопки. Коробки с отходами складываются в топку и поджигаются. В течение 30мин печь входит в рабочий режим. При интенсивной работе температура в дожигателе может достигать -1600°С

2.3.2 Остановка установки.

Прекратите подачу топлива на колосниковую решетку, выжгите весь материал, выгребите шлак, золу, очистите зольник. Остановите вентилятор подачи воздуха (если он установлен).

**2.3 Ремонт топочного блока**.

Установка представляет собой надежную конструкцию и при правильной эксплуатации не требует ремонта долгое время. Для ремонта установки не требуется специального образования. Работа в повторно-кратко-временном режиме не влияет на состояние топки.



Рисунок № 1.

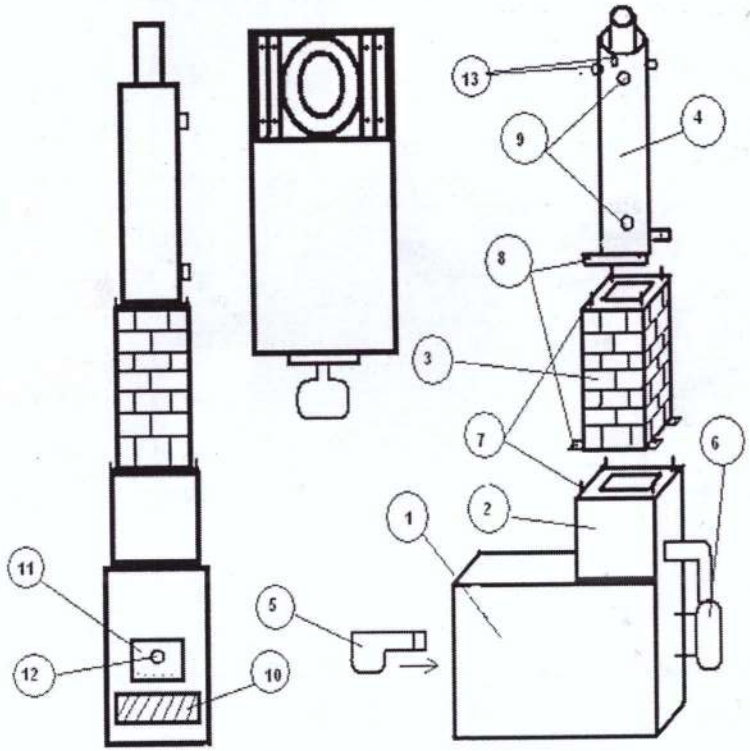


1. Горизонтальная топка.
2. Вертикальная топка.
3. Шамотная вставка.
4. Газоотводящая труба с водяным охлаждением.
5. Горелка.
6. Вентилятор.
7. Анкера.
8. Отверстия для крепления.
9. Краны для слива (налива) воды.
10. Камера сбора золы.
11. Загрузочное окно.
12. Отверстие для горелки.
13. Кольца для крепления газоотводящей трубы.

Рисунок № 2.

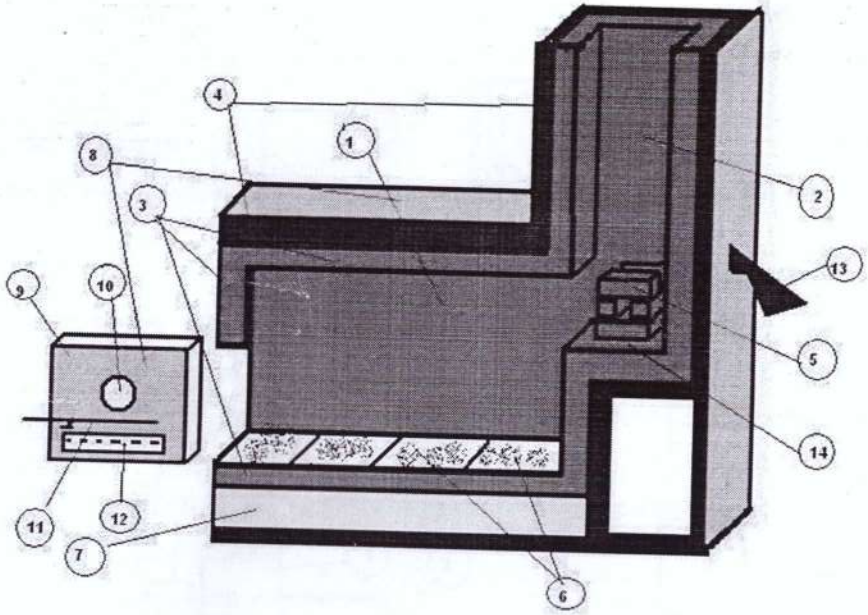


1. Горизонтальная топка.
2. Вертикальная топка.
3. Огнеупорный кирпич.
4. Утеплитель.
5. Завихритель отходящих газов.
6. Колосниковая решетка.
7. Камера сбора золы.
8. Антикоррозийная обшивка.
9. Загрузочное окно.
10. Отверстие для горелки.
11. Ручка.
12. Отверстия для дополнительного притока воздуха.
13. Воздушный канал.
14. Полка дожигателя.



Рисунок №3.

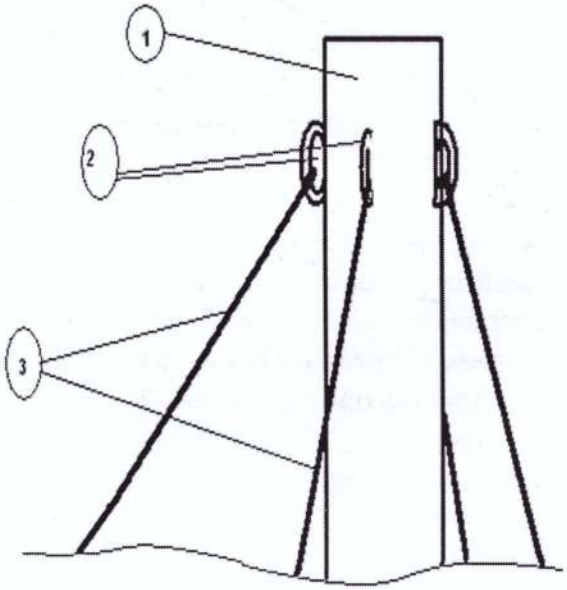


1. Газоотводящая труба.
2. Кольца для крепления трубы.
3. Крепления трубы.

**3 Общие сведения об установке.**

3.1.1 Установка изготовлена ТОО "Профиль-М".

3.1.2 Исполнение и тип установки: печь-инсинератор «Веста Плюс» с ручной загрузкой для сжигания бытовых отходов, в т.ч. медицинских.

**4. Гарантии изготовителя.**

Установка должна хранится и эксплуатироваться в защищенных от погоды условиях. На электрические составные части печи не должна попадать влага.

Гарантийный срок 12 месяцев с 31.12.2018г

- В течение гарантийного периода изготовитель обязуется безвозмездно устранять любые заводские дефекты, вызванные недостаточным качеством материалов или сборки.

Гарантия обретает силу, только если дата покупки подтверждается печатью и подписью производителя или торговой организации в Паспорте установки.

- Изготовитель не несет ответственности и не гарантирует нормальную работу установки в случаях:

1) дефектов, вызванных форс – мажорными обстоятельствами;

2) несоблюдения правил хранения, транспортировки, монтажа, эксплуатации, (обслуживания и ухода за установкой);

- не санкционированной разборки (вскрытии) установки.

Все другие требования, включая требования возмещения убытков, исключаются, если ответственность изготовителя не установлена в законном порядке.

4.2.4 Эта гарантия действительна в любой стране, в которую поставлено изделие и где никакие ограничения по импорту или другие правовые положения не препятствуют предоставлению гарантийного обслуживания.



4.2.5 Колосники и газоотводящая труба являются расходным материалом, и гарантии не подлежат.

## 5. СВЕДЕНИЯ ОБ ИЗГОТОВИТЕЛЕ

Установка изготовлена и смонтирована ТОО «Профиль-М»
г. Темиртау, ул. Мичурина, 16/4б;
тел. 8(7213) 44 – 77 –30

(наименование и адрес предприятия-изготовителя)

### 5.1 Общие сведения

Печь-инсинератор «Веста Плюс» с ручной загрузкой

год, месяц изготовления 2018год декабрь

заводской номер 0001

тип (модель) ПИр – 2,0 К

назначение утилизация бытовых в т. ч. биологических и медицинских отходов

вид топлива жидкое и газообразное топливо

### 5.2 Комплект поставки*

| Наименование | Количество | Техническая характеристика |
|---|---|---|
| Установка в сборе* | 1 | ПИр – 2,0 К |
| Труба с водяным охлаждением | 1 | D = 375 мм; L = 4 м |
| Шамотная вставка | 1 | 2 м |
| Горелка на дизтопливе | 1 | 12 – 23 кг/ч |

* Полную комплектацию смотрите в договоре купли продажи.

**Таблица 1**

**Показатели Пир 2,0 К.**

| Наименование показателя | Норма |
|---|---|
| 1. Рабочая температура в топочном блоке, $^0$С:<br>над колосниковой решеткой<br>на выходе из топки | <br>1 000<br>1 500 |
| 2. Вид топлива | Жидкое и газообразное |
| 3. Время растопки, мин | 20-30 |
| 3. Расчетное время сгорания отходов, кг/сутки. | 6000 |
| 4. Время дожигания несгоревших частиц, сек. | 3 – 5 |
| 5. Расход топлива (дизель) горелки, л/ час | (в паспорте изг-ля) |
| 6. Время работы оборудования, час/год | 4 800 |
| 4. Масса установки, | 6 |
| 5. Площадь колосниковой решетки, м$^2$, не менее | 2,0 |
| 6. Объем топочной камеры, м$^3$, не менее | 2,0 |
| 7. Высота газоотводной трубы (рекомендуемая),м | 4 |
| 8. Диаметр газоотводной трубы, мм, не менее | 375 |
| 9. Тягодутьевые машины:<br>вентилятор | <br>нет |
| 10. Габаритные размеры, м, не более<br>длина<br>ширина<br>высота (без газоотводной трубы) | <br>3,0<br>1,4<br>2.5 |



## 6 СВИДЕТЕЛЬСТВО О ПРИЕМКЕ

Печь-инсинератор «Веста Плюс» Пир – 2,0 К

(наименование, обозначение)

Заводской номер № 0001

Начальник ОТК_____

Главный инженер

предприятия-изготовителя (или произведшего монтаж)

"_____"_____2018 г.

(подпись, фамилия, печать)

**Фирма - изготовитель оставляет за собой право без уведомления вносить изменения в конструкцию и технические характеристики печей.**

## 7 СВЕДЕНИЯ ОБ УСТАНОВКЕ

### 7.1 Сведения о местонахождении установки

| Наименование предприятия и его адрес | Местонахождение установки (адрес установки) | Дата монтажа |
|---|---|---|
| ТОО "Жопрон Вулкан" г. Щучинск | г. Щучинск дорога Астана-Кокшетау" 25 | 20.05.2019г. |
| | | |
| | | |
| | | |
| | | |
| | | |
| | | |
| | | |
| | | |



### 7.2 Лицо, ответственное за исправное состояние и техническую эксплуатацию

| Номер и дата Приказа о | Должность, фамилия имя, отчество | Дата проверки знаний Правил | Подпись |
|---|---|---|---|
| | | | |
| | | | |
| | | | |
| | | | |
| | | | |
| | | | |
| | | | |
| | | | |
| | | | |
| | | | |
| | | | |

# ДОГОВОР № 01-16
## на оказание услуг

**г. Щучинск** **«01» февраля 2023 года**

**Государственное коммунальное предприятие на праве хозяйственного ведения «Бурабай Жылу»**, именуемое в дальнейшем **«Исполнитель»,** в лице И.о директора Байжанов Айдар Бахытжанович, действующего на основании Устава, с одной стороны и, ТОО « ЭКОПРОМБУРАБАЙ», именуемое в дальнейшем **«Заказчик»,** в лице директора Казанцева Виктора Анатольевича, действующего на основании Устава, с другой стороны, далее совместно именуемые «Стороны», а по отдельности «Сторона», заключили настоящий Договор о нижеследующем:

### 1. Предмет Договора

**1.1.** Исполнитель обязуется оказывать следующие услуги: предоставить полигон для захоронения твёрдо-бытовых отходов (далее-ТБО), (далее по тексту - Услуги), а Заказчик обязуется оплачивать оказанные Услуги в порядке, предусмотренном настоящим Договором.

### 2. Сумма Договора и порядок расчётов

**2.1.** Сумма настоящего Договора составляет из расчёта:
- захоронения ТБО **299,75 ( в том числе НДС 32,12) за 1 (один) м$^3$**

**2.2.** Вывоз на полигон ТБО, Заказчик производит своим транспортом.

**2.3.** Оплата за Услуги производится Заказчиком по предъявлению исполнителем счета фактуры за оказанные услуги, путём перечисления денежных средств на расчётный счёт Исполнителя или внесением наличных денежных средств в кассу исполнителя, согласно калькуляции и объёмов оказываемых Услуг на основании Акта оказанных услуг, подписанного уполномоченными на то представителями Сторон.

### 3 . Права и обязанности Сторон

**3.1.** Исполнитель обязуется:

3.1.1. качественно и в полном объёме оказать Услуги, в соответствии с пунктом 1.1. настоящего Договора в течение действия настоящего Договора;

3.1.2. обеспечивать Заказчика информацией об оказываемых Услугах, тарифах, условиях и т.п.;

3.1.3. предпринимать своевременные меры по предупреждению и устранению нарушений качества оказываемых Услуг;

3.1.4. своевременно и в письменной форме уведомлять заказчика об изменении тарифа на Услуги не позднее, чем за 10 (десять) календарных дней;

3.1.5. оказать Услуги в сроки и на условиях настоящего Договора.

**3.2.** Исполнитель имеет право:

3.2.1. своевременно и в полном объёме получать оплату за оказанные Услуги;

3.2.2. изменять тарифы на Услуги при увеличении цен на ГСМ, воду и электроэнергию по письменному соглашению с Заказчиком.

3.3. Заказчик обязуется:

3.3.2. своевременно и в полном объёме производить оплату за оказанные Услуги;

3.3.3. извещать исполнителя о ненадлежащем качестве оказываемых Услуг;

3.3.4. в случае отказа от оказываемых Услуг, направить Исполнителю письменное заявление с мотивированным изложением причин отказа.

3.4. Заказчик вправе:

3.4.2. получать Услуги надлежащего качества;

3.4.3. получать информацию об условиях оказываемых Услуг и о тарифах;

3.4.4. на досрочное расторжение настоящего Договора в случае некачественно оказываемых Услуг.

### 4. Ответственность сторон

**4.1.** За неисполнение или ненадлежащее исполнение обязательств по настоящему Договору,

Стороны несут ответственность в соответствии с действующим законодательством Казахстан.

**4.2.** За ненадлежащее оказания Услуг по настоящему Договору, Заказчик вправе пр Исполнителю письменные претензии за каждый факт ненадлежащего исполнения у настоящий Договора. В таком случае, Исполнитель обязуется своевременно, в течение календарных дней, устранять каждый факт ненадлежащего исполнения условий настоя Договора, а также возмещать причинённый Заказчику вред/ущерб в виде штрафа, в течение 10 календарных дней с момента получения претензии.

**4.3.** При несвоевременной оплате по настоящему Договору, Заказчик уплачивает Исполнителю пеню в размере 1% от неоплаченной суммы за каждые просроченные сутки, но не более 10% от общей суммы настоящего Договора.

**4.4.** Уплата пени или неустойки и возмещение вреда/ущерба, причинённых ненадлежащим исполнением обязательств, не освобождает Стороны от исполнения обязательств по настоящему Договору и не влечёт за собой расторжение Договора.

**4.5.** За нарушения условий настоящего Договора, Стороны несут ответственность в общегражданском порядке, возмещая потерпевшей Стороне убытки в виде прямого вреда/ущерба. Бремя доказывания нанесённого вреда/ущерба лежит на потерпевшей Стороне.

**4.6.** Если счета на оплату неустойки (пени/штрафа) Сторонами не выставлены, то неустойка считается не начисленной.

## 5. Обстоятельства непреодолимой силы (форс-мажор)

**5.1.** Ни одна из Сторон не несёт ответственности за полное или частичное неисполнение своих обязательств по настоящему Договору, если такое неисполнение вызвано обстоятельствами непреодолимой силы, такими как: землетрясение, наводнения, пожары и другие стихийные бедствия, а также война и военные действия, массовые беспорядки, возникшие после заключения настоящего Договора, либо принятие государственных нормативных актов, делающих невозможным исполнение настоящего Договора. Приведённый перечень форс-мажорных обстоятельств не является исчерпывающим.

**5.2.** Если какое-либо из форс-мажорных обстоятельств непосредственно повлияло на исполнение обязательств в срок, то этот срок, соответственно, отодвигается на время действия этого обстоятельства, если Стороны не договорились об ином.

**5.3.** Сторона, для которой создались обстоятельства непреодолимой силы, обязана в срок не позднее 5 (пяти) календарных дней уведомить (письмом, факсимильной связью) другую Сторону о возникновении таких обстоятельств, а также о сроке их предполагаемого прекращения.

**5.4.** Наступление форс-мажорных обстоятельств, при необходимости, должно быть подтверждено в письменной форме компетентными государственными органами.

**5.5.** В случае, когда обстоятельства непреодолимой силы или их последствия продолжают действовать более одного месяца и если при наступлении данных обстоятельствах становится ясным, что они буду действовать более этого срока, Стороны проводят переговоры с целью выявления приемлемых для них способов исполнения настоящего Договора или его расторжения.

## 6. Срок действия Договора и порядок расторжения

**6.1.** Настоящий Договор вступает в силу с момента подписания и действует до 31декабря 2023 года включительно.

**6.2.** Настоящий Договор может быть расторгнут досрочно, по соглашению Сторон или на основаниях и в порядке, предусмотренных законодательством Республики Казахстан.

**6.3.** Исполнитель вправе расторгнуть настоящий Договор в одностороннем порядке в следующих случаях:

6.3.1. если Заказчик нарушает сроки оплаты за оказанные услуги Исполнителем в течение трёх месяцев подряд;

6.3.2. в иных случаях, предусмотренных настоящим Договором и законодательством Республики Казахстан.

**6.4.** Заказчик вправе расторгнуть настоящий Договор в одностороннем порядке в следующих случаях:

6.4.1. неисполнение исполнение Исполнителем обязательств и условий настоящего Договора;

6.4.2. ненадлежащего исполнения обязательств и условий настоящего Договора;

в иных случаях, предусмотренных настоящим Договором и законодательством Республики Казахстан.

В случае одностороннего расторжения настоящего Договора Сторона, инициирующая расторжение Договора, обязана письменно уведомить другую сторону не менее чем за 30 (тридцать) календарных дней до предполагаемой даты расторжения, по истечении которых Договор считается расторгнутым.

## 7. Заключительные положения

**7.1.** Споры и разногласия, которые могут возникнуть при исполнении настоящего Договора будут по возможности решаться путём переговоров. В случае невозможности разрешения разногласий путём переговоров, Стороны обращаются для рассмотрения споров в специализированный межрайонный экономический суд Акмолинской области.

**7.2.**Все изменения и дополнения к настоящему Договору принимаются только по обоюдному соглашению Сторон и оформляются в письменном виде в двух идентичных экземплярах.

**7.3.**Стороны пришли к соглашению, что признают действительными договорную документацию, полученную посредством факсимильной связи и через сеть Интернет, позволяющей достоверно установить, что документ исходит от Стороны по Договору. Стороны взаимно договорились, что документы, переданные посредством факсимильной связи и через сеть Интернет, имеют юридическую силу и являются средством для доказывания до обмена оригиналами. Обмен оригиналами документов обязателен в течение 10 (десяти) календарных дней с момента подписания документа.

**7.4.**Договор считается пролонгированным на следующий год, если одна из Сторон не заявит о расторжении за 30 (тридцать) календарных дней до окончания срока действия настоящего Договора.

**7.5.**В случае изменения юридического адреса или банковских реквизитов, Стороны обязаны в трёхдневный срок уведомить об этом друг друга.

**7.6.**Настоящий Договор составлен в двух идентичных экземплярах на русском языке, имеющих одинаковую юридическую силу, по одному экземпляру каждой из Сторон.

## 8 Юридические адреса и реквизиты Сторон

| **Исполнитель:** | **Заказчик:** |
|---|---|
| **ГКП на ПХВ «Бурабай Жылу»**<br>Юр. адрес: РК, Акмолинская область, г. Щучинск, ул. Набережная, 73 | **ТОО «ЭКОПРОМБУРАБАЙ»**<br>**Г.Щучинск дорога Астана-Кокшетау.строение 25** |
| **БИН:** 071040016774 | **БИН:** 170240035796 |
| **ИИК:**KZ91998JTB0000222226 | **ИИК:**KZ92998ZTB0000368183 |
| **БИК:** TSESKZKA | **БАНК :**АО «Jysan Bank» |
| АО «Jusan Bank» г. Щучинск | БИК:TSESKZKA |
| Тел./факс: 8(71636) 2-17-81 | ___8 7785027541_____ |
| E-mail:<br>tazalyk-service@mail.ru | |
| | |

**Директор**

_____ **Байжанов А.Б.**

**Директор**

_____**Казанцев В.А.**

Приложение 15

№: KZ64VCZ01907617

**Акимат Акмолинской области**

Управление природных ресурсов и регулирования природопользования Акмолинской области

**ЭКОЛОГИЧЕСКОЕ РАЗРЕШЕНИЕ**
**на воздействие для объектов II категории**

**(наименование оператора)**

Товарищество с ограниченной ответственностью "ЭКОПРОМБУРАБАЙ",021700, Республика Казахстан, Акмолинская область, Бурабайский район, Щучинская г.а., г.Щучинск, Дорога Астана -Кокшетау, строение № 25

(индекс, почтовый адрес)

Индивидуальный идентификационный номер/бизнес-идентификационный номер: 170240035796

Наименование производственного объекта: Мусоросортировочный комплекс ТОО «ЭКОПРОМБУРАБАЙ»

Местонахождение производственного объекта:

Акмолинская область, Акмолинская область, Бурабайский район, Щучинская г.а., г.Щучинск, Дорога Астана

Соблюдать следующие условия природопользования:

1. Производить выбросы загрязняющих веществ в объемах, не превышающих:

2022 году 20,321534196 тонн
2023 году 20,321534196 тонн
2024 году 20,321534196 тонн
2025 году 20,321534196 тонн
2026 году 20,321534196 тонн
2027 году 20,321534196 тонн
2028 году 20,321534196 тонн
2029 году 20,321534196 тонн
2030 году 20,321534196 тонн
2031 году 20,321534196 тонн
2032 году _____ тонн

2. Производить сбросы загрязняющих веществ в объемах, не превышающих:

2022 году _____ тонн
2023 году _____ тонн
2024 году _____ тонн
2025 году _____ тонн
2026 году _____ тонн
2027 году _____ тонн
2028 году _____ тонн
2029 году _____ тонн
2030 году _____ тонн
2031 году _____ тонн
2032 году _____ тонн

3. Производить накопление отходов в объемах, не превышающих:

2022 году _____ тонн
2023 году _____ тонн
2024 году _____ тонн
2025 году _____ тонн
2026 году _____ тонн
2027 году _____ тонн
2028 году _____ тонн
2029 году _____ тонн
2030 году _____ тонн
2031 году _____ тонн
2032 году _____ тонн

4. Производить захоронение отходов в объемах (при наличии собственного полигона), не превышающих:

Бұл құжат ҚР 2003 жылдың 7 қаңтарындағы «Электронды құжат және электронды сандық қол қою» туралы заңның 7 бабы, 1 тармағына сәйкес қағаз бетіндегі заңмен тең. Электрондық құжат www.elicense.kz порталында құрылған.Электрондық құжат түпнұсқасын www.elicense.kz порталында тексере аласыз.
Данный документ согласно пункту 1 статьи 7 ЗРК от 7 января 2003 года «Об электронном документе и электронной цифровой подписи» равнозначен документу на бумажном носителе. Электронный документ сформирован на портале www.elicense.kz. Проверить подлинность электронного документа вы можете на портале www.elicense.kz.

4. Производить захоронение отходов в объемах (при наличии собственного полигона), не превышающих:

__2022 году _____ тонн
__2023 году _____ тонн
__2024 году _____ тонн
__2025 году _____ тонн
__2026 году _____ тонн
__2027 году _____ тонн
__2028 году _____ тонн
__2029 году _____ тонн
__2030 году _____ тонн
__2031 году _____ тонн
__2032 году _____ тонн

5. Производить размещение серы в открытом виде на серных картах в объемах, не превышающих:

__2022 году _____ тонн
__2023 году _____ тонн
__2024 году _____ тонн
__2025 году _____ тонн
__2026 году _____ тонн
__2027 году _____ тонн
__2028 году _____ тонн
__2029 году _____ тонн
__2030 году _____ тонн
__2031 году _____ тонн
__2032 году _____ тонн

6. Не превышать нормативы эмиссий (выбросы, сбросы), лимиты накопления отходов, лимиты захоронения отходов (при наличии собственного полигона), размещение серы в открытом виде на серных картах, установленные в настоящем экологическом разрешении на воздействие для объектов I и II категории (далее – Разрешение для объектов I и II категорий) на основании нормативов эмиссий по ингредиентам (веществам), представленных в проектах нормативов эмиссий в окружающую среду, программе управления отходами, проекте нормативов размещения серы в открытом виде на серных картах согласно приложению 1 к настоящему Разрешению для объектов I и II категорий.
7. Экологические условия осуществления деятельности согласно приложению 2 к настоящему Разрешению для объектов I и II категорий.
8. Выполнять план мероприятий по охране окружающей среды на период действия настоящего Разрешения для объектов I и II категорий, программу производственного экологического контроля, программу управления отходами, требования по охране окружающей среды, указанные в заключении об оценке воздействия на окружающую среду (при его наличии).
Срок действия Разрешения для объектов I и II категорий с 22.09.2022 года по 31.12.2031 года.
Примечание:
*Лимиты эмиссий, установленные в настоящем Разрешении для объектов I и II категорий, по валовым объемам эмиссий и ингредиентам (веществам) действуют на период настоящего Разрешения для объектов I и II категорий и рассчитываются по формуле, указанной в пункте 2 Примечания пункта 3 Заявления на получение экологического разрешения на воздействие для объектов I и II категорий. Разрешение для объектов I и II категорий действительно до изменения применяемых технологий и экологических условий осуществления деятельности, указанных в настоящем Разрешении.
Приложения 1, 2 к настоящему Разрешению для объектов I и II категорий являются неотъемлемой частью настоящего Разрешения для объектов I и II категорий.

Руководитель (уполномоченное лицо) **Заместитель руководителя** **Кусманова Айтжан Есболсынк**
подпись Фамилия,имя,отчество (отчество при нал

**Место выдачи:** г.Кокшетау **Дата выдачи:** 22.09.2022 г.

Бұл құжат ҚР 2003 жылдың 7 қаңтарындағы «Электронды құжат және электронды сандық қол қою» туралы заңның 7 бабы, 1 тармағына сәйкес қағаз бетіндегі заңмен тең.
Электрондық құжат www.elicense.kz порталында құрылған.Электрондық құжат түпнұсқасын www.elicense.kz порталында тексере аласыз.
Данный документ согласно пункту 1 статьи 7 ЗРК от 7 января 2003 года «Об электронном документе и электронной цифровой подписи» равнозначен документу на бумажном носителе. Электронный документ сформирован на портале www.elicense.kz. Проверить подлинность электронного документа вы можете на портале www.elicense.kz.

**Приложение 1 к экологическому разрешению на воздействие для объектов I и II категории**

Таблица 1

Нормативы выбросов загрязняющих веществ в атмосферный воздух

| Год | Площадка | Наименование веществ | Нормативные объемы выбросов загрязняющих веществ | | |
|---|---|---|---|---|---|
| | | | грамм/секунд | тонн/год | мг/нм3 |
| 1 | 2 | 4 | 5 | 6 | 7 |
| на 2022 год | | | | | |
| Всего, из них по площадкам: | | | | 20,321534196 | |
| Мусоросортировочный комплекс ТОО «ЭКОПРОМБУРАБАЙ» | | | | | |
| 2022 | Мусоросортировочный комплекс ТОО « ЭКОПРОМБУРАБАЙ» | Гидрохлорид (Соляная кислота, Водород хлорид) | 0,14688 | 2,316 | 0 |
| 2022 | Мусоросортировочный комплекс ТОО « ЭКОПРОМБУРАБАЙ» | диВанадий пентоксид (пыль) | 0,000001 | 0,0000307 | 0 |
| 2022 | Мусоросортировочный комплекс ТОО « ЭКОПРОМБУРАБАЙ» | Сероводород | 0,0000001736 | 0,000003696 | 0 |
| 2022 | Мусоросортировочный комплекс ТОО « ЭКОПРОМБУРАБАЙ» | Алканы С12-19 | 0,0000618 | 0,001316 | 0 |
| 2022 | Мусоросортировочный комплекс ТОО « ЭКОПРОМБУРАБАЙ» | Фтористые газообразные соединения | 0,306 | 4,825 | 0 |
| 2022 | Мусоросортировочный комплекс ТОО « ЭКОПРОМБУРАБАЙ» | Углерод (Сажа, Углерод черный) | 0,0032 | 0,01263 | 0 |
| 2022 | Мусоросортировочный комплекс ТОО « ЭКОПРОМБУРАБАЙ» | Сера диоксид | 0,1453 | 1,2903 | 0 |
| 2022 | Мусоросортировочный комплекс ТОО « ЭКОПРОМБУРАБАЙ» | Азот (II) оксид | 0,006907 | 0,015 | 0 |
| 2022 | Мусоросортировочный комплекс ТОО « ЭКОПРОМБУРАБАЙ» | Азота (IV) диоксид | 0,123777 | 1,4762 | 0 |
| 2022 | Мусоросортировочный комплекс ТОО « ЭКОПРОМБУРАБАЙ» | Взвешенные вещества | 0,24711 | 3,893317 | 0 |
| 2022 | Мусоросортировочный комплекс ТОО « ЭКОПРОМБУРАБАЙ» | Пыль неорганическая, содержащая двуокись кремния в %: 70-20 | 1,447901 | 5,0047366 | 0 |
| 2022 | Мусоросортировочный комплекс ТОО « ЭКОПРОМБУРАБАЙ» | Углерод оксид | 0,2467 | 1,4870002 | 0 |
| на 2023 год | | | | | |
| Всего, из них по площадкам: | | | | 20,321534196 | |
| Мусоросортировочный комплекс ТОО «ЭКОПРОМБУРАБАЙ» | | | | | |
| 2023 | Мусоросортировочный комплекс ТОО « ЭКОПРОМБУРАБАЙ» | Фтористые газообразные соединения | 0,306 | 4,825 | 0 |

Бұл құжат ҚР 2003 жылдың 7 қаңтарындағы «Электронды құжат және электронды сандық қол қою» туралы заңның 7 бабы, 1 тармағына сәйкес қағаз бетіндегі заңмен тең.
Электрондық құжат www.elicense.kz порталында құрылған.Электрондық құжат түпнұсқасын www.elicense.kz порталында тексере аласыз.
Данный документ согласно пункту 1 статьи 7 ЗРК от 7 января 2003 года «Об электронном документе и электронной цифровой подписи» равнозначен документу на бумажном носителе. Электронный документ сформирован на портале www.elicense.kz. Проверить подлинность электронного документа вы можете на портале www.elicense.kz.

| Год | Площадка | Наименование веществ | Нормативные объемы выбросов загрязняющих веществ | | |
|---|---|---|---|---|---|
| | | | грамм/секунд | тонн/год | мг/нм3 |
| 1 | 2 | 4 | 5 | 6 | 7 |
| 2023 | Мусоросортировочный комплекс ТОО « ЭКОПРОМБУРАБАЙ» | Углерод оксид | 0,2467 | 1,4870002 | 0 |
| 2023 | Мусоросортировочный комплекс ТОО « ЭКОПРОМБУРАБАЙ» | Сероводород | 0,0000001736 | 0,000003696 | 0 |
| 2023 | Мусоросортировочный комплекс ТОО « ЭКОПРОМБУРАБАЙ» | Пыль неорганическая. содержащая двуокись кремния в %: 70-20 | 1,447901 | 5,0047366 | 0 |
| 2023 | Мусоросортировочный комплекс ТОО « ЭКОПРОМБУРАБАЙ» | Взвешенные частицы | 0,24711 | 3,893317 | 0 |
| 2023 | Мусоросортировочный комплекс ТОО « ЭКОПРОМБУРАБАЙ» | Алканы С12-19 | 0,0000618 | 0,001316 | 0 |
| 2023 | Мусоросортировочный комплекс ТОО « ЭКОПРОМБУРАБАЙ» | диВанадий пентоксид (пыль) (Ванадия пятиокись) | 0,000001 | 0,0000307 | 0 |
| 2023 | Мусоросортировочный комплекс ТОО « ЭКОПРОМБУРАБАЙ» | Азот (II) оксид | 0,00691 | 0,015 | 0 |
| 2023 | Мусоросортировочный комплекс ТОО « ЭКОПРОМБУРАБАЙ» | Азота (IV) диоксид | 0,123777 | 1,4762 | 0 |
| 2023 | Мусоросортировочный комплекс ТОО « ЭКОПРОМБУРАБАЙ» | Сера диоксид | 0,1453 | 1,2903 | 0 |
| 2023 | Мусоросортировочный комплекс ТОО « ЭКОПРОМБУРАБАЙ» | Углерод (Сажа. Углерод черный) | 0,0032 | 0,01263 | 0 |
| 2023 | Мусоросортировочный комплекс ТОО « ЭКОПРОМБУРАБАЙ» | Гидрохлорид (Соляная кислота. Водород хлорид) | 0,14688 | 2,316 | 0 |
| на 2024 год | | | | | |
| Всего, из них по площадкам: | | | | 20,321534196 | |
| Мусоросортировочный комплекс ТОО «ЭКОПРОМБУРАБАЙ» | | | | | |
| 2024 | Мусоросортировочный комплекс ТОО « ЭКОПРОМБУРАБАЙ» | Алканы С12-19 | 0,0000618 | 0,001316 | 0 |
| 2024 | Мусоросортировочный комплекс ТОО « ЭКОПРОМБУРАБАЙ» | Фтористые газообразные соединения | 0,306 | 4,825 | 0 |
| 2024 | Мусоросортировочный комплекс ТОО « ЭКОПРОМБУРАБАЙ» | Углерод оксид | 0,2467 | 1,4870002 | 0 |
| 2024 | Мусоросортировочный комплекс ТОО « ЭКОПРОМБУРАБАЙ» | Углерод (Сажа. Углерод черный) | 0,0032 | 0,01263 | 0 |
| 2024 | Мусоросортировочный комплекс ТОО « ЭКОПРОМБУРАБАЙ» | Пыль неорганическая. содержащая двуокись кремния в %: 70-20 | 1,447901 | 5,0047366 | 0 |
| 2024 | Мусоросортировочный комплекс ТОО « ЭКОПРОМБУРАБАЙ» | Взвешенные частицы | 0,24711 | 3,893317 | 0 |

Бұл құжат ҚР 2003 жылдың 7 қаңтарындағы «Электронды құжат және электронды сандық қол қою» туралы заңның 7 бабы, 1 тармағына сәйкес қағаз бетіндегі заңмен тең. Электрондық құжат www.elicense.kz порталында құрылған.Электрондық құжат түпнұсқасын www.elicense.kz порталында тексере аласыз.
Данный документ согласно пункту 1 статьи 7 ЗРК от 7 января 2003 года «Об электронном документе и электронной цифровой подписи» равнозначен документу на бумажном носителе. Электронный документ сформирован на портале www.elicense.kz. Проверить подлинность электронного документа вы можете на портале www.elicense.kz.

| Год | Площадка | Наименование веществ | Нормативные объемы выбросов загрязняющих веществ | | |
|---|---|---|---|---|---|
| | | | грамм/секунд | тонн/год | мг/нм3 |
| 1 | 2 | 4 | 5 | 6 | 7 |
| 2024 | Мусоросортировочный комплекс ТОО « ЭКОПРОМБУРАБАЙ» | диВанадий пентоксид (пыль) (Ванадия пятиокись) | 0,000001 | 0,0000307 | 0 |
| 2024 | Мусоросортировочный комплекс ТОО « ЭКОПРОМБУРАБАЙ» | Азот (II) оксид | 0,00691 | 0,015 | 0 |
| 2024 | Мусоросортировочный комплекс ТОО « ЭКОПРОМБУРАБАЙ» | Азота (IV) диоксид | 0,123777 | 1,4762 | 0 |
| 2024 | Мусоросортировочный комплекс ТОО « ЭКОПРОМБУРАБАЙ» | Сероводород | 0,0000001736 | 0,000003696 | 0 |
| 2024 | Мусоросортировочный комплекс ТОО « ЭКОПРОМБУРАБАЙ» | Сера диоксид | 0,1453 | 1,2903 | 0 |
| 2024 | Мусоросортировочный комплекс ТОО « ЭКОПРОМБУРАБАЙ» | Гидрохлорид (Соляная кислота. Водород хлорид) | 0,14688 | 2,316 | 0 |
| на 2025 год | | | | | |
| Всего, из них по площадкам: | | | | 20,321534196 | |
| Мусоросортировочный комплекс ТОО «ЭКОПРОМБУРАБАЙ» | | | | | |
| 2025 | Мусоросортировочный комплекс ТОО « ЭКОПРОМБУРАБАЙ» | Фтористые газообразные соединения | 0,306 | 4,825 | 0 |
| 2025 | Мусоросортировочный комплекс ТОО « ЭКОПРОМБУРАБАЙ» | Углерод оксид | 0,2467 | 1,4870002 | 0 |
| 2025 | Мусоросортировочный комплекс ТОО « ЭКОПРОМБУРАБАЙ» | Алканы С12-19 | 0,0000618 | 0,001316 | 0 |
| 2025 | Мусоросортировочный комплекс ТОО « ЭКОПРОМБУРАБАЙ» | Пыль неорганическая. содержащая двуокись кремния в %: 70-20 | 1,447901 | 5,0047366 | 0 |
| 2025 | Мусоросортировочный комплекс ТОО « ЭКОПРОМБУРАБАЙ» | Взвешенные частицы | 0,24711 | 3,893317 | 0 |
| 2025 | Мусоросортировочный комплекс ТОО « ЭКОПРОМБУРАБАЙ» | Сероводород | 0,0000001736 | 0,000003696 | 0 |
| 2025 | Мусоросортировочный комплекс ТОО « ЭКОПРОМБУРАБАЙ» | диВанадий пентоксид (пыль) (Ванадия пятиокись) | 0,000001 | 0,0000307 | 0 |
| 2025 | Мусоросортировочный комплекс ТОО « ЭКОПРОМБУРАБАЙ» | Азот (II) оксид | 0,00691 | 0,015 | 0 |
| 2025 | Мусоросортировочный комплекс ТОО « ЭКОПРОМБУРАБАЙ» | Азота (IV) диоксид | 0,123777 | 1,4762 | 0 |
| 2025 | Мусоросортировочный комплекс ТОО « ЭКОПРОМБУРАБАЙ» | Сера диоксид | 0,1453 | 1,2903 | 0 |
| 2025 | Мусоросортировочный комплекс ТОО « ЭКОПРОМБУРАБАЙ» | Углерод (Сажа. Углерод черный) | 0,0032 | 0,01263 | 0 |

Бұл құжат ҚР 2003 жылдың 7 қаңтарындағы «Электронды құжат және электронды сандық қол қою» туралы заңның 7 бабы, 1 тармағына сәйкес қағаз бетіндегі заңмен тең. Электрондық құжат www.elicense.kz порталында құрылған.Электрондық құжат түпнұсқасын www.elicense.kz порталында тексере аласыз.
Данный документ согласно пункту 1 статьи 7 ЗРК от 7 января 2003 года «Об электронном документе и электронной цифровой подписи» равнозначен документу на бумажном носителе. Электронный документ сформирован на портале www.elicense.kz. Проверить подлинность электронного документа вы можете на портале www.elicense.kz.

| Год | Площадка | Наименование веществ | Нормативные объемы выбросов загрязняющих веществ | | |
|---|---|---|---|---|---|
| | | | грамм/секунд | тонн/год | мг/нм3 |
| 1 | 2 | 4 | 5 | 6 | 7 |
| 2025 | Мусоросортировочный комплекс ТОО « ЭКОПРОМБУРАБАЙ» | Гидрохлорид (Соляная кислота. Водород хлорид) | 0,14688 | 2,316 | 0 |
| на 2026 год | | | | | |
| Всего, из них по площадкам: | | | | 20,321534196 | |
| Мусоросортировочный комплекс ТОО «ЭКОПРОМБУРАБАЙ» | | | | | |
| 2026 | Мусоросортировочный комплекс ТОО « ЭКОПРОМБУРАБАЙ» | Фтористые газообразные соединения | 0,306 | 4,825 | 0 |
| 2026 | Мусоросортировочный комплекс ТОО « ЭКОПРОМБУРАБАЙ» | Углерод оксид | 0,2467 | 1,4870002 | 0 |
| 2026 | Мусоросортировочный комплекс ТОО « ЭКОПРОМБУРАБАЙ» | Алканы С12-19 | 0,0000618 | 0,001316 | 0 |
| 2026 | Мусоросортировочный комплекс ТОО « ЭКОПРОМБУРАБАЙ» | Пыль неорганическая. содержащая двуокись кремния в %: 70-20 | 1,447901 | 5,0047366 | 0 |
| 2026 | Мусоросортировочный комплекс ТОО « ЭКОПРОМБУРАБАЙ» | Взвешенные частицы | 0,24711 | 3,893317 | 0 |
| 2026 | Мусоросортировочный комплекс ТОО « ЭКОПРОМБУРАБАЙ» | Сероводород | 0,0000001736 | 0,000003696 | 0 |
| 2026 | Мусоросортировочный комплекс ТОО « ЭКОПРОМБУРАБАЙ» | диВанадий пентоксид (пыль) (Ванадия пятиокись) | 0,000001 | 0,0000307 | 0 |
| 2026 | Мусоросортировочный комплекс ТОО « ЭКОПРОМБУРАБАЙ» | Азот (II) оксид | 0,00691 | 0,015 | 0 |
| 2026 | Мусоросортировочный комплекс ТОО « ЭКОПРОМБУРАБАЙ» | Азота (IV) диоксид | 0,123777 | 1,4762 | 0 |
| 2026 | Мусоросортировочный комплекс ТОО « ЭКОПРОМБУРАБАЙ» | Сера диоксид | 0,1453 | 1,2903 | 0 |
| 2026 | Мусоросортировочный комплекс ТОО « ЭКОПРОМБУРАБАЙ» | Углерод (Сажа. Углерод черный) | 0,0032 | 0,01263 | 0 |
| 2026 | Мусоросортировочный комплекс ТОО « ЭКОПРОМБУРАБАЙ» | Гидрохлорид (Соляная кислота. Водород хлорид) | 0,14688 | 2,316 | 0 |
| на 2027 год | | | | | |
| Всего, из них по площадкам: | | | | 20,321534196 | |
| Мусоросортировочный комплекс ТОО «ЭКОПРОМБУРАБАЙ» | | | | | |
| 2027 | Мусоросортировочный комплекс ТОО « ЭКОПРОМБУРАБАЙ» | Алканы С12-19 | 0,0000618 | 0,001316 | 0 |
| 2027 | Мусоросортировочный комплекс ТОО « ЭКОПРОМБУРАБАЙ» | Фтористые газообразные соединения | 0,306 | 4,825 | 0 |

Бұл құжат ҚР 2003 жылдың 7 қаңтарындағы «Электронды құжат және электронды сандық қол қою» туралы заңның 7 бабы, 1 тармағына сәйкес қағаз бетіндегі заңмен тең. Электрондық құжат www.elicense.kz порталында құрылған.Электрондық құжат түпнұсқасын www.elicense.kz порталында тексере аласыз.
Данный документ согласно пункту 1 статьи 7 ЗРК от 7 января 2003 года «Об электронном документе и электронной цифровой подписи» равнозначен документу на бумажном носителе. Электронный документ сформирован на портале www.elicense.kz. Проверить подлинность электронного документа вы можете на портале www.elicense.kz.

| Год | Площадка | Наименование веществ | Нормативные объемы выбросов загрязняющих веществ | | |
|---|---|---|---|---|---|
| | | | грамм/секунд | тонн/год | мг/нм3 |
| 1 | 2 | 4 | 5 | 6 | 7 |
| 2027 | Мусоросортировочный комплекс ТОО « ЭКОПРОМБУРАБАЙ» | Углерод оксид | 0,2467 | 1,4870002 | 0 |
| 2027 | Мусоросортировочный комплекс ТОО « ЭКОПРОМБУРАБАЙ» | Азота (IV) диоксид | 0,123777 | 1,4762 | 0 |
| 2027 | Мусоросортировочный комплекс ТОО « ЭКОПРОМБУРАБАЙ» | Пыль неорганическая. содержащая двуокись кремния в %: 70-20 | 1,447901 | 5,0047366 | 0 |
| 2027 | Мусоросортировочный комплекс ТОО « ЭКОПРОМБУРАБАЙ» | Взвешенные частицы | 0,24711 | 3,893317 | 0 |
| 2027 | Мусоросортировочный комплекс ТОО « ЭКОПРОМБУРАБАЙ» | Гидрохлорид (Соляная кислота. Водород хлорид) | 0,14688 | 2,316 | 0 |
| 2027 | Мусоросортировочный комплекс ТОО « ЭКОПРОМБУРАБАЙ» | диВанадий пентоксид (пыль) (Ванадия пятиокись) | 0,000001 | 0,0000307 | 0 |
| 2027 | Мусоросортировочный комплекс ТОО « ЭКОПРОМБУРАБАЙ» | Азот (II) оксид | 0,00691 | 0,015 | 0 |
| 2027 | Мусоросортировочный комплекс ТОО « ЭКОПРОМБУРАБАЙ» | Сероводород | 0,0000001736 | 0,000003696 | 0 |
| 2027 | Мусоросортировочный комплекс ТОО « ЭКОПРОМБУРАБАЙ» | Сера диоксид | 0,1453 | 1,2903 | 0 |
| 2027 | Мусоросортировочный комплекс ТОО « ЭКОПРОМБУРАБАЙ» | Углерод (Сажа. Углерод черный) | 0,0032 | 0,01263 | 0 |
| на 2028 год | | | | | |
| Всего, из них по площадкам: | | | | 20,321534196 | |
| Мусоросортировочный комплекс ТОО «ЭКОПРОМБУРАБАЙ» | | | | | |
| 2028 | Мусоросортировочный комплекс ТОО « ЭКОПРОМБУРАБАЙ» | Углерод оксид | 0,2467 | 1,4870002 | 0 |
| 2028 | Мусоросортировочный комплекс ТОО « ЭКОПРОМБУРАБАЙ» | Алканы С12-19 | 0,0000618 | 0,001316 | 0 |
| 2028 | Мусоросортировочный комплекс ТОО « ЭКОПРОМБУРАБАЙ» | Фтористые газообразные соединения | 0,306 | 4,825 | 0 |
| 2028 | Мусоросортировочный комплекс ТОО « ЭКОПРОМБУРАБАЙ» | Гидрохлорид (Соляная кислота. Водород хлорид) | 0,14688 | 2,316 | 0 |
| 2028 | Мусоросортировочный комплекс ТОО « ЭКОПРОМБУРАБАЙ» | Пыль неорганическая. содержащая двуокись кремния в %: 70-20 | 1,447901 | 5,0047366 | 0 |
| 2028 | Мусоросортировочный комплекс ТОО « ЭКОПРОМБУРАБАЙ» | Взвешенные частицы | 0,24711 | 3,893317 | 0 |
| 2028 | Мусоросортировочный комплекс ТОО « ЭКОПРОМБУРАБАЙ» | диВанадий пентоксид (пыль) (Ванадия пятиокись) | 0,000001 | 0,0000307 | 0 |

Бұл құжат ҚР 2003 жылдың 7 қаңтарындағы «Электронды құжат және электронды сандық қол қою» туралы заңның 7 бабы, 1 тармағына сәйкес қағаз бетіндегі заңмен тең. Электрондық құжат www.elicense.kz порталында құрылған.Электрондық құжат түпнұсқасын www.elicense.kz порталында тексере аласыз.
Данный документ согласно пункту 1 статьи 7 ЗРК от 7 января 2003 года «Об электронном документе и электронной цифровой подписи» равнозначен документу на бумажном носителе. Электронный документ сформирован на портале www.elicense.kz. Проверить подлинность электронного документа вы можете на портале www.elicense.kz.

| Год | Площадка | Наименование веществ | Нормативные объемы выбросов загрязняющих веществ | | |
|---|---|---|---|---|---|
| | | | грамм/секунд | тонн/год | мг/нм3 |
| 1 | 2 | 4 | 5 | 6 | 7 |
| 2028 | Мусоросортировочный комплекс ТОО « ЭКОПРОМБУРАБАЙ» | Азот (II) оксид | 0,00691 | 0,015 | 0 |
| 2028 | Мусоросортировочный комплекс ТОО « ЭКОПРОМБУРАБАЙ» | Азота (IV) диоксид | 0,123777 | 1,4762 | 0 |
| 2028 | Мусоросортировочный комплекс ТОО « ЭКОПРОМБУРАБАЙ» | Сероводород | 0,0000001736 | 0,000003696 | 0 |
| 2028 | Мусоросортировочный комплекс ТОО « ЭКОПРОМБУРАБАЙ» | Сера диоксид | 0,1453 | 1,2903 | 0 |
| 2028 | Мусоросортировочный комплекс ТОО « ЭКОПРОМБУРАБАЙ» | Углерод (Сажа. Углерод черный) | 0,0032 | 0,01263 | 0 |
| на 2029 год | | | | | |
| Всего, из них по площадкам: | | | | 20,321534196 | |
| Мусоросортировочный комплекс ТОО «ЭКОПРОМБУРАБАЙ» | | | | | |
| 2029 | Мусоросортировочный комплекс ТОО « ЭКОПРОМБУРАБАЙ» | Углерод оксид | 0,2467 | 1,4870002 | 0 |
| 2029 | Мусоросортировочный комплекс ТОО « ЭКОПРОМБУРАБАЙ» | Фтористые газообразные соединения | 0,306 | 4,825 | 0 |
| 2029 | Мусоросортировочный комплекс ТОО « ЭКОПРОМБУРАБАЙ» | Алканы С12-19 | 0,0000618 | 0,001316 | 0 |
| 2029 | Мусоросортировочный комплекс ТОО « ЭКОПРОМБУРАБАЙ» | Пыль неорганическая. содержащая двуокись кремния в %: 70-20 | 1,447901 | 5,0047366 | 0 |
| 2029 | Мусоросортировочный комплекс ТОО « ЭКОПРОМБУРАБАЙ» | Взвешенные частицы | 0,24711 | 3,893317 | 0 |
| 2029 | Мусоросортировочный комплекс ТОО « ЭКОПРОМБУРАБАЙ» | Сероводород | 0,0000001736 | 0,000003696 | 0 |
| 2029 | Мусоросортировочный комплекс ТОО « ЭКОПРОМБУРАБАЙ» | диВанадий пентоксид (пыль) (Ванадия пятиокись) | 0,000001 | 0,0000307 | 0 |
| 2029 | Мусоросортировочный комплекс ТОО « ЭКОПРОМБУРАБАЙ» | Азот (II) оксид | 0,00691 | 0,015 | 0 |
| 2029 | Мусоросортировочный комплекс ТОО « ЭКОПРОМБУРАБАЙ» | Азота (IV) диоксид | 0,123777 | 1,4762 | 0 |
| 2029 | Мусоросортировочный комплекс ТОО « ЭКОПРОМБУРАБАЙ» | Сера диоксид | 0,1453 | 1,2903 | 0 |
| 2029 | Мусоросортировочный комплекс ТОО « ЭКОПРОМБУРАБАЙ» | Углерод (Сажа. Углерод черный) | 0,0032 | 0,01263 | 0 |
| 2029 | Мусоросортировочный комплекс ТОО « ЭКОПРОМБУРАБАЙ» | Гидрохлорид (Соляная кислота. Водород хлорид) | 0,14688 | 2,316 | 0 |

Бұл құжат ҚР 2003 жылдың 7 қаңтарындағы «Электронды құжат және электронды сандық қол қою» туралы заңның 7 бабы, 1 тармағына сәйкес қағаз бетіндегі заңмен тең. Электрондық құжат www.elicense.kz порталында құрылған.Электрондық құжат түпнұсқасын www.elicense.kz порталында тексере аласыз.
Данный документ согласно пункту 1 статьи 7 ЗРК от 7 января 2003 года «Об электронном документе и электронной цифровой подписи» равнозначен документу на бумажном носителе. Электронный документ сформирован на портале www.elicense.kz. Проверить подлинность электронного документа вы можете на портале www.elicense.kz.

| Год | Площадка | Наименование веществ | Нормативные объемы выбросов загрязняющих веществ | | |
|---|---|---|---|---|---|
| | | | грамм/секунд | тонн/год | мг/нм3 |
| 1 | 2 | 4 | 5 | 6 | 7 |
| на 2030 год | | | | | |
| Всего, из них по площадкам: | | | | 20,321534196 | |
| Мусоросортировочный комплекс ТОО «ЭКОПРОМБУРАБАЙ» | | | | | |
| 2030 | Мусоросортировочный комплекс ТОО « ЭКОПРОМБУРАБАЙ» | Углерод оксид | 0,2467 | 1,4870002 | 0 |
| 2030 | Мусоросортировочный комплекс ТОО « ЭКОПРОМБУРАБАЙ» | Алканы С12-19 | 0,0000618 | 0,001316 | 0 |
| 2030 | Мусоросортировочный комплекс ТОО « ЭКОПРОМБУРАБАЙ» | Фтористые газообразные соединения | 0,306 | 4,825 | 0 |
| 2030 | Мусоросортировочный комплекс ТОО « ЭКОПРОМБУРАБАЙ» | Гидрохлорид (Соляная кислота. Водород хлорид) | 0,14688 | 2,316 | 0 |
| 2030 | Мусоросортировочный комплекс ТОО « ЭКОПРОМБУРАБАЙ» | Пыль неорганическая. содержащая двуокись кремния в %: 70-20 | 1,447901 | 5,0047366 | 0 |
| 2030 | Мусоросортировочный комплекс ТОО « ЭКОПРОМБУРАБАЙ» | Взвешенные частицы | 0,24711 | 3,893317 | 0 |
| 2030 | Мусоросортировочный комплекс ТОО « ЭКОПРОМБУРАБАЙ» | диВанадий пентоксид (пыль) (Ванадия пятиокись) | 0,000001 | 0,0000307 | 0 |
| 2030 | Мусоросортировочный комплекс ТОО « ЭКОПРОМБУРАБАЙ» | Азот (II) оксид | 0,00691 | 0,015 | 0 |
| 2030 | Мусоросортировочный комплекс ТОО « ЭКОПРОМБУРАБАЙ» | Азота (IV) диоксид | 0,123777 | 1,4762 | 0 |
| 2030 | Мусоросортировочный комплекс ТОО « ЭКОПРОМБУРАБАЙ» | Сероводород | 0,0000001736 | 0,000003696 | 0 |
| 2030 | Мусоросортировочный комплекс ТОО « ЭКОПРОМБУРАБАЙ» | Сера диоксид | 0,1453 | 1,2903 | 0 |
| 2030 | Мусоросортировочный комплекс ТОО « ЭКОПРОМБУРАБАЙ» | Углерод (Сажа. Углерод черный) | 0,0032 | 0,01263 | 0 |
| на 2031 год | | | | | |
| Всего, из них по площадкам: | | | | 20,321534196 | |
| Мусоросортировочный комплекс ТОО «ЭКОПРОМБУРАБАЙ» | | | | | |
| 2031 | Мусоросортировочный комплекс ТОО « ЭКОПРОМБУРАБАЙ» | Углерод оксид | 0,2467 | 1,4870002 | 0 |
| 2031 | Мусоросортировочный комплекс ТОО « ЭКОПРОМБУРАБАЙ» | Алканы С12-19 | 0,0000618 | 0,001316 | 0 |
| 2031 | Мусоросортировочный комплекс ТОО « ЭКОПРОМБУРАБАЙ» | Фтористые газообразные соединения | 0,306 | 4,825 | 0 |

Бұл құжат ҚР 2003 жылдың 7 қаңтарындағы «Электронды құжат және электронды сандық қол қою» туралы заңның 7 бабы, 1 тармағына сәйкес қағаз бетіндегі заңмен тең. Электрондық құжат www.elicense.kz порталында құрылған.Электрондық құжат түпнұсқасын www.elicense.kz порталында тексере аласыз.
Данный документ согласно пункту 1 статьи 7 ЗРК от 7 января 2003 года «Об электронном документе и электронной цифровой подписи» равнозначен документу на бумажном носителе. Электронный документ сформирован на портале www.elicense.kz. Проверить подлинность электронного документа вы можете на портале www.elicense.kz.

| Год | Площадка | Наименование веществ | Нормативные объемы выбросов загрязняющих веществ | | |
|---|---|---|---|---|---|
| | | | грамм/секунд | тонн/год | мг/нм3 |
| 1 | 2 | 4 | 5 | 6 | 7 |
| 2031 | Мусоросортировочный комплекс ТОО « ЭКОПРОМБУРАБАЙ» | Гидрохлорид (Соляная кислота. Водород хлорид) | 0,14688 | 2,316 | 0 |
| 2031 | Мусоросортировочный комплекс ТОО « ЭКОПРОМБУРАБАЙ» | Пыль неорганическая. содержащая двуокись кремния в %: 70-20 | 1,447901 | 5,0047366 | 0 |
| 2031 | Мусоросортировочный комплекс ТОО « ЭКОПРОМБУРАБАЙ» | Взвешенные частицы | 0,24711 | 3,893317 | 0 |
| 2031 | Мусоросортировочный комплекс ТОО « ЭКОПРОМБУРАБАЙ» | диВанадий пентоксид (пыль) (Ванадия пятиокись) | 0,000001 | 0,0000307 | 0 |
| 2031 | Мусоросортировочный комплекс ТОО « ЭКОПРОМБУРАБАЙ» | Азот (II) оксид | 0,00691 | 0,015 | 0 |
| 2031 | Мусоросортировочный комплекс ТОО « ЭКОПРОМБУРАБАЙ» | Азота (IV) диоксид | 0,123777 | 1,4762 | 0 |
| 2031 | Мусоросортировочный комплекс ТОО « ЭКОПРОМБУРАБАЙ» | Сероводород | 0,0000001736 | 0,000003696 | 0 |
| 2031 | Мусоросортировочный комплекс ТОО « ЭКОПРОМБУРАБАЙ» | Сера диоксид | 0,1453 | 1,2903 | 0 |
| 2031 | Мусоросортировочный комплекс ТОО « ЭКОПРОМБУРАБАЙ» | Углерод (Сажа. Углерод черный) | 0,0032 | 0,01263 | 0 |

Таблица 2

Нормативы сбросов загрязняющих веществ

Таблица 3

Лимиты накопления отходов

Таблица 4

Лимиты захоронения отходов

Таблица 5

Лимиты размещения серы в открытом виде на серных картах

Бұл құжат ҚР 2003 жылдың 7 қаңтарындағы «Электронды құжат және электронды сандық қол қою» туралы заңның 7 бабы, 1 тармағына сәйкес қағаз бетіндегі заңмен тең. Электрондық құжат www.elicense.kz порталында құрылған.Электрондық құжат түпнұсқасын www.elicense.kz порталында тексере аласыз.
Данный документ согласно пункту 1 статьи 7 ЗРК от 7 января 2003 года «Об электронном документе и электронной цифровой подписи» равнозначен документу на бумажном носителе. Электронный документ сформирован на портале www.elicense.kz. Проверить подлинность электронного документа вы можете на портале www.elicense.kz.

**Приложение 2 к экологическому разрешению на воздействие для объектов I и II категории**

Экологические условия

1. Соблюдать нормативы эмиссии, установленные настоящим разрешением. 2. Выполнять природоохранные мероприятия предусмотренные Планом мероприятий по охране окружающей среды на период действия разрешения в полном объеме и в установленные сроки. 3. Согласно п.3 ст.125 Кодекса ежегодно представляет отчет о выполнении плана мероприятий по охране окружающей среды в соответствующий орган, выдавший экологическое разрешение. 4. Отчеты по разрешенным и фактическим эмиссиям в окружающую среду представлять в орган, его выдавший ежегодно. 5. Отчеты производственного экологического контроля представлять в РГУ «Департамент экологии по Акмолинской области» ежеквартально до первого числа второго месяца за отчетным кварталом. 6. Согласно п.1 статьи 109 Экологического Кодекса Республики Казахстан приостановление действия и лишение (отзыв) экологического разрешения осуществляются по основаниям и в порядке, которые предусмотрены законами Республики Казахстан.

Бұл құжат ҚР 2003 жылдың 7 қаңтарындағы «Электронды құжат және электронды сандық қол қою» туралы заңның 7 бабы, 1 тармағына сәйкес қағаз бетіндегі заңмен тең. Электрондық құжат www.elicense.kz порталында құрылған.Электрондық құжат түпнұсқасын www.elicense.kz порталында тексере аласыз.
Данный документ согласно пункту 1 статьи 7 ЗРК от 7 января 2003 года «Об электронном документе и электронной цифровой подписи» равнозначен документу на бумажном носителе. Электронный документ сформирован на портале www.elicense.kz. Проверить подлинность электронного документа вы можете на портале www.elicense.kz.

ТОО "ЭКОПРОМБУРАБАЙ"

**УТВЕРЖДАЮ:**
**Директор**
**ТОО «ЭКОПРОМБУРАБАЙ»**
**«06» ноября 2023 г.**
**_____ В.А. Казанцев**

# АКТ УДАЛЕНИЯ ОПАСНОГО ОТХОДА

| | |
|---|---|
| Заказчик | АО «Жасыл Даму» |
| Наименование отхода | Кадмий порошок |
| Причина удаления | Потеря свойств |
| Объем отходов | 0,0036 тонн |
| Основание | Договор № 139 от 09.10.2023 г.<br>Договор № 32 от 29.09.2023 г. |
| Способ транспортировки | Автотранспорт |
| Способ удаления | Сжигание в печи-инсинераторе «Веста Плюс» Пир-2,0 К |
| Дата удаления | 26.10.2023 г. – 03.11.2023 г. |

**Технолог производства** **Матвеева М.М.**

**Эколог предприятия** **Макишев К.С.**

**Химик производства** **Анохина Г.Л.**

**Начальник смены** **Мустанов Р.Б.**

Прошнуровано, пронумеровано и скреплено печатью 125 листов

Дальке В.В.