Утвержден приказом
Министра по инвестициям и развитию
Республики Казахстан
от 24 апреля 2017 года № 234
Форма в редакции приказа Министра
индустрии и инфраструктурного развития
РК от 08.02.2021 № 53

Акт приемки объекта в эксплуатацию

г.Астана "13" июля 2023 года

Заказчик Товарищество с ограниченной ответственностью "Визион Астана", БИН 140540023202, +77718885459, 010000, г.Астана, район Сарыарка, ул.Орлыкөл, здание 14

фамилия, имя, отчество (при его наличии) ИИН, телефон – для физических лиц, наименование организации – для юридических лиц, БИН, телефон, почтовый индекс, область, город, район, населенный пункт, наименование улицы, номер дома/здания (стационарного помещения)

на основании:

Декларации о соответствии (прилагается) от "05" июля 2023 года, Товарищество с ограниченной ответственностью "Sardar Construction Group", Лицензия: №07291 от 16 апреля 2021 года, директор Смагулов Алишер, г.Астана, район Сарыарка, ул.Орлыкөл, здание 14, н.п.3, БИН 980540007999, +77015535929; ТОО «СК Джунгар», лицензия №17007821, от 27 апреля 2017, II (строительство наружных инженерных сетей), директор Ешенхан Айболат, г.Астана, район Алматы, ул. Касым Аманжолова, дом 28/2, кв.104, +7701 238 50 88

дата подписания декларации, наименование подрядной (генподрядной) организации, фамилия, имя, отчество (при его наличии) руководителя, юридический адрес, БИН, телефон

Заключения о качестве строительно-монтажных работ (прилагается) от "05" июля 2023 года, ТОО "СК ПромТехСервис", эксперт Жансаутов Нуржан Издибаевич, KZ59VJE00040360 от 14.08.2018 года, Садыков Тлеуберген Кажибаевич, KZ51VJE00062523 от 17.02.2021 года, Тлеубергенов Жанболат Серикович, KZ05VJE00061508, БИН100940000469, +77172306966.

дата подписания заключения, наименование организации, фамилия, имя, отчество (при наличии) экспертов технического надзора, № и дата получения аттестатов, БИН, телефон

Заключения о соответствии выполненных работ проекту (прилагается) от "05" июля 2023 года, ТОО "АстанаГарантСтройПроект", Лицензия № 20017172 от 16.11.2020 года, в лице Тойходжаева Сериккожа Оразкожаевича, №KZ69VJE00027570, №KZ47VJE00023019, БИН060840003023, +77059004535;

дата заключения, наименование организации, фамилия, имя, отчество (при наличии) экспертов авторского надзора, № и дата получения аттестатов, БИН, телефон произведя осмотр готовности предъявленного подрядчиком (генеральным подрядчиком) к приемке в эксплуатацию объекта:

«Многоквартирный жилой комплекс со встроенными помещениями и паркингом. (III-ая очередь строительства, жилые блоки 6,7 согласно положительного заключения РГП "Госэкспертиза" № 06-0100/22 от 22.04.2022 г.), новое строительство, уровень ответственности-II, технический и технологически сложный объект

наименование объекта, вид строительства (новое, расширение, реконструкция, техническое перевооружение, модернизация, капитальный ремонт), уровень ответственности, техническая и технологическая сложность объекта по адресу

город Астана, район «Алматы», проспект Рақымжан Қошқарбаева, дом 13, Блок 3.

(область, район, населенный пункт, микрорайон, квартал, улица, номер дома (корпуса)

проверив комплектность исполнительной технической документации, в том числе посредством электронного модуля исполнительной технической документации "__"_____20__ года, дата ознакомления подтверждает, что:

1. Строительство объекта осуществлено на основании:

1) правоустанавливающего документа на земельный участок (Акт на земельный участок) от "15" июня 2023 года №2306151020843112, кадастровый номер 21-318-085-979;

-Договор аренды земельного участка от 27 сентября 2022 года №48163, Дополнительное соглашение №48163/1 от 13 июня 2023 года;

-Постановление ГУ «Аппарат акима города Астаны» от 05 мая 2022 года, №510-1359;

-Постановление ГУ «Аппарат акима города Астаны» от 19 мая 2022 года №KZ53VBH00136938,

-Постановление ГУ «Аппарат акима города Астаны» от 08 июня 2022 года №KZ1VBH00180388;

документ, подтверждающий наступление юридических фактов(юридических составов), на основании которых возникают, изменяются или прекращаются права на земельный участок, в том числе договоры, решения судов, правовые акты исполнительных органов, свидетельство о праве на наследство, передаточный акт или разделительный баланс при реорганизации негосударственных юридических лиц, владеющих земельным участком на праве собственности или выкупивших право временного возмездного землепользования (аренды).

либо решения о реконструкции (перепланировке, переоборудовании) помещений (отдельных частей) существующих зданий от "___"_____20___года №_____;

наименование органа, вынесшего решение

2) талона о приеме уведомления о начале строительно-монтажных работ

ГУ «Управление контроля и качества городской среды города Астаны», от 02 июня 2022 года, № KZ15REA00278116;

- талона о приеме уведомления о начале строительно-монтажных работ «Наружные инженерные сети», ГУ «Управление контроля и качества городской среды города Астаны», от 02 июня 2022 года, № KZ35REA00307632

наименование органа, принявшего уведомление, дата и № принятия талона

3) проекта (проектно-сметной документации)

-Эскизный проект, взамен эскизного проекта №9143 от 02 ноября 2015 года, согласованный в ГУ «Управление архитектуры, градостроительства и земельных отношений города Астаны», за №KZ44VUA00506791 от 06 сентября 2021 года;

- Рабочий проект «Многоквартирный жилой комплекс со встроенными помещениями и паркингом, расположенный по адресу: город Нур-Султан, район «Алматы», район пересечения проспекта Р. Кошкарбаева и улицы А9 (проектное наименование), участок №14. III очередь», ТОО «АстанаГарантСтройПроект»,Лицензия 20017172 от 16 ноября 2020 года, БИН 060840003023, положительное заключение РГК «Госэкспертиза» №06-0100/22 от 22 апреля 2022 года, положительное экспертное заключение ТОО «Prof Expert Group», от 28 октября 2022 года, № PEG-0080/22, по рабочему проекту «Многоквартирный жилой комплекс со встроенными помещениями и паркингом, расположенный по адресу: город Нур-Султан, район «Алматы», район пересечения проспекта Р. Кошкарбаева и улицы А9 (проектное наименование), участок №14». Наружные инженерные сети»

наименование проектной организации, номер проекта утвержденного(й)

_____;

дата и номер проекта, наименование организации, утвердившей(переутвердившей) проект и дата утверждения

2. Строительно-монтажные работы осуществлены в сроки: начало работ "02" июня 2022 года;

окончание работ "15" июнь 2023 года; при продолжительности строительства,

месяц: 12

по норме или по проекту организации строительства, месяц:12;

фактически, месяц:12;

3. Объект (комплекс) имеет следующие основные технико-экономические показатели (мощность, производительность, производственная площадь, протяженность, вместимость, объём, пропускная способность, провозная способность, число рабочих мест и томуподобное, заполняется по всем объектам (кроме жилых домов) в единицах измерения соответственно целевой продукции или основным видам услуг):

	По проекту	Фактически

Мощность, производительность и так далее	Единица измерения	По проекту		Фактически	
		общая (с учетом ранее принятых)	в том числе пускового комплекса или очереди	общая (с учетом ранее принятых)	в том числе пускового комплекса или очереди

Выпуск продукции (оказания услуг), предусмотренной проектом в объеме, соответствующем нормам освоения проектных мощностей в начальный период _____;

факт начала выпуска продукции с указанием объема

Жилой дом имеет следующие показатели:

Показатели	Единица измерения	По проекту	Фактически
Общая площадь	метр в квадрате (далее – м2)	10023,04	10244,8
Число этажей	этаж	15	15
Общий строительный объем	метр в кубе (далее – м3)	49820,0	49820,0
В том числе подземной части	м3	0	0
Площадь встроенных, встроенно- пристроенных и пристроенных помещений	м2	581,23	574,4 н.п. в количестве – 4 шт.

Показатели	По проекту			Фактически		
	число квартир	площадь квартир, м2		число квартир	площадь квартир, м2	
		общая	жилая		общая	жилая
Всего квартир, в том числе:	138			138		
однокомнатных	82	7752,52	4506,62	82	7952,6	4755,5
двухкомнатных						
трехкомнатных	56			56		
четырехкомнатных и более						

4. Технологические и архитектурно-строительные решения по объекту характеризуется следующими данными:

Блок 6 и 7 Уровень ответственности – II. Степень огнестойкости – II. Класс функциональной пожарной опасности здания – Ф1.3. Класс функциональной пожарной опасности встроенных помещений – Ф4.3. Класс конструктивной пожарной опасности – С0. Конструктивная схема здания – полный каркас, с шагом несущих конструкций вдоль буквенных осей 3,60 и 3,40 м, вдоль цифровых осей 5,70х2,20х4,70 м. Каркас – безригельный (связевой), монолитно-железобетонный из бетона класса С20/25 по СТ РК EN 206-2017*. Пространственная жесткость обеспечивается совместной работой вертикальных несущих конструкций, диафрагм жесткости и монолитных дисков перекрытия, вертикальные несущие конструкции защемлены в фундаментах. Расчет железобетонных конструкций произведен в соответствии с требованиями СП РК EN 1990:2002 «Основы проектирования несущих конструкций», СП РК EN 1991-1- 1:2002/2011 «Воздействия на несущие конструкции. Часть 1-1. Постоянные и временные нагрузки на здания», СП РК EN 1991-1-3:2004/2011 «Воздействия на несущие конструкции. Часть 1-3. Общие воздействия. Снеговые нагрузки», СП РК EN 1991-1-4:2005/2011 «Воздействия на несущие конструкции. Часть 1-4. Общие воздействия. Ветровые нагрузки» и СП РК EN 1992-1-1:2004/2011 «Проектирование железобетонных конструкций. Часть 1-1. Общие правила для зданий», с применением расчетновычислительного программного комплекса «ЛИРА-СПАР». За относительную отметку 0,000 принят уровень чистого пола первого этажа блоков 6 и 7 комплекса, соответствующий абсолютной отметке

356,9. Фундамент – плитный, монолитно-железобетонный из бетона класса С20/25, W8, F150 на свайном основании. Толщина плиты (ростверка) – 1,20 м. Сваи – забивные железобетонные марки С80.30-8 по серии 1.011.1-10 вып.1 из бетона класса С16/20, марки по водонепроницаемости W48, марки по морозостойкости F150. Сопряжение свай с ростверком – жесткое. Жесткость соединения обеспечивается заделкой выпусков продольной арматуры свай в ростверк на глубину не менее 350 мм.

Расчетная несущая способность свай по результатам динамических испытаний от 20.08.2021 года с учетом коэффициента надежности 1,4 – 73,80 т, максимальная расчетная нагрузка на сваю – 58,40 т. Армирование ростверка выполнено сетками из стержневой арматуры класса А500 по ГОСТ 34028-2016 в нижних и верхних зонах, шаг арматуры в сетках 200 мм в ортогональном направлении. В местах, определенных расчетом, предусмотрено дополнительное армирование ростверка сетками из стержневой арматуры класса А500 по ГОСТ 34028-2016 в нижних и верхних зонах. Из ростверка предусмотрены арматурные выпуски для вышележащих конструкций. Под ростверки выполняется бетонная подготовка толщиной 100 мм по щебеночной подушке толщиной 200 мм. Глубина заложения ростверка – на отметке минус 0,350 и 0,850 м. Основанием свай служит дресвяно-щебенистый грунт (ИГЭ-5) со следующими характеристиками: СН=51,0 кПа; φН=26°; рН=2,12 г/см3 ; Е=29,0 МПа; R0=350 кПа; СII=51,0 кПа; φII=26°; СI=34,0 кПа; φI=23°. Тумбы под стены – монолитные железобетонные толщиной 200 и 250 мм из бетона класса С20/25, армированы двумя сетками из стержневой арматуры класса А500 по ГОСТ 34028-2016 по граням стен, шаг арматуры в сетках 200 мм в ортогональном направлении. Бетонные и железобетонные конструкции, соприкасающиеся с грунтом, выполняются на сульфатостойком цементе по ГОСТ 22266-2013. Сваи выполняются с добавлением кристаллообразующей добавки с ингибиторами коррозии марки «BETOCRETE-CP-350- CL». Гидроизоляция подземных конструкций – окрасочная из двух слоев горячего битума. Колонны – квадратного сечения с размерами 600х600 мм, выше отметки плюс 5,300 – 500х500 мм, армирование – симметричное, каркас – вязаный из стержневой арматуры класса А500 в увязке с хомутами из стержневой арматуры класса А240 по ГОСТ 34028- 2016, шаг хомутов 100 – 200 мм. Диафрагмы жесткости, стена лестничной клетки и лифтового холла – монолитные железобетонные толщиной 200, 250 и 300 мм, армированы двумя сетками из стержневой арматуры класса А500 по ГОСТ 34028-2016 по граням стен, шаг арматуры в сетках 200 мм в ортогональном направлении. Сетки объединены в пространственный каркас с помощью шпилек из стержневой арматуры класса А240 по ГОСТ 34028-2016, шаг шпилек – 400 мм. Предусмотрено усиление проемов в стенах путем установки дополнительных арматур по контуру проема из стержневой арматуры по ГОСТ 34028-2016. Плиты перекрытия – монолитные железобетонные без капителей толщиной 200 мм, армированы сетками из стержневой арматуры класса А500 по ГОСТ 34028-2016 в нижних и верхних зонах, шаг арматуры в сетках 200 мм в ортогональном направлении. Обеспечение проектного положения верхней арматуры выполнено стальными фиксаторами из стержневой арматуры, шаг фиксаторов – 400 мм в шахматном порядке. В местах, определенных расчетом, предусмотрено дополнительное армирование плит перекрытий в верхней зоне отдельными стержнями из арматуры класса А500 по ГОСТ 34028-2016. Предусмотрено поперечное армирование опорных участков плит перекрытый в колонны плоскими каркасами из стержневой арматуры класса А240 по ГОСТ 34028-2016. Балки консольных участков плит перекрытий – прямоугольного сечения с размерами 500х500(h) мм, армированы пространственным каркасом, каркас – вязанный из стержневой арматуры класса А400 по ГОСТ 34028-2016 в увязке с хомутами из стержневой арматуры класса А240 по ГОСТ 34028-2016, шаг хомутов 100 – 200 мм.

Парапетные стены – монолитные железобетонные толщиной 200 мм армированы двумя вязанными сетками из стержневой арматуры класса А500 по ГОСТ 34028-2016 по граням стен, шаг арматуры в сетках 200 мм в ортогональном направлении. Сетки объединены в пространственный каркас с помощью шпилек из стержневой арматуры класса А240 по ГОСТ 34028-2016, шаг шпилек – 400 мм. Лестничные марши и площадки – монолитные железобетонные из бетона класса С20/25, армированы сетками из стержневой арматуры класса А500 по ГОСТ 34028-2016 в нижних и верхних зонах, шаг арматуры в сетках маршей 200 мм в ортогональном направлении, в лестничных площадках сетки с размерами ячеек 200х100 мм.

Наружное заполнение каркаса и перегородки – из блоков ячеистого бетона (газоблок) средней плотностью бетона D600; марки по прочности В3,5; марки по морозостойкости F25 по ГОСТ 31360-2007 на клее, стены и перегородки санитарных узлов – из керамического кирпича КР-р-по 250х120х65/1НФ/100/2,0/35 по ГОСТ 530-2012 на цементно-песчаном растворе М50. Теплоизоляция наружных ограждающих стен выполнена снаружи с устройством навесного вентилируемого фасада. Теплоизоляционный слой – жесткие плиты из минеральной ваты плотностью не менее 80 кг/куб.м толщиной 140 мм (по расчету). Перемычки – железобетонные по ГОСТ 948-2016, металлические – из горячекатаного равнополочного углового проката по ГОСТ 8509-93. Ограждение лестничных маршей и площадок – металлическое индивидуального изготовления из стальных электросварных круглых труб по ГОСТ 10704-91. Крыша – бесчердачная вентилируемая, высота вентилируемой прослойки 110 мм, вентиляция подкровельного пространства выполняется с помощью аэраторов, кровля – из рулонных материалов, верхний слой – из рулонного материала с крупнозернистой посыпкой, водосток – внутренний организованный. Теплоизоляционный слой покрытия – жесткие плиты из минеральной ваты с плотностью не менее 125 кг/куб.м, толщиной 200 мм (по расчету). По периметру здания предусмотрена бетонная отмостка шириной 1,0 м. Антикоррозионные мероприятия приняты в соответствии с требованиями СН РК 2.01-01-2013 и СП РК 2.01-101-2013 «Защита строительных конструкций от коррозии». Защитные слои арматуры монолитных железобетонных конструкций приняты в соответствии СП РК 2.01-101-2013 «Защита строительных конструкций от коррозии». Закладные и соединительные металлические элементы и металлоконструкции, после очистки, покрываются лакокрасочными материалами. Гидроизоляция подземных конструкций выполнена в соответствии с требованиями СП РК 2.01-102-2014 «Проектирование гидроизоляции подземных частей зданий и сооружений». Принятые основные конструктивные решения обеспечивают прочность и устойчивость несущих конструкций здания, нормативную огнезащиту конструкций.

краткие технические характеристики по особенностям его размещения, по основным материалам и конструкциям, инженерному и технологическому оборудованию.

5. На объекте установлено предусмотренное проектом оборудование в количестве согласно актам о его приемке после индивидуального испытания и комплексного опробования;

6. Наружные инженерные коммуникации (холодное и горячее водоснабжение, канализация, теплоснабжение, газоснабжение, электроснабжение и связь) обеспечивают нормальную эксплуатацию объекта (здания, сооружения, помещения) и приняты городскими эксплуатационными организациями;

7. Сметная стоимость по утвержденному проекту (проектной-сметной документации): всего 3600000 тысяч тенге, в том числе строительно-монтажных работ 2300000 тысяч тенге, оборудования, инструмента и инвентаря 1070000 тысяч тенге;

8. Сметная стоимость основных фондов, принимаемых в эксплуатацию 3514042,03 тысяч тенге, в том числе: стоимость строительно-монтажных работ 2271228,95 тысяч тенге; стоимость оборудования, инструмента и инвентаря 1027432,13 тысяч тенге;

9. Доля местного содержания предусмотрена в проектно-сметной документации _____% и фактически применено _____% (на объектах, финансируемых за счет государственных инвестиций и средств квазигосударственного сектора);

10. Класс энергоэффективности здания – очень высокий;

11. Объект построен в соответствии с утвержденным проектом (проектно-сметной документацией) и требованиями государственных нормативных документов в области архитектуры, градостроительства и строительства.

РЕШИЛ: «Многоквартирный жилой комплекс со встроенными помещениями и паркингом, расположенный по адресу: город Астана, район «Алматы», проспект Ракымжан Қошқарбаева, дом 13, Блок 3» (III-ая очередь строительства, жилые блоки 6,7, согласно положительного заключения РГП "Госэкспертиза" № 06-0100/22 от 22 апреля 2022). принять в эксплуатацию.

наименование объекта (комплекса)

Заказчик ТОО «Визион Астана», Ильясов Жандос Колдасович_____

_____

фамилия, имя, отчество (при его наличии), подпись руководителя

Место печати (при наличии)

Технический надзор:

1) аттестованный (-ые) эксперт (-ы) _____

(фамилия, имя, отчество (при его наличии) эксперта, специализация аттестата), подпись, дата

Место печати (при наличии)

2) аккредитованная организация ТОО "СК ПромТехСервис", Жансаутов Нуржан Издибаевич,

_____

(наименование организации) имеющей в своем составе аттестованного (-ых) эксперта (-ов), фамилия, имя, отчество (при его наличии) руководителя, подпись, дата

Место печати (при наличии)

1) аттестованный (-ые) эксперт (-ы) Жансаутов Нуржан Издибаевич, по объектам первого уровня – в части технологического оборудования, _____

_____

(фамилия, имя, отчество (при его наличии) эксперта, специализация аттестата), подпись, дата

Место печати (при наличии)

2) аттестованный (-ые) эксперт (-ы) Тлеубергенов Жанболат Серикович, по объектам второго и третьего уровня ответственности – в части инженерных сетей_____

_____

(фамилия, имя, отчество (при его наличии) эксперта, специализация аттестата), подпись, дата

Место печати (при наличии)

3) аттестованный (-ые) эксперт (-ы) Садыков Тлеуберген Кажибаевич, по объектам первого уровня ответственности – в части несущих и ограждающих конструкций_____

_____

(фамилия, имя, отчество (при его наличии) эксперта, специализация аттестата), подпись, дата

Место печати (при наличии)

Авторский надзор:

1) разработчик проекта

(наименование организации, фамилия, имя, отчество (при его наличии), должность), подпись, дата

Место печати (при наличии)

2) организация ТОО «АстанаГарантСтройПроект», Чкиря Андрей Васильеввич

_____

(наименование организации) имеющей в своем составе аттестованного (-ых) эксперта (-о в) ,фамилия, имя, отчество (при его наличии) руководителя, подпись, дата

Место печати (при наличии)

Тойходжаев Сериккожа Оразкожаевич, по объектам первого уровня ответственности – в части архитектуры, в части несущих конструкций и ограждающих конструкций _____

_____

(фамилия, имя, отчество (при его наличии) эксперта, специализация аттестата), подпись, дата

Место печати (при наличии)

3) аттестованный (-ые) эксперт (-ы)_____ _____

(фамилия, имя, отчество (при его наличии) эксперта, специализация аттестата), подпись, дата

Место печати (при наличии)

Подрядчик (генеральный подрядчик) ТОО «Sardar Cosntruction Group», Смагулов Алишер

_____

фамилия, имя, отчество (при его наличии), подпись руководителя

Место печати (при наличии)

Подрядчик ТОО «СК Джунгар», Ешенхан Айболат

_____

фамилия, имя, отчество (при его наличии), подпись руководителя

Место печати (при наличии)

Приложение 2 к акту приемки
объекта в эксплуатацию
форма

Технические характеристики объекта (многоквартирные жилые дома, промышленные, торговые объекты и тому подобное)

Наименование (многоквартирный жилой дом, промышленные, торговые объекты и т.п.)	Общие сведения									
	количество этажей (этаж)	количество квартир	количество помещений, комнат	площадь застройки (м2)	объем здания (м3)	общая площадь (м2)	жилая площадь (м2)	площадь нежилых помещений (м2)	площадь парковочных мест (м2)	площадь балкона, лоджии (м2)
1	2	3	4	5	6	7	8	9	10	11
Многоквартирный жилой комплекс со встроенными помещениями, поликлиникой и паркингом	15	138		848	49820,0	10244,8	4755,5	574,4	0	248,6

продолжение таблицы

Описание конструктивных элементов			Вид отопления	Благоустройство				
				кровля				
фундамент	стены	14		электроснабжение	водоснабжение	горячее водоснабжение	канализация	газоснабжение
12	13	Кровля -из рулонных материалов.	15	16	17	18	19	20
Фундаменты - забивные призматические сваи (по ГОСТ 190804-2012) с монолитной железобетонной плитой. Монолитный фундамент выполнен из бетона кл. С20/25;W6;F75, на сульфатостойком	Стены - монолитные железобетонные , толщиной 250мм, 300мм, из бетона кл.С20/25.	Кровля - из рулонных материалов.	центральное	центральное	центральное	центральное	центральное	не предусмотрено

портландцементе. Каркас (перекрытие и монолитные колонны) – из монолитного железобетона кл. С20/25.								

Распределение площади

№		В отдельных квартирах	В помещениях коридорного типа	В общежитиях	В гостиницах
1	Количество жилых квартир	138			
2	Количество жилых комнат	250			
3	Общая площадь (м 2)	7952,6			
4	Жилая площадь (м 2)	4755,5			

продолжение таблицы

Из общего числа площади				Распределение квартир по числу комнат				
в мансардах	в подвалах	в цокольных этажах	в бараках	1-ком-е	2-ком-е	3-ком-е	4-ком-е	5-ком-е
				82		56		
				82		168		
				3347,2		4605,4		

Нежилые помещения

Площадь (м2)	Жилая площадь в нежилых помещениях	Торговая	Промышленно-производственных зданий и сооружений	Складская	Бытового обслуживания	Гаражи	Организаций и учреждений управления, научных, банковский, общественных и т.п.
1	2	3	4	5	6	7	8
Основная	0						
Вспомогательная	0						

продолжение таблицы

Общественного питания	Учреждений образования	Транспортных зданий и сооружений	Здравоохранения, лечебного назначения	Физкультуры и спорта	Учреждений культуры и искусства	Сооружений инженерных сетей	Прочие	Всего
9	10	11	12	13	14	15	16	17
							574,4	574,4

Перечень документов, прилагаемых к техническим характеристикам объекта:

1. Поэтажные планы _____
2. Экспликация к поэтажным планам _____

Экспликация земельного участка (м2)

Общая площадь земельного участка, Доля	Застроенная площадь			Незастроенная площадь		
	всего	под основными строениями	под прочими постройками и сооружениями	асфальтовые покрытия	прочие замощения	грунт
1	2	3	4	5	6	7
1,3199 га, 0,3406 га	945,1 кв.м.	945,1 кв.м.				

продолжение таблицы

Незастроенная площадь (м2)									
оборудованные площадки				зеленые насаждения					
					в том числе				
всего	спортивные	детские	Хозяйственные	всего	газон с деревьями	плодовый сад	газоны, цветочные клумбы	огород	прочие
8	9	10	11	12	13	14	15	16	17

Экспликация к плану объекта

Этаж	Номер помещения, квартиры	Номера частей помещения, квартиры	Назначение частей помещения, квартиры	Площадь по внутреннему обмеру (м2), в том числе			
				Общая	Полезная	Жилая	Нежилая
1	2	3	4	5	6	7	8
1	Н.п.39	1	помещение		162,9		
			Итого:	162,9			
	Н.п.40	1	помещение		120,5		
			Итого:	120,5			
	Н.п.41	1	помещение		119,1		
			Итого:	119,1			
	Н.п.42	1	помещение		171,9		
			Итого:	171,9			
2	Кв.351	1	коридор		11,6		11,6
		2	комната		21,9	21,9	
		3	кухня		13,8		13,8
		4	санузел		2,5		2,5
		5	комната		17,5	17,5	
		6	санузел		5,3		5,3
		7	комната		16,2	16,2	
		8	лоджия(0,5)		2,4		2,4
			Итого:	91,2		55,6	35,6
	Кв.352	1	коридор		3,4		3,4
		2	комната		20,1	20,1	
		3	кухня		10,9		10,9
		4	санузел		4,3		4,3
		5	балкон 0,3)		1,7		1,7
			Итого:	40,4		20,1	20,3
	Кв.353	1	коридор		3,3		3,3
		2	комната		25,3	25,3	
		3	кухня		10,9		10,9
		4	санузел		4,2		4,2
		5	балкон(0,3)		1,4		1,4

			Итого:	45,1		25,3	19,8
	Кв.354	1	коридор		9,8		9,8
		2	комната		20,9	20,9	
		3	комната		16,0	16,0	
		4	санузел		5,3		5,3
		5	комната		16,3	16,3	
		6	кухня		25,2		25,2
		7	балкон(0,3)		1,7		1,7
			Итого:	95,2		53,2	42,0
	Кв.420	1	коридор		9,8		9,8
		2	кухня		23,5		23,5
		3	комната		17,6	17,6	
		4	санузел		5,7		5,7
		5	комната		15,8	15,8	
		6	комната		20,8	20,8	
		7	балкон(0,3)		1,8		1,8
			Итого:	95,0		54,2	40,8
	Кв.421	1	коридор		3,3		3,3
		2	санузел		4,2		4,2
		3	кухня		10,9		10,9
		4	комната		25,3	25,3	
		5	балкон(0,3)		1,4		1,4
			Итого:	45,1		25,3	19,8
	Кв.422	1	коридор		3,3		3,3
		2	санузел		4,2		4,2
		3	кухня		10,8		10,8
		4	комната		20,0	20,0	
		5	балкон(0,3)		1,7		1,7
			Итого:	40,0		20,0	20,0
	Кв.423	1	коридор		11,5		11,5
		2	комната		16,0	16,0	
		3	санузел		5,5		5,5
		4	комната		17,3	17,3	
		5	санузел		2,5		2,5
		6	кухня		13,7		13,7
		7	комната		22,2	22,2	
		8	лоджия(0,5)		2,5		2,5
			Итого:	91,2		55,5	35,7
	Кв.355	1	коридор		11,5		11,5
		2	комната		21,8	21,8	
		3	кухня		13,6		13,6
		4	санузел		2,2		2,2
		5	комната		17,2	17,2	
		6	санузел		4,7		4,7
		7	комната		16,2	16,2	
		8	лоджия(0,5)		2,4		2,4
			Итого:	89,6		55,2	34,4
	Кв.356	1	коридор		3,3		3,3
		2	комната		19,9	19,9	
3		3	кухня		10,3		10,3
		4	санузел		4,0		4,0
		5	балкон(0,3)		1,7		1,7
			Итого:	39,2		19,9	19,3
	Кв.357	1	коридор		3,3		3,3
		2	комната		25,1	25,1	
		3	кухня		10,3		10,3
		4	санузел		4,0		4,0
		5	балкон(0,3)		1,4		1,4
			Итого:	44,1		25,1	19,0

	Кв.358	1	коридор		3,3		3,3
		2	санузел		4,0		4,0
		3	кухня		10,2		10,2
		4	комната		20,6	20,6	
		5	балкон(0,3)		1,7		1,7
			Итого:	39,8		20,6	19,2
	Кв.359	1	коридор		9,8		9,8
		2	комната		15,8	15,8	
		3	санузел		4,9		4,9
		4	комната		18,1	18,1	
		5	кухня		7,0		7,0
		6	комната		16,5	16,5	
		7	балкон(0,3)		1,7		1,7
			Итого:	73,8		50,4	23,4
	Кв.424	1	коридор	9	9,7		9,7
		2	комната		16,3	16,3	
		3	кухня		7,0		7,0
		4	комната		17,8	17,8	
		5	санузел		5,2		5,2
		6	комната		16,0	16,0	
		7	балкон(0,3)		1,8		1,8
			Итого:	73,8		50,1	23,7
	Кв.425	1	коридор		3,3		3,3
		2	комната		20,6	20,6	
		3	кухня		10,1		10,1
		4	санузел		4,2		4,2
		5	балкон(0,3)		1,7		1,7
			Итого:	39,9		20,6	19,3
	Кв.426	1	коридор		3,3		3,3
		2	санузел		4,2		4,2
		3	кухня		10,2		10,2
		4	комната		25,2	25,2	
		5	балкон(0,3)		1,4		1,4
			Итого:	44,3		25,2	19,1
	Кв.427	1	коридор		3,3		3,3
		2	санузел		4,1		4,1
		3	кухня		10,2		10,2
		4	комната		20,0	20,0	
		5	балкон(0,3)		1,7		1,7
			Итого:	39,3		20,0	19,3
	Кв.428	1	коридор		11,6		11,6
		2	комната		16,1	16,1	
		3	санузел		4,7		4,7
		4	комната		17,4	17,4	
		5	санузел		2,0		2,0
		6	кухня		13,6		13,6
		7	комната		21,9	21,9	
		8	лоджия(0,5)		2,5		2,5
			Итого:	89,8		55,4	34,4
	Кв.360	1	коридор		11,5		11,5
		2	комната		21,9	21,9	
		3	кухня		13,6		13,6
		4	санузел		2,1		2,1
		5	комната		17,5	17,5	
		6	санузел		4,7		4,7
		7	комната		16,2	16,2	
		8	лоджия(0,5)		2,4		2,4
			Итого:	89,9		55,6	34,3
	Кв.361	1	коридор		3,3		3,3
		2	комната		20,0	20,0	

	3	кухня		10,2		10,2
	4	санузел		4,1		4,1
	5	балкон(0,3)		1,7		1,7
		Итого:	39,3		20,0	19,3
Кв.362	1	коридор		3,2		3,2
	2	комната		25,1	25,1	
	3	кухня		10,3		10,3
	4	санузел		4,1		4,1
	5	балкон(0,3)		1,4		1,4
		Итого:	44,1		25,1	19,0
Кв.363	1	коридор		3,3		3,3
	2	санузел		4,1		4,1
	3	кухня		10,3		10,3
	4	комната		20,5	20,5	
	5	балкон(0,3)		1,7		1,7
		Итого:	39,9		20,5	19,4
Кв.364	1	коридор		9,7		9,7
	2	комната		16,0	16,0	
	3	санузел		4,7		4,7
	4	комната		17,8	17,8	
	5	кухня		7,0		7,0
	6	комната		16,4	16,4	
	7	балкон(0,3)		1,7		1,7
		Итого:	73,3		50,2	23,1
Кв.429	1	коридор		9,8		9,8
	2	коридор		1,4		1,4
	3	комната		9,4	9,4	
	4	кухня		13,1		13,1
	5	комната		16,2	16,2	
	6	санузел		5,0		5,0
	7	комната		16,0	16,0	
	8	балкон(0,3)		1,8		1,8
		Итого:	72,7		41,6	31,1
Кв.430	1	коридор		3,3		3,3
	2	комната		20,6	20,6	
	3	кухня		10,3		10,3
	4	санузел		4,2		4,2
	5	балкон(0,3)		1,7		1,7
		Итого:	40,1		20,6	19,5
Кв.431	1	коридор		3,3		3,3
	2	санузел		4,1		4,1
	3	кухня		10,1		10,1
	4	комната		25,3	25,3	
	5	балкон(0,3)		1,4		1,4
		Итого:	44,2		25,3	18,9
Кв.432	1	коридор		3,3		3,3
	2	санузел		4,1		4,1
	3	кухня		10,1		10,1
	4	комната		20,0	20,0	
	5	балкон(0,3)		1,7		1,7
		Итого:	39,2		20,0	19,2
Кв.433	1	коридор		11,5		11,5
	2	комната		16,1	16,1	
	3	санузел		4,9		4,9
	4	комната		17,1	17,1	
	5	санузел		2,0		2,0
	6	кухня		13,7		13,7
	7	комната		21,9	21,9	
	8	лоджия(0,5)		2,5		2,5

			Итого:	89,7		55,1	34,6
	Кв.365	1	коридор		11,9		11,9
		2	комната		21,7	21,7	
		3	кухня		13,7		13,7
		4	санузел		2,2		2,2
		5	комната		17,3	17,3	
		6	санузел		4,7		4,7
		7	комната		16,0	16,0	
		8	лоджия(0,5)		2,4		2,4
			Итого:	89,9		55,0	34,9
	Кв.366	1	коридор		3,2		3,2
		2	комната		19,9	19,9	
		3	кухня		10,3		10,3
		4	санузел		4,0		4,0
		5	балкон(0,3)		1,7		1,7
			Итого:	39,1		19,9	19,2
	Кв.367	1	коридор		3,1		3,1
		2	комната		25,3	25,3	
		3	кухня		10,4		10,4
		4	санузел		4,0		4,0
		5	балкон(0,3)		1,4		1,4
			Итого:	44,2		25,3	18,9
	Кв.368	1	коридор		3,1		3,1
		2	санузел		4,0		4,0
		3	кухня		10,1		10,1
		4	комната		20,5	20,5	
		5	балкон(0,3)		1,7		1,7
			Итого:	39,4		20,5	18,9
	Кв.369	1	коридор		9,7		9,7
		2	комната		15,8	15,8	
5		3	санузел		4,8		4,8
		4	комната		17,9	17,9	
		5	кухня		7,0		7,0
		6	комната		16,4	16,4	
		7	балкон(0,3)		1,7		1,7
			Итого:	73,3		50,1	23,2
	Кв.434	1	коридор		9,7		9,7
		2	комната		16,1	16,1	
		3	кухня		7,0		7,0
		4	комната		17,8	17,8	
		5	санузел		5,0		5,0
		6	комната		15,9	15,9	
		7	балкон(0,3)		1,8		1,8
			Итого:	73,3	73,3	49,8	23,5
	Кв.435	1	коридор		3,1		3,1
		2	комната		20,7	20,7	
		3	кухня		10,2		10,2
		4	санузел		4,0		4,0
		5	балкон(0,3)		1,7		1,7
			Итого:	39,7		20,7	19,0
	Кв.436	1	коридор		3,1		3,1
		2	санузел		4,0		4,0
		3	кухня		10,2		10,2
		4	комната		25,3	25,3	
		5	балкон(0,3)		1,4		1,4
			Итого:	44,0		25,3	18,7
	Кв.437	1	коридор		3,1		3,1
		2	санузел		4,0		4,0
		3	кухня		10,2		10,2
		4	комната		20,1	20,1	

		5	балкон(0,3)		1,7		1,7
			Итого:	39,1		20,1	19,0
	Кв.438	1	коридор		11,8		11,8
		2	комната		16,0	16,0	
		3	санузел		4,9		4,9
		4	комната		17,4	17,4	
		5	санузел		2,0		2,0
		6	кухня		12,9		12,9
		7	комната		22,0	22,0	
		8	лоджия(0,5)		2,5		2,5
			Итого:	89,5		55,4	34,1
	Кв.370	1	коридор		11,9		11,9
		2	комната		22,0	22,0	
		3	кухня		13,0		13,0
		4	санузел		2,0		2,0
		5	комната		17,4	17,4	
		6	санузел		4,7		4,7
		7	комната		16,2	16,2	
		8	лоджия(0,5)		2,4		2,4
			Итого:	89,6		55,6	34,0
	Кв.371	1	коридор		3,1		3,1
		2	комната		20,0	20,0	
		3	кухня		10,3		10,3
		4	санузел		4,0		4,0
		5	балкон(0,3)		1,7		1,7
			Итого:	39,1		20,0	19,1
	Кв.372	1	коридор		3,1		3,1
		2	комната		25,2	25,2	
		3	кухня		10,2		10,2
		4	санузел		4,0		4,0
		5	балкон(0,3)		1,4		1,4
			Итого:	43,9		25,2	18,7
	Кв.373	1	коридор		3,1		3,1
		2	санузел		4,0		4,0
		3	кухня		10,3		10,3
		4	комната		20,5	20,5	
6		5	балкон(0,3)		1,7		1,7
			Итого:	39,6		20,5	19,1
	Кв.374	1	коридор		9,7		9,7
		2	комната		16,0	16,0	
		3	санузел		4,9		4,9
		4	комната		17,9	17,9	
		5	кухня		7,0		7,0
		6	комната		16,3	16,3	
		7	балкон(0,3)		1,7		1,7
			Итого:	73,5		50,2	23,3
	Кв.439	1	коридор		9,7		9,7
		2	комната		16,0	16,0	
		3	кухня		7,0		7,0
		4	комната		18,0	18,0	
		5	санузел		4,9		4,9
		6	комната		16,0	16,0	
		7	балкон(0,3)		1,8		1,8
			Итого:	73,4		50,0	23,4
	Кв.440	1	коридор		3,3		3,3
		2	комната		20,6	20,6	
		3	кухня		9,8		9,8
		4	санузел		4,2		4,2
		5	балкон(0,3)		1,7		1,7
			Итого:	39,6		20,6	19,0

Кв.441	1	коридор		3,1		3,1
	2	санузел		4,0		4,0
	3	кухня		10,2		10,2
	4	комната		25,3	25,3	
	5	балкон(0,3)		1,4		1,4
		Итого:	44,0		25,3	18,7
Кв.442	1	коридор		3,1		3,1
	2	санузел		4,0		4,0
	3	кухня		10,1		10,1
	4	комната		20,1	20,1	
	5	балкон(0,3)		1,7		1,7
		Итого:	39,0		20,1	18,9
Кв.443	1	коридор		11,8		11,8
	2	комната		16,1	16,1	
	3	санузел		4,7		4,7
	4	комната		17,4	17,4	
	5	санузел		2,0		2,0
	6	кухня		13,0		13,0
	7	комната		22,0	22,0	
	8	лоджия(0,5)		2,5		2,5
		Итого:	89,5		55,5	34,0
Кв.375	1	коридор		12,0		12,0
	2	комната		21,7	21,7	
	3	кухня		13,0		13,0
	4	санузел		2,0		2,0
	5	комната		17,5	17,5	
	6	санузел		4,3		4,3
	7	комната		16,3	16,3	
	8	лоджия(0,5)		2,4		2,4
		Итого:	89,2		55,5	33,7
Кв.376	1	коридор		3,1		3,1
	2	комната		20,2	20,2	
	3	кухня		10,1		10,1
	4	санузел		4,0		4,0
	5	балкон(0,3)		1,7		1,7
		Итого:	39,1		20,2	18,9
Кв.377	1	коридор		3,1		3,1
	2	комната		25,3	25,3	
	3	кухня		10,1		10,1
	4	санузел		4,1		4,1
	5	балкон(0,3)		1,4		1,4
		Итого:	44,0		25,3	18,7
Кв.378	1	коридор		3,1		3,1
	2	санузел		4,1		4,1
	3	кухня		10,1		10,1
	4	комната		20,6	20,6	
	5	балкон(0,3)		1,7		1,7
		Итого:	39,6		20,6	19,0
Кв.379	1	коридор		9,8		9,8
	2	комната		15,8	15,8	
	3	санузел		4,8		4,8
	4	комната		17,9	17,9	
	5	кухня		7,0		7,0
	6	комната		16,1	16,1	
	7	балкон(0,3)		1,7		1,7
		Итого:	73,1		49,8	23,3
Кв.444	1	коридор		9,9		9,9
	2	комната		16,1	16,1	
	3	кухня		7,0		7,0
	4	комната		17,7	17,7	

		5	санузел		5,0		5,0
		6	комната		15,9	15,9	
		7	балкон(0,3)		1,8		1,8
			Итого:	73,4		49,7	23,7
	Кв.445	1	коридор		3,1		3,1
		2	комната		20,4	20,4	
		3	кухня		10,0		10,0
		4	санузел		4,0		4,0
		5	балкон(0,3)		1,7		1,7
			Итого:	39,2		20,4	18,8
	Кв.446	1	коридор		3,1		3,1
		2	санузел		4,0		4,0
		3	кухня		10,0		10,0
		4	комната		25,3	25,3	
		5	балкон(0,3)		1,4		1,4
			Итого:	43,8		25,3	18,5
	Кв.447	1	коридор		3,1		3,1
		2	санузел		4,0		4,0
		3	кухня		10,0		10,0
		4	комната		20,0	20,0	
		5	балкон(0,3)		1,7		1,7
			Итого:	38,8		20,0	18,8
	Кв.448	1	коридор		11,8		11,8
		2	комната		16,1	16,1	
		3	санузел		4,7		4,7
		4	комната		17,4	17,4	
		5	санузел		2,0		2,0
		6	кухня		12,9		12,9
		7	комната		21,8	21,8	
		8	лоджия(0,5)		2,5		2,5
			Итого:	89,2		55,3	33,9
	Кв.380	1	коридор		11,9		11,9
		2	комната		21,8	21,8	
		3	кухня		13,0		13,0
		4	санузел		2,1		2,1
		5	комната		17,5	17,5	
		6	санузел		4,6		4,6
		7	комната		16,2	16,2	
		8	лоджия(0,5)		2,4		2,4
			Итого:	89,5		55,5	34,0
	Кв.381	1	коридор		3,1		3,1
		2	комната		20,0	20,0	
		3	кухня		10,2		10,2
		4	санузел		4,0		4,0
		5	балкон(0,3)		1,7		1,7
			Итого:	39,0		20,0	19,0
	Кв.382	1	коридор		3,1		3,1
		2	комната		25,3	25,3	
		3	кухня		10,3		10,3
		4	санузел		4,0		4,0
		5	балкон(0,3)		1,4		1,4
			Итого:	44,1		25,3	18,8
	Кв.383	1	коридор		3,1		3,1
		2	санузел		4,0		4,0
		3	кухня		10,3		10,3
		4	комната		20,8	20,8	
		5	балкон(0,3)		1,7		1,7
			Итого:	39,9		20,8	19,1
	Кв.384	1	коридор		9,8		9,8

		2	комната		16,0	16,0	
		3	санузел		4,8		4,8
		4	комната		18,0	18,0	
		5	кухня		7,0		7,0
		6	комната		16,2	16,2	
		7	балкон(0,3)		1,7		1,7
			Итого:	73,5		50,2	23,3
	Кв.449	1	коридор		9,8		9,8
		2	комната		16,1	16,1	
		3	кухня		7,0		7,0
		4	комната		17,9	17,9	
		5	санузел		5,0		5,0
		6	комната		15,9	15,9	
		7	балкон(0,3)		1,8		1,8
			Итого:	73,5		49,9	23,6
	Кв.450	1	коридор		3,1		3,1
		2	комната		20,7	20,7	
		3	кухня		9,9		9,9
		4	санузел		4,0		4,0
		5	балкон(0,3)		1,7		1,7
			Итого:	39,4		20,7	18,7
	Кв.451	1	коридор		3,2		3,2
		2	санузел		4,0		4,0
		3	кухня		10,0		10,0
		4	комната		25,4	25,4	
		5	балкон(0,3)		1,4		1,4
			Итого:	44,0		25,4	18,6
	Кв.452	1	коридор		3,2		3,2
		2	санузел		3,9		3,9
		3	кухня		10,0		10,0
		4	комната		20,1	20,1	
		5	балкон(0,3)		1,7		1,7
			Итого:	38,9		20,1	18,8
	Кв.453	1	коридор		11,8		11,8
		2	комната		16,0	16,0	
		3	санузел		4,8		4,8
		4	комната		17,5	17,5	
		5	санузел		2,0		2,0
		6	кухня		12,9		12,9
		7	комната		21,9	21,9	
		8	лоджия(0,5)		2,5		2,5
			Итого:	89,4		55,4	34,0
	Кв.385	1	коридор		11,9		11,9
		2	комната		21,8	21,8	
		3	кухня		13,0		13,0
		4	санузел		2,1		2,1
		5	комната		17,4	17,4	
		6	санузел		4,6		4,6
		7	комната		16,2	16,2	
		8	лоджия(0,5)		2,4		2,4
			Итого:	89,4		55,4	34,0
	Кв.386	1	коридор		3,1		3,1
		2	комната		20,2	20,2	
		3	кухня		10,2		10,2
		4	санузел		4,0		4,0
		5	балкон(0,3)		1,7		1,7
			Итого:	39,2	39,2	20,2	19,0
	Кв.387	1	коридор		3,0		3,0
		2	комната		25,3	25,3	
		3	кухня		10,3		10,3

		4	санузел		4,0		4,0
		5	балкон(0,3)		1,4		1,4
			Итого:	44,0		25,3	18,7
	Кв.388	1	коридор		3,0		3,0
		2	санузел		4,0		4,0
		3	кухня		10,1		10,1
		4	комната		20,6	20,6	
		5	балкон(0,3)		1,7		1,7
			Итого:	39,4		20,6	18,8
	Кв.389	1	коридор		9,8		9,8
		2	комната		16,3	16,3	
		3	санузел		4,8		4,8
		4	комната		17,9	17,9	
		5	кухня		7,0		7,0
		6	комната		16,1	16,1	
		7	балкон(0,3)		1,7		1,7
			Итого:	73,6		50,3	23,3
	Кв.454	1	коридор		9,8		9,8
		2	комната		16,1	16,1	
		3	кухня		7,0		7,0
		4	комната		18,0	18,0	
		5	санузел		5,0		5,0
		6	комната		15,9	15,9	
		7	балкон(0,3)		1,8		1,8
			Итого:	73,6		50,0	23,6
	Кв.455	1	коридор		3,1		3,1
		2	комната		20,8	20,8	
		3	кухня		10,0		10,0
		4	санузел		4,0		4,0
		5	балкон(0,3)		1,7		1,7
			Итого:	39,6		20,8	18,8
	Кв.456	1	коридор		3,2		3,2
		2	санузел		4,0		4,0
		3	кухня		10,0		10,0
		4	комната		25,2	25,2	
		5	балкон(0,3)		1,4		1,4
			Итого:	43,8		25,2	18,6
	Кв.457	1	коридор		3,2		3,2
		2	санузел		4,0		4,0
		3	кухня		10,0		10,0
		4	комната		20,0	20,0	
		5	балкон(0,3)		1,7		1,7
			Итого:	38,9		20,0	18,9
	Кв.458	1	коридор		11,9		11,9
		2	комната		16,1	16,1	
		3	санузел		4,7		4,7
		4	комната		17,3	17,3	
		5	санузел		2,0		2,0
		6	кухня		13,0		13,0
		7	комната		21,7	21,7	
		8	лоджия(0,5)		2,5		2,5
			Итого:	89,2		55,1	34,1
	Кв.390	1	коридор		11,8		11,8
		2	комната		21,9	21,9	
		3	кухня		13,1		13,1
		4	санузел		2,1		2,1
		5	комната		17,5	17,5	
		6	санузел		4,6		4,6
		7	комната		16,0	16,0	
		8	лоджия (0,5)		2,4		2,4

		Итого:	89,4	89,4	55,4	34,0
Кв.391	1	коридор		3,2		3,2
	2	комната		20,2	20,2	
	3	кухня		10,2		10,2
	4	санузел		4,0		4,0
	5	балкон (0,3)		1,7		1,7
		Итого:	39,3		20,2	19,1
Кв.392	1	коридор		3,1		3,1
	2	комната		25,4	25,4	
	3	кухня		10,2		10,2
	4	санузел		4,0		4,0
	5	балкон (0,3)		1,4		1,4
		Итого:	44,1		25,4	18,7
Кв.393	1	коридор		3,1		3,1
	2	санузел		4,0		4,0
	3	кухня		10,2		10,2
	4	комната		20,7	20,7	
	5	балкон (0,3)		1,7		1,7
		Итого:	39,7		20,7	19,0
Кв.394	1	коридор		9,7		9,7
	2	комната		16,1	16,1	
	3	санузел		4,8		4,8
	4	комната		17,9	17,9	
	5	кухня		7,0		7,0
	6	комната		16,2	16,2	
	7	балкон (0,3)		1,7		1,7
		Итого:	73,4		50,2	23,2
Кв.459	1	коридор		9,8		9,8
	2	комната		16,0	16,0	
	3	кухня		7,0		7,0
	4	комната		17,9	17,9	
	5	санузел		4,9		4,9
	6	комната		15,8	15,8	
	7	балкон (0,3)		1,8		1,8
		Итого:	73,2		49,7	23,5
Кв.460	1	коридор		3,0		3,0
	2	комната		20,8	20,8	
	3	кухня		10,0		10,0
	4	санузел		3,9		3,9
	5	балкон (0,3)		1,7		1,7
		Итого:	39,4		20,8	18,6
Кв.461	1	коридор		3,1		3,1
	2	санузел		3,9		3,9
	3	кухня		9,9		9,9
	4	комната		25,4	25,4	
	5	балкон (0,3)		1,4		1,4
		Итого:	43,7		25,4	18,3
Кв.462	1	коридор		3,1		3,1
	2	санузел		3,9		3,9
	3	кухня		10,0		10,0
	4	комната		19,7	19,7	
	5	балкон (0,3)		1,7		1,7
		Итого:	38,4		19,7	18,7
Кв.463	1	коридор		11,9		11,9
	2	комната		16,1	16,1	
	3	санузел		4,7		4,7
	4	комната		17,1	17,1	
	5	санузел		2,0		2,0

		6	кухня		13,0		13,0
		7	комната		22,0	22,0	
		8	лоджия (0,5)		2,5		2,5
			Итого:	89,3		55,2	34,1
	Кв.395	1	коридор		11,9		11,9
		2	комната		21,7	21,7	
		3	кухня		13,1		13,1
		4	санузел		2,1		2,1
		5	комната		17,4	17,4	
		6	санузел		4,6		4,6
		7	комната		16,3	16,3	
		8	лоджия(0,5)		2,4		2,4
			Итого:	89,5		55,4	34,1
	Кв.396	1	коридор		3,0		3,0
		2	комната		20,5	20,5	
		3	кухня		10,0		10,0
		4	санузел		3,9		3,9
		5	балкон(0,3)		1,7		1,7
			Итого:	39,1		20,5	18,6
	Кв.397	1	коридор		3,1		3,1
		2	комната		25,4	25,4	
		3	кухня		10,2		10,2
		4	санузел		3,9		3,9
		5	балкон(0,3)		1,4		1,4
			Итого:	44,0		25,4	18,6
	Кв.398	1	коридор		3,1		3,1
		2	санузел		3,9		3,9
		3	кухня		10,1		10,1
		4	комната		20,7	20,7	
		5	балкон(0,3)		1,7		1,7
			Итого:	39,5		20,7	18,8
11	Кв.399	1	коридор		9,8		9,8
		2	комната		16,1	16,1	
		3	санузел		4,8		4,8
		4	комната		17,9	17,9	
		5	кухня		7,0		7,0
		6	комната		16,1	16,1	
		7	балкон(0,3)		1,7		1,7
			Итого:	73,4		50,1	23,3
	Кв.464	1	коридор		9,7		9,7
		2	комната		15,8	15,8	
		3	кухня		7,0		7,0
		4	комната		17,7	17,7	
		5	санузел		4,9		4,9
		6	комната		16,0	16,0	
		7	балкон(0,3)		1,8		1,8
			Итого:	72,9		49,5	23,4
	Кв.465	1	коридор		3,1		3,1
		2	комната		20,8	20,8	
		3	кухня		9,7		9,7
		4	санузел		3,9		3,9
		5	балкон(0,3)		1,7		1,7
			Итого:	39,2		20,8	18,4
	Кв.466	1	коридор		3,1		3,1
		2	санузел		3,9		3,9
		3	кухня		9,8		9,8
		4	комната		25,3	25,3	
		5	балкон(0,3)		1,4		1,4
			Итого:	43,5		25,3	18,2

	Кв.467	1	коридор		3,0		3,0
		2	санузел		3,9		3,9
		3	кухня		9,7		9,7
		4	комната		20,3	20,3	
		5	балкон(0,3)		1,7		1,7
			Итого:	38,6		20,3	18,3
	Кв.468	1	коридор		11,9		11,9
		2	комната		16,1	16,1	
		3	санузел		4,8		4,8
		4	комната		17,2	17,2	
		5	санузел		2,0		2,0
		6	кухня		12,9		12,9
		7	комната		21,9	21,9	
		8	лоджия(0,5)		2,5		2,5
			Итого:	89,3		55,2	34,1
	Кв.400	1	коридор		11,9		11,9
		2	комната		21,9	21,9	
		3	кухня		13,1		13,1
		4	санузел		2,1		2,1
		5	комната		17,5	17,5	
		6	санузел		4,7		4,7
		7	комната		16,6	16,6	
		8	лоджия(0,5)		2,4		2,4
			Итого:	90,2		56,0	34,2
	Кв.401	1	коридор		3,0		3,0
		2	комната		20,0	20,0	
		3	кухня		10,0		10,0
		4	санузел		3,9		3,9
		5	балкон(0,3)		1,7		1,7
			Итого:	38,6		20,0	18,6
	Кв.402	1	коридор		3,0		3,0
		2	комната		25,4	25,4	
		3	кухня		10,0		10,0
		4	санузел		3,9		3,9
		5	балкон(0,3)		1,4		1,4
			Итого:	43,7		25,4	18,3
	Кв.403	1	коридор		3,1		3,1
		2	санузел		3,9		3,9
12		3	кухня		10,0		10,0
		4	комната		20,5	20,5	
		5	балкон(0,3)		1,7		1,7
			Итого:	39,2		20,5	18,7
	Кв.404	1	коридор		9,7		9,7
		2	комната		16,3	16,3	
		3	санузел		4,8		4,8
		4	комната		18,1	18,1	
		5	кухня		7,0		7,0
		6	комната		16,0	16,0	
		7	балкон(0,3)		1,7		1,7
			Итого:	73,6		50,4	23,2
	Кв.469	1	коридор		9,7		9,7
		2	комната		16,0	16,0	
		3	кухня		7,0		7,0
		4	комната		17,9	17,9	
		5	санузел		4,9		4,9
		6	комната		15,9	15,9	
		7	балкон(0,3)		1,8		1,8
			Итого:	73,2		49,8	23,4
	Кв.470	1	коридор		3,1		3,1
		2	комната		20,8	20,8	
		3	кухня		9,8		9,8

		4	санузел		3,9		3,9
		5	балкон(0,3)		1,7		1,7
			Итого:	39,3		20,8	18,5
	Кв.471	1	коридор		3,1		3,1
		2	санузел		3,9		3,9
		3	кухня		9,8		9,8
		4	комната		25,3	25,3	
		5	балкон(0,3)		1,4		1,4
			Итого:	43,5		25,3	18,2
	Кв.472	1	коридор		3,0		3,0
		2	санузел		3,9		3,9
		3	кухня		9,8		9,8
		4	комната		20,1	20,1	
		5	балкон(0,3)		1,7		1,7
			Итого:	38,5		20,1	18,4
	Кв.473	1	коридор		11,9		11,9
		2	комната		16,2	16,2	
		3	санузел		4,7		4,7
		4	комната		17,3	17,3	
		5	санузел		2,0		2,0
		6	кухня		13,0		13,0
		7	комната		21,8	21,8	
		8	лоджия(0,5)		2,5		2,5
			Итого:	89,4		55,3	34,1
	Кв.405	1	коридор		11,9		11,9
		2	комната		21,8	21,8	
		3	кухня		13,0		13,0
		4	санузел		2,2		2,2
		5	комната		17,4	17,4	
		6	санузел		4,6		4,6
		7	комната		16,2	16,2	
		8	лоджия(0,5)		2,4		2,4
			Итого:	89,5		55,4	34,1
	Кв.406	1	коридор		3,1		3,1
		2	комната		20,2	20,2	
		3	кухня		9,8		9,8
		4	санузел		4,0		4,0
		5	балкон(0,3)		1,7		1,7
			Итого:	38,8		20,2	18,6
	Кв.407	1	коридор		3,0		3,0
		2	комната		25,2	25,2	
		3	кухня		9,9		9,9
13		4	санузел		4,0		4,0
		5	балкон(0,3)		1,4		1,4
			Итого:	43,5		25,2	18,3
	Кв.408	1	коридор		3,0		3,0
		2	санузел		4,0		4,0
		3	кухня		9,8		9,8
		4	комната		20,6	20,6	
		5	балкон(0,3)		1,7		1,7
			Итого:	39,1		20,6	18,5
	Кв.409	1	коридор		9,8		9,8
		2	комната		16,1	16,1	
		3	санузел		4,8		4,8
		4	комната		17,9	17,9	
		5	кухня		7,0		7,0
		6	комната		16,2	16,2	
		7	балкон(0,3)		1,7		1,7
			Итого:	73,5		50,2	23,3
	Кв.474	1	коридор		9,8		9,8

		2	комната		15,7	15,7	
		3	кухня		7,0		7,0
		4	комната		18,1	18,1	
		5	санузел		4,8		4,8
		6	комната		15,9	15,9	
		7	балкон(0,3)		1,8		1,8
			Итого:	73,1		49,7	23,4
	Кв.475	1	коридор		3,1		3,1
		2	комната		20,8	20,8	
		3	кухня		9,7		9,7
		4	санузел		3,9		3,9
		5	балкон(0,3)		1,7		1,7
			Итого:	39,2		20,8	18,4
	Кв.476	1	коридор		3,0		3,0
		2	санузел		3,9		3,9
		3	кухня		9,7		9,7
		4	комната		25,3	25,3	
		5	балкон(0,3)		1,4		1,4
			Итого:	43,3		25,3	18,0
	Кв.477	1	коридор		3,1		3,1
		2	санузел		3,9		3,9
		3	кухня		9,7		9,7
		4	комната		19,9	19,9	
		5	балкон(0,3)		1,7		1,7
			Итого:	38,3		19,9	18,4
	Кв.478	1	коридор		11,9		11,9
		2	комната		16,1	16,1	
		3	санузел		4,7		4,7
		4	комната		17,3	17,3	
		5	санузел		2,0		2,0
		6	кухня		13,0		13,0
		7	комната		21,9	21,9	
		8	лоджия(0,5)		2,5		2,5
			Итого:	89,4		55,3	34,1
	Кв.410	1	коридор		11,9		11,9
		2	комната		21,9	21,9	
		3	кухня		13,0		13,0
		4	санузел		2,0		2,0
		5	комната		17,3	17,3	
		6	санузел		4,6		4,6
		7	комната		16,1	16,1	
		8	лоджия(0,5)		2,4		2,4
			Итого:	89,2		55,3	33,9
	Кв.411	1	коридор		3,1		3,1
		2	комната		20,3	20,3	
		3	кухня		9,6		9,6
		4	санузел		4,0		4,0
14		5	балкон(0,3)		1,7		1,7
			Итого:	38,7		20,3	18,4
	Кв.412	1	коридор		3,0		3,0
		2	комната		25,2	25,2	
		3	кухня		9,9		9,9
		4	санузел		4,0		4,0
		5	балкон(0,3)		1,4		1,4
			Итого:	43,5		25,2	18,3
	Кв.413	1	коридор		3,1		3,1
		2	санузел		4,0		4,0
		3	кухня		10,0		10,0
		4	комната		20,6	20,6	
		5	балкон(0,3)		1,7		1,7

			Итого:	39,4		20,6	18,8
	Кв.414	1	коридор		9,8		9,8
		2	комната		16,1	16,1	
		3	санузел		4,8		4,8
		4	комната		18,1	18,1	
		5	кухня		7,0		7,0
		6	комната		16,0	16,0	
		7	балкон(0,3)		1,7		1,7
			Итого:	73,5		50,2	23,3
	Кв.479	1	коридор		9,8		9,8
		2	комната		15,7	15,7	
		3	кухня		7,0		7,0
		4	комната		17,9	17,9	
		5	санузел		4,8		4,8
		6	комната		15,9	15,9	
		7	балкон(0,3)		1,8		1,8
			Итого:	72,9	72,9	49,5	23,4
	Кв.480	1	коридор		3,0		3,0
		2	комната		20,8	20,8	
		3	кухня		9,6		9,6
		4	санузел		3,9		3,9
		5	балкон(0,3)		1,7		1,7
			Итого:	39,0		20,8	18,2
	Кв.481	1	коридор		3,1		3,1
		2	санузел		3,9		3,9
		3	кухня		9,6		9,6
		4	комната		25,4	25,4	
		5	балкон(0,3)		1,4		1,4
			Итого:	43,4		25,4	18,0
	Кв.482	1	коридор		3,1		3,1
		2	санузел		3,9		3,9
		3	кухня		9,7		9,7
		4	комната		19,9	19,9	
		5	балкон(0,3)		1,7		1,7
			Итого:	38,3		19,9	18,4
	Кв.483	1	коридор		11,8		11,8
		2	комната		15,9	15,9	
		3	санузел		4,8		4,8
		4	комната		17,3	17,3	
		5	санузел		2,0		2,0
		6	кухня		13,0		13,0
		7	комната		21,9	21,9	
		8	лоджия(0,5)		2,5		2,5
			Итого:	89,2		55,1	34,1
	Кв.415	1	коридор		11,9		11,9
		2	комната		21,8	21,8	
		3	кухня		13,0		13,0
		4	санузел		2,0		2,0
		5	комната		17,3	17,3	
		6	санузел		4,5		4,5
		7	комната		16,2	16,2	
		8	лоджия(0,5)		2,4		2,4
15			Итого:	89,1		55,3	33,8
	Кв.416	1	коридор		3,1		3,1
		2	комната		20,4	20,4	
		3	кухня		9,6		9,6
		4	санузел		4,0		4,0
		5	балкон(0,3)		1,7		1,7
			Итого:	38,8		20,4	18,4

Кв.417	1	коридор		3,0		3,0
	2	комната		25,1	25,1	
	3	кухня		9,8		9,8
	4	санузел		4,0		4,0
	5	балкон(0,3)		1,4		1,4
		Итого:	43,3		25,1	18,2
Кв.418	1	коридор		3,1		3,1
	2	санузел		4,0		4,0
	3	кухня		9,9		9,9
	4	комната		20,6	20,6	
	5	балкон(0,3)		1,7		1,7
		Итого:	39,3		20,6	18,7
Кв.419	1	коридор		9,8		9,8
	2	комната		16,0	16,0	
	3	санузел		4,8		4,8
	4	комната		18,1	18,1	
	5	кухня		7,0		7,0
	6	комната		16,0	16,0	
	7	балкон(0,3)		1,7		1,7
		Итого:	73,4		50,1	23,3
Кв.484	1	коридор		9,8		9,8
	2	комната		15,7	15,7	
	3	кухня		7,0		7,0
	4	комната		18,0	18,0	
	5	санузел		4,9		4,9
	6	комната		16,0	16,0	
	7	балкон(0,3)		1,8		1,8
		Итого:	73,2		49,7	23,5
Кв.485	1	коридор		3,1		3,1
	2	комната		20,7	20,7	
	3	кухня		9,6		9,6
	4	санузел		3,9		3,9
	5	балкон(0,3)		1,7		1,7
		Итого:	39,0		20,7	18,3
Кв.486	1	коридор		3,1		3,1
	2	санузел		3,9		3,9
	3	кухня		9,6		9,6
	4	комната		25,4	25,4	
	5	балко(0,3)		1,4		1,4
		Итого:	43,4		25,4	18,0
Кв.487	1	коридор		3,1		3,1
	2	санузел		3,9		3,9
	3	кухня		9,6		9,6
	4	комната		19,9	19,9	
	5	балкон(0,3)		1,7		1,7
		Итого:	38,2		19,9	18,3
Кв.488	1	коридор		11,9		11,9
	2	комната		15,5	15,5	
	3	санузел		4,7		4,7
	4	комната		17,4	17,4	
	5	санузел		2,0		2,0
	6	кухня		12,9		12,9
	7	комната		21,9	21,9	
	8	лоджия(0,5)		2,5		2,5
		Итого:	88,8		54,8	34,0

продолжение таблицы

Площадь по внутреннему обмеру (м2), в том числе

В отдельных квартирах	В общежитиях	В гостиницах	Торговая	Промышленно-производственных зданий и сооружений	Складская	Учреждений образования	Предприятий бытового обслуживания	Организаций и учреждений управления, научных, банковских, общественных и т.п.
9	10	11	12	13	14	15	16	17

продолжение таблицы

Площадь по внутреннему обмеру (м2), в том числе							
Предприятий общественного питания	Организации здравоохранения	Физкультурно-спортивная	Учреждений культуры и искусства	Транспортных зданий и сооружений	Сооружений и инженерных сетей	Гаражей	Прочие
18	19	20	21	22	23	24	25

Техническое описание конструктивных элементов основного строения

№ п.п.	Наименование конструктивных элементов		Описание конструктивных элементов (материал, отделка и т.д.)
1	2		3
1	Фундамент		забивные призматические сваи (по ГОСТ 190804-2012) с монолитной железобетонной плитой. Монолитный фундамент выполнен из бетона кл. С20/25;W6;F75, на сульфатостойком портландцементе. Каркас (перекрытие и монолитные колонны) - из монолитного железобетона кл. С20/25.
2	1) наружные и внутренние капитальные стены		из газобетонных блоков по блоку 1/600x200x250/D600/B3,5/F25, ГОСТ 31360-2007, кладка блоков произведена на клей; -(санузлы) из кирпича КР-р по 250x120x65/1НФ/100/2,0/35 ГОСТ 530-2012 на цементно-песчаном растворе М50, толщиной 250 мм.
	2) перегородки		из газобетонных блоков по блоку 1/600x100x250/D600/B3,5/F25, ГОСТ 31360-2007; -звукоизоляция Акустк Кнауф 50мм; -из газобетонных блоков по блоку 1/600x100x250/D600/B3,5/F25, ГОСТ 31360-2007.
3	Перекрытия	чердачное	монолитные железобетонные, толщиной 200мм, из бетона кл.С20/25. Стены - монолитные железобетонные , толщиной 250мм, 300мм, из бетона кл.С20/25.
		междуэтажное	
4	Крыша		бесчердачная,вентлируемая(аэраторы),с внутренним водостоком.

5	Полы	1-го этажа	звукоизоляция, гидроизоляция (помещения с влажным и мокрым режимом) выравнивающая стяжка;
		последующих этажей	звукоизоляция, гидроизоляция (помещения с влажным и мокрым режимом) выравнивающая стяжка;
6	Проемы	окна	ПВХ с двухкамерным стеклопакетом, Витражи панорамные перед лоджиями-ПВХ с двухкамерным стеклопакетом, Витражи на лоджиях-ПВХ с одинарное стекло, Жалюзийная решетка на лоджиях -ПВХ, Витражи,окна офисы, наружные-Алюминивые с двухкамерным стеклопакетом
		двери	Двери внутренние (тамбур,вестибюль)-Алюминиевые с однокамерным стеклопакетом,закаленное,безопасное стекло, предусмотреть доводчик. Входные двери в квартирах-металлические высотой 2300мм (укомплектованные ручками и замками. Межкомнатные двери не предусмотрены, высота проема 2400мм. Двери выхода на кровлю-противопожарные EI30 2100мм
7	Отделочные работы	внутренние	потолки - затирка гипсовыми смесями, финишная шпатлевка, грунтовка, влагостойкая водоэмульсия;-стены, перегородки - улучшенная штукатурка , грунтовка,окраска цветной влагостойкой водоэмульсией;-колонны -затирка гипсовыми смесями, шпатлевка, грунтовка, влагостойкая водоэмульсия;-полы -напольная плитка с шероховатой поверхностью
		наружные	стены-Система вентилируемого фасада с облицовкой фиброцементными плитами, цоколь-облицовка гранит плитами. Внутренняя отделка в квартирах: -потолки - подготовка под улучшенную отделку; -стены, перегородки - улучшенная штукатурка гипсовыми смесями под окраску; -колонны - подготовка под улучшенную отделку; -полы -звукоизоляция, гидроизоляция (помещения с влажным и мокрым режимом) выравнивающая стяжка;
8	Горячее водоснабжение		Центральное
9	Водопровод		Центральное
10	Канализация		Центральное
11	Электроосвещение		Центральное
12	Отопление	печное	
13		печное газовое	
14		от ТЭЦ	Центральное

15		от АГВ		
16		от индивидуальной отопительной установки	на газе	
17			на твердом топливе	
18		от районной котельной	на газе	
19			на твердом топливе	
20	Разные работы			

Техническое описание служебных построек

Показатели	Наименование служебных построек
	КТП
Площадь (м 2)	
Высота строения (м)	
Объем строения (м 3)	
Фундамент	забивные призматические сваи (по ГОСТ 190804-2012). Каркас (перекрытие и монолитные колонны) - из монолитного железобетона кл. С20/25.
Стены	газобетонные блоки
Перекрытия	монолитная ж/б
Крыша	мягкая кровля
Полы	
Окна	
Двери	Металические
Внутренняя отделка	
Наружная отделка	Система вентилируемого фасада с облицовкой фиброцементными плитами, цоколь-облицовка гранит плитами.
Печи	

Техническое описание внутридворовых сооружений

Наименование сооружений	Размер в метрах				Объем (м3)	Материал
	длина	ширина	площадь	высота или глубина		
1	2	3	4	5	6	7

Техническое описание отдельных частей строения (подвалов, полуподвалов, мезонинов, мансард)

		Описание элементов

Наименование и назначение отдельных частей строения	Заглубление спланированной поверхности земли до пола подвала	стены	перекрытия	полы	внутренняя отделка	крыша	дополнительные устройства
1	2	3	4	5	6	7	8

Техническое описание нежилых пристроек к основному строению

Наименование конструктивных элементов		Техническое описание конструктивных элементов
1		2
Фундамент		
Стены и перегородки		
Крыша		
Полы		
Перекрытия		
Проемы	окна	
	двери	
Отделочные работы	внутренние	
	наружные	
Разные работы		
Итого:		
Фундамент		
Стены и перегородки		
Крыша		
Полы		
Перекрытия		
Проемы	окна	
	двери	
Отделочные работы	внутренние	
	наружные	
Разные работы		
Итого:		
Фундамент		
Стены и перегородки		
Крыша		
Полы		
Перекрытия		
Проемы	окна	
	двери	
Отделочные работы	внутренние	
	наружные	
Разные работы		
Итого:		

Исчисление площадей и объемов основной и отдельных частей строения (подвалов, полуподвалов, мезонинов, мансард, крыш, пристроек и т.п.)

Наименование частей	Формула для подсчета площадей	Площадь (м 2)	Высота (м)	Объем (м 3)	Наименование частей	Формула для подсчета площадей	Площадь (м 2)	Высота (м)	Объем (м 3)

строения и пристроек	площадей по наружному обмеру				строения и пристроек	площадей по наружному обмеру			
1	2	3	4	5	6	7	8	9	10

Заказчик
ТОО «Визион Астана»

Директор_____Ильясов Жандос Колдасович
фамилия, имя, отчество (при его наличии), подпись руководителя

Место печати (при наличии)

Авторский надзор
ТОО «АстанаГарантСтройПроект»

Директор_____Чкиря Андрей Васильевич
фамилия, имя, отчество (при его наличии), подпись эксперта

Место печати (при наличии)

Приложение 3
к акту приемки объекта
в эксплуатацию
форма

Технические характеристики объекта (линии электропередач)

№ п/п	Наименование	Единица измерения	Количество
1	2	3	4
1	Воздушные ЛЭП низкого напряжения …		-
2	Воздушные ЛЭП Высокого напряжения 10 кВ	км	-
3	Кабельные ЛЭП низкого напряжения …	км	2,868
4	Кабельные ЛЭП высокого напряжения…	км	1,24
5	Площадь опор	м 2	-
6	Опоры:		-
	1) металлические	штук (далее – шт)	
	2) деревянные с деревянными приставками	шт	
	3) деревянные с железобетонными приставками	шт	
	4) железобетонные	шт	
	5) тросовые подвесы	шт	
7	Провода:		
	1) медные	км	0,8
	2) алюминиевые	км	3,308
	3) сталеалюминиевые	км	
8	Кронштейны для светильников:		-
	1) железобетонные	шт	
	2) металлические	шт	
9	Арматура уличного освещения:		
	1) светильники с лампами накаливания	шт	
	2) светильники с ртутными лампами	шт	
	3) светильники с люминесцетными лампами	шт	31
10	Кабели:		
	1) марки. АПвВГнг-LS 4х50мм2 АПвВГнг-LS 4х150 мм2. напряжением. 0,4квт..	км	0,16 0,251
	2) марки. АСБ 3х240 мм2.. напряжением. 10квт..	км	1,24
11	Муфты соединительные...	шт	42
12	Муфты концевые	шт	4
13	Контуры заземления	шт	5
14	Устройства грозозащиты	шт	4
15	Дорожные покрытия кабельных сетей:		
	1) асфальтобетонные	м 2	61,2
	2) булыжные	м 2	
	3) тротуары	м 2	111,4

Заказчик
ТОО «Визион Астана»

Директор_____Ильясов Жандос Колдасович
фамилия, имя, отчество (при его наличии), подпись руководителя

Место печати (при наличии)

Авторский надзор
ТОО «АстанаГарантСтройПроект»

Директор_____Чкиря Андрей Васильевич
фамилия, имя, отчество (при его наличии), подпись эксперта

Место печати (при наличии)

Приложение 12
к акту приемки объекта
в эксплуатацию
форма

Технические характеристики объекта (зеленые насаждения)

№ п.п.	Наименование	Единица измерение	Количество	Примечание
1	2	3	4	5
1	Длина улицы	м	122,2	
2	В том числе озелененная часть	м2	141,6	
3	Средняя ширина проезда	м	6	
4	Общая площадь объекта (проезд, сквер, парк, бульвар)	м2		
5	Под зелеными насаждениями, из них			
	под деревьями	м2	10,1	
	под кустарниками	м2	51,6	
	под цветниками	м2	38,3	
	под газонами	м2	41,6	
	в т.ч. - обыкновенные	м2		
	- партерные	м2		
	- луговые	м2		
6	Под замощением, из них			
	асфальтовое покрытие	м2	616,7	
	щебеночное покрытие	м2		
	плитами	м2	175,4	
	грунтовые улучшенные	м2		
	грунтовые	м2		
7	Под строениями	м2		
8	Под сооружениями	м2		
9	Под водоемами	м2		
10	Прочие	м2		
11	деревья	шт	21	
12	кусты	шт		
13	кустарники	шт	358	
14	цветники		214	
15	газоны	м2	41,6	
16	порода деревьев			
17	возраст	год	3-5	

Заказчик:
ТОО "Визион Астана"

Директор _____ Ильясов Жандос Кайдасович
фамилия, имя, отчество (при наличии), подпись руководителя

м.п.

Авторский надзор:
ТОО "АстанаГарантСтройПроект"

Директор _____ Чкиря Андрей Васильевич
фамилия, имя, отчество (при наличии), подпись руководителя

Приложение 13
к акту приемки объекта
в эксплуатацию
форма

Технические характеристики объекта (сети, водоводы, коллекторы и тому подобное)

№ п/п	Наименование	Единицы измерения	Количество, протяженность	Примечание
1	2	3	4	5
Водопровод				
1	Водоводы (общая протяженность)	м	111,4	
	1) из стальных труб	м		
	2) из чугунных труб	м		
	3) из асбестоцементных труб	м		
	4) из железобетонных труб	м		
	5)из полиэтиленовых труб	м	111,4	
2	Распределительная сеть (общая протяженность)	м	301,3	
	1) из стальных труб	м		
	2) из чугунных труб	м		
	3) из асбестоцементных труб	м		
	4) из полиэтиленовых труб	м	301,3	
	5)	м		
3	Прочие устройства			
	Смотровой колодец	шт	5	
	Задвижка d-	шт	4, 250 мм 4, 200 мм 4, 100 мм	
	Вентили d-	шт	-	
	Кран d-	шт	-	
	Гидрант	шт	3	
	Водопроводный ввод	шт	2	
	Водоразборная колонка	шт		
	Стальной футляр	шт		
	Питьевой фонтанчик	шт		
Канализация				
1	Коллекторы (общая протяженность)	м		
	1) из керамических труб	м		
	2) из чугунных труб	м		
	3) из бетонных труб	м		
	4) из асбестоцементных труб	м		
	5) из железобетонных труб	м		
	6)	м		
	7)	м		
2	Канализационная сеть (общая протяженность)	м	578	

	1) из керамических труб	м		
	2) из чугунных труб	м		
	3) из бетонных труб	м		
	4) из асбестоцементных труб	м		
	5) из железобетонных труб	м		
	6)из полиэтиленовых труб	м	578	
3	Прочие устройства			
	Смотровой колодец	шт		
	Выпуск	шт		

Горизонтальный разрез колодца	Вертикальный разрез колодца
Масштаб 1:25	Масштаб 1:25

Спецификация

№ п/п	Наименование	Марка	Материал	Диаметр (мм) (размеры)	Количество	Примечание

Схема привязки колодца к постоянным точкам-ориентирам

Прилагается к приложению

Заказчик
ТОО «Визион Астана»

Директор_____Ильясов Жандос Колдасович
фамилия, имя, отчество (при его наличии), подпись руководителя
Место печати (при наличии)

Авторский надзор
ТОО «АстанаГарантСтройПроект»

Директор_____Чкиря Андрей Васильевич
фамилия, имя, отчество (при его наличии), подпись эксперта
Место печати (при наличии)

Разрез 1 - 1

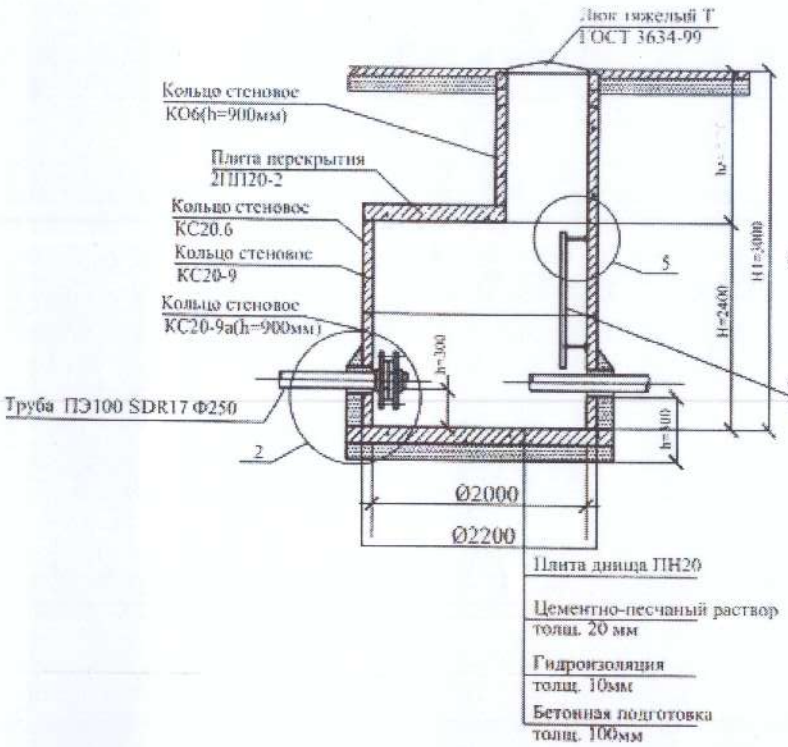

Узел 2

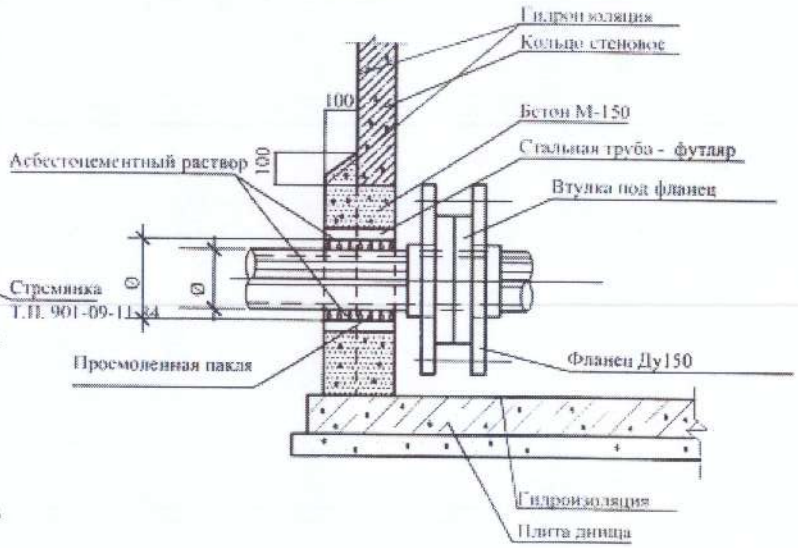

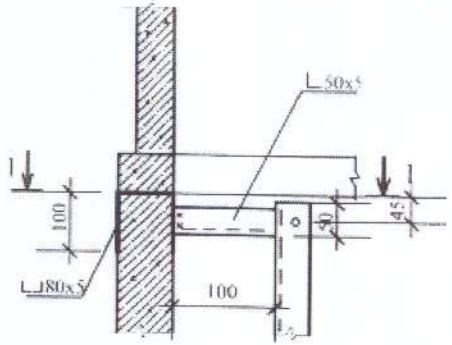

Разрез 1 - 1

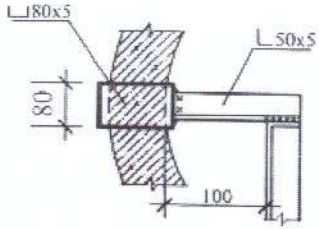

Горловина колодца для временной нагрузки Н-30

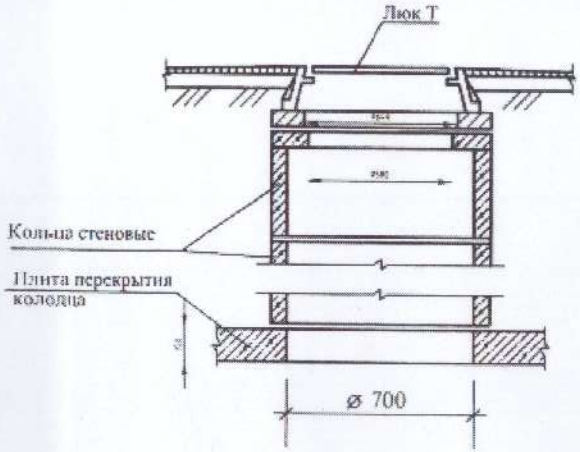

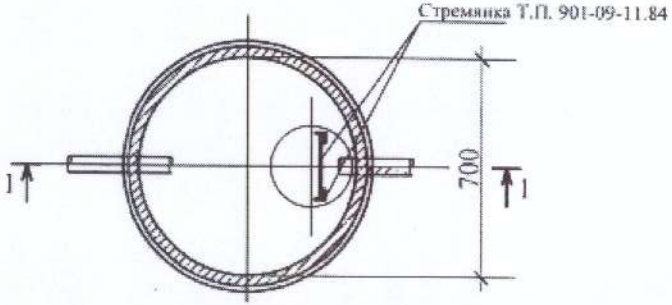

						НВК и ЛК	
Изм.	Кол.уч.	Лист	№док.	Подпись	Дата	Многоквартирный жилой комплекс со встроенными помещениями и паркингом, расположенный по адресу: город Нур-Султан, район "Алматы", район пересечения проспекта Р. Кошкарбаева и улицы А9 (проектное наименование), участок №14	
						Наружные сети водопровода и канализации. Ливневая канализация.	Стадия: РП; Лист: 9; Листов:
Выполнил		Карипбаев			09.20	Водопроводные колодцы для сухих грунтов. Узлы и детали	ТОО "Стандарт Инжиниринг-СК"
Проверил		Бейсекеев К.			09.20		

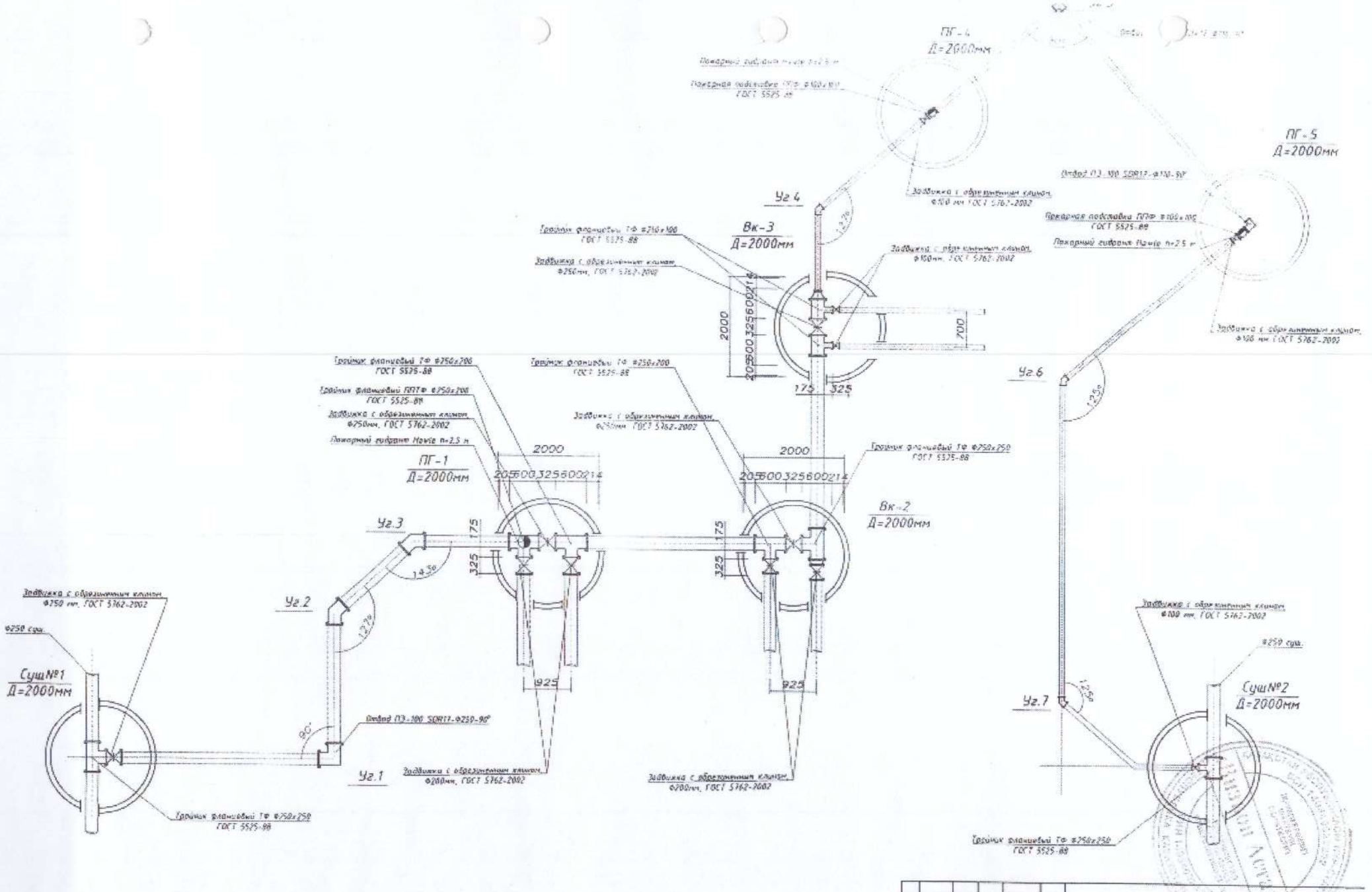

Изм	Кол.уч.	Лист	№ док.	Подпись	Дата
Выполнил	Карпов				09.20
Проверил	Бессекеев				09.20

Многоквартирный жилой комплекс со встроенными помещениями и парковкой расположенный по адресу: город Нур-Султан, район "Алматы", район пересечения проспекта Р. Кошкарбаева и улицы Ж. Мергенова, наименование участка №12

Наружные сети водопровода и канализации. Ливневая канализация

Стадия	Лист	Листов
РП	1	

Детализировка водопроводных колодцев

ТОО "Стандарт Инжиниринг-СА"

38

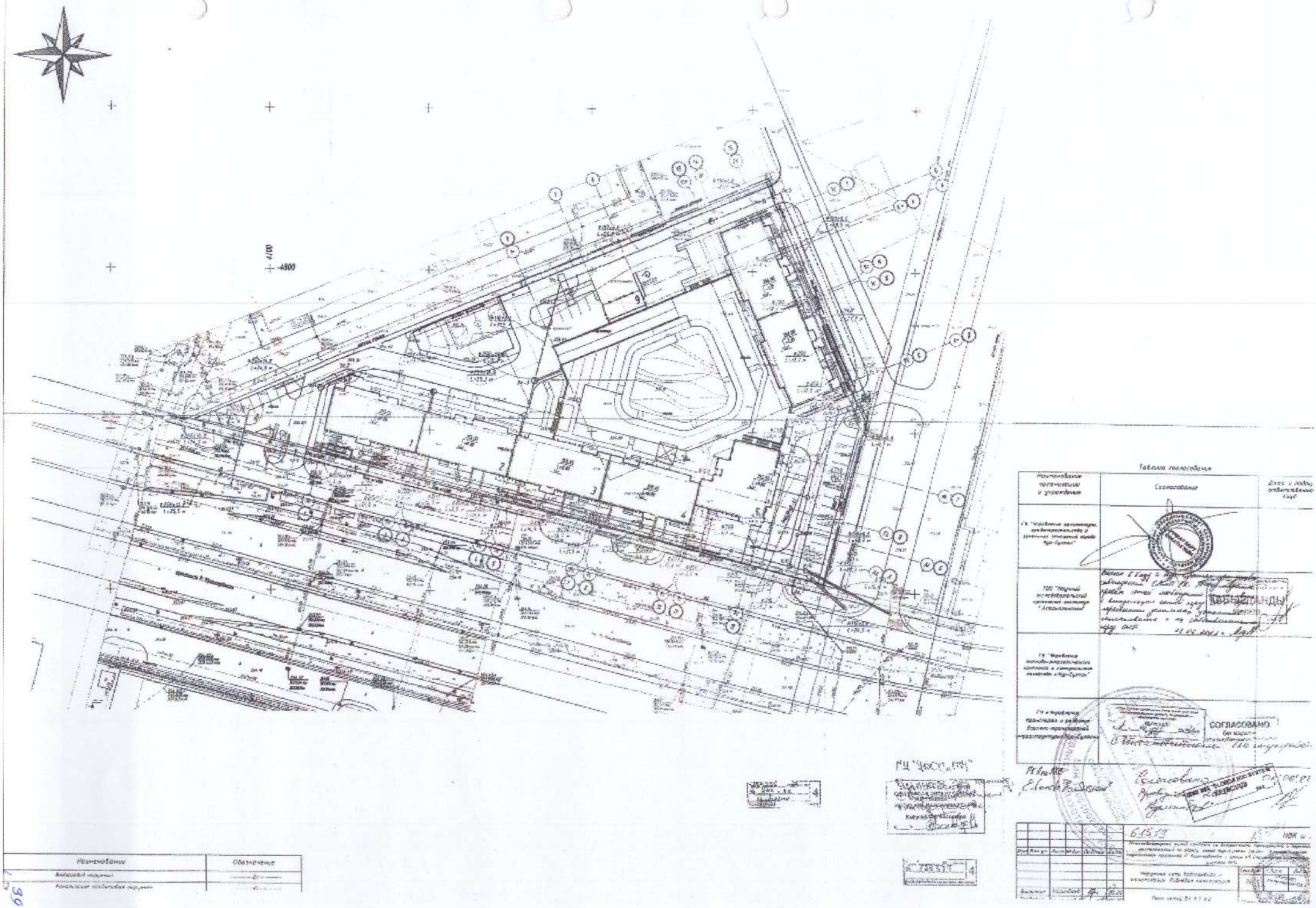

Таблица согласования
Наименование организации и учреждения
Согласование
Дата и подпись ответственного лица
СОГЛАСОВАНО
Наименование
Обозначение

Приложение 14
к акту приемки объекта
в эксплуатацию
форма

Технические характеристики объекта (тепловая трасса)

№ п/п	Наименование	Единицы измерения	Количество, протяженность	Примечание
1	Протяженность тепловой трассы	м	124,3	
	Протяженность воздушной прокладки:	м	-	
	1) на эстакадах	м		
	2) на опорах	м		
	Количество опор	шт		
	Протяженность подземной прокладки:	м	124,3	
	1) в проходных каналах	м	12,5	
	2) в полупроходных каналах	м		
	3) бесканальная прокладка	м	111,8	
2	Количество колодцев (камер)	шт	3	
3	Количество компенсаторов	шт		
4	Количество вводов	шт	2	
5	Количество задвижек	шт	12	

Горизонтальный разрез колодца (камеры)	Вертикальный разрез колодца (камеры)
Масштаб 1:25	Масштаб 1:25

Спецификация

№ п/п	Наименование	Марка	Материал	Диаметр (мм) (размеры)	Количество	Примечание

Заказчик
ТОО «Визион Астана»
Директор_____Ильясов Жандос Колдасович
фамилия, имя, отчество (при его наличии), подпись руководителя
Место печати (при наличии)

Авторский надзор
ТОО «АстанаГарантСтройПроект»
Директор_____Чкиря Андрей Васильевич
фамилия, имя, отчество (при его наличии), подпись эксперта
Место печати (при наличии)

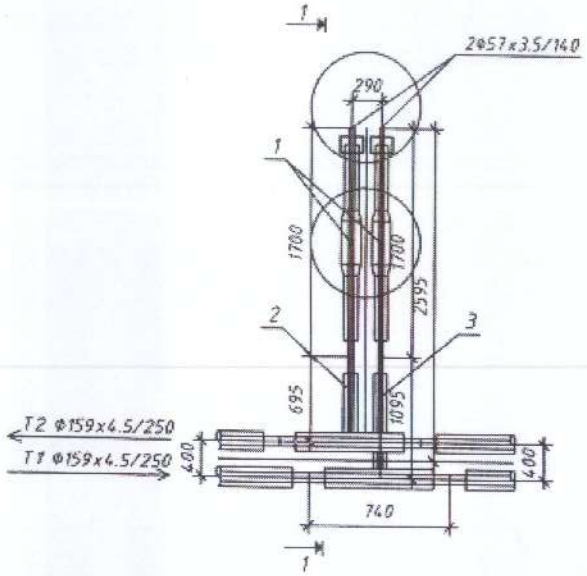

1-1

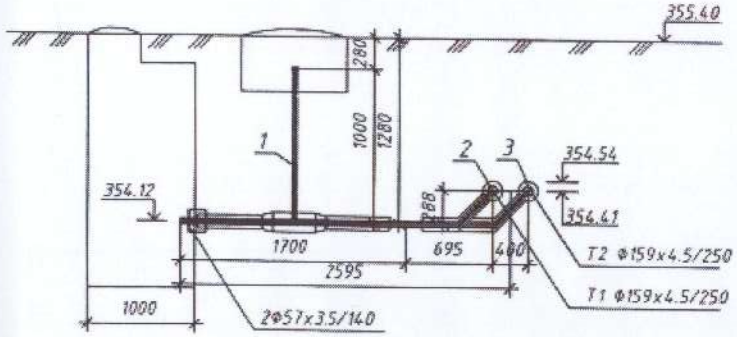

Спецификация оборудования и материалов

Поз.	Обозначение	Наименование	Ед. изм.	Кол.	Масса ед.кг	Приме-чание
1	Ст 57x3.5-2-ППУ-ПЭ-ПП-200, А=1.0	Кран шаровый полнопроходной, с ручным приводом, с удлиненным штоком,				
		с металлической заглушкой изоляции L=1700 мм, А=1000 мм	шт	2	18.0	
2	Ст 159x4.5-57x3.5-1/2-ППУ-ПЭ	Тройниковое ответвление 159x4.5/57x3.5 стандартное L=740 мм, l=695 мм				
		с накладкой δ=4.5 мм, В=34.0 мм	шт	1	21.0	
3	Ст 159x4.5-57x3.5-1/2-ППУ-ПЭ	Тройниковое ответвление 159x4.5/57x3.5 нестандартное L=740 мм, l=1095 мм				
		с накладкой δ=4.5 мм, В=34.0 мм	шт	1	25.0	

Изм.	Кол.уч.	Лист	Док.	Подпись	Дата
Выполнил	Карипбаев				04.22

02-2021-ТС

Многоквартирный жилой комплекс со встроенными помещениями и паркингом, расположенный по адресу: город Нур-Султан, район "Алматы", район пересечения проспекта Р. Кошкарбаева и улицы А9 (проектное наименование), участок №14

Тепловые сети	Стадия	Листа	Листов
	РП	11	
Узел трубопроводов ДКЗ	ТОО "Gazproject-NS"		

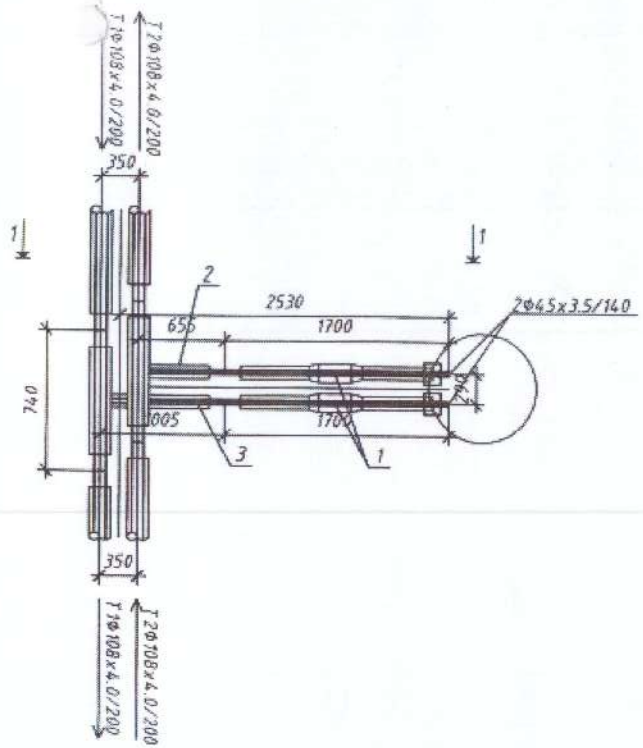

Спецификация оборудования и материалов

Поз.	Обозначение	Наименование	Ед. изм.	Кол.	Масса ед.кг	Приме-чание
1	Ст 45х3.5-1-ППУ-ПЭ-ПП-200, А=1,2	Кран шаровый DN Ф40 полнопроходной, с ручным приводом, с удлиненным и верти-кальным выходом штока, с металлической заглушкой изоляции L=1700 мм, А=1200мм	шт	2	16.0	
2	Ст 108х4.0-45х3.5-2-ППУ-ПЭ	Тройниковое ответвление 108х4.0/45х3.5 стандартное L=740 мм, l=655 мм с накладкой δ=4.0 мм, В=30.0 мм	шт	1	13.0	
3	Ст 108х4.0-45х3.5-2-ППУ-ПЭ	Тройниковое ответвление 108х4.0/45х3.5 стандартное L=740 мм, l=1065 мм с накладкой δ=4.0 мм, В=30.0 мм	шт	1	15.0	

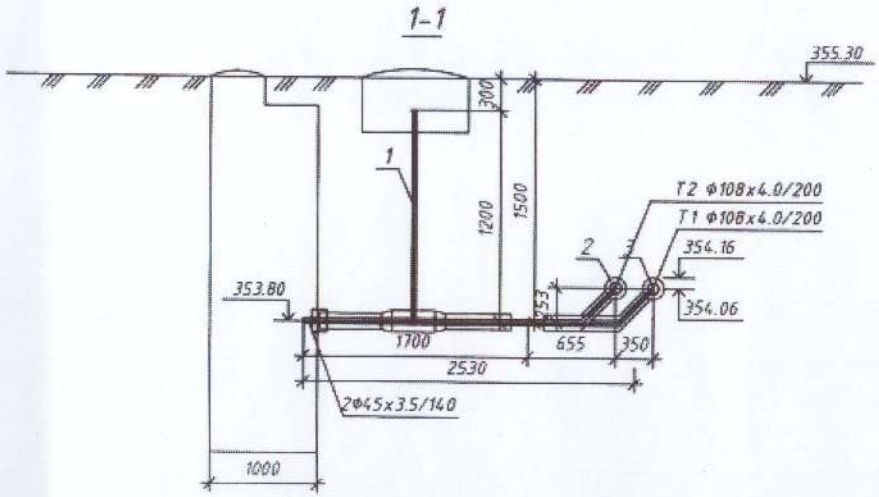

Изм.	Кол.уч.	Лист	Док.	Подпись	Дата	02-2021-ТС		
						Многоквартирный жилой комплекс со встроенными помещениями и паркингом, расположенный по адресу: город Нур-Султан, район "Алматы", район пересечения проспекта Р. Кошкарбаева и улицы А9 (проектное наименование), участок №14		
						Тепловые сети	Стадия: РП	Лист: 10 / Листов:
Выполнил		Карипбаев			04.22	Узел трубопроводов ДК2	ТОО "Gazproject-NS"	

42

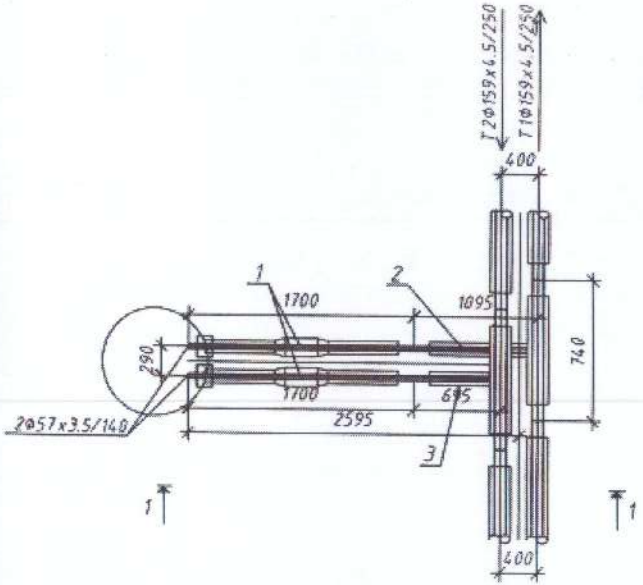

1-1

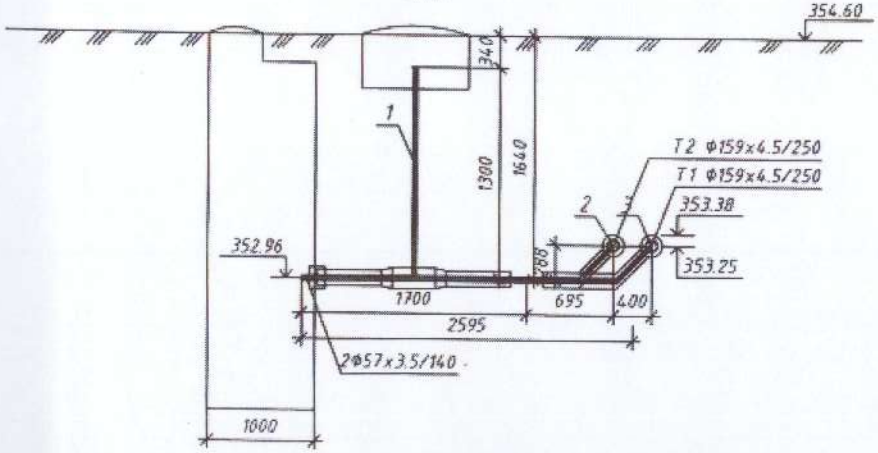

Спецификация оборудования и материалов

Поз.	Обозначение	Наименование	Ед. изм.	Кол.	Масса ед.кг	Приме-чание
1	Ст 57х3.5-2-ППУ-ПЭ-ПП-200,А=1.3	Кран шаровый полнопроходной, с ручным приводом, с удлиненным штоком,				
		с металлической заглушкой изоляции L=1700 мм, А=1300 мм	шт	2	18.0	
2	Ст 159х4.5-57х3.5-1/2-ППУ-ПЭ	Тройниковое ответвление 159х4.5/57х3.5 стандартное L=740 мм, l=695 мм				
		с накладкой δ=4.5 мм, В=34.0 мм	шт	1	21.0	
3	Ст 159х4.5-57х3.5-1/2-ППУ-ПЭ	Тройниковое ответвление 159х4.5/57х3.5 нестандартное L=740 мм, l=1095 мм				
		с накладкой δ=4.5 мм, В=34.0 мм	шт	1	25.0	

Изм.	Кол.уч	Лист	Док.	Подпись	Дата
Выполнил		Карипбаев			04.22

02-2021-ТС

Многоквартирный жилой комплекс со встроенными помещениями и паркингом, расположенный по адресу: город Нур-Султан, район "Алматы", район пересечения проспекта Р. Кошкарбаева и улицы А9 (проектное наименование), участок №14

Тепловые сети	Стадия	Лист	Листов
	РП	9	
Узел трубопроводов ДК1	ТОО "Gazproject-NS"		

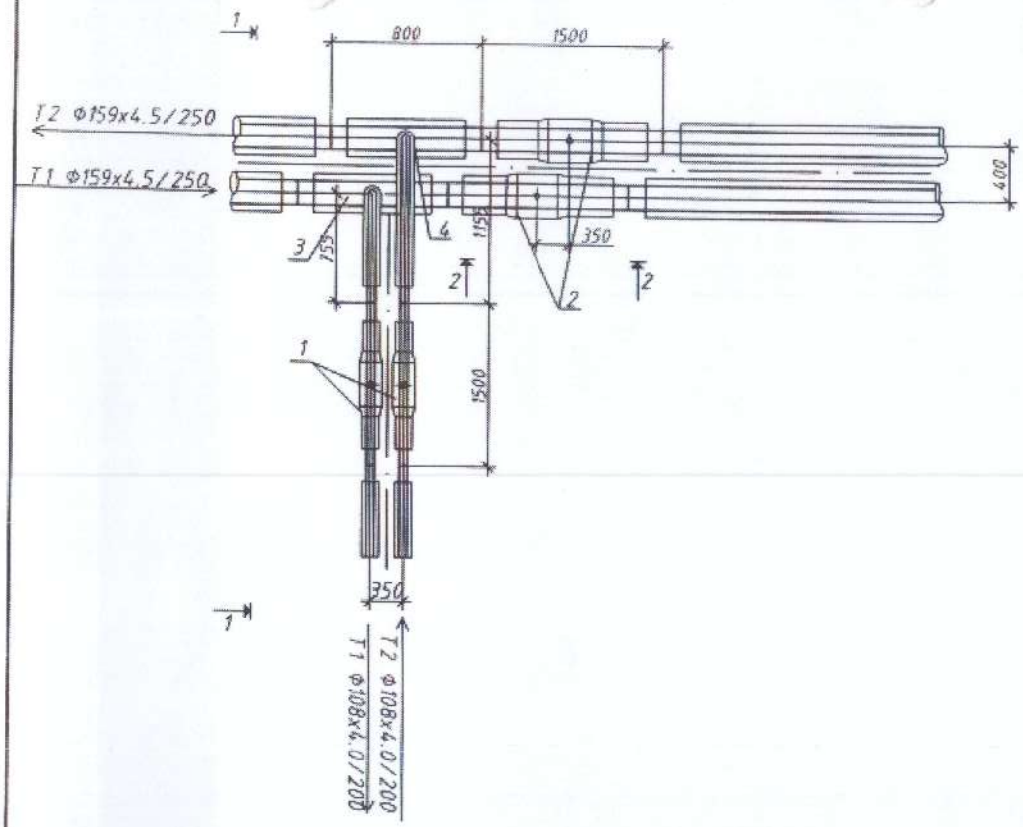

Спецификация оборудования и материалов

Поз.	Обозначение	Наименование	Ед. изм.	Кол	Масса ед.кг	Примечание
1	Ст 108х4.0-2-ППУ-ПЭ, А=0.55	Кран шаровой с ручным приводом, с удлиненным штоком				
		L=1500 мм, А=550 мм	шт	2	34	
2	Ст 159х4.5-1-ППУ-ПЭ, А=0.9	Кран шаровой с ручным приводом, с удлиненным штоком				
		L=1500 мм, А=900 мм	шт	2	80	
3	Ст 159х4.5-108х4.0-1/2-ППУ-ПЭ	Тройниковое ответвление 159х4.5/108х4.0				
		стандартное L=800 мм, l=755 мм с накладкой δ=4.5 мм, В=46.0 мм	шт	1	30	
4	Ст 159х4.5-108х4.0-1/2-ППУ-ПЭ	Тройниковое ответвление 159х4.5/108х4.0				
		нестандартное L=800 мм, l=1155 мм с накладкой δ=4.5 мм, В=46.0 мм	шт	1	35	

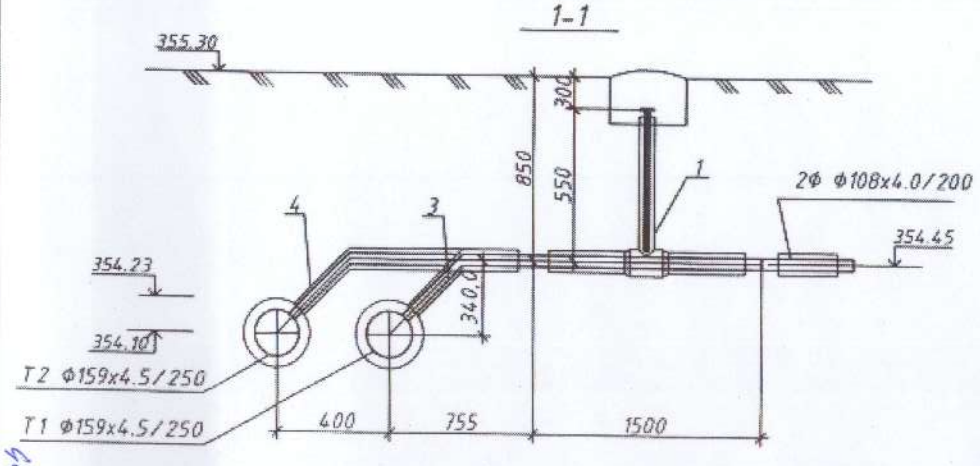

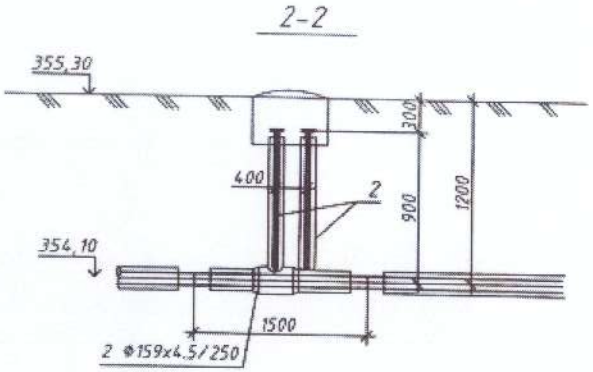

Изм.	Кол.уч	Лист	Док.	Подпись	Дата
Выполнил	Карипбаев				04.22

02-2021-ТС

Многоквартирный жилой комплекс со встроенными помещениями и паркингом, расположенный по адресу: город Нур-Султан, район "Алматы", район пересечения проспекта Р. Кошкарбаева и улицы А9 (проектное наименование), участок №14

Тепловые сети

Стадия	Лист	Листов
РП	8	

Узел трубопроводов УТ2.

ТОО "Gazproject-NS"

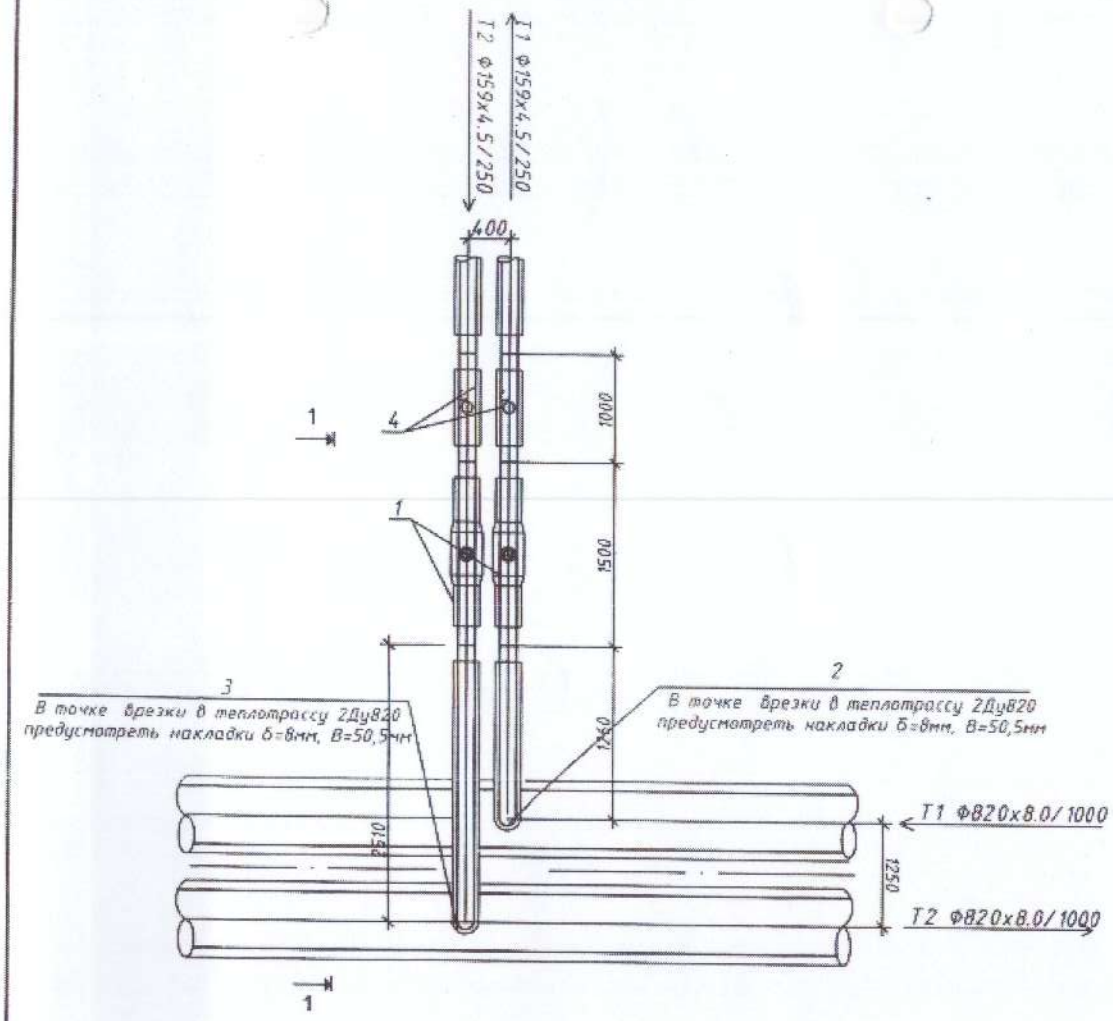

Спецификация оборудования и материалов

Поз.	Обозначение	Наименование	Ед. изм.	Кол.	Масса ед.кг	Приме-чание
1	Ст 159х4.5-1-ППУ-ПЭ, А=0.8	Кран шаровой с ручным приводом, полнопроходной с удлиненным и вертикальным выходом штока L=1500 мм, А=800 мм	шт	2	80	
2	Ст 159х6.0-90°-1-ППУ-ПЭ	Отвод нестандартный L1=315мм L2=1260мм	шт	1		
3	Ст 159х6.0-90°-1-ППУ-ПЭ	Отвод нестандартный L1=315мм L2=2510мм	шт	1		
4	Ст 159х4.5-1-ППУ-ПЭ	Элемент трубопровода с кабелем вывода	шт	2	24.0	
	Серия 4.903-10 в.1	Накладка 820/159 δ=8мм, В=50,5мм	шт	2		

Примечание:

Седловую врезку Ф159х6,0 выполнить с накладкой δ=8мм, В=50,5мм, согласно сборочных чертежей ТОО "КЗТИ"
на тройниковое ответвление с диаметром основной трубы -820мм, ответвления- 159мм

Изм.	Кол.уч.	Лист	Док.	Подпись	Дата	02-2021-ТС		
						Многоквартирный жилой комплекс со встроенными помещениями и паркингом, расположенный по адресу: город Нур-Султан, район "Алматы", район пересечения проспекта Р. Кошкарбаева и улицы А9 (проектное наименование), участок №14		
						Тепловые сети	Стадия: РП	Лист: 7 / Листов:
Выполнил		Каритбаев			04.22	Узел трубопроводов УТ1	ТОО "Gazproject-NS"	

Спецификация

№ п/п	Наименование	Ед. изм.	Кол.	Место установки
1	Термопатрон концевой	шт.	1	п.10
2	Термопатрон двойной концевой	шт.	1	п.3
3	Комплект удлинения 5-ти жильного кабеля 3кВ/6кВ	шт.	2	п.3
4	Комплект удлинения 3-х жильного кабеля 3кВ/6кВ	шт.	2	п.10
5	Заземл. спуск/вводов с кабелем 3кВ/6кВ 95*1х5/25	шт.	2	п.2
6	Концевой заземл. с термоусадочной изоляцией изолирующих и защитных кабелей 3кВ/6кВ 95*1х5/25	шт.	2	п.19
7	Кабель напряжение	м.п.	1	п.2
8	Кабель наземный	м.п.	1	п.10

Узел в т.2

0	п	0	п
2-N	2-N	2-10,11	2-10,11

Узел в т.10

0	п	0	п
10-2	10-2	10-11	10-11

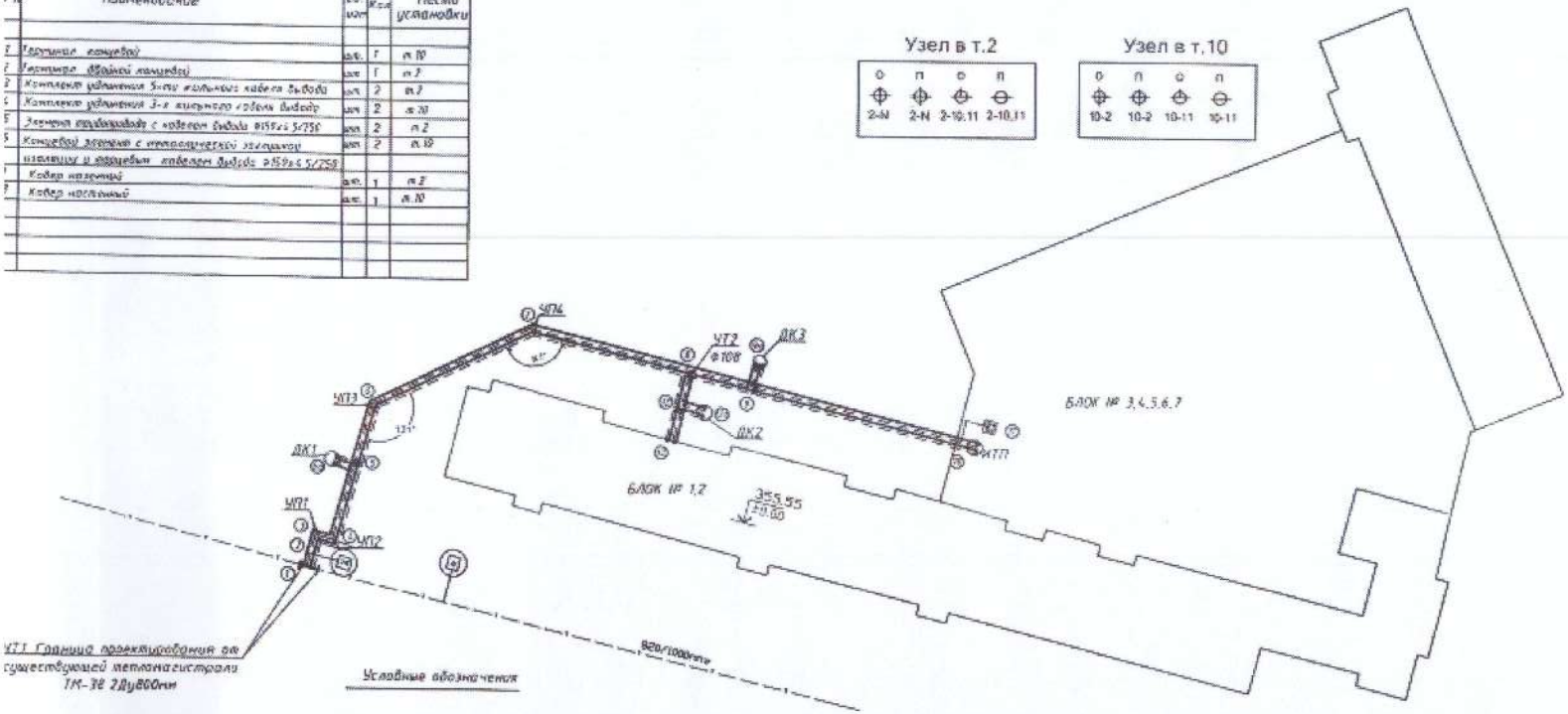

Условные обозначения

- Термопатрон двойной концевой
- Термопатрон концевой
- Подземный кабель
- Наземный кабель
- Маркированный провод
- Голый медный провод

Примечание

Для подключения двойного концевого термопатрона и промежуточного использовать 5-ти жильный кабель, для концевого 3-х жильный кабель.

Синий и черный провод кабеля подсоединить к маркированному проводу изолированного трубопровода, а коричневый, черно-белый - к голому медному проводу.

Сигнальный кабель на подающего трубопроводе маркировать изолентой. Контроль производится переносным дефектоскопом.

При монтаже трубопроводов маркированный провод должен быть расположен сразу по направлению подачи воды к потребителю на подающем трубопроводе и таким же образом на обратном трубопроводе.

						02-2021-ОДК	
Изм.	Кол.уч.	Лист	Док.	Подпись	Дата	Многоквартирный жилой комплекс со встроенными помещениями и паркингом, расположенный по адресу: город Нур-Султан, район "Алматы", район пересечения проспекта Р. Кошкарбаева и улицы А9 (проектное наименование), участок №14	
Выполнил	Корнибаев			04.22		Тепловые сети	Стадия: РП; Лист: 2; Листов:
						Схема ОДК	ТОО "Зодиак-АС"

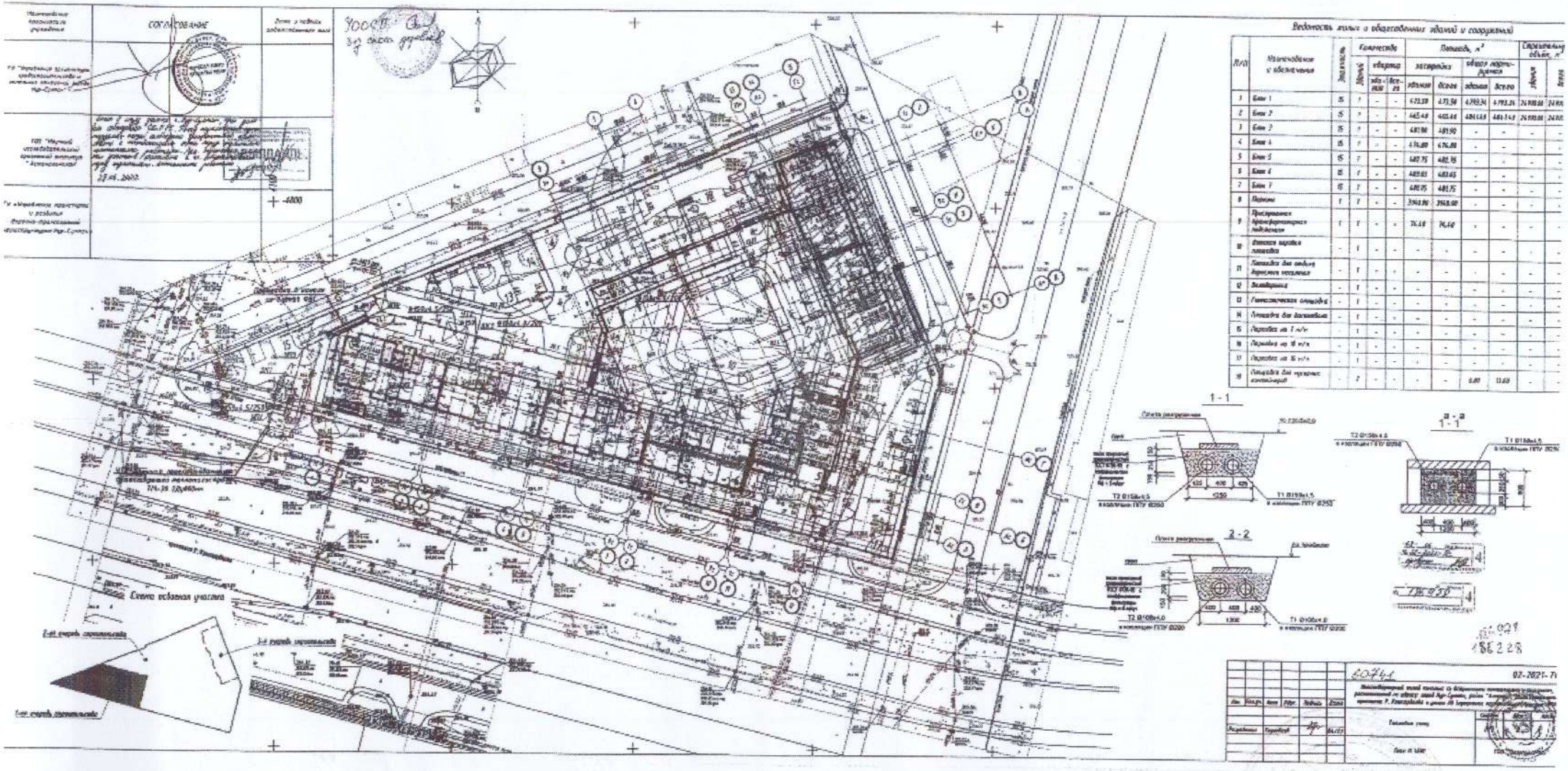
СОГЛАСОВАНИЕ
Ведомость жилых и общественных зданий и сооружений
1 - 1
2 - 2
Схема условная участка
02-2021-71

Приложение 16 к акту приемки
объекта в эксплуатацию
форма

Технические характеристики объекта (линии связи)

№ п/п	Наименование	Единицы измерения	Количество, протяженность
1	2	3	4
1	Воздушные линии связи, в том числе:	км	
	1) марка	км	
	2) марка	км	
	3) марка	км	
2	Кабельные линии связи, в том числе:	км	0,575
	1) марка КС ОКЛ-П-8-G652D-CF-2.7	км	0,575
	2) марка	км	
	3) марка	км	
3	Опоры, в том числе:	шт	
	1) металлические	шт	
	2) деревянные	шт	
	3) анкерные	шт	
	4) железобетонные	шт	
	5) тросовые подвесы	шт	
4	Колодцы сетевые, в том числе:	шт	
	1) ККС 1	шт	
	2) ККС 2	шт	

	3) ККС 3	шт	
	4) ККС 4	шт	
	5) ККС 5	шт	
5	Муфты соединительные	шт	
6	Коллекторы коммуникационные, в том числе:		
	1) керамические	км	
	2) бетонные	км	
	3) асбесто-цементные	км	
	4) пластмассовые	км	
7	НУП (необслуживаемые усилительные пункты)	шт	
8	Прочие устройства		

Горизонтальный разрез колодца	Вертикальный разрез колодца
Масштаб _____	Масштаб _____

Спецификация

№ п/п	Наименование	Марка	Материал	Диаметр (мм) (размеры)	Количество	Примечание

Горизонтальный разрез НУП	Вертикальный разрез НУП
Масштаб _____	Масштаб _____

Спецификация

№ п/п	Наименование	Марка	Единицы измерения	Материал	Количество (размеры)	Примечание

Схема привязки колодцев кабельной линии связи и НУП к постоянным точкам-ориентирам

Заказчик
ТОО «Визион Астана»

Директор_____Ильясов Жандос Колдасович
фамилия, имя, отчество (при его наличии), подпись руководителя
Место печати (при наличии)

Авторский надзор
ТОО «АстанаГарантСтройПроект»

Директор_____Чкиря Андрей Васильевич
фамилия, имя, отчество (при его наличии), подпись эксперта
Место печати (при наличии)

План на 1 этажа Блок 7

План на 1 этажа Блок 6

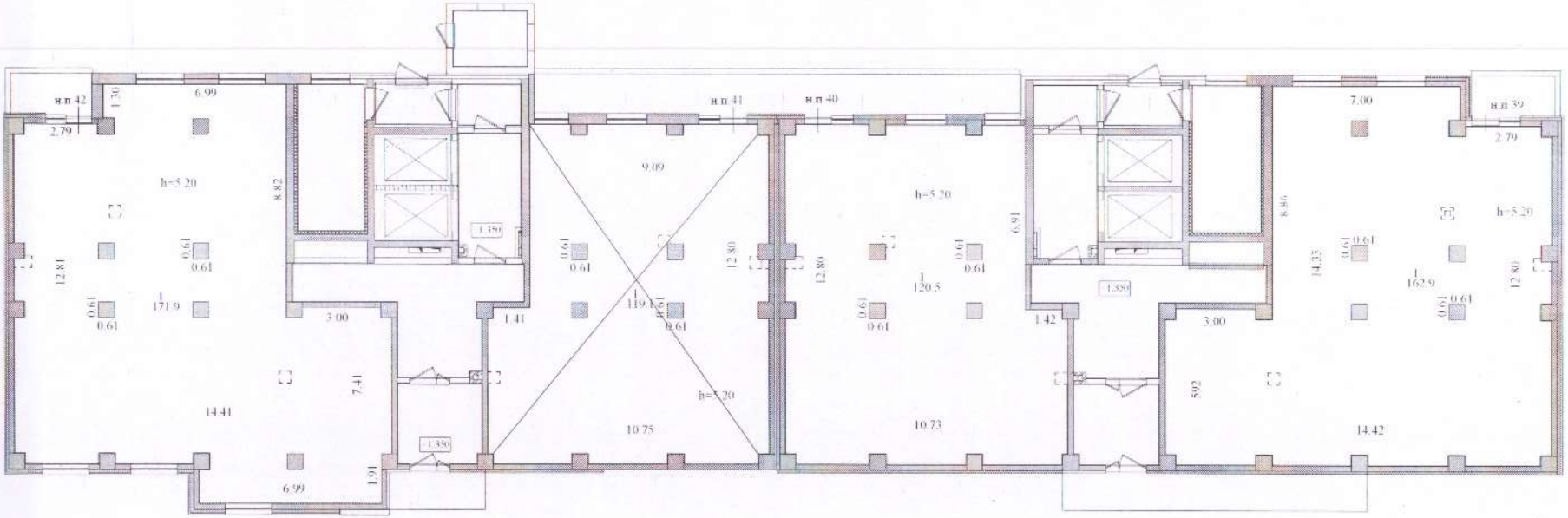

Блок 6

351-419

2-ЭТАЖ

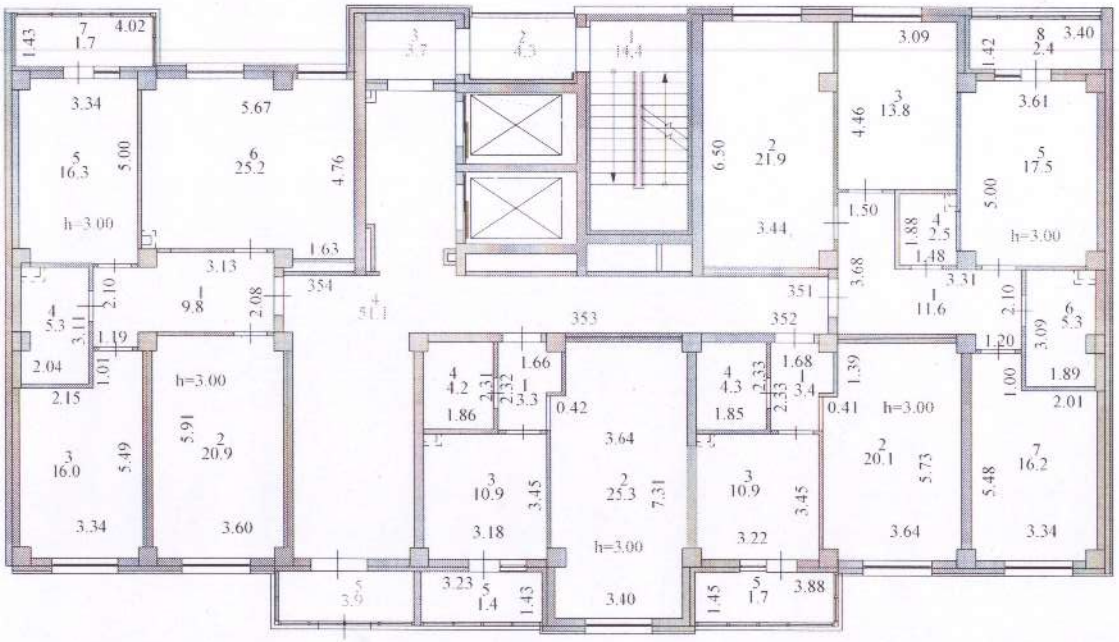

3-ЭТАЖ

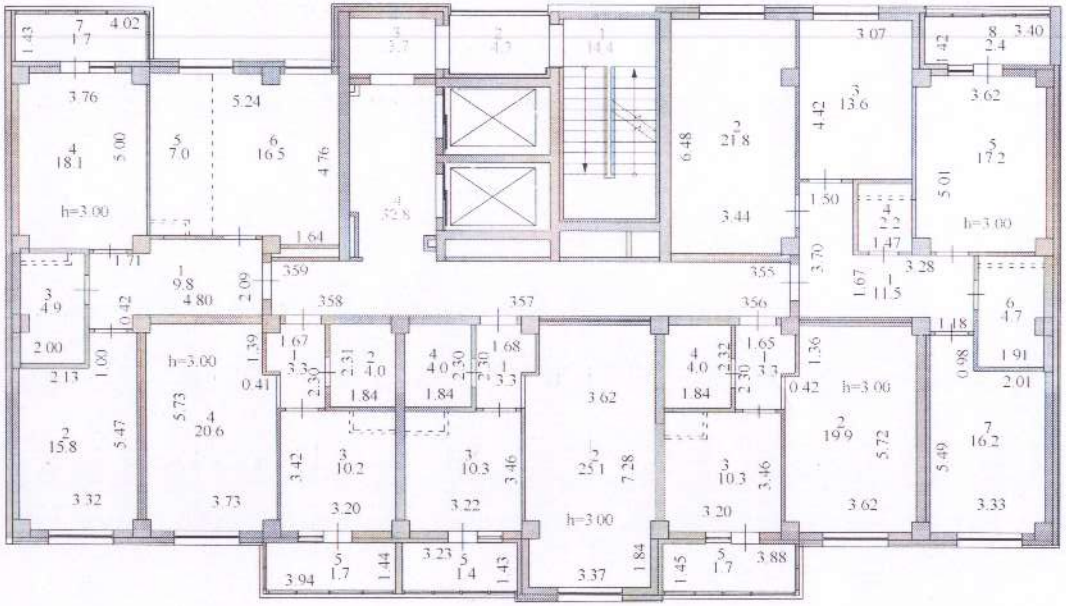

4-ЭТАЖ

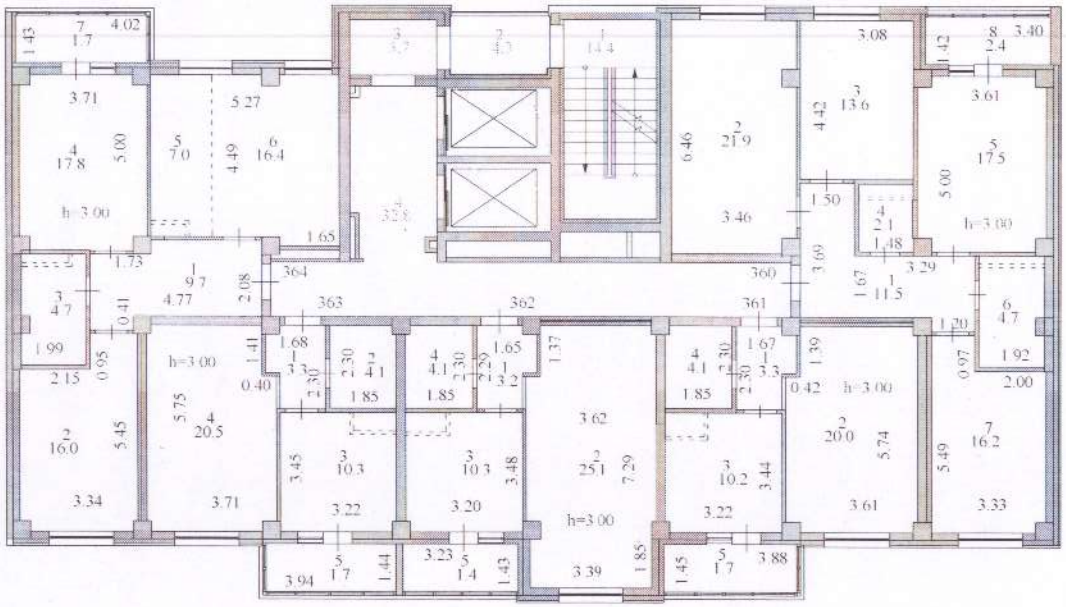

5-ЭТАЖ

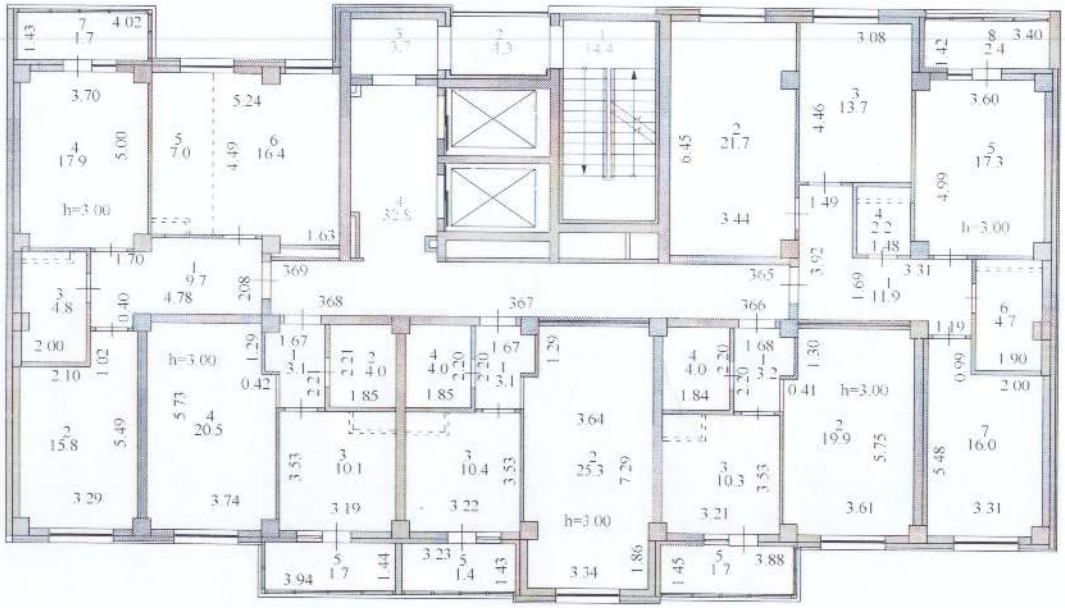

6-ЭТАЖ

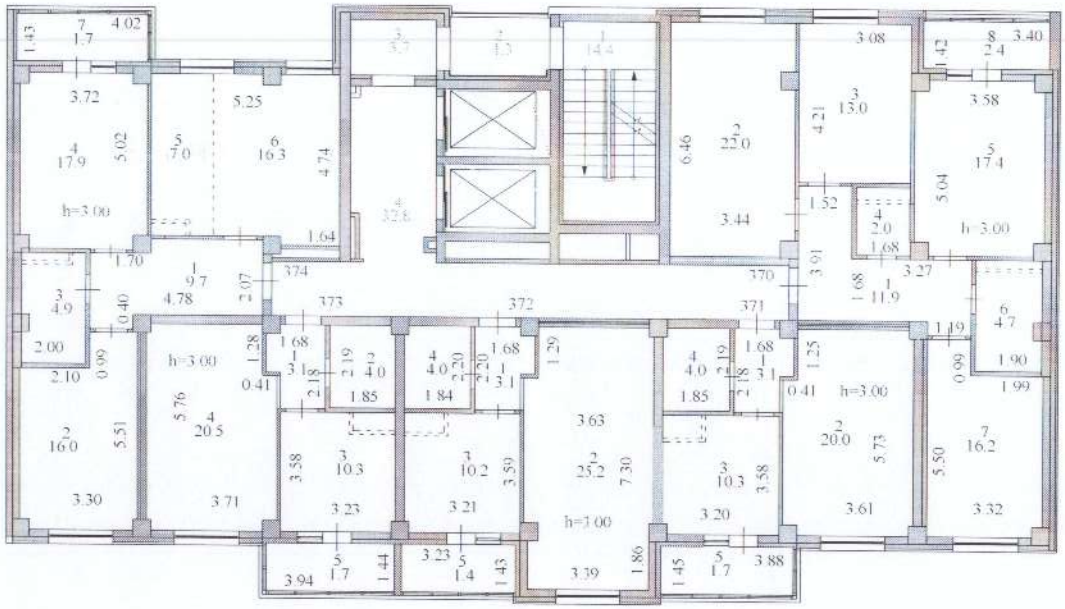

7-ЭТАЖ

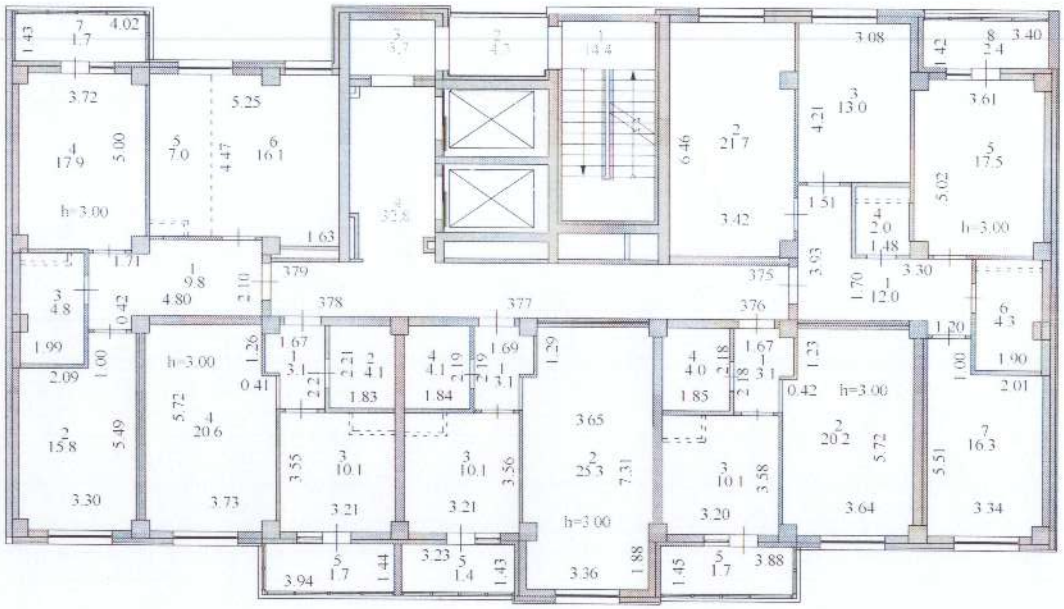

8-ЭТАЖ

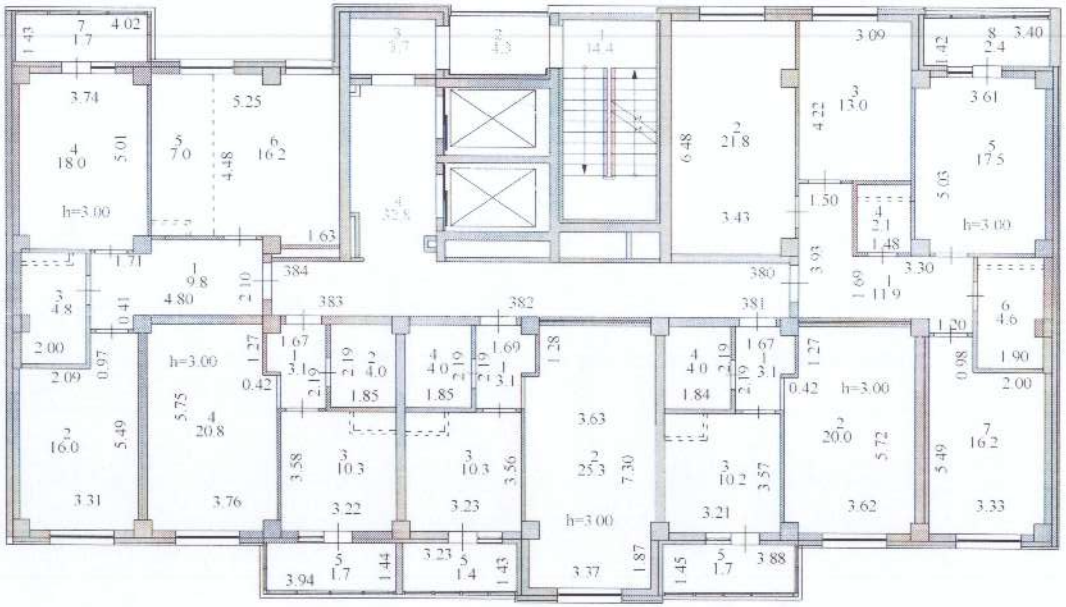

9-ЭТАЖ

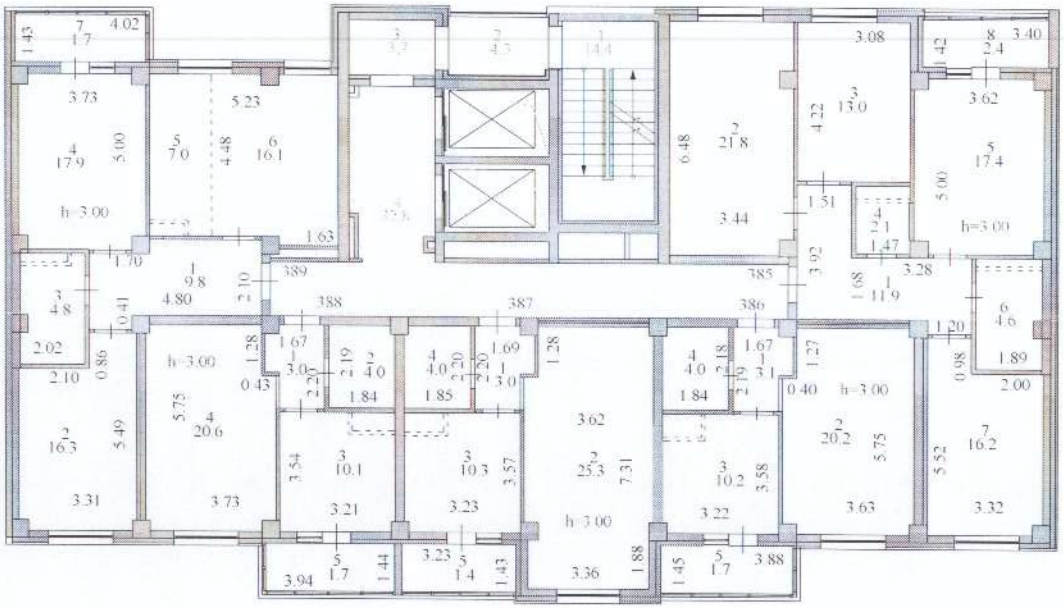

10-ЭТАЖ

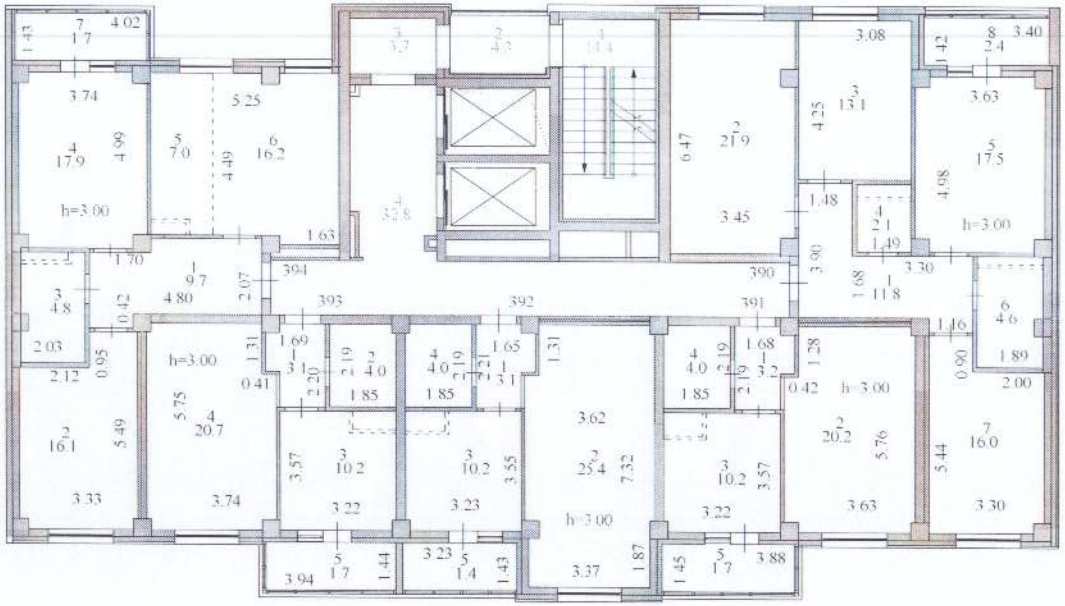

11-ЭТАЖ

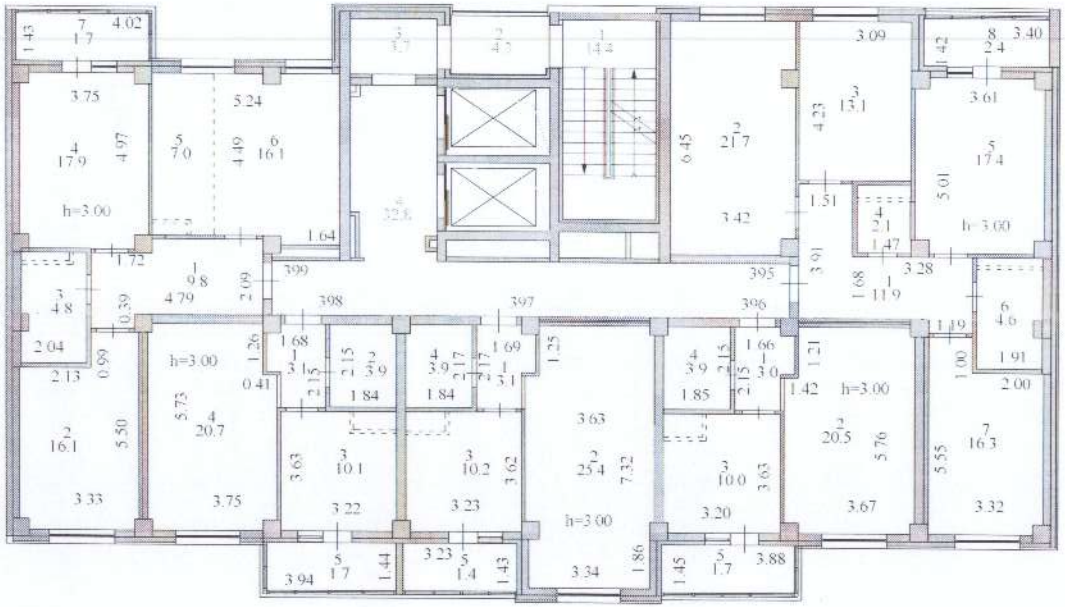

12-ЭТАЖ

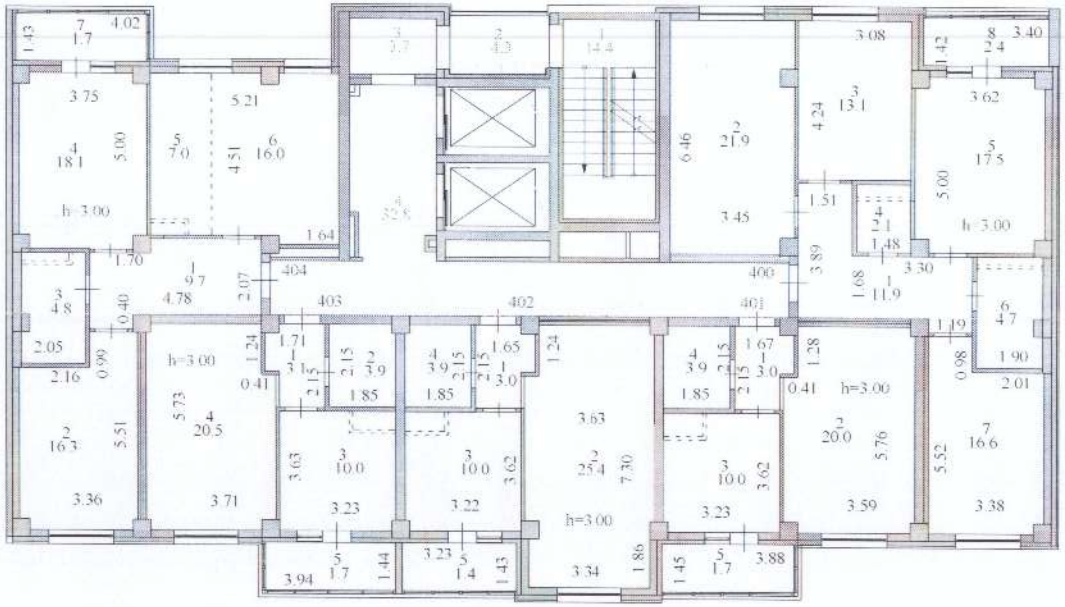

13-ЭТАЖ

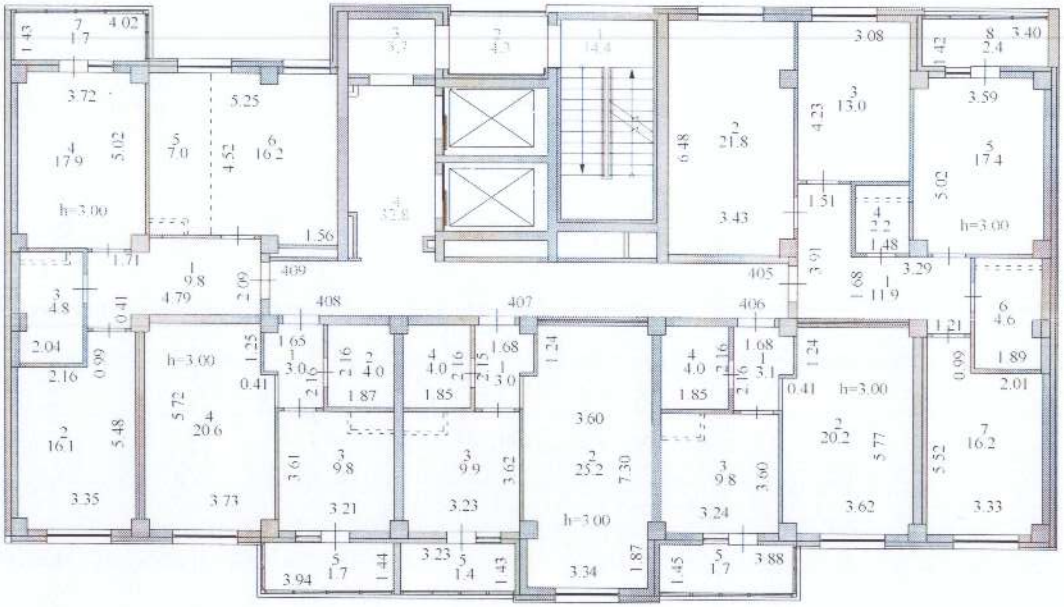

14-ЭТАЖ

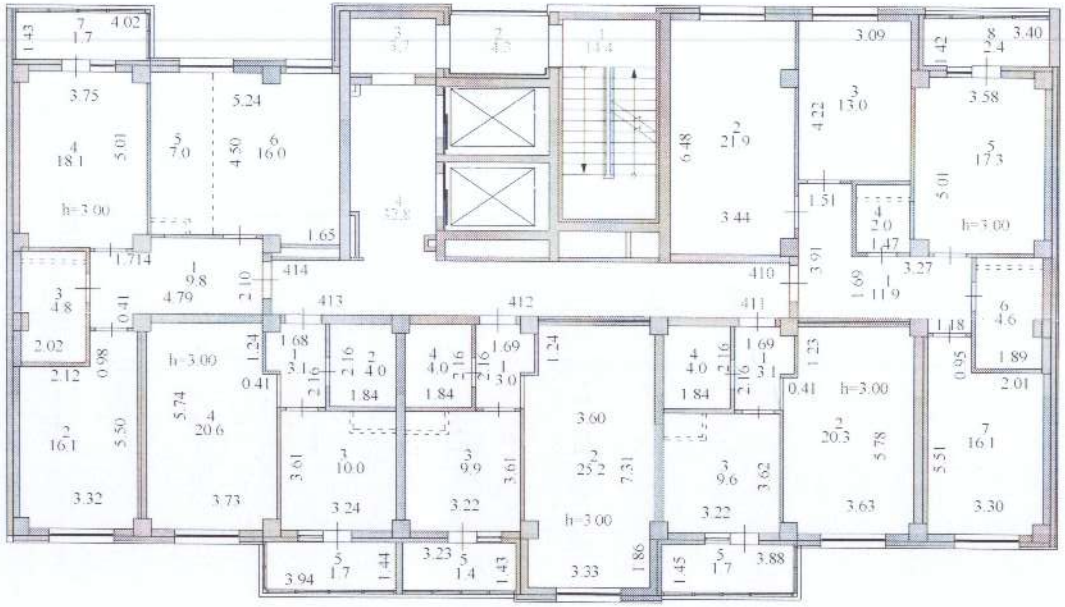

15-ЭТАЖ

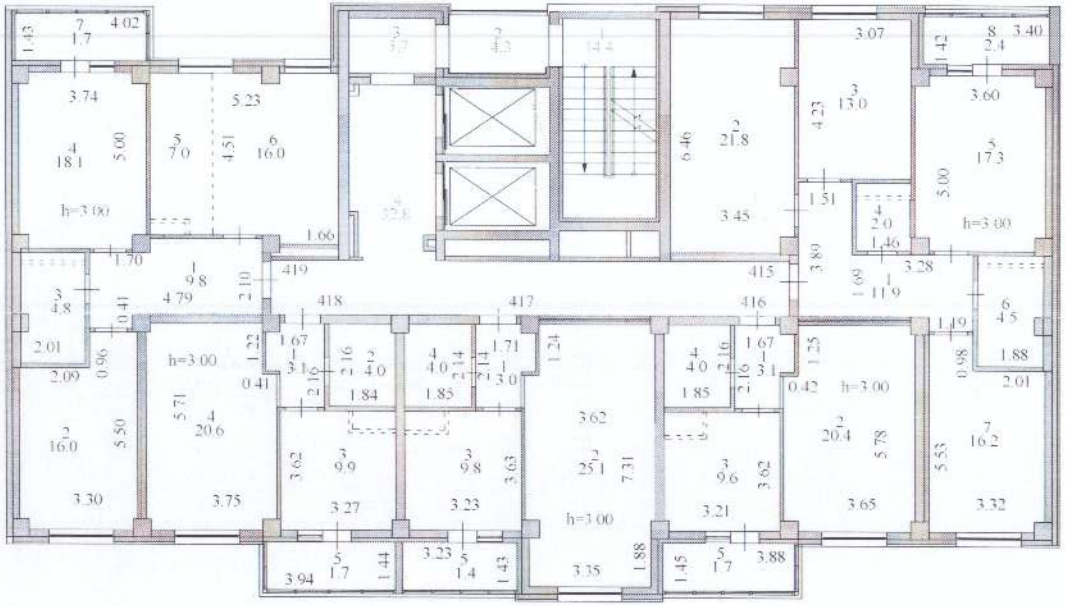

Блок 7

420-488

2-ЭТАЖ

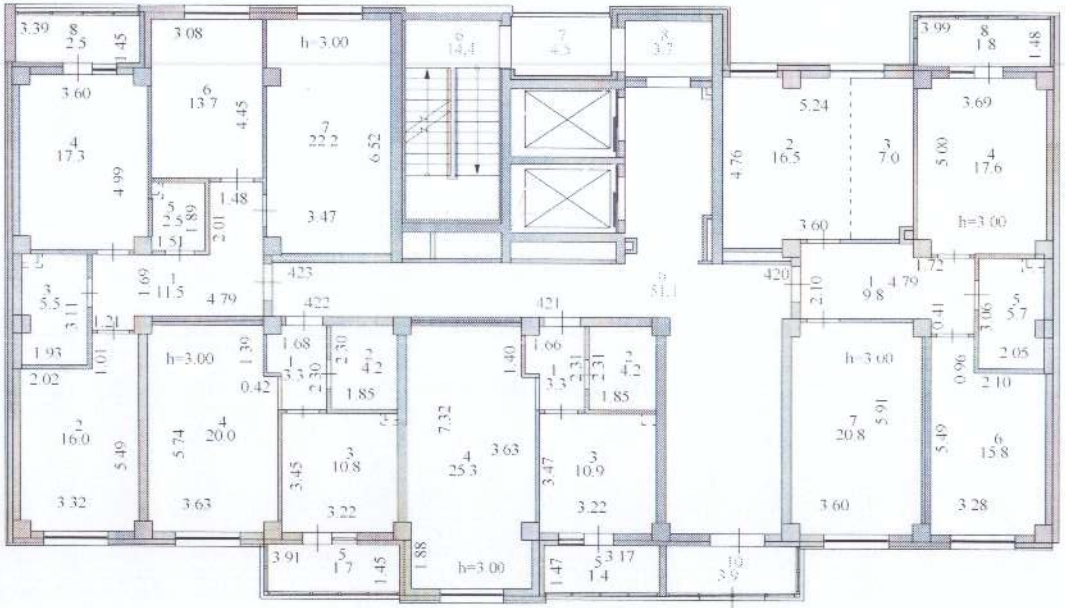

3-ЭТАЖ

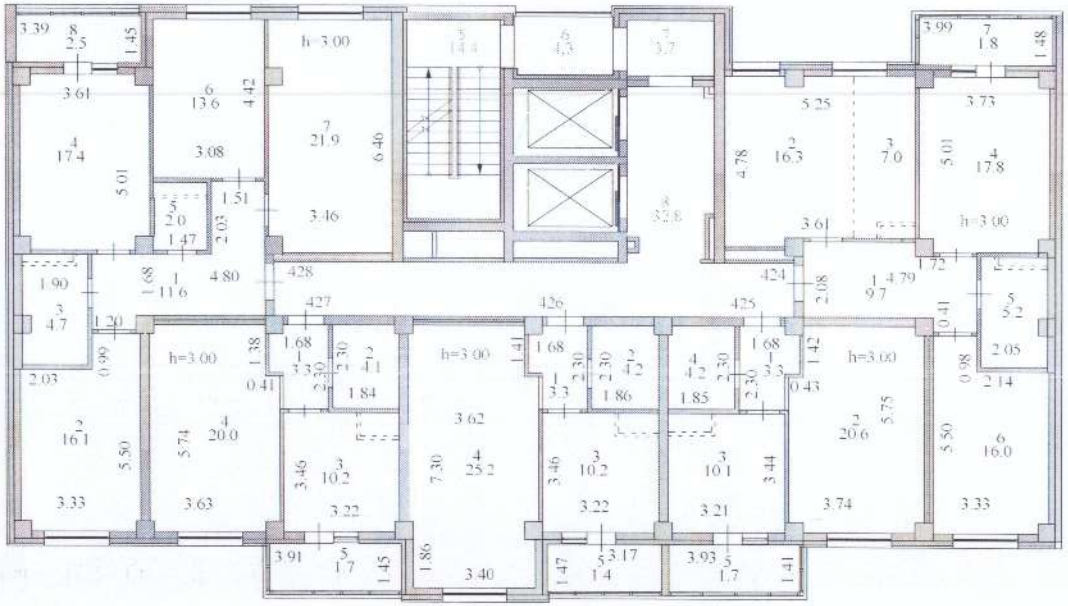

4-ЭТАЖ

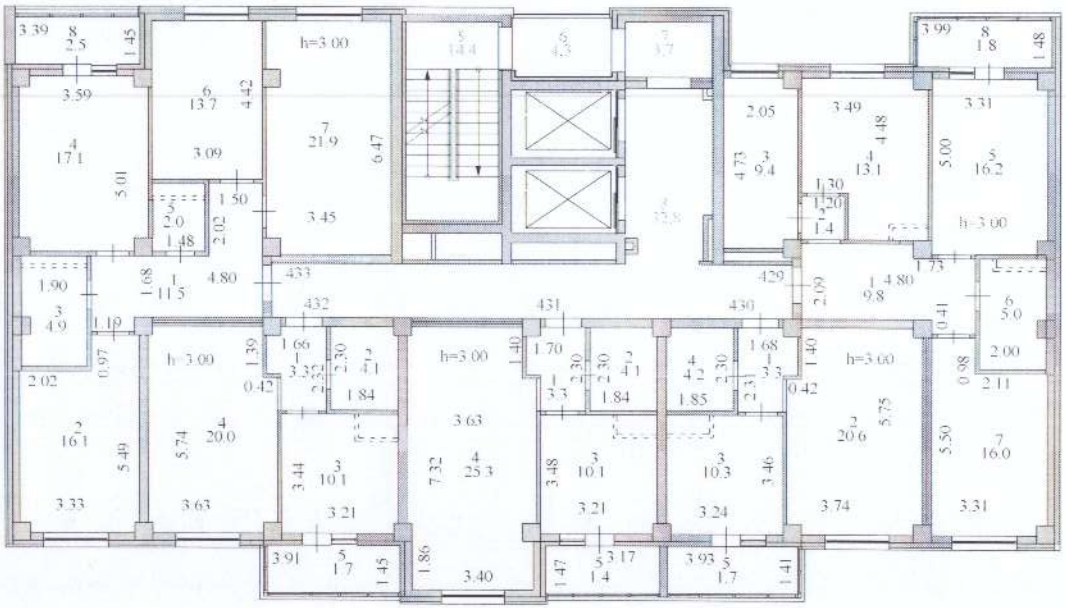

5-ЭТАЖ

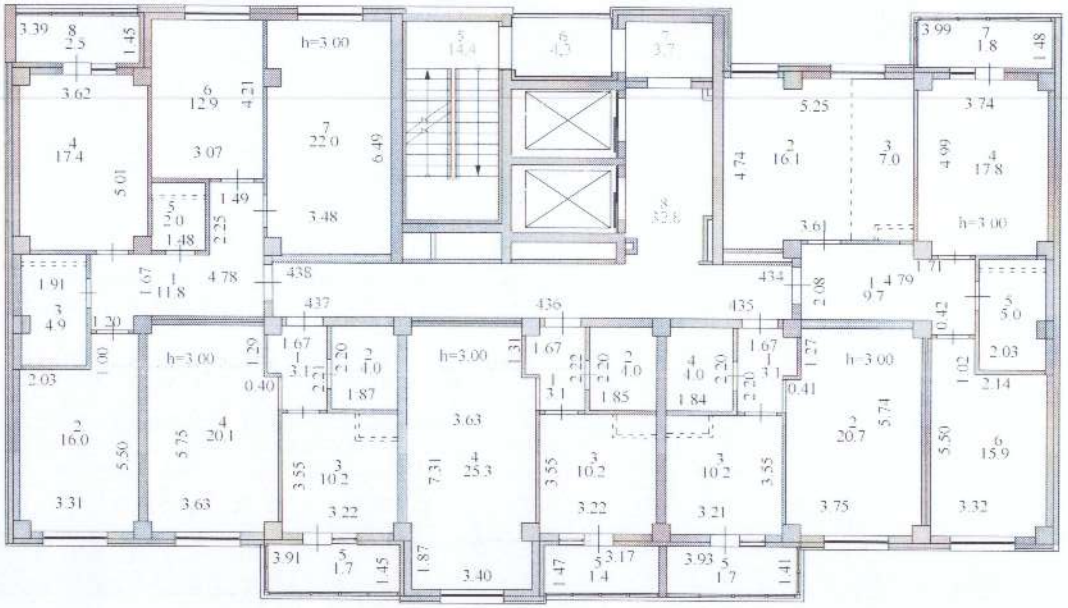

6-ЭТАЖ

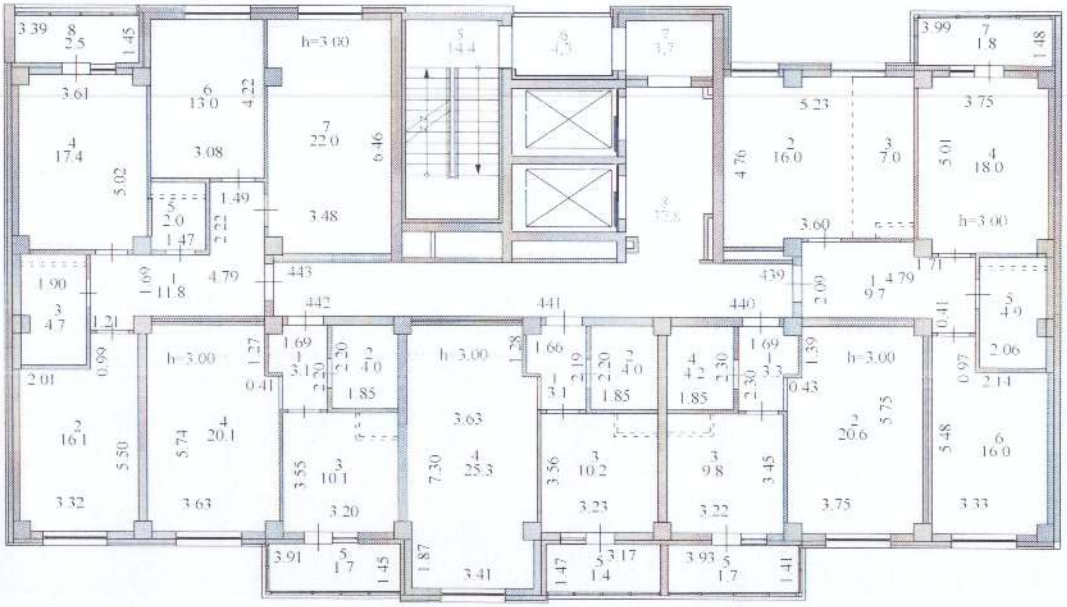

7-ЭТАЖ

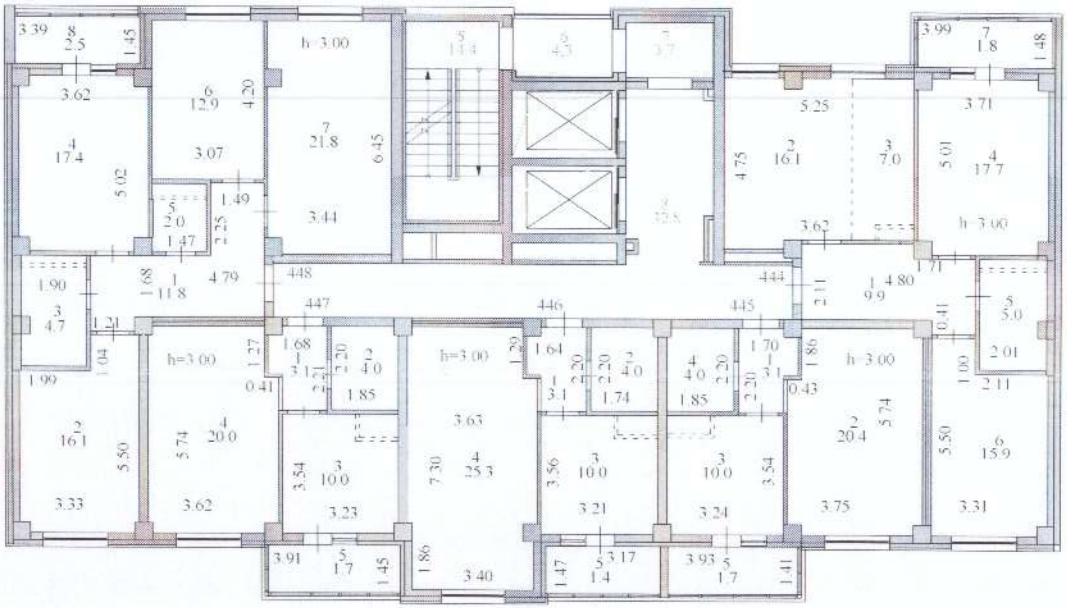

8-ЭТАЖ

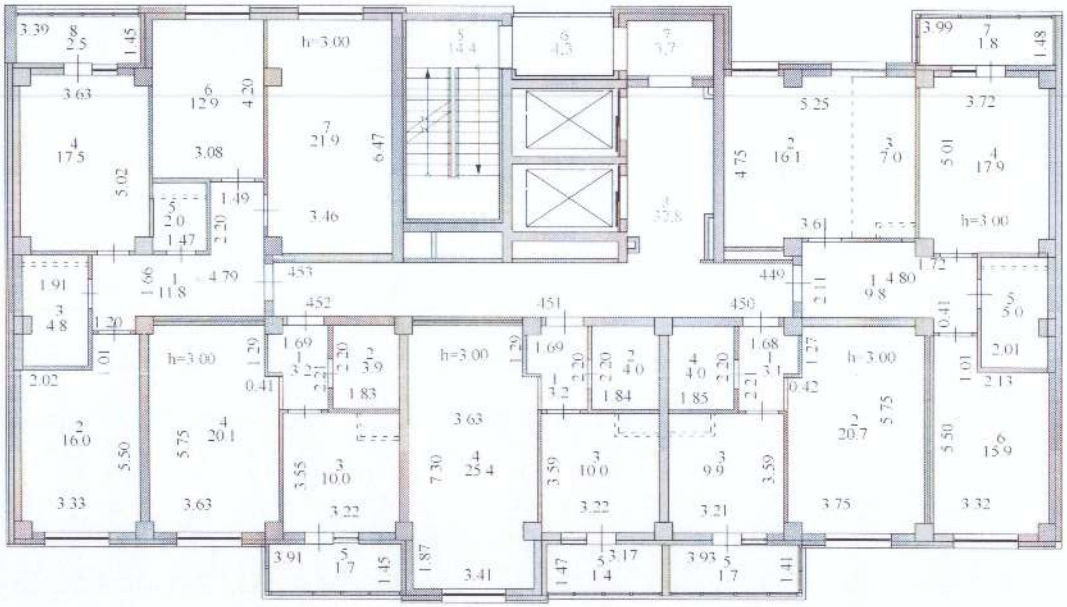

9-ЭТАЖ

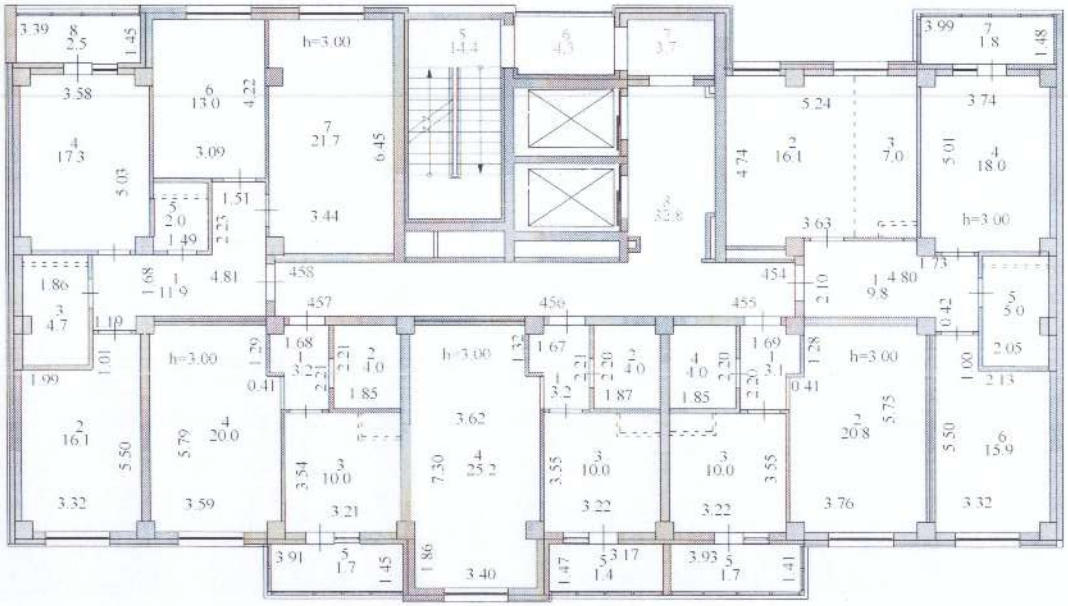

10-ЭТАЖ

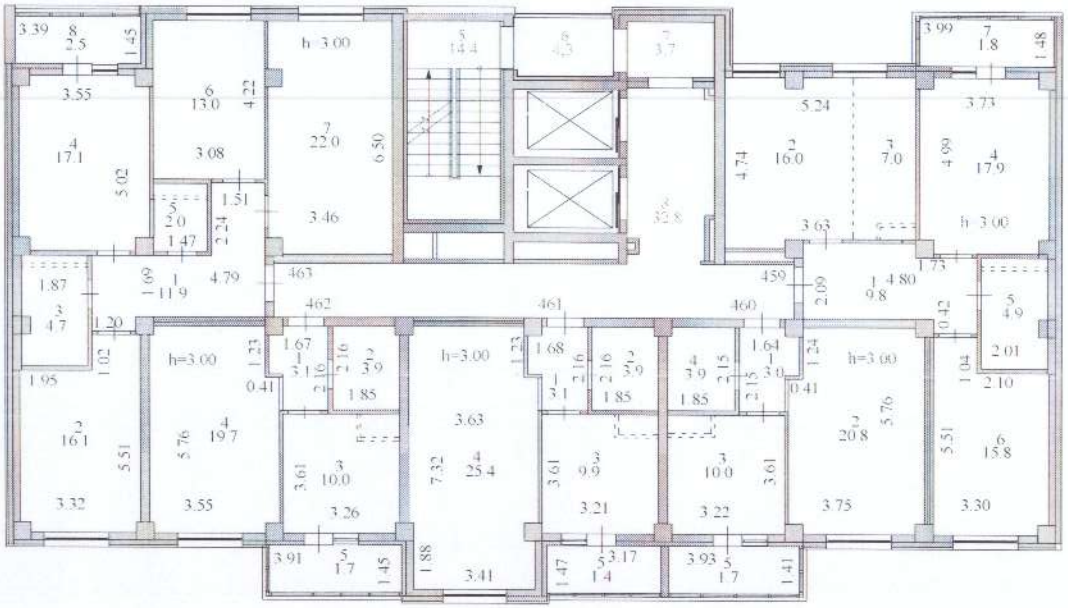

11-ЭТАЖ

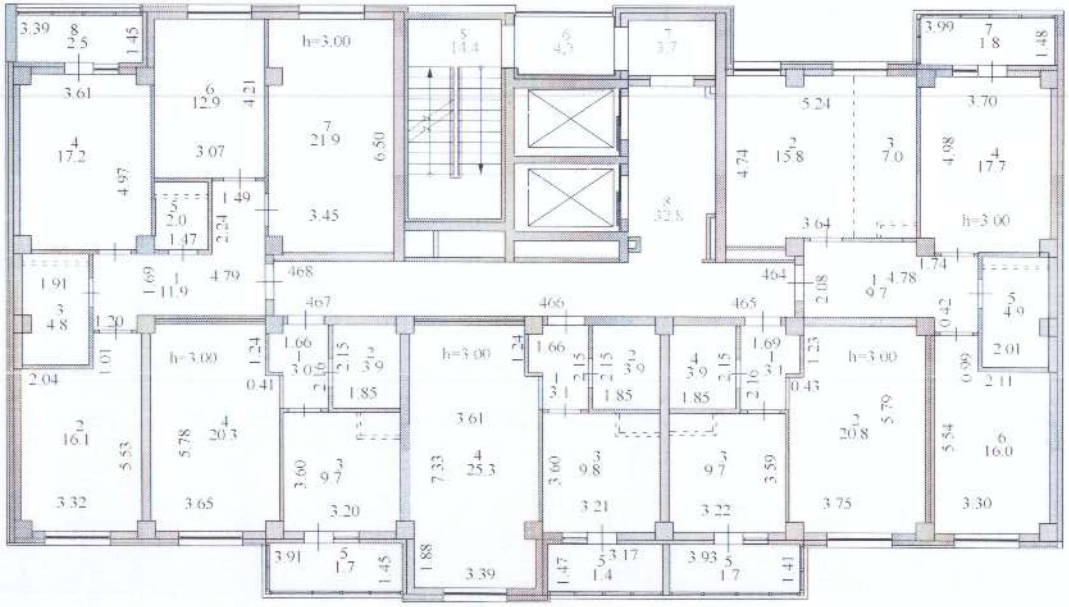

12-ЭТАЖ

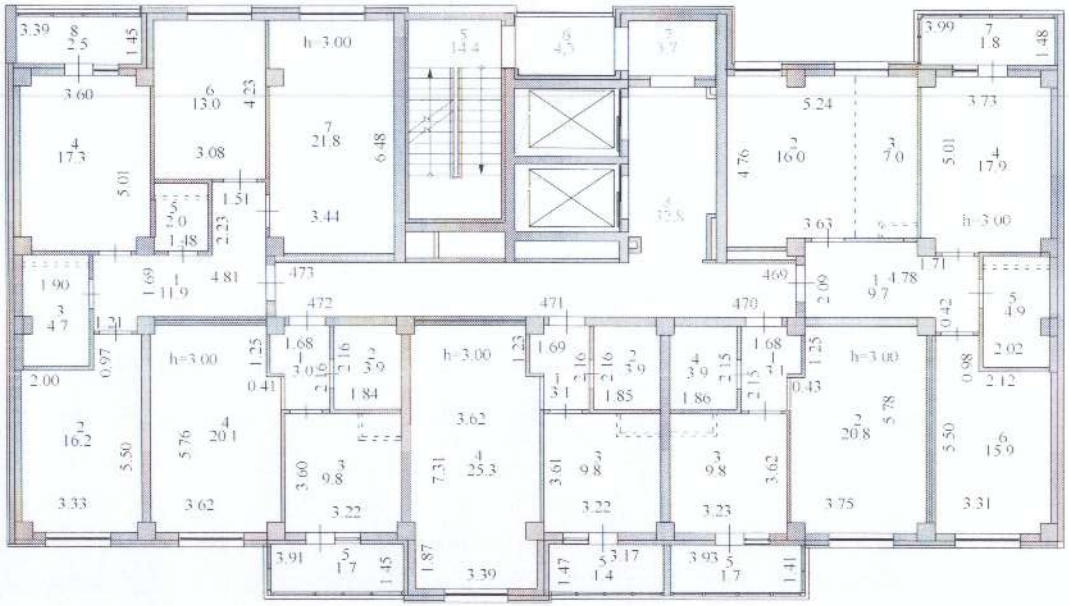

13-ЭТАЖ

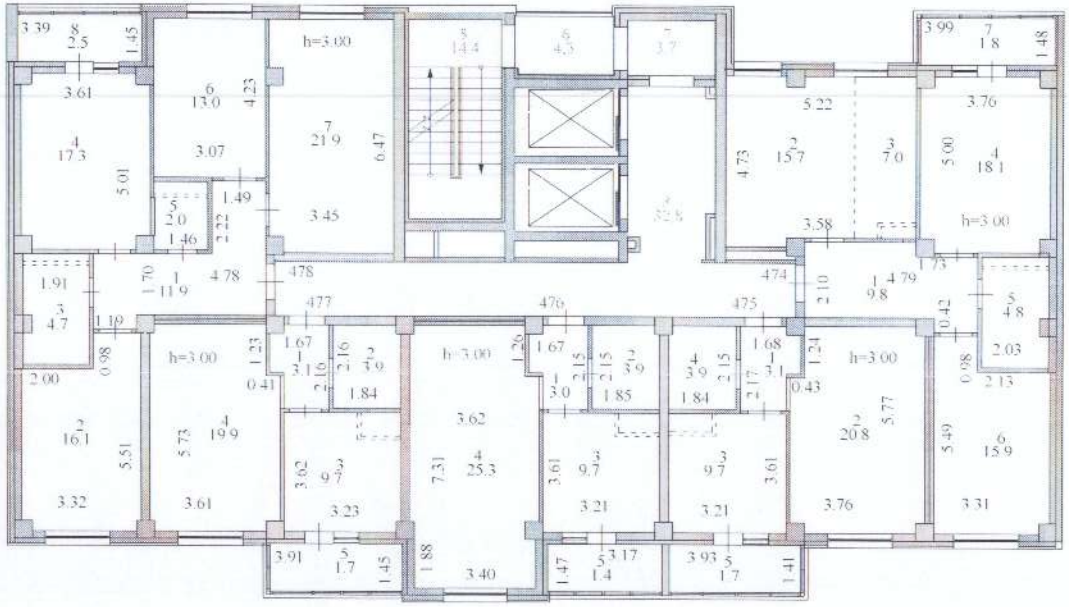

14-ЭТАЖ

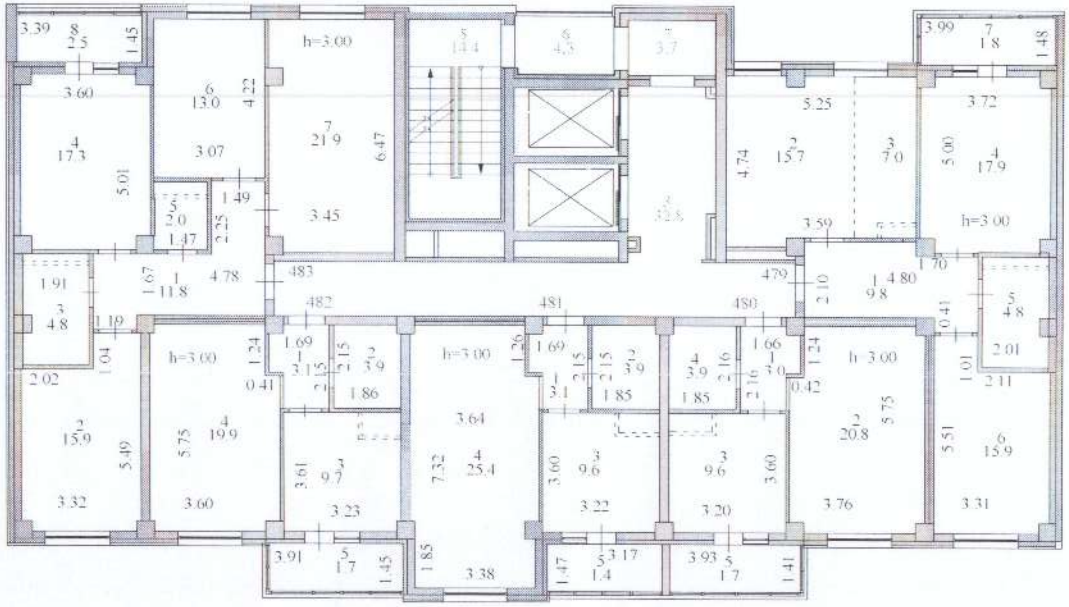

15-ЭТАЖ

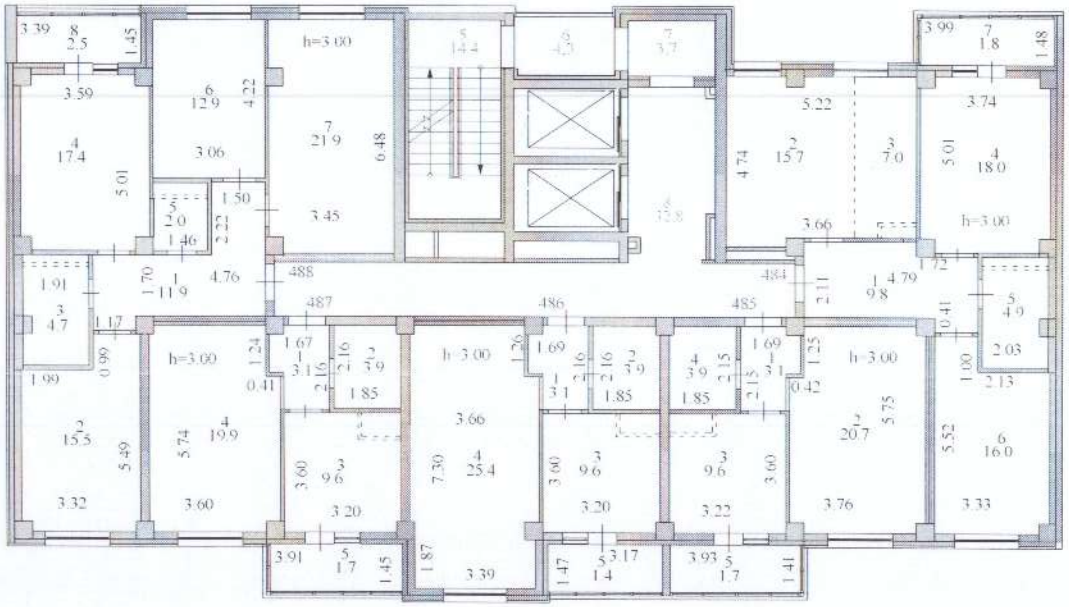

Экспликация к плану строения по обобществленному фонду

Жазба мерзімі Дата записи	Жоспар бойынша литер Литеры по плану	Қабат Этаж	Пәтер бөлмесінің № № помещения квартиры	пәтердің бөліктерінің № № частей помещения, квартиры	Бөлмелерді: пәтерден тағайындау Назначение частей помещения, квартиры	Ішкі өлшеуіштің көлемі (кв.метрмен) Площадь по внутр.обмеру (в кв.м.)																		
						Сонымен қатар В том числе																		
						Жалпы пайдалы Общая полезная	Пайдалану Полезная	Тұрғын Жилая	Тұрғынсыз Нежилая	Бөлек пәтерде В отдельных квартирах	Жатаханада В общежитиях	Қонақ үйде В гостиницах	Торговая	Промышленнөөпроизводственных зданий и сооружений	Складская	Учереждений образования	Предприятия бытового обслуживания	Организаций и учереждений управления, научных, банковских, общественных и т.п.	Предприятий общественного питания	Учереждений здравоохранения, лечебного назначения	Физкультурно-спортивная	Учереждений культуры и искусства	Транспортных зданий и сооружений	Сооружения инженерных сетей	Гаражей	Прочие
1.	2.	3.	4.	5.	6.	7.	8.	9.	10.	11.	12.	13.	14.	15.	16.	17.	18.	19.	20.	21.	22.	23.	24.	25.	26.	27.
	А	*1*	*н.п.39*	*1*	*помещение*	*162,9*																				*162,9*
					Итого:	***162,9***																				***162,9***
			н.п.40	*1*	*помещение*	*120,5*																				*120,5*
					Итого:	***120,5***																				***120,5***
			н.п.41	*1*	*помещение*	*119,1*																				*119,1*
					Итого:	***119,1***																				***119,1***
			н.п.42	*1*	*помещение*	*171,9*																				*171,9*
					Итого:	***171,9***																				***171,9***
					Итого по н.п.:	***574,4***																				***574,4***
				1		*14,1*																				*14,1*
				2		*4,6*																				*4,6*
				3		*3,6*																				*3,6*
				4		*11,0*																				*11,0*
				5		*21,1*																				*21,1*
				6		*9,4*																				*9,4*
				7		*14,1*																				*14,1*
				8		*4,6*																				*4,6*
				9		*3,6*																				*3,6*
				10		*11,0*																				*11,0*
				11		*21,1*																				*21,1*
				12		*9,4*																				*9,4*
					Итого:	***127,6***																				***127,6***
					Всего по 1-этажу:	***702,0***																				***702,0***

Экспликация к плану строения по обобществленному фонду

Жазба мерзімі Дата записи	Жоспар бойынша литер Литеры по плану	Қабат Этаж	Пәтер бөлмесінің № № помещения квартиры	пәтердің бөліктерінің № № частей помещения, квартиры	Бөлмелерді, пәтерден тағайындау Назначение частей помещения, квартиры	Ішкі өлшеуіштің көлемі (кв.метрмен) Площадь по внутр.обмеру (в кв.м.)																		
						Сонымен қатар В том числе																		
						Жалпы пайдалы Общая полезная	Пайдалану Полезная	Тұрғын Жилая	Тұрғынсыз Нежилая	Бөлек пәтерде В отдельных квартирах	Жатақханада В общежитиях	Қонақ үйде В гостиницах	Торговая	Промышленноепроизводственных зданий и сооружений	Складская	Учреждений образования	Предприятия бытового обслуживания	Организаций и учреждений управления, научных, банковских, общественных и т.п.	Предприятий общественного питания	Учреждений здравоохранения, лечебного назначения	Физкультурно-спортивная	Учреждений культуры и искусства	Транспортных зданий и сооружений	Сооружения инженерных сетей	Гаражей	Прочие
1.	2.	3.	4.	5.	6.	7.	8.	9.	10.	11.	12.	13.	14.	15.	16.	17.	18.	19.	20.	21.	22.	23.	24.	25.	26.	27.
	А	2	351	1	коридор	11,6			11,6																	
				2	комната	21,9		21,9																		
				3	кухня	13,8			13,8																	
				4	санузел	2,5			2,5																	
				5	комната	17,5		17,5																		
				6	санузел	5,3			5,3																	
				7	комната	16,2		16,2																		
				8	лоджия (коэф.0,5)	2,4			2,4																	
					Итого:	**91,2**		**55,6**	**35,6**																	
			352	1	коридор	3,4			3,4																	
				2	комната	20,1		20,1																		
				3	кухня	10,9			10,9																	
				4	санузел	4,3			4,3																	
				5	балкон (коэф.0,3)	1,7			1,7																	
					Итого:	**40,4**		**20,1**	**20,3**																	
			353	1	коридор	3,3			3,3																	
				2	комната	25,3		25,3																		
				3	кухня	10,9			10,9																	
				4	санузел	4,2			4,2																	
				5	балкон (коэф.0,3)	1,4			1,4																	
					Итого:	**45,1**		**25,3**	**19,8**																	
			354	1	коридор	9,8			9,8																	
				2	комната	20,9		20,9																		
				3	комната	16,0		16,0																		
				4	санузел	5,3			5,3																	
				5	комната	16,3		16,3																		
				6	кухня	25,2			25,2																	
				7	балкон (коэф.0,3)	1,7			1,7																	
					Итого:	**95,2**		**53,2**	**42,0**																	

1.	2.	3.	4.	5.	6.	7.	8.	9.	10.	11.	12.	13.	14.	15.	16.	17.	18.	19.	20.	21.	22.	23.	24.	25.	26.	27.
		2	420	1	коридор	9,8			9,8																	
				2	кухня	23,5			23,5																	
				3	комната	17,6		17,6																		
				4	санузел	5,7			5,7																	
				5	комната	15,8		15,8																		
				6	комната	20,8		20,8																		
				7	балкон (коэф.0,3)	1,8			1,8																	
					Итого:	**95,0**		**54,2**	**40,8**																	
			421	1	коридор	3,3			3,3																	
				2	санузел	4,2			4,2																	
				3	кухня	10,9			10,9																	
				4	комната	25,3		25,3																		
				5	балкон (коэф.0,3)	1,4			1,4																	
					Итого:	**45,1**		**25,3**	**19,8**																	
			422	1	коридор	3,3			3,3																	
				2	санузел	4,2			4,2																	
				3	кухня	10,8			10,8																	
				4	комната	20,0		20,0																		
				5	балкон (коэф.0,3)	1,7			1,7																	
					Итого:	**40,0**		**20,0**	**20,0**																	
			423	1	коридор	11,5			11,5																	
				2	комната	16,0		16,0																		
				3	санузел	5,5			5,5																	
				4	комната	17,3		17,3																		
				5	санузел	2,5			2,5																	
				6	кухня	13,7			13,7																	
				7	комната	22,2		22,2																		
				8	лоджия (коэф.0,5)	2,5			2,5																	
					Итого:	**91,2**		**55,5**	**35,7**																	
					Всего по кв.:	**543,2**		**309,2**	**234,0**																	
				1	лестница	14,4																				14,4
				2	коридор	4,3																				4,3
				3	коридор	3,7																				3,7
				4	коридор	51,1																				51,1
				5	коридор	3,9																				3,9
				6	лестница	14,4																				14,4
				7	коридор	4,5																				4,5
				8	коридор	3,7																				3,7
				9	коридор	51,1																				51,1
				10	коридор	3,9																				3,9
					Итого:	**155,0**																				**155,0**
					Всего по 2-этажу:	**698,2**		**309,2**	**234,0**																	**155,0**

Экспликац[illegible] плану строения по обобществл[illegible]ому фонду

Жазба мерзімі Дата записи	Жоспар бойынша литер Литеры по плану	Қабат Этаж	Пәтер бөлмесінің № № помещения квартиры	пәтердің бөліктерінің № № частей помещения, квартиры	Бөлмелерді, пәтерден тағайындау Назначение частей помещения, квартиры	Ішкі өлшеуіштің көлемі (кв.метрмен) Площадь по внутр.обмеру (в кв.м.)																		
						Сонымен қатар				В том числе														
						Жалпы пайдалы Общая полезная	Пайдалану Полезная	Тұрғын Жилая	Тұрғынсыз Нежилая	Бөлек пәтерде В отдельных квартирах	Жатақанада В общежитиях	Қонақ үйде В гостиницах	Торговая	Промышленноепроизводственных зданий и сооружений	Складская	Учреждений образования	Предприятия бытового обслуживания	Организаций и учреждений управления, научных, банковских, общественных и т.п.	Предприятий общественного питания	Учреждений здравоохранения, лечебного назначения	Физкультурно-спортивная	Учреждений культуры и искусства	Транспортных зданий и сооружений	Сооружения инженерных сетей	Гаражей	Прочие
1.	2.	3.	4.	5.	6.	7.	8.	9.	10.	11.	12.	13.	14.	15.	16.	17.	18.	19.	20.	21.	22.	23.	24.	25.	26.	27.
	А	3	355	1	коридор	11,5			11,5																	
				2	комната	21,8		21,8																		
				3	кухня	13,6			13,6																	
				4	санузел	2,2			2,2																	
				5	комната	17,2		17,2																		
				6	санузел	4,7			4,7																	
				7	комната	16,2		16,2																		
				8	лоджия (коэф.0,5)	2,4			2,4																	
					Итого:	**89,6**		**55,2**	**34,4**																	
			356	1	коридор	3,3			3,3																	
				2	комната	19,9		19,9																		
				3	кухня	10,3			10,3																	
				4	санузел	4,0			4,0																	
				5	балкон (коэф.0,3)	1,7			1,7																	
					Итого:	**39,2**		**19,9**	**19,3**																	
			357	1	коридор	3,3			3,3																	
				2	комната	25,1		25,1																		
				3	кухня	10,3			10,3																	
				4	санузел	4,0			4,0																	
				5	балкон (коэф.0,3)	1,4			1,4																	
					Итого:	**44,1**		**25,1**	**19,0**																	
			358	1	коридор	3,3			3,3																	
				2	санузел	4,0			4,0																	
				3	кухня	10,2			10,2																	
				4	комната	20,6		20,6																		
				5	балкон (коэф.0,3)	1,7			1,7																	
					Итого:	**39,8**		**20,6**	**19,2**																	
			359	1	коридор	9,8			9,8																	
				2	комната	15,8		15,8																		

1.	2.	3.	4.	5.	6.	7.	8.	9.		11.	12.	13.	14.	15.		17.	18.	19.	20.	21.	22.	23.		25.	26.	27.
				3	*санузел*	*4,9*			*4,9*																	
				4	*комната*	*18,1*		*18,1*																		
				5	*кухня*	*7,0*			*7,0*																	
				6	*комната*	*16,5*		*16,5*																		
				7	*балкон (коэф.0,3)*	*1,7*			*1,7*																	
					Итого:	***73,8***		***50,4***	***23,4***																	
		3	*424*	*1*	*коридор*	*9,7*			*9,7*																	
				2	*комната*	*16,3*		*16,3*																		
				3	*кухня*	*7,0*			*7,0*																	
				4	*комната*	*17,8*		*17,8*																		
				5	*санузел*	*5,2*			*5,2*																	
				6	*комната*	*16,0*		*16,0*																		
				7	*балкон (коэф.0,3)*	*1,8*			*1,8*																	
					Итого:	***73,8***		***50,1***	***23,7***																	
			425	*1*	*коридор*	*3,3*			*3,3*																	
				2	*комната*	*20,6*		*20,6*																		
				3	*кухня*	*10,1*			*10,1*																	
				4	*санузел*	*4,2*			*4,2*																	
				5	*балкон (коэф.0,3)*	*1,7*			*1,7*																	
					Итого:	***39,9***		***20,6***	***19,3***																	
			426	*1*	*коридор*	*3,3*			*3,3*																	
				2	*санузел*	*4,2*			*4,2*																	
				3	*кухня*	*10,2*			*10,2*																	
				4	*комната*	*25,2*		*25,2*																		
				5	*балкон (коэф.0,3)*	*1,4*			*1,4*																	
					Итого:	***44,3***		***25,2***	***19,1***																	
			427	*1*	*коридор*	*3,3*			*3,3*																	
				2	*санузел*	*4,1*			*4,1*																	
				3	*кухня*	*10,2*			*10,2*																	
				4	*комната*	*20,0*		*20,0*																		
				5	*балкон (коэф.0,3)*	*1,7*			*1,7*																	
					Итого:	***39,3***		***20,0***	***19,3***																	
			428	*1*	*коридор*	*11,6*			*11,6*																	
				2	*комната*	*16,1*		*16,1*																		
				3	*санузел*	*4,7*			*4,7*																	
				4	*комната*	*17,4*		*17,4*																		
				5	*санузел*	*2,0*			*2,0*																	
				6	*кухня*	*13,6*			*13,6*																	
				7	*комната*	*21,9*		*21,9*																		
				8	*лоджия (коэф.0,5)*	*2,5*			*2,5*																	
					Итого:	***89,8***		***55,4***	***34,4***																	
					Всего по кв.:	***573,6***		***342,5***	***231,1***																	
				1	*лестница*	*14,4*																				*14,4*
				2	*коридор*	*4,3*																				*4,3*
				3	*коридор*	*3,7*																				*3,7*
				4	*коридор*	*32,8*																				*32,8*
				5	*лестница*	*14,4*																				*14,4*
				6	*коридор*	*4,3*																				*4,3*
				7	*коридор*	*3,7*																				*3,7*
				8	*коридор*	*32,8*																				*32,8*
					Итого:	***110,4***																				***110,4***

1.	2.	3.	4.	5.	6.	7.	8.	9.		11.	12.	13.	14.	15.		17.	18.	19.	20.	21.	22.	23.		25.	26.	27.
					Всего по 3-этажу:	***684,0***		***342,5***	***231,1***																	***110,4***

Экспликац[illegible] плану строения по обобществл[illegible]ому фонду

Жазба мерзімі Дата записи	Жоспар бойынша литер Литеры по плану	Қабат Этаж	Пәтер бөлмесінің № № помещения квартиры	пәтердің бөліктерінің № № частей помещения, квартиры	Бөлмелерді, пәтерден тағайындау Назначение частей помещения, квартиры	Ішкі өлшеуіштің көлемі (кв.метрмен) Площадь по внутр.обмеру (в кв.м.)																				
						Сонымен қатар		В том числе																		
						Жалпы пайдалы Общая полезная	Пайдалану Полезная	Тұрғын Жилая	Тұрғынсыз Нежилая	Белек пәтерде В отдельных квартирах	Жатаханада В общежитиях	Қонақ үйде В гостиницах	Торговая	Промышленноепроизводственных зданий и сооружений	Складская	Учреждений образования	Предприятия бытового обслуживания	Организаций и учреждений управления, научных, банковских, общественных и т.п.	Предприятий общественного питания	Учреждений здравоохранения, лечебного назначения	Физкультурно-спортивная	Учреждений культуры и искусства	Транспортных зданий и сооружений	Сооружения инженерных сетей	Гаражей	Прочие
1.	2.	3.	4.	5.	6.	7.	8.	9.	10.	11.	12.	13.	14.	15.	16.	17.	18.	19.	20.	21.	22.	23.	24.	25.	26.	27.
	А	4	360	1	коридор	11,5			11,5																	
				2	комната	21,9		21,9																		
				3	кухня	13,6			13,6																	
				4	санузел	2,1			2,1																	
				5	комната	17,5		17,5																		
				6	санузел	4,7			4,7																	
				7	комната	16,2		16,2																		
				8	лоджия (коэф.0,5)	2,4			2,4																	
					Итого:	**89,9**		**55,6**	**34,3**																	
			361	1	коридор	3,3			3,3																	
				2	комната	20,0		20,0																		
				3	кухня	10,2			10,2																	
				4	санузел	4,1			4,1																	
				5	балкон (коэф.0,3)	1,7			1,7																	
					Итого:	**39,3**		**20,0**	**19,3**																	
			362	1	коридор	3,2			3,2																	
				2	комната	25,1		25,1																		
				3	кухня	10,3			10,3																	
				4	санузел	4,1			4,1																	
				5	балкон (коэф.0,3)	1,4			1,4																	
					Итого:	**44,1**		**25,1**	**19,0**																	
			363	1	коридор	3,3			3,3																	
				2	санузел	4,1			4,1																	
				3	кухня	10,3			10,3																	
				4	комната	20,5		20,5																		
				5	балкон (коэф.0,3)	1,7			1,7																	
					Итого:	**39,9**		**20,5**	**19,4**																	
			364	1	коридор	9,7			9,7																	
				2	комната	16,0		16,0																		

1.	2.	3.	4.	5.	6.	7.	8.	9.		11.	12.	13.	14.	15.		17.	18.	19.	20.	21.	22.	23.		25.	26.	27.
				3	*санузел*	*4,7*			*4,7*																	
				4	*комната*	*17,8*		*17,8*																		
				5	*кухня*	*7,0*			*7,0*																	
				6	*комната*	*16,4*		*16,4*																		
				7	*балкон (коэф.0,3)*	*1,7*			*1,7*																	
					Итого:	***73,3***		***50,2***	***23,1***																	
		4	*429*	*1*	*коридор*	*9,8*			*9,8*																	
				2	*коридор*	*1,4*			*1,4*																	
				3	*комната*	*9,4*		*9,4*																		
				4	*кухня*	*13,1*			*13,1*																	
				5	*комната*	*16,2*		*16,2*																		
				6	*санузел*	*5,0*			*5,0*																	
				7	*комната*	*16,0*		*16,0*																		
				8	*балкон (коэф.0,3)*	*1,8*			*1,8*																	
					Итого:	***72,7***		***41,6***	***31,1***																	
			430	*1*	*коридор*	*3,3*			*3,3*																	
				2	*комната*	*20,6*		*20,6*																		
				3	*кухня*	*10,3*			*10,3*																	
				4	*санузел*	*4,2*			*4,2*																	
				5	*балкон (коэф.0,3)*	*1,7*			*1,7*																	
					Итого:	***40,1***		***20,6***	***19,5***																	
			431	*1*	*коридор*	*3,3*			*3,3*																	
				2	*санузел*	*4,1*			*4,1*																	
				3	*кухня*	*10,1*			*10,1*																	
				4	*комната*	*25,3*		*25,3*																		
				5	*балкон (коэф.0,3)*	*1,4*			*1,4*																	
					Итого:	***44,2***		***25,3***	***18,9***																	
			432	*1*	*коридор*	*3,3*			*3,3*																	
				2	*санузел*	*4,1*			*4,1*																	
				3	*кухня*	*10,1*			*10,1*																	
				4	*комната*	*20,0*		*20,0*																		
				5	*балкон (коэф.0,3)*	*1,7*			*1,7*																	
					Итого:	***39,2***		***20,0***	***19,2***																	
			433	*1*	*коридор*	*11,5*			*11,5*																	
				2	*комната*	*16,1*		*16,1*																		
				3	*санузел*	*4,9*			*4,9*																	
				4	*комната*	*17,1*		*17,1*																		
				5	*санузел*	*2,0*			*2,0*																	
				6	*кухня*	*13,7*			*13,7*																	
				7	*комната*	*21,9*		*21,9*																		
				8	*лоджия (коэф.0,5)*	*2,5*			*2,5*																	
					Итого:	***89,7***		***55,1***	***34,6***																	
					Всего по кв.:	***572,4***		***334,0***	***238,4***																	
				1	*лестница*	*14,4*																				*14,4*
				2	*коридор*	*4,3*																				*4,3*
				3	*коридор*	*3,7*																				*3,7*
				4	*коридор*	*32,8*																				*32,8*
				5	*лестница*	*14,4*																				*14,4*
				6	*коридор*	*4,3*																				*4,3*
				7	*коридор*	*3,7*																				*3,7*
				8	*коридор*	*32,8*																				*32,8*
					Итого:	***110,4***																				***110,4***

1.	2.	3.	4.	5.	6.	7.	8.	9.	.	11.	12.	13.	14.	15.		17.	18.	19.	20.	21.	22.	23.	2	25.	26.	27.
					Всего по 4-этажу:	***682,8***		***334,0***	***238,4***																	***110,4***

Экспликация к плану строения по обобществленному фонду

Жазба мерзімі Дата записи	Жоспар бойынша литер Литеры по плану	Қабат Этаж	Пәтер бөлмесінің № № помещения квартиры	пәтердің бөліктерінің № № частей помещения, квартиры	Бөлмелерді, пәтерден тағайындау Назначение частей помещения, квартиры	Ішкі өлшеуіштің көлемі (кв.метрмен) Площадь по внутр.обмеру (в кв.м.)																		
						Сонымен қатар В том числе																		
						Жалпы пайдалы Общая полезная	Пайдалану Полезная	Тұрғын Жилая	Тұрғынсыз Нежилая	Бөлек пәтерде В отдельных квартирах	Жатақанада В общежитиях	Қонақ үйде В гостиницах	Торговая	Промышленноепроизводственных зданий и сооружений	Складская	Учреждений образования	Предприятия бытового обслуживания	Организаций и учреждений управления, научных, банковских, общественных и т.п.	Предприятий общественного питания	Учреждений здравоохранения, лечебного назначения	Физкультурно-спортивная	Учреждений культуры и искусства	Транспортных зданий и сооружений	Сооружения инженерных сетей	Гаражей	Прочие
1.	2.	3.	4.	5.	6.	7.	8.	9.	10.	11.	12.	13.	14.	15.	16.	17.	18.	19.	20.	21.	22.	23.	24.	25.	26.	27.
	А	5	365	1	коридор	11,9			11,9																	
				2	комната	21,7		21,7																		
				3	кухня	13,7			13,7																	
				4	санузел	2,2			2,2																	
				5	комната	17,3		17,3																		
				6	санузел	4,7			4,7																	
				7	комната	16,0		16,0																		
				8	лоджия (коэф.0,5)	2,4			2,4																	
					Итого:	**89,9**		**55,0**	**34,9**																	
			366	1	коридор	3,2			3,2																	
				2	комната	19,9		19,9																		
				3	кухня	10,3			10,3																	
				4	санузел	4,0			4,0																	
				5	балкон (коэф.0,3)	1,7			1,7																	
					Итого:	**39,1**		**19,9**	**19,2**																	
			367	1	коридор	3,1			3,1																	
				2	комната	25,3		25,3																		
				3	кухня	10,4			10,4																	
				4	санузел	4,0			4,0																	
				5	балкон (коэф.0,3)	1,4			1,4																	
					Итого:	**44,2**		**25,3**	**18,9**																	
			368	1	коридор	3,1			3,1																	
				2	санузел	4,0			4,0																	
				3	кухня	10,1			10,1																	
				4	комната	20,5		20,5																		
				5	балкон (коэф.0,3)	1,7			1,7																	
					Итого:	**39,4**		**20,5**	**18,9**																	
			369	1	коридор	9,7			9,7																	
				2	комната	15,8		15,8																		

1.	2.	3.	4.	5.	6.	7.	8.	9.		11.	12.	13.	14.	15.		17.	18.	19.	20.	21.	22.	23.		25.	26.	27.
				3	*санузел*	*4,8*			*4,8*																	
				4	*комната*	*17,9*		*17,9*																		
				5	*кухня*	*7,0*			*7,0*																	
				6	*комната*	*16,4*		*16,4*																		
				7	*балкон (коэф.0,3)*	*1,7*			*1,7*																	
					Итого:	***73,3***		***50,1***	***23,2***																	
		5	*434*	*1*	*коридор*	*9,7*			*9,7*																	
				2	*комната*	*16,1*		*16,1*																		
				3	*кухня*	*7,0*			*7,0*																	
				4	*комната*	*17,8*		*17,8*																		
				5	*санузел*	*5,0*			*5,0*																	
				6	*комната*	*15,9*		*15,9*																		
				7	*балкон (коэф.0,3)*	*1,8*			*1,8*																	
					Итого:	***73,3***		***49,8***	***23,5***																	
			435	*1*	*коридор*	*3,1*			*3,1*																	
				2	*комната*	*20,7*		*20,7*																		
				3	*кухня*	*10,2*			*10,2*																	
				4	*санузел*	*4,0*			*4,0*																	
				5	*балкон (коэф.0,3)*	*1,7*			*1,7*																	
					Итого:	***39,7***		***20,7***	***19,0***																	
			436	*1*	*коридор*	*3,1*			*3,1*																	
				2	*санузел*	*4,0*			*4,0*																	
				3	*кухня*	*10,2*			*10,2*																	
				4	*комната*	*25,3*		*25,3*																		
				5	*балкон (коэф.0,3)*	*1,4*			*1,4*																	
					Итого:	***44,0***		***25,3***	***18,7***																	
			437	*1*	*коридор*	*3,1*			*3,1*																	
				2	*санузел*	*4,0*			*4,0*																	
				3	*кухня*	*10,2*			*10,2*																	
				4	*комната*	*20,1*		*20,1*																		
				5	*балкон (коэф.0,3)*	*1,7*			*1,7*																	
					Итого:	***39,1***		***20,1***	***19,0***																	
			438	*1*	*коридор*	*11,8*			*11,8*																	
				2	*комната*	*16,0*		*16,0*																		
				3	*санузел*	*4,9*			*4,9*																	
				4	*комната*	*17,4*		*17,4*																		
				5	*санузел*	*2,0*			*2,0*																	
				6	*кухня*	*12,9*			*12,9*																	
				7	*комната*	*22,0*		*22,0*																		
				8	*лоджия (коэф.0,5)*	*2,5*			*2,5*																	
					Итого:	***89,5***		***55,4***	***34,1***																	
					Всего по кв.:	***571,5***		***342,1***	***229,4***																	
				1	*лестница*	*14,4*																				*14,4*
				2	*коридор*	*4,3*																				*4,3*
				3	*коридор*	*3,7*																				*3,7*
				4	*коридор*	*32,8*																				*32,8*
				5	*лестница*	*14,4*																				*14,4*
				6	*коридор*	*4,3*																				*4,3*
				7	*коридор*	*3,7*																				*3,7*
				8	*коридор*	*32,8*																				*32,8*
					Итого:	***110,4***																				***110,4***

1.	2.	3.	4.	5.	6.	7.	8.	9.		11.	12.	13.	14.	15.		17.	18.	19.	20.	21.	22.	23.		25.	26.	27.
					Всего по 5-этажу:	***681,9***		***342,1***	***229,4***																	***110,4***

46

Экспликация к плану строения по обобществленному фонду

Жазба мерзімі Дата записи	Жоспар бойынша литер Литеры по плану	Қабат Этаж	Пәтер бөлмесінің № № помещения квартиры	пәтердің бөліктерінің № № частей помещения, квартиры	Бөлмелерді, пәтерден тағайындау Назначение частей помещения, квартиры	Ішкі өлшеуіштің көлемі (кв.метрмен) Площадь по внутр.обмеру (в кв.м.)																		
						Сонымен қатар				В том числе														
						Жалпы пайдалы Общая полезная	Пайдалану Полезная	Тұрғын Жилая	Тұрғынсыз Нежилая	Бөлек пәтерде В отдельных квартирах	Жатақханада В общежитиях	Қонақ үйде В гостиницах	Торговая	Промышленноепроизводственных зданий и сооружений	Складская	Учреждений образования	Предприятия бытового обслуживания	Организаций и учреждений управления, научных, банковских, общественных и т.п.	Предприятий общественного питания	Учреждений здравоохранения, лечебного назначения	Физкультурно-спортивная	Учреждений культуры и искусства	Транспортных зданий и сооружений	Сооружения инженерных сетей	Гаражей	Прочие
1.	2.	3.	4.	5.	6.	7.	8.	9.	10.	11.	12.	13.	14.	15.	16.	17.	18.	19.	20.	21.	22.	23.	24.	25.	26.	27.
	А	6	370	1	коридор	11,9			11,9																	
				2	комната	22,0		22,0																		
				3	кухня	13,0			13,0																	
				4	санузел	2,0			2,0																	
				5	комната	17,4		17,4																		
				6	санузел	4,7			4,7																	
				7	комната	16,2		16,2																		
				8	лоджия (коэф.0,5)	2,4			2,4																	
					Итого:	**89,6**		**55,6**	**34,0**																	
			371	1	коридор	3,1			3,1																	
				2	комната	20,0		20,0																		
				3	кухня	10,3			10,3																	
				4	санузел	4,0			4,0																	
				5	балкон (коэф.0,3)	1,7			1,7																	
					Итого:	**39,1**		**20,0**	**19,1**																	
			372	1	коридор	3,1			3,1																	
				2	комната	25,2		25,2																		
				3	кухня	10,2			10,2																	
				4	санузел	4,0			4,0																	
				5	балкон (коэф.0,3)	1,4			1,4																	
					Итого:	**43,9**		**25,2**	**18,7**																	
			373	1	коридор	3,1			3,1																	
				2	санузел	4,0			4,0																	
				3	кухня	10,3			10,3																	
				4	комната	20,5		20,5																		
				5	балкон (коэф.0,3)	1,7			1,7																	
					Итого:	**39,6**		**20,5**	**19,1**																	
			374	1	коридор	9,7			9,7																	
				2	комната	16,0		16,0																		

1.	2.	3.	4.	5.	6.	7.	8.	9.		11.	12.	13.	14.	15.		17.	18.	19.	20.	21.	22.	23.		25.	26.	27.
				3	санузел	4,9			4,9																	
				4	комната	17,9		17,9																		
				5	кухня	7,0			7,0																	
				6	комната	16,3		16,3																		
				7	балкон (коэф.0,3)	1,7			1,7																	
					Итого:	**73,5**		**50,2**	**23,3**																	
		6	439	1	коридор	9,7			9,7																	
				2	комната	16,0		16,0																		
				3	кухня	7,0			7,0																	
				4	комната	18,0		18,0																		
				5	санузел	4,9			4,9																	
				6	комната	16,0		16,0																		
				7	балкон (коэф.0,3)	1,8			1,8																	
					Итого:	**73,4**		**50,0**	**23,4**																	
			440	1	коридор	3,3			3,3																	
				2	комната	20,6		20,6																		
				3	кухня	9,8			9,8																	
				4	санузел	4,2			4,2																	
				5	балкон (коэф.0,3)	1,7			1,7																	
					Итого:	**39,6**		**20,6**	**19,0**																	
			441	1	коридор	3,1			3,1																	
				2	санузел	4,0			4,0																	
				3	кухня	10,2			10,2																	
				4	комната	25,3		25,3																		
				5	балкон (коэф.0,3)	1,4			1,4																	
					Итого:	**44,0**		**25,3**	**18,7**																	
			442	1	коридор	3,1			3,1																	
				2	санузел	4,0			4,0																	
				3	кухня	10,1			10,1																	
				4	комната	20,1		20,1																		
				5	балкон (коэф.0,3)	1,7			1,7																	
					Итого:	**39,0**		**20,1**	**18,9**																	
			443	1	коридор	11,8			11,8																	
				2	комната	16,1		16,1																		
				3	санузел	4,7			4,7																	
				4	комната	17,4		17,4																		
				5	санузел	2,0			2,0																	
				6	кухня	13,0			13,0																	
				7	комната	22,0		22,0																		
				8	лоджия (коэф.0,5)	2,5			2,5																	
					Итого:	**89,5**		**55,5**	**34,0**																	
					Всего по кв.:	**571,2**		**343,0**	**228,2**																	
				1	лестница	14,4																				14,4
				2	коридор	4,3																				4,3
				3	коридор	3,7																				3,7
				4	коридор	32,8																				32,8
				5	лестница	14,4																				14,4
				6	коридор	4,3																				4,3
				7	коридор	3,7																				3,7
				8	коридор	32,8																				32,8
					Итого:	**110,4**																				**110,4**

96

1.	2.	3.	4.	5.	6.	7.	8.	9.		11.	12.	13.	14.	15.		17.	18.	19.	20.	21.	22.	23.		25.	26.	27.
					Всего по 6-этажу:	***681,6***		***343,0***	***228,2***																	***110,4***

Эксплика... к плану строения по обобществл... ому фонду

Жазба мерзімі Дата записи	Жоспар бойынша литер Литеры по плану	Қабат Этаж	Пәтер бөлмесінің № № помещения квартиры	пәтердің бөліктерінің № № частей помещения, квартиры	Бөлмелердің пәтердің тағайындау Назначение частей помещения, квартиры	Ішкі өлшеуіштің көлемі (кв.метрмен) Площадь по внутр.обмеру (в кв.м.)																		
						Сонымен қатар В том числе																		
						Жалпы пайдалы Общая полезная	Пайдалану Полезная	Тұрғын Жилая	Тұрғынсыз Нежилая	Бөлек пәтерде В отдельных квартирах	Жатақанада В общежитиях	Қонақ үйде В гостиницах	Торговая	Промышленноепроизводственных зданий и сооружений	Складская	Учреждений образования	Предприятия бытового обслуживания	Организаций и учреждений управления, научных, банковских, общественных и т.п.	Предприятий общественного питания	Учреждений здравоохранения, лечебного назначения	Физкультурно-спортивная	Учреждений культуры и искусства	Транспортных зданий и сооружений	Сооружения инженерных сетей	Гаражей	Прочие
1.	2.	3.	4.	5.	6.	7.	8.	9.	10.	11.	12.	13.	14.	15.	16.	17.	18.	19.	20.	21.	22.	23.	24.	25.	26.	27.
	А	7	375	1	коридор	12,0			12,0																	
				2	комната	21,7		21,7																		
				3	кухня	13,0			13,0																	
				4	санузел	2,0			2,0																	
				5	комната	17,5		17,5																		
				6	санузел	4,3			4,3																	
				7	комната	16,3		16,3																		
				8	лоджия (коэф.0,5)	2,4			2,4																	
					Итого:	**89,2**		**55,5**	**33,7**																	
			376	1	коридор	3,1			3,1																	
				2	комната	20,2		20,2																		
				3	кухня	10,1			10,1																	
				4	санузел	4,0			4,0																	
				5	балкон (коэф.0,3)	1,7			1,7																	
					Итого:	**39,1**		**20,2**	**18,9**																	
			377	1	коридор	3,1			3,1																	
				2	комната	25,3		25,3																		
				3	кухня	10,1			10,1																	
				4	санузел	4,1			4,1																	
				5	балкон (коэф.0,3)	1,4			1,4																	
					Итого:	**44,0**		**25,3**	**18,7**																	
			378	1	коридор	3,1			3,1																	
				2	санузел	4,1			4,1																	
				3	кухня	10,1			10,1																	
				4	комната	20,6		20,6																		
				5	балкон (коэф.0,3)	1,7			1,7																	
					Итого:	**39,6**		**20,6**	**19,0**																	
			379	1	коридор	9,8			9,8																	
				2	комната	15,8		15,8																		

1.	2.	3.	4.	5.	6.	7.	8.	9.		11.	12.	13.	14.	15.		17.	18.	19.	20.	21.	22.	23.		25.	26.	27.
				3	санузел	4,8			4,8																	
				4	комната	17,9		17,9																		
				5	кухня	7,0			7,0																	
				6	комната	16,1		16,1																		
				7	балкон (коэф.0,3)	1,7			1,7																	
					Итого:	**73,1**		**49,8**	**23,3**																	
		7	444	1	коридор	9,9			9,9																	
				2	комната	16,1		16,1																		
				3	кухня	7,0			7,0																	
				4	комната	17,7		17,7																		
				5	санузел	5,0			5,0																	
				6	комната	15,9		15,9																		
				7	балкон (коэф.0,3)	1,8			1,8																	
					Итого:	**73,4**		**49,7**	**23,7**																	
			445	1	коридор	3,1			3,1																	
				2	комната	20,4		20,4																		
				3	кухня	10,0			10,0																	
				4	санузел	4,0			4,0																	
				5	балкон (коэф.0,3)	1,7			1,7																	
					Итого:	**39,2**		**20,4**	**18,8**																	
			446	1	коридор	3,1			3,1																	
				2	санузел	4,0			4,0																	
				3	кухня	10,0			10,0																	
				4	комната	25,3		25,3																		
				5	балкон (коэф.0,3)	1,4			1,4																	
					Итого:	**43,8**		**25,3**	**18,5**																	
			447	1	коридор	3,1			3,1																	
				2	санузел	4,0			4,0																	
				3	кухня	10,0			10,0																	
				4	комната	20,0		20,0																		
				5	балкон (коэф.0,3)	1,7			1,7																	
					Итого:	**38,8**		**20,0**	**18,8**																	
			448	1	коридор	11,8			11,8																	
				2	комната	16,1		16,1																		
				3	санузел	4,7			4,7																	
				4	комната	17,4		17,4																		
				5	санузел	2,0			2,0																	
				6	кухня	12,9			12,9																	
				7	комната	21,8		21,8																		
				8	лоджия (коэф.0,5)	2,5			2,5																	
					Итого:	**89,2**		**55,3**	**33,9**																	
					Всего по кв.:	**569,4**		**342,1**	**227,3**																	
				1	лестница	14,4																				14,4
				2	коридор	4,3																				4,3
				3	коридор	3,7																				3,7
				4	коридор	32,8																				32,8
				5	лестница	14,4																				14,4
				6	коридор	4,3																				4,3
				7	коридор	3,7																				3,7
				8	коридор	32,8																				32,8
					Итого:	**110,4**																				**110,4**

1.	2.	3.	4.	5.	6.	7.	8.	9.		11.	12.	13.	14.	15.		17.	18.	19.	20.	21.	22.	23.		25.	26.	27.
					Всего по 7-этажу:	***679,8***		***342,1***	***227,3***																	***110,4***

Эксплика. к плану строения по обобществл. ому фонду

Жазба мерзімі Дата записи	Жоспар бойынша литер Литеры по плану	Қабат Этаж	Петер бөлмесінің № № помещения квартиры	петердің бөліктерінің № № частей помещения, квартиры	Бөлмелерді, петерден тағайындау Назначение частей помещения, квартиры	Ішкі өлшеуіштің көлемі (кв.метрмен) Площадь по внутр.обмеру (в кв.м.)																		
						Сонымен қатар		В том числе																
						Жалпы пайдалы Общая полезная	Пайдалану Полезная	Тұрғын Жилая	Тұрғынсыз Нежилая	Бөлек пятерде В отдельных квартирах	Жатаханада В общежитиях	Қонақ үйде В гостиницах	Торговая	Промышленноепроизводственных зданий и сооружений	Складская	Учереждений образования	Предприятия бытового обслуживания	Организаций и учереждений управления, научных, банковских, общественных и т.п.	Предприятий общественного питания	Учереждений здравоохранения, лечебного назначения	Физкультурно-спортивная	Учереждений культуры и искусства	Транспортных зданий и сооружений	Сооружения инженерных сетей	Гаражей	Прочие
1.	2.	3.	4.	5.	6.	7.	8.	9.	10.	11.	12.	13.	14.	15.	16.	17.	18.	19.	20.	21.	22.	23.	24.	25.	26.	27.
	А	8	380	1	коридор	11,9			11,9																	
				2	комната	21,8		21,8																		
				3	кухня	13,0			13,0																	
				4	санузел	2,1			2,1																	
				5	комната	17,5		17,5																		
				6	санузел	4,6			4,6																	
				7	комната	16,2		16,2																		
				8	лоджия (коэф.0,5)	2,4			2,4																	
					Итого:	**89,5**		**55,5**	**34,0**																	
			381	1	коридор	3,1			3,1																	
				2	комната	20,0		20,0																		
				3	кухня	10,2			10,2																	
				4	санузел	4,0			4,0																	
				5	балкон (коэф.0,3)	1,7			1,7																	
					Итого:	**39,0**		**20,0**	**19,0**																	
			382	1	коридор	3,1			3,1																	
				2	комната	25,3		25,3																		
				3	кухня	10,3			10,3																	
				4	санузел	4,0			4,0																	
				5	балкон (коэф.0,3)	1,4			1,4																	
					Итого:	**44,1**		**25,3**	**18,8**																	
			383	1	коридор	3,1			3,1																	
				2	санузел	4,0			4,0																	
				3	кухня	10,3			10,3																	
				4	комната	20,8		20,8																		
				5	балкон (коэф.0,3)	1,7			1,7																	
					Итого:	**39,9**		**20,8**	**19,1**																	
			384	1	коридор	9,8			9,8																	
				2	комната	16,0		16,0																		

1.	2.	3.	4.	5.	6.	7.	8.	9.		11.	12.	13.	14.	15.		17.	18.	19.	20.	21.	22.	23.		25.	26.	27.
				3	*санузел*	*4,8*			*4,8*																	
				4	*комната*	*18,0*		*18,0*																		
				5	*кухня*	*7,0*			*7,0*																	
				6	*комната*	*16,2*		*16,2*																		
				7	*балкон (коэф.0,3)*	*1,7*			*1,7*																	
					Итого:	***73,5***		***50,2***	***23,3***																	
		8	*449*	*1*	*коридор*	*9,8*			*9,8*																	
				2	*комната*	*16,1*		*16,1*																		
				3	*кухня*	*7,0*			*7,0*																	
				4	*комната*	*17,9*		*17,9*																		
				5	*санузел*	*5,0*			*5,0*																	
				6	*комната*	*15,9*		*15,9*																		
				7	*балкон (коэф.0,3)*	*1,8*			*1,8*																	
					Итого:	***73,5***		***49,9***	***23,6***																	
			450	*1*	*коридор*	*3,1*			*3,1*																	
				2	*комната*	*20,7*		*20,7*																		
				3	*кухня*	*9,9*			*9,9*																	
				4	*санузел*	*4,0*			*4,0*																	
				5	*балкон (коэф.0,3)*	*1,7*			*1,7*																	
					Итого:	***39,4***		***20,7***	***18,7***																	
			451	*1*	*коридор*	*3,2*			*3,2*																	
				2	*санузел*	*4,0*			*4,0*																	
				3	*кухня*	*10,0*			*10,0*																	
				4	*комната*	*25,4*		*25,4*																		
				5	*балкон (коэф.0,3)*	*1,4*			*1,4*																	
					Итого:	***44,0***		***25,4***	***18,6***																	
			452	*1*	*коридор*	*3,2*			*3,2*																	
				2	*санузел*	*3,9*			*3,9*																	
				3	*кухня*	*10,0*			*10,0*																	
				4	*комната*	*20,1*		*20,1*																		
				5	*балкон (коэф.0,3)*	*1,7*			*1,7*																	
					Итого:	***38,9***		***20,1***	***18,8***																	
			453	*1*	*коридор*	*11,8*			*11,8*																	
				2	*комната*	*16,0*		*16,0*																		
				3	*санузел*	*4,8*			*4,8*																	
				4	*комната*	*17,5*		*17,5*																		
				5	*санузел*	*2,0*			*2,0*																	
				6	*кухня*	*12,9*			*12,9*																	
				7	*комната*	*21,9*		*21,9*																		
				8	*лоджия (коэф.0,5)*	*2,5*			*2,5*																	
					Итого:	***89,4***		***55,4***	***34,0***																	
					Всего по кв.:	***571,2***		***343,3***	***227,9***																	
				1	*лестница*	*14,4*																				*14,4*
				2	*коридор*	*4,3*																				*4,3*
				3	*коридор*	*3,7*																				*3,7*
				4	*коридор*	*32,8*																				*32,8*
				5	*лестница*	*14,4*																				*14,4*
				6	*коридор*	*4,3*																				*4,3*
				7	*коридор*	*3,7*																				*3,7*
				8	*коридор*	*32,8*																				*32,8*
					Итого:	***110,4***																				***110,4***

1.	2.	3.	4.	5.	6.	7.	8.	9.	10.	11.	12.	13.	14.	15.	16.	17.	18.	19.	20.	21.	22.	23.	24.	25.	26.	27.
					Всего по 8-этажу:	***681,6***		***343,3***	***227,9***																	***110,4***

Экспликац плану строения по обобществ. ому фонду

Жазба мерзімі Дата записи	Жоспар бойынша литер Литеры по плану	Қабат Этаж	Пәтер бөлмесінің № № помещения квартиры	пәтердің бөліктерінің № № частей помещения, квартиры	Бөлмелерді, пәтердің тағайындау Назначение частей помещения, квартиры	Ішкі өлшеуіштің көлемі (кв.метрмен) Площадь по внутр.обмеру (в кв.м.)																		
						Сонымен қатар				В том числе														
						Жалпы пайдалы Общая полезная	Пайдалану Полезная	Тұрғын Жилая	Тұрғынсыз Нежилая	Бөлек пәтерде В отдельных квартирах	Жатақханада В общежитиях	Қонақ үйде В гостиницах	Торговая	Промышленноепроизводственных зданий и сооружений	Складская	Учреждений образования	Предприятия бытового обслуживания	Организаций и учреждений управления, научных, банковских, общественных и т.п.	Предприятий общественного питания	Учреждений здравоохранения, лечебного назначения	Физкультурно-спортивная	Учреждений культуры и искусства	Транспортных зданий и сооружений	Сооружения инженерных сетей	Гаражей	Прочие
1.	2.	3.	4.	5.	6.	7.	8.	9.	10.	11.	12.	13.	14.	15.	16.	17.	18.	19.	20.	21.	22.	23.	24.	25.	26.	27.
	А	9	385	1	коридор	11,9			11,9																	
				2	комната	21,8		21,8																		
				3	кухня	13,0			13,0																	
				4	санузел	2,1			2,1																	
				5	комната	17,4		17,4																		
				6	санузел	4,6			4,6																	
				7	комната	16,2		16,2																		
				8	лоджия (коэф.0,5)	2,4			2,4																	
					Итого:	**89,4**		**55,4**	**34,0**																	
			386	1	коридор	3,1			3,1																	
				2	комната	20,2		20,2																		
				3	кухня	10,2			10,2																	
				4	санузел	4,0			4,0																	
				5	балкон (коэф.0,3)	1,7			1,7																	
					Итого:	**39,2**		**20,2**	**19,0**																	
			387	1	коридор	3,0			3,0																	
				2	комната	25,3		25,3																		
				3	кухня	10,3			10,3																	
				4	санузел	4,0			4,0																	
				5	балкон (коэф.0,3)	1,4			1,4																	
					Итого:	**44,0**		**25,3**	**18,7**																	
			388	1	коридор	3,0			3,0																	
				2	санузел	4,0			4,0																	
				3	кухня	10,1			10,1																	
				4	комната	20,6		20,6																		
				5	балкон (коэф.0,3)	1,7			1,7																	
					Итого:	**39,4**		**20,6**	**18,8**																	
			389	1	коридор	9,8			9,8																	
				2	комната	16,3		16,3																		

1.	2.	3.	4.	5.	6.	7.	8.	9.	10.	11.	12.	13.	14.	15.	16.	17.	18.	19.	20.	21.	22.	23.	24.	25.	26.	27.
				3	*санузел*	*4,8*			*4,8*																	
				4	*комната*	*17,9*		*17,9*																		
				5	*кухня*	*7,0*			*7,0*																	
				6	*комната*	*16,1*		*16,1*																		
				7	*балкон (коэф.0,3)*	*1,7*			*1,7*																	
					Итого:	***73,6***		***50,3***	***23,3***																	
		9	*454*	*1*	*коридор*	*9,8*			*9,8*																	
				2	*комната*	*16,1*		*16,1*																		
				3	*кухня*	*7,0*			*7,0*																	
				4	*комната*	*18,0*		*18,0*																		
				5	*санузел*	*5,0*			*5,0*																	
				6	*комната*	*15,9*		*15,9*																		
				7	*балкон (коэф.0,3)*	*1,8*			*1,8*																	
					Итого:	***73,6***		***50,0***	***23,6***																	
			455	*1*	*коридор*	*3,1*			*3,1*																	
				2	*комната*	*20,8*		*20,8*																		
				3	*кухня*	*10,0*			*10,0*																	
				4	*санузел*	*4,0*			*4,0*																	
				5	*балкон (коэф.0,3)*	*1,7*			*1,7*																	
					Итого:	***39,6***		***20,8***	***18,8***																	
			456	*1*	*коридор*	*3,2*			*3,2*																	
				2	*санузел*	*4,0*			*4,0*																	
				3	*кухня*	*10,0*			*10,0*																	
				4	*комната*	*25,2*		*25,2*																		
				5	*балкон (коэф.0,3)*	*1,4*			*1,4*																	
					Итого:	***43,8***		***25,2***	***18,6***																	
			457	*1*	*коридор*	*3,2*			*3,2*																	
				2	*санузел*	*4,0*			*4,0*																	
				3	*кухня*	*10,0*			*10,0*																	
				4	*комната*	*20,0*		*20,0*																		
				5	*балкон (коэф.0,3)*	*1,7*			*1,7*																	
					Итого:	***38,9***		***20,0***	***18,9***																	
			458	*1*	*коридор*	*11,9*			*11,9*																	
				2	*комната*	*16,1*		*16,1*																		
				3	*санузел*	*4,7*			*4,7*																	
				4	*комната*	*17,3*		*17,3*																		
				5	*санузел*	*2,0*			*2,0*																	
				6	*кухня*	*13,0*			*13,0*																	
				7	*комната*	*21,7*		*21,7*																		
				8	*лоджия (коэф.0,5)*	*2,5*			*2,5*																	
					Итого:	***89,2***		***55,1***	***34,1***																	
					Всего по кв.:	***570,7***		***342,9***	***227,8***																	
				1	*лестница*	*14,4*																				*14,4*
				2	*коридор*	*4,3*																				*4,3*
				3	*коридор*	*3,7*																				*3,7*
				4	*коридор*	*32,8*																				*32,8*
				5	*лестница*	*14,4*																				*14,4*
				6	*коридор*	*4,3*																				*4,3*
				7	*коридор*	*3,7*																				*3,7*
				8	*коридор*	*32,8*																				*32,8*
					Итого:	***110,4***																				***110,4***

1.	2.	3.	4.	5.	6.	7.	8.	9.	10.	11.	12.	13.	14.	15.	16.	17.	18.	19.	20.	21.	22.	23.	24.	25.	26.	27.
					Всего по 9-этажу:	***681,1***		***342,9***	***227,8***																	***110,4***

Экспликация плану строения по обобществл ому фонду

Жазба мерзімі Дата записи	Жоспар бойынша литер Литеры по плану	Қабат Этаж	Пәтер бөлмесінің № № помещения квартиры	пәтердің бөліктерінің № № частей помещения, квартиры	Бөлмелерді, пәтерден тағайындау Назначение частей помещения, квартиры	Ішкі өлшеуіштің көлемі (кв.метрмен) Площадь по внутр.обмеру (в кв.м.)																				
						Сонымен қатар								В том числе												
						Жалпы пайдалы Общая полезная	Пайдалану Полезная	Тұрғын Жилая	Тұрғынсыз Нежилая	Бөлек пәтерде В отдельных квартирах	Жатаханада В общежитиях	Қонақ үйде В гостиницах	Торговая	Промышленноепроизводственных зданий и сооружений	Складская	Учереждений образования	Предприятий бытового обслуживания	Организаций и учереждений управления, научных, банковских, общественных и т.п.	Предприятий общественного питания	Учереждений здравоохранения, лечебного назначения	Физкультурно-спортивная	Учереждений культуры и искусства	Транспортных зданий и сооружений	Сооружения инженерных сетей	Гаражей	Прочие
1.	2.	3.	4.	5.	6.	7.	8.	9.	10.	11.	12.	13.	14.	15.	16.	17.	18.	19.	20.	21.	22.	23.	24.	25.	26.	27.
	А	10	390	1	коридор	11,8			11,8																	
				2	комната	21,9		21,9																		
				3	кухня	13,1			13,1																	
				4	санузел	2,1			2,1																	
				5	комната	17,5		17,5																		
				6	санузел	4,6			4,6																	
				7	комната	16,0		16,0																		
				8	лоджия (коэф.0,5)	2,4			2,4																	
					Итого:	**89,4**		**55,4**	**34,0**																	
			391	1	коридор	3,2			3,2																	
				2	комната	20,2		20,2																		
				3	кухня	10,2			10,2																	
				4	санузел	4,0			4,0																	
				5	балкон (коэф.0,3)	1,7			1,7																	
					Итого:	**39,3**		**20,2**	**19,1**																	
			392	1	коридор	3,1			3,1																	
				2	комната	25,4		25,4																		
				3	кухня	10,2			10,2																	
				4	санузел	4,0			4,0																	
				5	балкон (коэф.0,3)	1,4			1,4																	
					Итого:	**44,1**		**25,4**	**18,7**																	
			393	1	коридор	3,1			3,1																	
				2	санузел	4,0			4,0																	
				3	кухня	10,2			10,2																	
				4	комната	20,7		20,7																		
				5	балкон (коэф.0,3)	1,7			1,7																	
					Итого:	**39,7**		**20,7**	**19,0**																	
			394	1	коридор	9,7			9,7																	
				2	комната	16,1		16,1																		
				3	санузел	4,8			4,8																	
				4	комната	17,9		17,9																		
				5	кухня	7,0			7,0																	

1.	2.	3.	4.	5.	6.	7.	8.	9.	10.	11.	12.	13.	14.	15.	16.	17.	18.	19.	20.	21.	22.	23.	24.	25.	26.	27.
				6	комната	16,2		16,2																		
				7	балкон (коэф.0,3)	1,7			1,7																	
					Итого:	**73,4**		**50,2**	**23,2**																	
		10	459	1	коридор	9,8			9,8																	
				2	комната	16,0		16,0																		
				3	кухня	7,0			7,0																	
				4	комната	17,9		17,9																		
				5	санузел	4,9			4,9																	
				6	комната	15,8		15,8																		
				7	балкон (коэф.0,3)	1,8			1,8																	
					Итого:	**73,2**		**49,7**	**23,5**																	
			460	1	коридор	3,0			3,0																	
				2	комната	20,8		20,8																		
				3	кухня	10,0			10,0																	
				4	санузел	3,9			3,9																	
				5	балкон (коэф.0,3)	1,7			1,7																	
					Итого:	**39,4**		**20,8**	**18,6**																	
			461	1	коридор	3,1			3,1																	
				2	санузел	3,9			3,9																	
				3	кухня	9,9			9,9																	
				4	комната	25,4		25,4																		
				5	балкон (коэф.0,3)	1,4			1,4																	
					Итого:	**43,7**		**25,4**	**18,3**																	
			462	1	коридор	3,1			3,1																	
				2	санузел	3,9			3,9																	
				3	кухня	10,0			10,0																	
				4	комната	19,7		19,7																		
				5	балкон (коэф.0,3)	1,7			1,7																	
					Итого:	**38,4**		**19,7**	**18,7**																	
			463	1	коридор	11,9			11,9																	
				2	комната	16,1		16,1																		
				3	санузел	4,7			4,7																	
				4	комната	17,1		17,1																		
				5	санузел	2,0			2,0																	
				6	кухня	13,0			13,0																	
				7	комната	22,0		22,0																		
				8	лоджия (коэф.0,5)	2,5			2,5																	
					Итого:	**89,3**		**55,2**	**34,1**																	
					Всего по кв.:	**569,9**		**342,7**	**227,2**																	
				1	лестница	14,4																				14,4
				2	коридор	4,3																				4,3
				3	коридор	3,7																				3,7
				4	коридор	32,8																				32,8
				5	лестница	14,4																				14,4
				6	коридор	4,3																				4,3
				7	коридор	3,7																				3,7
				8	коридор	32,8																				32,8
					Итого:	**110,4**																				**110,4**
					Всего по 10-этажу:	**680,3**		**342,7**	**227,2**																	**110,4**

Экспликац[illegible] плану строения по обобществ[illegible]ному фонду

Жазба мерзімі Дата записи	Жоспар бойынша литер Литеры по плану	Қабат Этаж	Пәтер бөлмесінің № № помещения квартиры	пәтердің бөліктерінің № № частей помещения, квартиры	Бөлмелерді, пәтерден тағайындау Назначение частей помещения, квартиры	Ішкі өлшеуіштің көлемі (кв.метрмен) Площадь по внутр.обмеру (в кв.м.)																		
						Сонымен қатар В том числе																		
						Жалпы пайдалы Общая полезная	Пайдалану Полезная	Тұрғын Жилая	Тұрғынсыз Нежилая	Бөлек пәтерде В отдельных квартирах	Жатақханада В общежитиях	Қонақ үйде В гостиницах	Торговая	Промышленноепроизводственных зданий и сооружений	Складская	Учереждений образования	Предприятия бытового обслуживания	Организаций и учереждений управления, научных, банковских, общественных и т.п.	Предприятий общественного питания	Учереждений здравоохранения, лечебного назначения	Физкультурно-спортивная	Учереждений культуры и искусства	Транспортных зданий и сооружений	Сооружения инженерных сетей	Гаражей	Прочие
1.	2.	3.	4.	5.	6.	7.	8.	9.	10.	11.	12.	13.	14.	15.	16.	17.	18.	19.	20.	21.	22.	23.	24.	25.	26.	27.
	А	*11*	*395*	*1*	*коридор*	*11,9*			*11,9*																	
				2	*комната*	*21,7*		*21,7*																		
				3	*кухня*	*13,1*			*13,1*																	
				4	*санузел*	*2,1*			*2,1*																	
				5	*комната*	*17,4*		*17,4*																		
				6	*санузел*	*4,6*			*4,6*																	
				7	*комната*	*16,3*		*16,3*																		
				8	*лоджия (коэф.0,5)*	*2,4*			*2,4*																	
					Итого:	***89,5***		***55,4***	***34,1***																	
			396	*1*	*коридор*	*3,0*			*3,0*																	
				2	*комната*	*20,5*		*20,5*																		
				3	*кухня*	*10,0*			*10,0*																	
				4	*санузел*	*3,9*			*3,9*																	
				5	*балкон (коэф.0,3)*	*1,7*			*1,7*																	
					Итого:	***39,1***		***20,5***	***18,6***																	
			397	*1*	*коридор*	*3,1*			*3,1*																	
				2	*комната*	*25,4*		*25,4*																		
				3	*кухня*	*10,2*			*10,2*																	
				4	*санузел*	*3,9*			*3,9*																	
				5	*балкон (коэф.0,3)*	*1,4*			*1,4*																	
					Итого:	***44,0***		***25,4***	***18,6***																	
			398	*1*	*коридор*	*3,1*			*3,1*																	
				2	*санузел*	*3,9*			*3,9*																	
				3	*кухня*	*10,1*			*10,1*																	
				4	*комната*	*20,7*		*20,7*																		
				5	*балкон (коэф.0,3)*	*1,7*			*1,7*																	
					Итого:	***39,5***		***20,7***	***18,8***																	
			399	*1*	*коридор*	*9,8*			*9,8*																	
				2	*комната*	*16,1*		*16,1*																		
				3	*санузел*	*4,8*			*4,8*																	
				4	*комната*	*17,9*		*17,9*																		
				5	*кухня*	*7,0*			*7,0*																	
				6	*комната*	*16,1*		*16,1*																		
				7	*балкон (коэф.0,3)*	*1,7*			*1,7*																	
					Итого:	***73,4***		***50,1***	***23,3***																	
		11	*464*	*1*	*коридор*	*9,7*			*9,7*																	

1.	2.	3.	4.	[illegible]	6.	7.	8.	9.	1[illegible]	11.	12.	13.	14.	15.	[illegible]	17.	18.	19.	20.	21.	22.	23.	[illegible]	25.	26.	27.
				2	*комната*	*15,8*		*15,8*																		
				3	*кухня*	*7,0*			*7,0*																	
				4	*комната*	*17,7*		*17,7*																		
				5	*санузел*	*4,9*			*4,9*																	
				6	*комната*	*16,0*		*16,0*																		
				7	*балкон (коэф.0,3)*	*1,8*			*1,8*																	
					Итого:	***72,9***		***49,5***	***23,4***																	
			465	*1*	*коридор*	*3,1*			*3,1*																	
				2	*комната*	*20,8*		*20,8*																		
				3	*кухня*	*9,7*			*9,7*																	
				4	*санузел*	*3,9*			*3,9*																	
				5	*балкон (коэф.0,3)*	*1,7*			*1,7*																	
					Итого:	***39,2***		***20,8***	***18,4***																	
			466	*1*	*коридор*	*3,1*			*3,1*																	
				2	*санузел*	*3,9*			*3,9*																	
				3	*кухня*	*9,8*			*9,8*																	
				4	*комната*	*25,3*		*25,3*																		
				5	*балкон (коэф.0,3)*	*1,4*			*1,4*																	
					Итого:	***43,5***		***25,3***	***18,2***																	
			467	*1*	*коридор*	*3,0*			*3,0*																	
				2	*санузел*	*3,9*			*3,9*																	
				3	*кухня*	*9,7*			*9,7*																	
				4	*комната*	*20,3*		*20,3*																		
				5	*балкон (коэф.0,3)*	*1,7*			*1,7*																	
					Итого:	***38,6***		***20,3***	***18,3***																	
			468	*1*	*коридор*	*11,9*			*11,9*																	
				2	*комната*	*16,1*		*16,1*																		
				3	*санузел*	*4,8*			*4,8*																	
				4	*комната*	*17,2*		*17,2*																		
				5	*санузел*	*2,0*			*2,0*																	
				6	*кухня*	*12,9*			*12,9*																	
				7	*комната*	*21,9*		*21,9*																		
				8	*лоджия (коэф.0,5)*	*2,5*			*2,5*																	
					Итого:	***89,3***		***55,2***	***34,1***																	
					Всего по кв.:	***569,0***		***343,2***	***225,8***																	
				1	*лестница*	*14,4*																				*14,4*
				2	*коридор*	*4,3*																				*4,3*
				3	*коридор*	*3,7*																				*3,7*
				4	*коридор*	*32,8*																				*32,8*
				5	*лестница*	*14,4*																				*14,4*
				6	*коридор*	*4,3*																				*4,3*
				7	*коридор*	*3,7*																				*3,7*
				8	*коридор*	*32,8*																				*32,8*
					Итого:	***110,4***																				***110,4***
					Всего по 11-этажу:	***679,4***		***343,2***	***225,8***																	***110,4***

Экспликация плану строения по обобществ ому фонду

Жазба мерзімі Дата записи	Жоспар бойынша литер Литеры по плану	Қабат Этаж	Пәтер бөлмесінің № № помещения квартиры	пәтердің бөліктерінің № № частей помещения, квартиры	Бөлмелерді, пәтердің тағайындау Назначение частей помещения, квартиры	Ішкі өлшеуіштің көлемі (кв.метрмен) Площадь по внутр.обмеру (в кв.м.)																		
						Сонымен қатар В том числе																		
						Жалпы пайдалы Общая полезная	Пайдалану Полезная	Тұрғын Жилая	Тұрғынсыз Нежилая	Бөлек пәтерде В отдельных квартирах	Жатақханада В общежитиях	Қонақ үйде В гостиницах	Торговая	Промышленноепроизводственных зданий и сооружений	Складская	Учереждений образования	Предприятия бытового обслуживания	Организаций и учереждений управления, научных, банковских, общественных и т.п.	Предприятий общественного питания	Учереждений здравоохранения, лечебного назначения	Физкультурно-спортивная	Учереждений культуры и искусства	Транспортных зданий и сооружений	Сооружения инженерных сетей	Гаражей	Прочие
1.	2.	3.	4.	5.	6.	7.	8.	9.	10.	11.	12.	13.	14.	15.	16.	17.	18.	19.	20.	21.	22.	23.	24.	25.	26.	27.
	А	*12*	*400*	*1*	*коридор*	*11,9*			*11,9*																	
				2	*комната*	*21,9*		*21,9*																		
				3	*кухня*	*13,1*			*13,1*																	
				4	*санузел*	*2,1*			*2,1*																	
				5	*комната*	*17,5*		*17,5*																		
				6	*санузел*	*4,7*			*4,7*																	
				7	*комната*	*16,6*		*16,6*																		
				8	*лоджия (коэф.0,5)*	*2,4*			*2,4*																	
					Итого:	***90,2***		***56,0***	***34,2***																	
			401	*1*	*коридор*	*3,0*			*3,0*																	
				2	*комната*	*20,0*		*20,0*																		
				3	*кухня*	*10,0*			*10,0*																	
				4	*санузел*	*3,9*			*3,9*																	
				5	*балкон (коэф.0,3)*	*1,7*			*1,7*																	
					Итого:	***38,6***		***20,0***	***18,6***																	
			402	*1*	*коридор*	*3,0*			*3,0*																	
				2	*комната*	*25,4*		*25,4*																		
				3	*кухня*	*10,0*			*10,0*																	
				4	*санузел*	*3,9*			*3,9*																	
				5	*балкон (коэф.0,3)*	*1,4*			*1,4*																	
					Итого:	***43,7***		***25,4***	***18,3***																	
			403	*1*	*коридор*	*3,1*			*3,1*																	
				2	*санузел*	*3,9*			*3,9*																	
				3	*кухня*	*10,0*			*10,0*																	
				4	*комната*	*20,5*		*20,5*																		
				5	*балкон (коэф.0,3)*	*1,7*			*1,7*																	
					Итого:	***39,2***		***20,5***	***18,7***																	
			404	*1*	*коридор*	*9,7*			*9,7*																	
				2	*комната*	*16,3*		*16,3*																		
				3	*санузел*	*4,8*			*4,8*																	
				4	*комната*	*18,1*		*18,1*																		
				5	*кухня*	*7,0*			*7,0*																	
				6	*комната*	*16,0*		*16,0*																		
				7	*балкон (коэф.0,3)*	*1,7*			*1,7*																	

1.	2.	3.	4.	5.	6.	7.	8.	9.	10.	11.	12.	13.	14.	15.	16.	17.	18.	19.	20.	21.	22.	23.	24.	25.	26.	27.
					Итого:	***73,6***		***50,4***	***23,2***																	
		12	*469*	*1*	*коридор*	*9,7*			*9,7*																	
				2	*комната*	*16,0*		*16,0*																		
				3	*кухня*	*7,0*			*7,0*																	
				4	*комната*	*17,9*		*17,9*																		
				5	*санузел*	*4,9*			*4,9*																	
				6	*комната*	*15,9*		*15,9*																		
				7	*балкон (коэф.0,3)*	*1,8*			*1,8*																	
					Итого:	***73,2***		***49,8***	***23,4***																	
			470	*1*	*коридор*	*3,1*			*3,1*																	
				2	*комната*	*20,8*		*20,8*																		
				3	*кухня*	*9,8*			*9,8*																	
				4	*санузел*	*3,9*			*3,9*																	
				5	*балкон (коэф.0,3)*	*1,7*			*1,7*																	
					Итого:	***39,3***		***20,8***	***18,5***																	
			471	*1*	*коридор*	*3,1*			*3,1*																	
				2	*санузел*	*3,9*			*3,9*																	
				3	*кухня*	*9,8*			*9,8*																	
				4	*комната*	*25,3*		*25,3*																		
				5	*балкон (коэф.0,3)*	*1,4*			*1,4*																	
					Итого:	***43,5***		***25,3***	***18,2***																	
			472	*1*	*коридор*	*3,0*			*3,0*																	
				2	*санузел*	*3,9*			*3,9*																	
				3	*кухня*	*9,8*			*9,8*																	
				4	*комната*	*20,1*		*20,1*																		
				5	*балкон (коэф.0,3)*	*1,7*			*1,7*																	
					Итого:	***38,5***		***20,1***	***18,4***																	
			473	*1*	*коридор*	*11,9*			*11,9*																	
				2	*комната*	*16,2*		*16,2*																		
				3	*санузел*	*4,7*			*4,7*																	
				4	*комната*	*17,3*		*17,3*																		
				5	*санузел*	*2,0*			*2,0*																	
				6	*кухня*	*13,0*			*13,0*																	
				7	*комната*	*21,8*		*21,8*																		
				8	*лоджия (коэф.0,5)*	*2,5*			*2,5*																	
					Итого:	***89,4***		***55,3***	***34,1***																	
					Всего по кв.:	***569,2***		***343,6***	***225,6***																	
				1	*лестница*	*14,4*																				*14,4*
				2	*коридор*	*4,3*																				*4,3*
				3	*коридор*	*3,7*																				*3,7*
				4	*коридор*	*32,8*																				*32,8*
				5	*лестница*	*14,4*																				*14,4*
				6	*коридор*	*4,3*																				*4,3*
				7	*коридор*	*3,7*																				*3,7*
				8	*коридор*	*32,8*																				*32,8*
					Итого:	***110,4***																				***110,4***
					Всего по 12-этажу:	***679,6***		***343,6***	***225,6***																	***110,4***

Экспликац плану строения по обобществ ному фонду

Жазба мерзімі Дата записи	Жоспар бойынша литер Литеры по плану	Қабат Этаж	Пәтер бөлмесінің № № помещения квартиры	пәтердің бөліктерінің № № частей помещения, квартиры	Бөлмелерді, пәтерден тағайындау Назначение частей помещения, квартиры	Ішкі өлшеуіштің көлемі (кв.метрмен) Площадь по внутр.обмеру (в кв.м.)																		
						Сонымен қатар				В том числе														
						Жалпы пайдалы Общая полезная	Пайдалану Полезная	Тұрғын Жилая	Тұрғынсыз Нежилая	Бөлек пәтерде В отдельных квартирах	Жатаханада В общежитиях	Қонақ үйде В гостиницах	Торговая	Промышленноепроизводственных зданий и сооружений	Складская	Учереждений образования	Предприятия бытового обслуживания	Организаций и учереждений управления, научных, банковских, общественных и т.п.	Предприятий общественного питания	Учереждений здравоохранения, лечебного назначения	Физкультурно-спортивная	Учереждений культуры и искусства	Транспортных зданий и сооружений	Сооружения инженерных сетей	Гаражей	Прочие
1.	2.	3.	4.	5.	6.	7.	8.	9.	10.	11.	12.	13.	14.	15.	16.	17.	18.	19.	20.	21.	22.	23.	24.	25.	26.	27.
	А	*13*	*405*	*1*	*коридор*	*11,9*			*11,9*																	
				2	*комната*	*21,8*		*21,8*																		
				3	*кухня*	*13,0*			*13,0*																	
				4	*санузел*	*2,2*			*2,2*																	
				5	*комната*	*17,4*		*17,4*																		
				6	*санузел*	*4,6*			*4,6*																	
				7	*комната*	*16,2*		*16,2*																		
				8	*лоджия (коэф.0,5)*	*2,4*			*2,4*																	
					Итого:	***89,5***		***55,4***	***34,1***																	
			406	*1*	*коридор*	*3,1*			*3,1*																	
				2	*комната*	*20,2*		*20,2*																		
				3	*кухня*	*9,8*			*9,8*																	
				4	*санузел*	*4,0*			*4,0*																	
				5	*балкон (коэф.0,3)*	*1,7*			*1,7*																	
					Итого:	***38,8***		***20,2***	***18,6***																	
			407	*1*	*коридор*	*3,0*			*3,0*																	
				2	*комната*	*25,2*		*25,2*																		
				3	*кухня*	*9,9*			*9,9*																	
				4	*санузел*	*4,0*			*4,0*																	
				5	*балкон (коэф.0,3)*	*1,4*			*1,4*																	
					Итого:	***43,5***		***25,2***	***18,3***																	
			408	*1*	*коридор*	*3,0*			*3,0*																	
				2	*санузел*	*4,0*			*4,0*																	
				3	*кухня*	*9,8*			*9,8*																	
				4	*комната*	*20,6*		*20,6*																		
				5	*балкон (коэф.0,3)*	*1,7*			*1,7*																	
					Итого:	***39,1***		***20,6***	***18,5***																	
			409	*1*	*коридор*	*9,8*			*9,8*																	
				2	*комната*	*16,1*		*16,1*																		
				3	*санузел*	*4,8*			*4,8*																	
				4	*комната*	*17,9*		*17,9*																		
				5	*кухня*	*7,0*			*7,0*																	
				6	*комната*	*16,2*		*16,2*																		
				7	*балкон (коэф.0,3)*	*1,7*			*1,7*																	

1.	2.	3.	4.	5.	6.	7.	8.	9.	10.	11.	12.	13.	14.	15.	16.	17.	18.	19.	20.	21.	22.	23.	24.	25.	26.	27.
					Итого:	***73,5***		***50,2***	***23,3***																	
		13	*474*	*1*	*коридор*	*9,8*			*9,8*																	
				2	*комната*	*15,7*		*15,7*																		
				3	*кухня*	*7,0*			*7,0*																	
				4	*комната*	*18,1*		*18,1*																		
				5	*санузел*	*4,8*			*4,8*																	
				6	*комната*	*15,9*		*15,9*																		
				7	*балкон (коэф.0,3)*	*1,8*			*1,8*																	
					Итого:	***73,1***		***49,7***	***23,4***																	
			475	*1*	*коридор*	*3,1*			*3,1*																	
				2	*комната*	*20,8*		*20,8*																		
				3	*кухня*	*9,7*			*9,7*																	
				4	*санузел*	*3,9*			*3,9*																	
				5	*балкон (коэф.0,3)*	*1,7*			*1,7*																	
					Итого:	***39,2***		***20,8***	***18,4***																	
			476	*1*	*коридор*	*3,0*			*3,0*																	
				2	*санузел*	*3,9*			*3,9*																	
				3	*кухня*	*9,7*			*9,7*																	
				4	*комната*	*25,3*		*25,3*																		
				5	*балкон (коэф.0,3)*	*1,4*			*1,4*																	
					Итого:	***43,3***		***25,3***	***18,0***																	
			477	*1*	*коридор*	*3,1*			*3,1*																	
				2	*санузел*	*3,9*			*3,9*																	
				3	*кухня*	*9,7*			*9,7*																	
				4	*комната*	*19,9*		*19,9*																		
				5	*балкон (коэф.0,3)*	*1,7*			*1,7*																	
					Итого:	***38,3***		***19,9***	***18,4***																	
			478	*1*	*коридор*	*11,9*			*11,9*																	
				2	*комната*	*16,1*		*16,1*																		
				3	*санузел*	*4,7*			*4,7*																	
				4	*комната*	*17,3*		*17,3*																		
				5	*санузел*	*2,0*			*2,0*																	
				6	*кухня*	*13,0*			*13,0*																	
				7	*комната*	*21,9*		*21,9*																		
				8	*лоджия (коэф.0,5)*	*2,5*			*2,5*																	
					Итого:	***89,4***		***55,3***	***34,1***																	
					Всего по кв.:	***567,7***		***342,6***	***225,1***																	
				1	*лестница*	*14,4*																				*14,4*
				2	*коридор*	*4,3*																				*4,3*
				3	*коридор*	*3,7*																				*3,7*
				4	*коридор*	*32,8*																				*32,8*
				5	*лестница*	*14,4*																				*14,4*
				6	*коридор*	*4,3*																				*4,3*
				7	*коридор*	*3,7*																				*3,7*
				8	*коридор*	*32,8*																				*32,8*
					Итого:	***110,4***																				***110,4***
					Всего по 13-этажу:	***678,1***		***342,6***	***225,1***																	***110,4***

Экспликац. плану строения по обобществ. ному фонду

Жазба мерзімі Дата записи	Жоспар бойынша литер Литеры по плану	Қабат Этаж	Пәтер бөлмесінің № № помещения квартиры	пәтердің бөліктерінің № № частей помещения, квартиры	Бөлмелерді; пәтердең тағайындау Назначение частей помещения, квартиры	Ішкі өлшеуіштің көлемі (кв.метрмен) Площадь по внутр.обмеру (в кв.м.)																		
						Сонымен қатар		В том числе																
						Жалпы пайдалы Общая полезная	Пайдалану Полезная	Тұрғын Жилая	Тұрғынсыз Нежилая	Бөлек пятерде В отдельных квартирах	Жатаханада В общежитиях	Қонақ үйде В гостиницах	Торговая	Промышленноепроизводственных зданий и сооружений	Складская	Учереждений образования	Предприятия бытового обслуживания	Организаций и учереждений управления, научных, банковских, общественных и т.п.	Предприятий общественного питания	Учереждений здравоохранения, лечебного назначения	Физкультурно-спортивная	Учереждений культуры и искусства	Транспортных зданий и сооружений	Сооружения инженерных сетей	Гаражей	Прочие
1.	2.	3.	4.	5.	6.	7.	8.	9.	10.	11.	12.	13.	14.	15.	16.	17.	18.	19.	20.	21.	22.	23.	24.	25.	26.	27.
	А	*14*	*410*	*1*	*коридор*	*11,9*			*11,9*																	
				2	*комната*	*21,9*		*21,9*																		
				3	*кухня*	*13,0*			*13,0*																	
				4	*санузел*	*2,0*			*2,0*																	
				5	*комната*	*17,3*		*17,3*																		
				6	*санузел*	*4,6*			*4,6*																	
				7	*комната*	*16,1*		*16,1*																		
				8	*лоджия (коэф.0,5)*	*2,4*			*2,4*																	
					Итого:	***89,2***		***55,3***	***33,9***																	
			411	*1*	*коридор*	*3,1*			*3,1*																	
				2	*комната*	*20,3*		*20,3*																		
				3	*кухня*	*9,6*			*9,6*																	
				4	*санузел*	*4,0*			*4,0*																	
				5	*балкон (коэф.0,3)*	*1,7*			*1,7*																	
					Итого:	***38,7***		***20,3***	***18,4***																	
			412	*1*	*коридор*	*3,0*			*3,0*																	
				2	*комната*	*25,2*		*25,2*																		
				3	*кухня*	*9,9*			*9,9*																	
				4	*санузел*	*4,0*			*4,0*																	
				5	*балкон (коэф.0,3)*	*1,4*			*1,4*																	
					Итого:	***43,5***		***25,2***	***18,3***																	
			413	*1*	*коридор*	*3,1*			*3,1*																	
				2	*санузел*	*4,0*			*4,0*																	
				3	*кухня*	*10,0*			*10,0*																	
				4	*комната*	*20,6*		*20,6*																		
				5	*балкон (коэф.0,3)*	*1,7*			*1,7*																	
					Итого:	***39,4***		***20,6***	***18,8***																	
			414	*1*	*коридор*	*9,8*			*9,8*																	
				2	*комната*	*16,1*		*16,1*																		
				3	*санузел*	*4,8*			*4,8*																	
				4	*комната*	*18,1*		*18,1*																		
				5	*кухня*	*7,0*			*7,0*																	
				6	*комната*	*16,0*		*16,0*																		

1.	2.	3.	4.	5.	6.	7.	8.	9.	10.	11.	12.	13.	14.	15.	16.	17.	18.	19.	20.	21.	22.	23.	24.	25.	26.	27.
				7	*балкон (коэф.0,3)*	*1,7*			*1,7*																	
					Итого:	***73,5***		***50,2***	***23,3***																	
		14	*479*	*1*	*коридор*	*9,8*			*9,8*																	
				2	*комната*	*15,7*		*15,7*																		
				3	*кухня*	*7,0*			*7,0*																	
				4	*комната*	*17,9*		*17,9*																		
				5	*санузел*	*4,8*			*4,8*																	
				6	*комната*	*15,9*		*15,9*																		
				7	*балкон (коэф.0,3)*	*1,8*			*1,8*																	
					Итого:	***72,9***		***49,5***	***23,4***																	
			480	*1*	*коридор*	*3,0*			*3,0*																	
				2	*комната*	*20,8*		*20,8*																		
				3	*кухня*	*9,6*			*9,6*																	
				4	*санузел*	*3,9*			*3,9*																	
				5	*балкон (коэф.0,3)*	*1,7*			*1,7*																	
					Итого:	***39,0***		***20,8***	***18,2***																	
			481	*1*	*коридор*	*3,1*			*3,1*																	
				2	*санузел*	*3,9*			*3,9*																	
				3	*кухня*	*9,6*			*9,6*																	
				4	*комната*	*25,4*		*25,4*																		
				5	*балкон (коэф.0,3)*	*1,4*			*1,4*																	
					Итого:	***43,4***		***25,4***	***18,0***																	
			482	*1*	*коридор*	*3,1*			*3,1*																	
				2	*санузел*	*3,9*			*3,9*																	
				3	*кухня*	*9,7*			*9,7*																	
				4	*комната*	*19,9*		*19,9*																		
				5	*балкон (коэф.0,3)*	*1,7*			*1,7*																	
					Итого:	***38,3***		***19,9***	***18,4***																	
			483	*1*	*коридор*	*11,8*			*11,8*																	
				2	*комната*	*15,9*		*15,9*																		
				3	*санузел*	*4,8*			*4,8*																	
				4	*комната*	*17,3*		*17,3*																		
				5	*санузел*	*2,0*			*2,0*																	
				6	*кухня*	*13,0*			*13,0*																	
				7	*комната*	*21,9*		*21,9*																		
				8	*лоджия (коэф.0,5)*	*2,5*			*2,5*																	
					Итого:	***89,2***		***55,1***	***34,1***																	
					Всего по кв.:	***567,1***		***342,3***	***224,8***																	
				1	*лестница*	*14,4*																				*14,4*
				2	*коридор*	*4,3*																				*4,3*
				3	*коридор*	*3,7*																				*3,7*
				4	*коридор*	*32,8*																				*32,8*
				5	*лестница*	*14,4*																				*14,4*
				6	*коридор*	*4,3*																				*4,3*
				7	*коридор*	*3,7*																				*3,7*
				8	*коридор*	*32,8*																				*32,8*
					Итого:	***110,4***																				***110,4***
					Всего по 14-этажу:	***677,5***		***342,3***	***224,8***																	***110,4***

Экспликаци[illegible]плану строения по обобществл[illegible]ому фонду

Жазба мерзімі Дата записи	Жоспар бойынша литер Литеры по плану	Қабат Этаж	Пәтер белмесінің № № помещения квартиры	пәтердің беліктерінің № № частей помещения, квартиры	Белмелерді, пәтердең тағайындау Назначение частей помещения, квартиры	Ішкі өлшеуіштің көлемі (кв.метрмен) Сонымен қатар Жалпы пайдалы Общая полезная	Пайдалану Полезная	Тұрғын Жилая	Тұрғынсыз Нежилая	Площадь по внутр.обмеру (в кв.м.) В том числе Белек пятерде В отдельных квартирах	Жатаханада В общежитиях	Қонақ үйде В гостиницах	Торговая	Промышленноепроизводственных зданий и сооружений	Складская	Учереждений образования	Предприятия бытового обслуживания	Организаций и учереждений управления, научных, банковских, общественных и т.п.	Предприятий общественного питания	Учереждений здравоохранения, лечебного назначения	Физкультурно-спортивная	Учереждений культуры и искусства	Транспортных зданий и сооружений	Сооружения инженерных сетей	Гаражей	Прочие
1.	2.	3.	4.	5.	6.	7.	8.	9.	10.	11.	12.	13.	14.	15.	16.	17.	18.	19.	20.	21.	22.	23.	24.	25.	26.	27.
	А	15	415	1	коридор	11,9			11,9																	
				2	комната	21,8		21,8																		
				3	кухня	13,0			13,0																	
				4	санузел	2,0			2,0																	
				5	комната	17,3		17,3																		
				6	санузел	4,5			4,5																	
				7	комната	16,2		16,2																		
				8	лоджия (коэф.0,5)	2,4			2,4																	
					Итого:	**89,1**		**55,3**	**33,8**																	
			416	1	коридор	3,1			3,1																	
				2	комната	20,4		20,4																		
				3	кухня	9,6			9,6																	
				4	санузел	4,0			4,0																	
				5	балкон (коэф.0,3)	1,7			1,7																	
					Итого:	**38,8**		**20,4**	**18,4**																	
			417	1	коридор	3,0			3,0																	
				2	комната	25,1		25,1																		
				3	кухня	9,8			9,8																	
				4	санузел	4,0			4,0																	
				5	балкон (коэф.0,3)	1,4			1,4																	
					Итого:	**43,3**		**25,1**	**18,2**																	
			418	1	коридор	3,1			3,1																	
				2	санузел	4,0			4,0																	
				3	кухня	9,9			9,9																	
				4	комната	20,6		20,6																		
				5	балкон (коэф.0,3)	1,7			1,7																	
					Итого:	**39,3**		**20,6**	**18,7**																	
			419	1	коридор	9,8			9,8																	
				2	комната	16,0		16,0																		
				3	санузел	4,8			4,8																	
				4	комната	18,1		18,1																		
				5	кухня	7,0			7,0																	
				6	комната	16,0		16,0																		
				7	балкон (коэф.0,3)	1,7			1,7																	
					Итого:	**73,4**		**50,1**	**23,3**																	

1.	2.	3.	4.	5.	6.	7.	8.	9.	10.	11.	12.	13.	14.	15.	16.	17.	18.	19.	20.	21.	22.	23.	24.	25.	26.	27.
		15	484	1	коридор	9,8			9,8																	
				2	комната	15,7		15,7																		
				3	кухня	7,0			7,0																	
				4	комната	18,0		18,0																		
				5	санузел	4,9			4,9																	
				6	комната	16,0		16,0																		
				7	балкон (коэф.0,3)	1,8			1,8																	
					Итого:	**73,2**		**49,7**	**23,5**																	
			485	1	коридор	3,1			3,1																	
				2	комната	20,7		20,7																		
				3	кухня	9,6			9,6																	
				4	санузел	3,9			3,9																	
				5	балкон (коэф.0,3)	1,7			1,7																	
					Итого:	**39,0**		**20,7**	**18,3**																	
			486	1	коридор	3,1			3,1																	
				2	санузел	3,9			3,9																	
				3	кухня	9,6			9,6																	
				4	комната	25,4		25,4																		
				5	балкон (коэф.0,3)	1,4			1,4																	
					Итого:	**43,4**		**25,4**	**18,0**																	
			487	1	коридор	3,1			3,1																	
				2	санузел	3,9			3,9																	
				3	кухня	9,6			9,6																	
				4	комната	19,9		19,9																		
				5	балкон (коэф.0,3)	1,7			1,7																	
					Итого:	**38,2**		**19,9**	**18,3**																	
			488	1	коридор	11,9			11,9																	
				2	комната	15,5		15,5																		
				3	санузел	4,7			4,7																	
				4	комната	17,4		17,4																		
				5	санузел	2,0			2,0																	
				6	кухня	12,9			12,9																	
				7	комната	21,9		21,9																		
				8	лоджия (коэф.0,5)	2,5			2,5																	
					Итого:	**88,8**		**54,8**	**34,0**																	
					Всего по кв.:	**566,5**		**342,0**	**224,5**																	
				1	лестница	14,4																				14,4
				2	коридор	4,3																				4,3
				3	коридор	3,7																				3,7
				4	коридор	32,8																				32,8
				5	лестница	14,4																				14,4
				6	коридор	4,3																				4,3
				7	коридор	3,7																				3,7
				8	коридор	32,8																				32,8
					Итого:	**110,4**																				**110,4**
					Всего по 15-этажу:	**676,9**		**342,0**	**224,5**																	**110,4**
					Всего по кв.:	**7952,6**		**4755,5**	**3197,1**																	
					Всего по блок 7,8:	**10244,8**		**4755,5**	**3197,1**																	**2292,2**

Прошито, пронумеровано
скреплено печатью
Подпись
М.П.
_Листов