«АЛМАТЫ ҚАЛАСЫ ҚАЛАЛЫҚ ЖОСПАРЛАУ ЖӘНЕ УРБАНИСТИКА БАСҚАРМАСЫ»
КОММУНАЛДЫҚ МЕМЛЕКЕТТІК МЕКЕМЕСІ

КОММУНАЛЬНОЕ ГОСУДАРСТВЕННОЕ УЧРЕЖДЕНИЕ
«УПРАВЛЕНИЕ ГОРОДСКОГО ПЛАНИРОВАНИЯ И УРБАНИСТИКИ ГОРОДА АЛМАТЫ»

050057, Алматы қаласы, Абай даңғылы, 90
тел: (727) 240 80 00, 240 80 01
тел/факс: (727) 240 80 03, e-mail:u.aig@almaty.gov.kz

050057, город Алматы, пр. Абая, 90
тел: (727) 240 80 00, 240 80 01
тел/факс: (727) 240 80 03, e-mail:u.aig@almaty.gov.kz

20.12.21 № 05-2-02-3763-И

Филиал некоммерческого акционерного общества «Государственная корпорация «Правительство для граждан» по городу Алматы

ГКП на ПХВ «Алматы Су» Управление энергоэффективности и инфраструктурного развития

Управление городского планирования и урбанистики города Алматы рассмотрев письмо за № 002218671984 от 15.12.2021 года, касательно регистрации прав (обременений) на недвижимое имущество сообщает.

Акт приемки объекта в эксплуатацию расположенного по адресу: г. Алматы, мкр. Мирас, 157А, внесён в журнал учёта введенных в эксплуатацию объектов за № 679 от 20.12.2021г.

Заместитель руководителя **Т. Исмаилов**

исп. А.Набиев
тел. 240-80-00, вн. 213

0070600

Приложение 1
к приказу Министра
индустрии и инфраструктурного
Развития
Республики Казахстан
от 9 августа 2019 года № 632
Утвержден
приказом Министра
по инвестициям и развитию
Республики Казахстан
от 24 апреля 2017 года № 234

Форма

Акт приемки объекта в эксплуатацию

«15» декабря 2020г.

Заказчик **Государственное коммунальное предприятие на праве хозяйственного ведения "Алматы Су" Управления энергоэффективности и инфраструктурного развития города Алматы, г.Алматы, Бостандыкский район, Жарокова, 196,**

фамилия, имя, отчество (при наличии) - для физических лиц, наименование организации - для юридических лиц, почтовый индекс, область, город, район, населенный пункт, наименование улицы, номер дома/здания (стационарного помещения)

на основании: *Декларации о соответствии от «10» декабря 2020 года,* **ТОО "Спецкоммунстрой" - Лицензия:ГСЛ № 04096, 16.02.2001, I, Республика Казахстан, г.Алматы, Медеуский район, Самал 2, 71**

дата декларации, наименование подрядной (генподрядной) организации, фамилия, имя, отчество (при наличии) руководителя, юридический адрес

Заключения о качестве строительно-монтажных работ *от «14» декабря 2020 года,* **ТОО "Зере-сервис", г.Алматы, ул.Манаса , 57, директора Айдарханова А.Б.**

дата заключения, наименование организации, фамилия, имя, отчество (при наличии) экспертов технического надзора, № и дата получения аттестатов

эксперт(ы) по техническому надзору

Жұмабай Д.Қ.- KZ67VJE00039343 от 03.07.2018г.

фамилия, имя, отчество (при наличии) эксперта (экспертов) № аттестатов,

Керейбаев С.Т.- KZ89VJE00029441 от 08.08.2017г.

фамилия, имя, отчество (при наличии) эксперта (экспертов) № аттестатов,

Шакиров Е.Е.- KZ37VJE00025721 от 02.05.2017г.

фамилия, имя, отчество (при наличии) эксперта (экспертов) № аттестатов,

Заключения о соответствии выполненных работ проекту *от «14» декабря 2020 года,* **ТОО "Алькор-П" г.Алматы, Бостандыкский район, мкр. Алмагуль, 3 А**

дата заключения, наименование организации, фамилия, имя, отчество (при наличии) экспертов авторского надзора, № и дата получения аттестатов

эксперт(ы) по авторскому надзору:

Карашашева Г.А. в соответствии с приказом №1 от 22.06.2020г.

фамилия, имя, отчество (при наличии) эксперта (экспертов) № аттестатов,

произведя осмотр готовности предъявленного подрядчиком (генеральным подрядчиком) к приемке в эксплуатацию объекта:

Строительство здания дошкольного воспитания по адресу г.Алматы, Бостандыкский район, мкр. «Мирас», 157а. Наружные сети канализации (ДКС)

наименование объекта и вид строительства (новое, расширение, реконструкция, техническое перевооружение, модернизация, капитальный ремонт)

по адресу: **г. Алматы, Бостандыкский район, микрорайон «Мирас», 157а.**

(область, район, населенный пункт, микрорайон, квартал, улица, номер дома (корпуса)

проверив комплектность исполнительной технической документации подтверждает что:

1. Строительство объекта осуществлено на основании:
а) решения (постановления) о предоставлении соответствующего права на землю ***от 28.11.2019 года № 4/624 выдано Акиматом города Алматы***

наименование органа вынесшего решение либо решения о реконструкции (перепланировке, переоборудовании)

помещений (отдельных частей) существующих зданий от «__»_____20__года
№_____

наименование органа вынесшего решение

б) талона о приеме уведомления о начале или прекращении осуществления деятельности или определенных действий ***Коммунальное государственное учреждение «Управление градостроительного контроля города Алматы» №KZ49REA00180601 от 23.06.2020г., №KZ33REA00198640 от 06.11.2020г., №KZ07REA00201921 от 02.12.2020г.***

наименование органа принявшего уведомление, дата выдачи талона

в) проекта (проектно-сметной документации) *ТОО «Алькор-П»*
наименование проектной организации, номер проекта

утвержденного (й)Рабочий проект, ***ОФ "Фонд образования Нурсултана Назарбаева", № 3301-1 от 20.01.2018 года***

наименование организации утвердившей (пере утвердившей) проект и дата утверждения

2. Строительно-монтажные работы осуществлены в сроки:
начало работ **июнь 2020 года;**
месяц, год
окончание работ **декабрь 2020 года;**
месяц, год
при продолжительности строительства, месяц: по норме или по проекту организации строительства, месяц: 4,5; фактически, месяц: 6;

3. Объект (комплекс) имеет следующие основные технико-экономические показатели
(мощность, производительность, производственная площадь, протяженность, вместимость, объем, пропускная способность, провозная способность, число рабочих мест и тому подобное, заполняется по всем объектам (кроме жилых домов) в единицах измерения соответственно целевой продукции или основным видам услуг):

Мощность, производительность и так далее	Единица измерения	По проекту		Фактически	
		общая (с учетом ранее принятых)	в том числе пускового комплекса или очереди	общая (с учетом ранее принятых)	в том числе пускового комплекса или очереди

Общая протяженность канализационной сети 1333,4 м	**метр**	**<u>Канализационная сеть (труба пластиковая армированная стекловолокном)</u> D=400мм L=1305 м** **$L_{общ}$=1305 м**		**<u>Канализационная сеть (труба полиэтиленовая гофрированная)</u> D=400мм L=1333,4 м** **$L_{общ}$=1333,4 м**	

ВЫПУСК ПРОДУКЦИИ (ОКАЗАНИЯ УСЛУГ), ПРЕДУСМОТРЕННОЙ ПРОЕКТОМ В ОБЪЕМЕ СООТВЕТСТВУЮЩЕМ НОРМАМ ОСВОЕНИЯ ПРОЕКТНЫХ МОЩНОСТЕЙ В НАЧАЛЬНЫЙ ПЕРИОД_____;
ФАКТ НАЧАЛА ВЫПУСКА ПРОДУКЦИИ С УКАЗАНИЕМ ОБЪЕМА

Жилой дом имеет следующие показатели:

Показатели	Единица измерения	По проекту	Фактически
Общая площадь	М2		
Число этажей	Этаж		
Общий строительный объем	М3		
В том числе подземной части	М3		
Площадь встроенных, встроенно-пристроенных и пристроенных помещений	М2		

Показатель	По проекту			Фактически		
	Число квартир	Площадь квартир,м2		Число квартир	Площадь квартир,м2	
		общая	жилая		общая	жилая
Всего квартир, в том числе Однокомнатных Двухкомнатных Трехкомнатных Четырехкомнатных и более						

4.Технологические и архитектурно-строительные решения по объекту характеризуются следующими данными: *<u>Строительство здания дошкольного воспитания по адресу: г. Алматы, Бостандыкский район, микрорайон «Мирас», 157а. Наружные сети канализации разработан на основании задания на проектирование, выданного</u>*

заказчиком Государственное коммунальное предприятие на праве хозяйственного ведения"Алматы Су" Управления энергоэффективности и инфраструктурного развития города Алматы. Канализация от здания детского сада запроектирована в проектируемый коллектор Д=400мм. Коллектор проложен вдоль по ул. Аскарова и подключен в существующий городской коллектор Д=700мм по ул. Саина. Хозяйственно-бытовая канализация предусмотрена самотечной. Сети канализации приняты из полиэтиленовой гофрированной трубы Ø400 ГОСТ 1128-2002 и полиэтиленовой трубы Ø450.

Общая протяженность канализационных сетей составляет-1333,0 м. Колодцы выполнены из сборных железобетонных конструкций по ТП 902.09-22.84 альбом II. При монтаже колодцев предусматривается Н-образные соединительные элементы согласно ТПР 902-09-22.84 а.8.88. На сопряжении нижнего кольца и днища колодцев устанавливается обойма из монолитного бетона.

краткие технические характеристики по особенностям его размещения, по основным материалам и конструкциям, инженерному и технологическому оборудованию

5. На объекте установлено предусмотренное проектом оборудование в количестве согласно актам о его приемке после индивидуального испытания и комплексного опробования;

6. Наружные инженерные коммуникации (холодное и горячее водоснабжение, канализация, теплоснабжение, газоснабжение, электроснабжение и связь) обеспечивают нормальную эксплуатацию объекта (здания, сооружения, помещения) и приняты городскими эксплуатационными организациями;

7. Сметная стоимость по утвержденному проекту (проектной-сметной документации): всего 126 383,24 тыс.тенге, в том числе строительно-монтажных работ *106 623,88* тыс.тенге, оборудования, инструмента и инвентаря _____тыс.тенге;

8. Сметная стоимость основных фондов, принимаемых в эксплуатацию *107 476,87104* тыс.тенге, в том числе: стоимость строительно-монтажных работ _____тыс.тенге; стоимость оборудования, инструмента и инвентаря _____*тыс.* тенге;

9. Доля местного содержания предусмотрена в проектно-сметной документации 100 % и фактически применено 84% (на объектах, финансируемых за счет государственных инвестиций и средств квази-государственного сектора);

10. Класс энергоэффективности здания_____;

11. Объект построен в соответствии с утвержденным проектом (проектно-сметной документацией) и требования ми государственных нормативных документов в области архитектуры, градостроительства и строительства.

РЕШИЛ: ***Строительство здания дошкольного воспитания по адресу г.Алматы, Бостандыкский район, мкр. «Мирас», 157а. Наружные сети канализации (ДКС)***

наименование объекта (комплекса)

принять в эксплуатацию

Заказчик: ***Государственное коммунальное предприятие на праве хозяйственного ведения "Алматы Су" Управления энергоэффективности и инфраструктурного развития города Алматы Директор департамента водоотведения Арын К.***

фамилия, имя, отчество (при наличии), подпись руководителя М.П.

Технический надзор:

организация ***ТОО "Зере-сервис", г.Алматы, ул.Манаса , 57***

наименование организации

эксперт(ы) по техническому надзору

Жумабай Д.Қ. KZ67VJE00039343 от 03.07.2018

фамилия, имя, отчество (при наличии) эксперта (экспертов) № аттестатов,

подпись, дата М.П.

Авторский надзор: организация ***ТОО "Алькор-П", г.Алматы, Бостандыкский район , мкр. Алмагуль , 3 А***

наименование организации

эксперт(ы) по авторскому надзору

Карашашева Г.А.- №1 от 22.06.2020 г

фамилия, имя, отчество (при наличии) эксперта (экспертов) № аттестатов,

подпись, дата М.П.

Подрядчик (генеральный подрядчик) ***ТОО "Спецкоммунстрой" Директор Разимбеков Б.К.***

фамилия, имя, отчество (при наличии), подпись руководителя М.П.

Подрядчик (субподрядчик) ***ТОО «НСК «MBM CONSTRUCTION» Директор Токтарбаев М.А.***

фамилия, имя, отчество (при наличии), подпись руководителя М.П.

Подрядчик (субподрядчик) ***ТОО «МК СТРОЙ» Директор Хасенов К.К.***

фамилия, имя, отчество (при наличии), подпись руководителя М.П.

Подрядчик (субподрядчик) ***ТОО «УниверсалСтройСервис» Заместитель директора Отегенов К.Б.***

фамилия, имя, отчество (при наличии), подпись руководителя М.П.

Приложение 13
к акту приемки
объект в эксплуатацию
форма

Технические характеристики объекта (сети, водоводы, коллекторы и т.п.)

№ п/п	Наименование	Единицы измерения	Количество, протяженность
1	2	3	4
Водопровод			
	Водоводы (общая протяженность)	м	
	1) из стальных труб	м	
	2) из чугунных труб	м	
	3) из асбестоцементных труб	м	
	4) из железобетонных труб	м	
	5) из полиэтиленовых труб	м	
2	Распределительная сеть (общая протяженность)	м	
	1) из стальных труб	м	
	2) из чугунных труб	м	
	3) из асбестоцементных труб	м	
	4) из полиэтиленовых труб	м	
3	**Прочие устройства**		
	Смотровой колодец	шт	
	Задвижка d-	шт	
	" d-150	шт	
	" d-100	шт	
	" d-50	шт	
	" d-	шт	
	Вентили d-	шт	
	" d-15	шт	
	" d-	шт	

	Кран d-	шт	
	" d-	шт	
	" d-	шт	
	Гидрант	шт	
	Водоразборная колонка	шт	
	Стальной футляр	шт	
	Питьевой фонтанчик	шт	
Канализация			
1	Коллекторы (общая протяженность)	м	
	1) из стальные труб	м	
	2) из чугунных труб	м	
	3) из бетонных труб	м	
	4) из асбестоцементных труб	м	
	5) из железобетонных труб	м	
2	Канализационная сеть (общая протяженность)	м	**1333,4**
	1) из керамических труб	м	
	2) из чугунных труб	м	
	3) из бетонных труб	м	
	4) из асбестоцементных труб	м	
	5) из гофрированной трубы	м	
	6) из полиэтиленовых труб	м	**1333,4**
3	**Прочие устройства**		
	Смотровой колодец	шт	**37**
	Выпуск	шт	**-**

Горизонтальный разрез колодца	**Вертикальный разрез колодца**
Масштаб _____	**Масштаб** _____

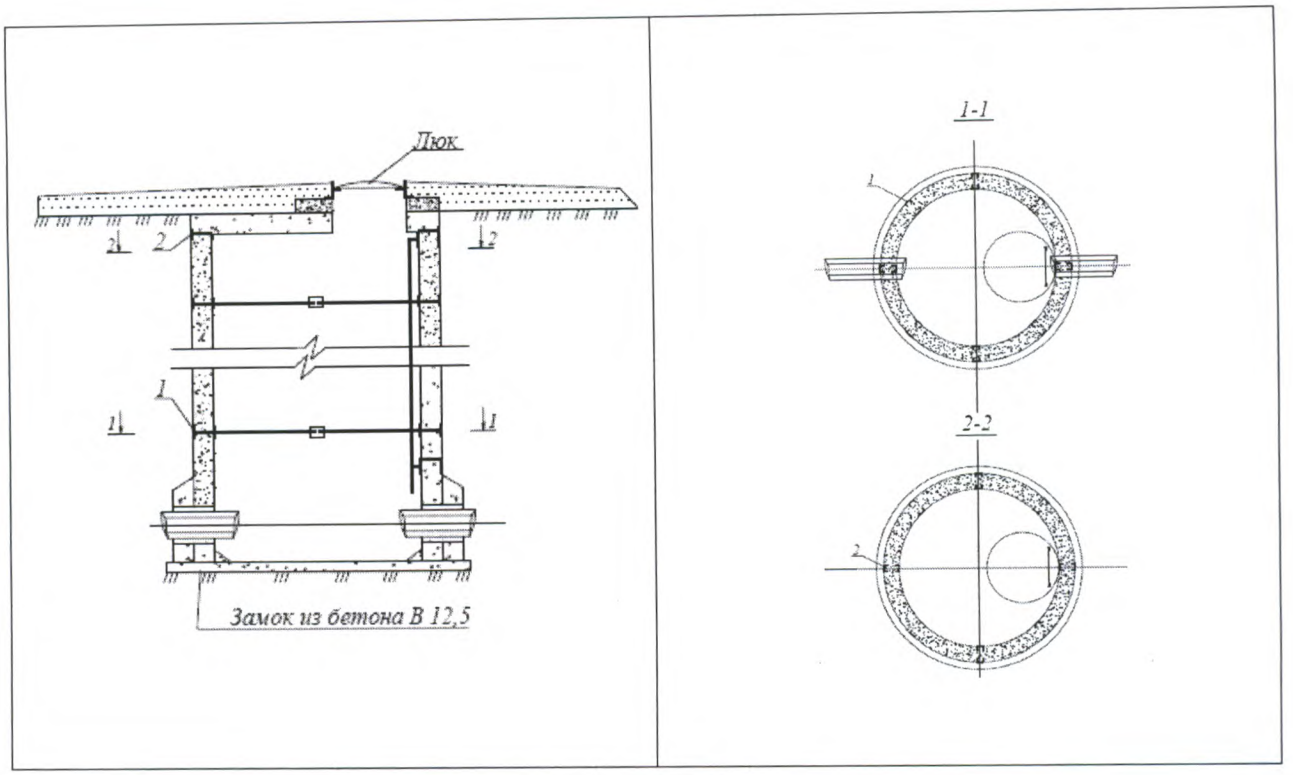

Спецификация

№ п/п	Наименование	Марка	Материал	Диаметр (мм) (размеры)	Коли-чество	Примечание
1	Колодцы круглые из сборного железобетона Д=1500мм *(канализация)*	Т.П.Р 902-09-11.84	Железо бетон	1500	33	
2	Колодцы круглые из сборного железобетона Д=2000мм *(канализация)*	Т.П.Р 902-09-11.84	Железо бетон	2000	4	

Схема привязки колодца к постоянным точкам-ориентирам

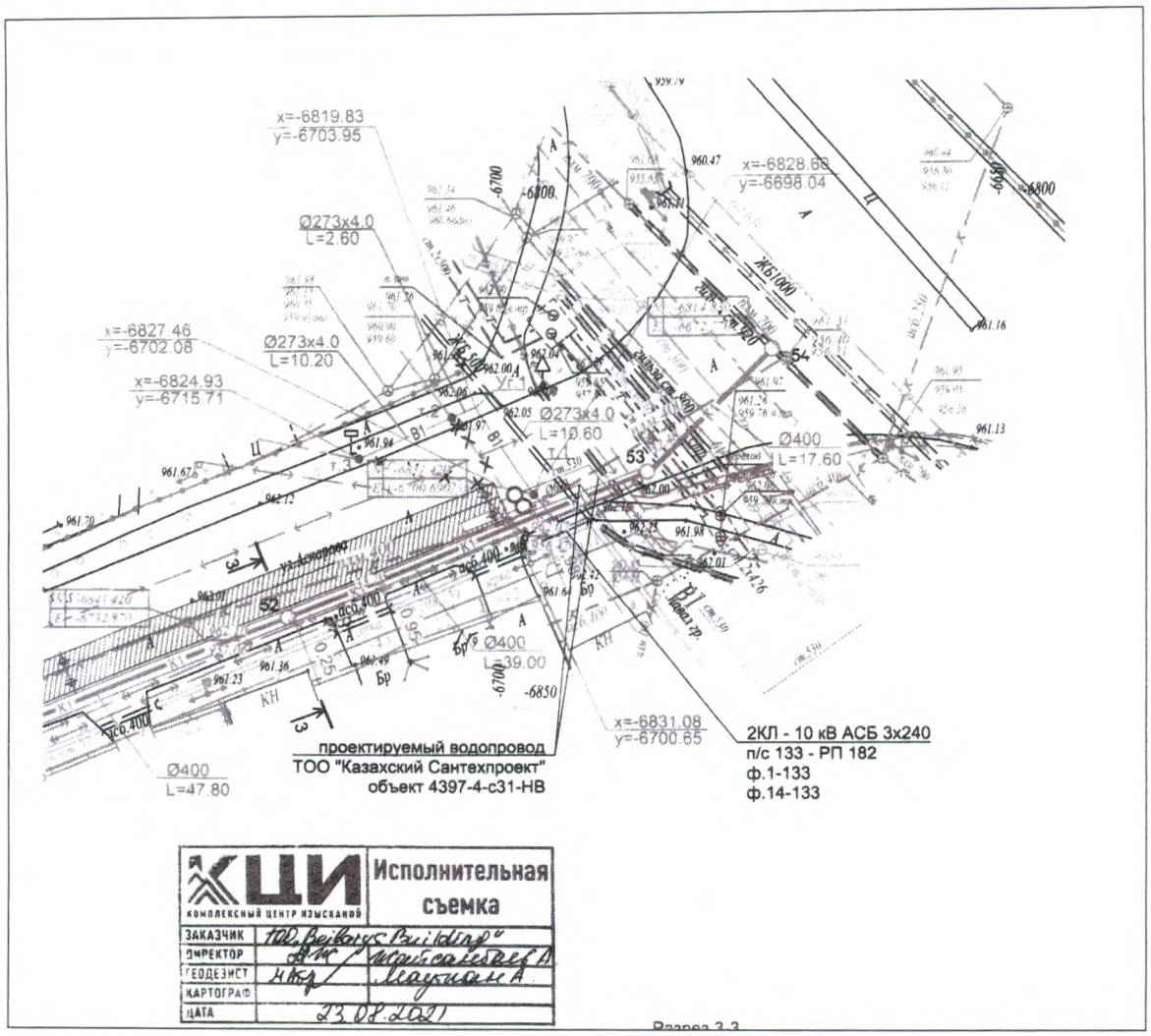

Заказчик
Директор департамента водоотведения ГКП на ПХВ «Алматы Су» УЭиИР г.Алматы Арын К.

фамилия, имя, отчество (при наличии), подпись эксперта Место печати (при наличии)

Автор
Главный инженер Карашашев Г.А.

фамилия, имя, отчество (при наличии), подпись эксперта Место печати (при наличии)

Приложение 2
к приказу Министра
индустрии и инфраструктурного
Развития
Республики Казахстан
от 9 августа 2019 года № 632
Утвержден
приказом Министра
по инвестициям и развитию
Республики Казахстан
от 24 апреля 2017 года № 235

Форма

Декларация о соответствии

«10» декабря 2020г.

Подрядчик (генеральный подрядчик) ***ТОО "Спецкоммунстрой" - Лицензия:ГСЛ № 04096, 16.02.2001, I, Республика Казахстан, г.Алматы, Медеуский район, Самал 2, 71***

наименование организации, юридический адрес

В лице ***Директора Разимбекова Б.К.***

фамилия, имя, отчество (при наличии) руководителя организации

по объекту ***Строительство здания дошкольного воспитания по адресу г.Алматы, Бостандыкский район, мкр. «Мирас», 157а. Наружные сети канализации (ДКС)***

наименование, местонахождения объекта

заказчиком которого является ***Государственное коммунальное предприятие на праве хозяйственного ведения "Алматы Су" Управления энергоэффективности и инфраструктурного развития города Алматы,Директор департамента водоотведения Арын К.***

наименование организации, фамилия, имя, отчество (при наличии) руководителя

удостоверяет, что:

1. Строительно-монтажные работы на объекте выполнены в соответствии с утвержденным проектом (проектно-сметной документацией),государственными нормативами в сфере архитектурной, градостроительной и строительной деятельности;

2. Субподрядные организации: _____

наименование организации

3. Проект (проектно-сметная документация) ***ТОО «Алькор-П» №2/12-2016-НК***

наименование проектной организации, номер проекта

утвержден(а) ***ОФ "Фонд образования Нурсултана Назарбаева", № 3301-1 от 20.01.2018 года***

наименование организации утвердившей (пере утвердившей) проект и дата утверждения

4. Объект (комплекс) имеет следующие основные технико-экономические показатели (мощность, производительность, производственная площадь, протяженность, вместимость, объем, пропускная способность, провозная способность, число рабочих мест и тому подобное, заполняется по всем объектам (кроме жилых домов) в единицах измерения соответственно целевой продукции или основным видам услуг):

Мощность, производительност	Единица измерени	По проекту		Фактически	
		общая (с	в том	общая (с	в том

Ь И ТАК ДАЛЕЕ	Я	УЧЕТОМ РАНЕЕ ПРИНЯТЫХ)	ЧИСЛЕ ПУСКОВОГО КОМПЛЕКСА ИЛИ ОЧЕРЕДИ	УЧЕТОМ РАНЕЕ ПРИНЯТЫХ)	ЧИСЛЕ ПУСКОВОГО КОМПЛЕКСА ИЛИ ОЧЕРЕДИ
Общая протяженность канализационной сети 1333,4 м	**метр**	**Канализационная сеть (Труба пластиковая армированная стекловолокном) D=400мм L=1305 м** **$L_{общ}$=1305 м**		**Канализационная сеть (труба полиэтиленовая гофрированная) D=400мм L=1333,4 м** **$L_{общ}$=1333,4 м**	

Жилой дом имеет следующие показатели:

Показатели	Единица измерения	По проекту	Фактически
Общая площадь	М2		
Число этажей	Этаж		
Общий строительный объем	М3		
В том числе подземной части	М3		
Площадь встроенных, встроенно-пристроенных и пристроенных помещений	М2		

Показатель	По проекту			Фактически		
	Число квартир	Площадь квартир,м2		Число квартир	Площадь квартир,м2	
		общая	жилая		общая	жилая
Всего квартир, в том числе Однокомнатных Двухкомнатных Трехкомнатных Четырехкомнатных и более						

5. Технологические и архитектурно-строительные решения по объекту характеризуются следующими данными: *Строительство здания дошкольного воспитания по адресу: г. Алматы, Бостандыкский район, микрорайон «Мирас», 157а. Наружные сети канализации разработан на основании задания на проектирование, выданного заказчиком Государственное коммунальное предприятие на праве хозяйственного ведения"Алматы Су" Управления энергоэффективности*

хозяйственного ведения"Алматы Су" Управления энергоэффективности и инфраструктурного развития города Алматы. Канализация от здания детского сада запроектирована в проектируемый коллектор Д=400мм. Коллектор проложен вдоль по ул. Аскарова и подключен в существующий городской коллектор Д=700мм по ул. Саина. Хозяйственно-бытовая канализация предусмотрена самотечной. Сети канализации приняты из полиэтиленовой гофрированной трубы Ø400 ГОСТ 1128-2002 и полиэтиленовой трубы Ø450.

Общая протяженность канализационных сетей составляет-1333,0 м.

Колодцы выполнены из сборных железобетонных конструкций по ТП 902.09-22.84 альбом II. При монтаже колодцев предусматривается Н-образные соединительные элементы согласно ТПР 902-09-22.84 а.8.88. На сопряжении нижнего кольца и днища колодцев устанавливается обойма из монолитного бетона.

краткие технические характеристики по особенностям его размещения, по основным материалам и конструкциям, инженерному и технологическому оборудованию

6. На объекте установлено предусмотренное проектом оборудование в количестве согласно актам о его приемке после индивидуального испытания и комплексного опробования;

7. Мероприятия по охране труда, обеспечению взрывобезопасности, пожаробезопасности, охране окружающей природной среды и антисейсмические мероприятия, предусмотренные проектом выполнены;

8. Строительно-монтажные работы осуществлены в сроки:
начало работ ***июнь 2020 года.***
месяц, год
окончание работ ***декабрь 2020 года.***
месяц, год
при продолжительности строительства, месяц:
по норме или по проекту организации строительства, месяц:***4,5 (четыре целых пять десятых);***
фактически, месяц:***6 (шесть);***

9. Примененные строительные материалы, конструкции, оборудование и изделия соответствуют требованиям проекта и государственных нормативов;

10. Наружные инженерные коммуникации (холодное и горячее водоснабжение, канализация, теплоснабжение, газоснабжение, электроснабжение и связь) обеспечивают нормальную эксплуатацию объекта, что подтверждается поставщиками услуг по инженерному и коммунальному обеспечению.
Поставщики услуг по инженерному и коммунальному обеспечению:

Государственное коммунальное предприятие на праве хозяйственного ведения "Алматы Су" Управления энергоэффективности и инфраструктурного развития города Алматы, Заместитель генерального директора – директор по производству Юсупов А.

Наименование организации, фамилия, имя, отчество (при наличии), подпись руководителя, дата М.П

11.Исполнительная геодезическая съемка фактического положения подземных инженерных сетей и/или зданий (сооружений) выполнена (обязательное приложение к декларации о соответствии);

12. Шумоизоляция здания соответствует проекту и подтверждается экспертным заключением выдаваемым государственной организацией, осуществляющей санитарно-эпидемиологическую экспертизу по результатам лабораторных замеров, проведенных аккредитованными испытательными лабораториями (центрами) (экспертное заключение прилагается)

13. Обеспечен доступ для маломобильных групп населения, что подтверждается органами социальной защиты населения

Подрядчик (генеральный подрядчик) считает объект: ***Строительство здания дошкольного воспитания по адресу г.Алматы, Бостандыкский район, мкр. «Мирас», 157а. Наружные сети канализации (ДКС)***

наименование объекта (комплекса)

готовым к приемке в эксплуатацию, гарантирует качество выполненных строительно-монтажных и специальных работ, и принимает на себя обязательство устранять дефекты, возникшие по его вине при строительстве объекта согласно гарантийного срока в соответствии с законодательством Республики Казахстан.

Подрядчик (генеральный подрядчик): ***Директор ТОО "Спецкоммунстрой" Разимбеков Б.К.***

фамилия, имя, отчество (при наличии) руководителя, подпись, дата

М.П.

Подрядчик (субподрядчик):

Директор ТОО «НСК «MBM CONSTRUCTION» Токтарбаев М.А.

фамилия, имя, отчество (при наличии) руководителя, подпись, дата

М.П.

Подрядчик (субподрядчик):

Директор ТОО «МК СТРОЙ» Хасенов К.К.

фамилия, имя, отчество (при наличии) руководителя, подпись, дата

М.П.

Подрядчик (субподрядчик): ***ТОО «УниверсалСтройСервис»***

Заместитель директора Отегенов К.Б.

фамилия, имя, отчество (при наличии) руководителя, подпись, дата

М.П.

Приложение 1
к приказу Министра
по инвестициям и развитию
Республики Казахстан
от 24 апреля 2017 года № 235
Форма

Заключение о качестве строительно-монтажных работ

«14» декабря 2020 г.

Технический надзор ТОО "Зере-сервис", г.Алматы, ул.Манаса, 57., директора Айдарханова А.Б.
наименование организации, фамилия, имя, отчество (при наличии)руководителя, юридический адрес
в лице
Жумабай Д.К.- KZ67VJE00039343 от 03.07.2018 г.
фамилия, имя, отчество (при наличии) эксперта (экспертов) № аттестатов,
фамилия, имя, отчество (при наличии) эксперта (экспертов) № аттестатов,

действующего на основании Договор №474 от 18.05.2020г .
№ приказ и дата

по объекту Строительство здания дошкольного воспитания по адресу г.Алматы, Бостандыкский район, мкр. «Мирас», 157а. Наружные сети канализации
наименование и местонахождение объекта

заказчиком которого является ГОСУДАРСТВЕННОЕ КОММУНАЛЬНОЕ ПРЕДПРИЯТИЕ НА ПРАВЕ ХОЗЯЙСТВЕННОГО ВЕДЕНИЯ "АЛМАТЫ СУ" УПРАВЛЕНИЯ ЭНЕРГОЭФФЕКТИВНОСТИ И ИНФРАСТРУКТУРНОГО РАЗВИТИЯ ГОРОДА АЛМАТЫ, г.АЛМАТЫ, БОСТАНДЫКСКИЙ РАЙОН, ЖАРОКОВА, 196,
наименование организации, фамилия, имя, отчество (при наличии) руководителя
подтверждает, что:

1. Строительство объекта осуществлялось

а) генеральным подрядчиком ТОО "Спецкоммунстрой" - Лицензия ГСЛ № 04096, 16.02.2001, I, Республика Казахстан, г.Алматы, Медеуский район, Самал 2, 71
наименование организации, № лицензии и дата получения
в лице Директора Разимбеков Б.К.
фамилия, имя, отчество (при наличии) руководителя

б) субподрядной организацией

наименование организации ТОО «НСК «MBM CONSTRUCTION», ТОО «МК СТРОЙ», ТОО «УниверсалСтройСервис»

2. Строительно-монтажные работы осуществлены в сроки:
начало работ июнь 2020 года.
месяц, год
окончание работ декабрь 2020 года.;
месяц, год

при продолжительности строительства, месяц:

по норме или по проекту организации строительства 4,5 (четыре целых пять десятых) месяц;
фактически 6 (шесть) месяц;

3. Сметная стоимость по утвержденному проекту (проектной-сметной документации): всего 121 270,933 тыс.тенге,
в том числе строительно-монтажных работ 106 623,88 тыс.тенге,
оборудования, инструмента и инвентаря _____тыс.тенге;;

4. Сметная стоимость основных фондов, принимаемых в эксплуатацию 107 476,87104 тыс.тенге, в том числе: стоимость строительно-монтажных работ _____тыс.тенге;
стоимость оборудования, инструмента и инвентаря _____ тыс. тенге;

5. Объект построен в соответствии с проектом (проектно-сметной документацией)

ТОО «Алькор-П»

наименование проектной организации, номер проекта

утвержденным (ой) ***приказом Государственное коммунальное предприятие на праве хозяйственного ведения "Алматы Су" Управления энергоэффективности и инфраструктурного развития города Алматы, г.Алматы, Бостандыкский район, Жарокова,196, №3301-1 от 20.01.2018г.***

наименование организации утвердившей (переутвердившей) проект и дата утверждения

и требованиями государственных нормативных документов в области архитектуры, градостроительства и строительства;

6. Примененные строительные материалы, конструкции, оборудование и изделия соответствуют проекту и требованиям государственных нормативов;

7. Исполнительная техническая документация имеется в полном объеме;

8. Замечания, выданные техническим надзором в процессе строительства устранены;

9. Завершенный строительством объект обеспечивает прочность, устойчивость и надежность на протяжении всего срока службы (эксплуатации, использования, применения) и соответствует требованиям государственных нормативов направленных на обеспечение интересов и безопасности собственников (пользователей) и общества в целом.

Технический надзор:

организация ***ТОО "Зере-сервис", г.Алматы, ул.Манаса , 57***

наименование организации, фамилия, имя, отчество (при наличии) руководителя, подпись, дата М.П.

эксперт(ы) по технического надзора

Жұмабай Д.Қ.- KZ67VJE00039343 от 03.07.2018г.

фамилия, имя, отчество (при наличии) эксперта (экспертов) № аттестата

Приложение 1
к приказу Министра
по инвестициям и развитию
Республики Казахстан
от 24 апреля 2017 года № 235

Форма

Заключение о качестве строительно-монтажных работ

«14» декабря 2020 г.

Авторский надзор ТОО "Алькор-П", Бостандыкский район , мкр. Алмагуль , 3 А., директора Ганцева И.В.
наименование организации, фамилия, имя, отчество (при наличии)руководителя, юридический адрес

в лице инженера авторского надзора Карашашева Г.А., в соотвествии с приказом №1 от 22.06.2020г.
фамилия, имя, отчество (при наличии) эксперта (экспертов) № аттестатов,

действующего на основании Договор №254 от 26.03.2020г .
№ приказ и дата

по объекту Строительство здания дошкольного воспитания по адресу г.Алматы, Бостандыкский район, мкр. «Мирас», 157а. Наружные сети канализации
наименование и местонахождение объекта

заказчиком которого является ГОСУДАРСТВЕННОЕ КОММУНАЛЬНОЕ ПРЕДПРИЯТИЕ НА ПРАВЕ ХОЗЯЙСТВЕННОГО ВЕДЕНИЯ "АЛМАТЫ СУ" УПРАВЛЕНИЯ ЭНЕРГОЭФФЕКТИВНОСТИ И ИНФРАСТРУКТУРНОГО РАЗВИТИЯ ГОРОДА АЛМАТЫ, г.АЛМАТЫ, БОСТАНДЫКСКИЙ РАЙОН , УЛ.ЖАРОКОВА, 196,ДИРЕКТОР ДЕПАРТАМЕНТА ВОДООТВЕДЕНИЯ АРЫН К.
наименование организации, фамилия, имя, отчество (при наличии) руководителя
подтверждает, что:

1. Строительство объекта осуществлялось

а) генеральным подрядчиком ТОО "Спецкоммунстрой" – Лицензия ГСЛ № 04096, 16.02.2001, I, Республика Казахстан, г.Алматы, Медеуский район, Самал 2, 71
наименование организации, № лицензии и дата получения

в лице Директора Разимбеков Б.К.
фамилия, имя, отчество (при наличии) руководителя

б) субподрядной организацией

наименование организации ТОО «НСК «MBM CONSTRUCTION», ТОО «МК СТРОЙ», ТОО «УниверсалСтройСервис»

2. Строительно-монтажные работы осуществлены в сроки:
начало работ июнь 2020 года.
месяц, год

окончание работ декабрь 2020 года.;
месяц, год

при продолжительности строительства, месяц:

по норме или по проекту организации строительства 4,5 месяц;
фактически 6 месяц;

3. Примененные строительные материалы, конструкции, оборудование и изделия соответствуют требованиям проекта;

4. Замечания, выданные авторским надзором в процессе строительства, устранены;

5. Внесенные изменения в проект (проектно-сметную документацию) в процессе строительства выполнены в соответствии с требованиями нормативов в области архитектуры, градостроительства и строительства;

нормативов в области архитектуры, градостроительства и строительства;

6. Объект построен в соответствии с проектом (проектно-сметной документацией) ***ТОО "Алькор-П"***

наименование проектной организации, номер проекта

утвержденным (ой) ***приказом Государственное коммунальное предприятие на праве хозяйственного ведения "Алматы Су" Управления энергоэффективности и инфраструктурного развития города Алматы Директор департамента водоотведения Арын К. №3301-1 от 20.01.2018г.***

наименование организации утвердившей (переутвердившей) проект и дата утверждения

Авторский надзор:

организация ***ТОО "Алькор-П"***

наименование организации, фамилия, имя, отчество (при наличии) руководителя

подпись, дата М.П.

эксперт(ы) по авторскому надзору

в лице инженера авторского надзора ***Главный инженер Каращашева Г.А. в соответстствии с приказом №1 от 22.06.2020г.***

фамилия, имя, отчество (при наличии) эксперта (экспертов), № аттестатов,

подпись, дата М.П.