Утвержден приказом
Министра по инвестициям и развитию
Республики Казахстан
от 24 апреля 2017 года № 234
форма

Акт приемки объекта в эксплуатацию

«13» 12 2023 года

Заказчик ГУ «Отдел строительства, архитектуры и градостроительства акимата города Аркалыка» 110300, БИН 100140005906, Костанайская область, г.Аркалык, проспект Абая,29. И.о. руководителя Абдибеков Умиржан Кенжебекович.

фамилия, имя, отчество (при его наличии) ИИН, телефон – для физических лиц, наименование организации – для юридических лиц, БИН, телефон, почтовый индекс, область, город, район, населенный пункт, наименование улицы, номер дома/здания (стационарного помещения)

на основании:

Декларации о соответствии (прилагается) от "13" 12 2023 года, ТОО «Алюминстрой», 110300, БИН 001040002266, Директор Муканов Абай Куспанович, Костанайская область, г.Аркалык, ул. Ш.Жанибека, 72. тел. +7 (71430) 70040, 72426

дата подписания декларации, наименование подрядной (генподрядной) организации, фамилия, имя, отчество (при его наличии) руководителя, юридический адрес, БИН, телефон

Заключения о качестве строительно-монтажных работ (прилагается) от " 13 " 12 2023 года, ТОО " Al-Ganybayit ", Технический надзор Есентуреев Оналбай Жумакович, Атестат эксперта осуществляющего экспертные работы и инжиринговые услуги в сфере АГСД № KZ53VJE00053466 от 11.03.2020 г., № KZ52VJE00034860 от 06.02.2018 г., № KZ79VJE00034859 от 06.02.2018 г.,

дата подписания заключения, наименование организации, фамилия, имя, отчество (при его наличии) экспертов технического надзора, № и дата получения аттестатов, БИН, телефон

Заключения о соответствии выполненных работ проекту (прилагается) от "13" 12 2023 года ТОО " DAB LTD ", И.о. директора Иманбаев Мирас Мереевич, №000588 от 05.05.2017 года

дата подписания заключения, наименование организации, фамилия, имя, отчество (при его наличии) экспертов авторского надзора, № и дата получения аттестатов, БИН, телефон

произведя осмотр готовности предъявленного подрядчиком (генеральным подрядчиком) к приемке в эксплуатацию объекта: "Строительство пункта очистки и раздачи воды в селе Кайынды, города

Аркалыка». Новое строительство, уровень ответственности II (нормальный) технически не сложный

наименование объекта, вид строительства (новое, расширение, реконструкция, техническое перевооружение, модернизация, капитальный ремонт), уровень ответственности, техническая и технологическая сложность объекта

по адресу Костанайская область, г.Аркалык, с.Кайынды,

(область, район, населенный пункт, микрорайон, квартал, улица, номер дома (корпуса)

проверив комплектность исполнительной технической документации, в том числе посредством электронного модуля исполнительной технической документации "__"_____20__ года, дата ознакомления подтверждает что:

1. Строительство объекта осуществлено на основании:

1) правоустанавливающего документа на земельный участок: постановления акимата г.Аркалыка № 464, 465,485 от 27.11.2023 г.

документ, подтверждающий наступление юридических фактов (юридических составов), на основании которых возникают, изменяются или прекращаются права на земельный участок, в том числе договоры, решения судов, правовые акты исполнительных органов, свидетельство о праве на наследство, передаточный акт или разделительный баланс при реорганизации негосударственных юридических лиц, владеющих земельным участком на праве собственности или выкупивших право временного возмездного землепользования (аренды).

либо решения о реконструкции (перепланировке, переоборудовании) помещений (отдельных частей) существующих зданий от Аппарат акима города Аркалыка Костанайской области №99 от 18.02.2023 года.

наименование органа вынесшего решение

2) талона о приеме уведомления о начале строительно-монтажных работ ГУ « Управление государственного архитектурно-строительного контроля акимата Костанайской области» №KZ15REA00341069 от 12.07.2023 г.

наименование органа принявшего уведомление, дата и № принятия талона

3) проекта (проектно-сметной документации)

ТОО "РЕМСТРОЙПРОЕКТ" заказ №07/22

наименование проектной организации, номер проекта утвержденного(й)

Государственное учреждение "Отдел строительства, архитектуры и градостроительства акимата города Аркалыка" №67 от 28.12.2022 года

дата и номер проекта, наименование организации утвердившей (переутвердившей) проект и дата утверждения

2. Строительно-монтажные работы осуществлены в сроки:

начало работ июль 2023 года;

окончание работ ноябрь 2023 года;

при продолжительности строительства,

месяц: по норме или по проекту организации строительства, месяц: 5 ;

фактически, месяц: 4 ;

3. Объект (комплекс) имеет следующие основные технико-экономические показатели (мощность, производительность, производственная площадь, протяженность, вместимость, объем, пропускная способность, провозная способность, число рабочих мест и тому подобное, заполняется по всем объектам (кроме жилых домов) в единицах измерения соответственно целевой продукции или основным видам услуг):

Мощность, производительность и так далее	Единица измерения	По проекту		Фактически	
		общая (с учетом ранее принятых)	в том числе пускового комплекса или очереди	общая (с учетом ранее принятых)	в том числе пускового комплекса или очереди
Площадь участка	га.	12,38		12,38	
Площадь застройки	м2	42,89		42,89	
Площадь участка скважины	га	0,36		0,36	
Площадь участка БМСО	га	0,0281		0,0281	
Площадь участка для проведения инженерных сетей	га	12,0		12,0	
Продолжительность строительства	мес.	5		5	

Выпуск продукции (оказания услуг), предусмотренной проектом в объеме, соответствующем нормам освоения проектных мощностей в начальный период _____;

факт начала выпуска продукции с указанием объема

Жилой дом имеет следующие показатели:

Показатели	Единица измерения	По проекту	Фактически
Общая площадь	метр в квадрате (далее – м2)		
Число этажей	этаж		
Общий строительный объем	метр в кубе (далее – м3)		
В том числе подземной части	м3		
Площадь встроенных, встроенно- пристроенных и пристроенных помещений	м2		

Показатели	По проекту			Фактически		
	число квартир	площадь квартир, м2		число квартир	площадь квартир, м2	
		общая	жилая		общая	жилая
Всего квартир, в том числе: однокомнатных двухкомнатных трехкомнатных четырехкомнатных и более						

4. Технологические и архитектурно-строительные решения по объекту характеризуются следующими данными:

Проектируемый участок расположен близ р.Кайынды, южнее село Кайынды. Блок модульной станции очистки расположена на 10 км от скважины. Площадь участка составляет – 12,3881га.

В данном проекте рассматривается строительство:

скважина;

блок модульной станции очистки;

строительство водопровода от скважины до БМСО;

подземный резервуар на 50,0м3 – 2шт.

КТП – 2шт;

ДГУ.

Скважина имеет существующие ограждения. Согласно по нормативу СанПин от точки скважины определен 100 метровая зона санитарной охраны.

*Для запитывания Блока водоочистки запроектирован подводящий водопровод. Ввод холодной воды выполнен из полиэтиленовых труб ПЭ Ø160 по ГОСТУ 18599-2001**

Скважина оборудуется в прямоугольном колодце, с павильеном над ним. Трубопроводы для обвязки скважины стальные по ГОСТу 10704-91, водоподъемные, обсадные по ГОСТу 632-80. Для выпуска воздуха установлен вантуз, для учета воды турбинный счетчик.

Монтаж сетей водоснабжения выполнять по СН РК 4.01-03-2013 "Наружные сети и сооружения водоснабжения и канализации", СНиП4.01.02-2009 "Водоснабжение наружные сети и сооружения"

Наружное освещение выполнено на светильниках консольного типа установленных на металлических опорах.

Питание освещения производиться от проектируемых КТП.

краткие технические характеристики по особенностям его размещения, по основным материалам и конструкциям, инженерному и технологическому оборудованию

5. На объекте установлено предусмотренное проектом оборудование в количестве согласно актам о его приемке после индивидуального испытания и комплексного опробования;

6. Наружные инженерные коммуникации (холодное и горячее водоснабжение, канализация, теплоснабжение, газоснабжение, электроснабжение и связь) обеспечивают нормальную эксплуатацию объекта (здания, сооружения, помещения) и приняты городскими эксплуатационными организациями;

7. Сметная стоимость по утвержденному проекту (проектной-сметной документации):

всего 194 786,538 тысяч тенге, в том числе строительно-монтажных работ 139 625,134 тысяч тенге; оборудования, инструмента и инвентаря 39 373,898 тысяч тенге; прочие затраты 21 479,884 тысяч тенге.

8. Сметная стоимость основных фондов, принимаемых в эксплуатацию 194 786,538 тысяч тенге, в том числе: стоимость строительно-монтажных работ 132 643,877 тысяч тенге; стоимость оборудования, инструмента и инвентаря 37 405,203 тысяч тенге, прочие 20 405,890 тысяч тенге.

9. Доля местного содержания предусмотрена в проектно-сметной документации 99,75 % и фактически применено 99,75 % (на объектах, финансируемых за счет государственных инвестиций и средств квазигосударственного сектора);

10. Класс энергоэффективности здания III;

11. Объект построен в соответствии с утвержденным проектом (проектно-сметной документацией) и требованиями государственных нормативных документов в области архитектуры, градостроительства и строительства.

РЕШИЛ: "Строительство пункта очистки и раздачи воды в селе Кайынды, города Аркалыка" принять в эксплуатацию.

наименование объекта (комплекса)

Заказчик **Абдибеков Умиржан Кенжебекович**.

фамилия, имя, отчество (при его наличии), подпись руководителя

Место печати (при наличии)

Технический надзор:

1) аттестованный (-ые) эксперт (-ы) _____

(фамилия, имя, отчество (при его наличии) эксперта, специализация аттестата, подпись, дата

Место печати (при наличии)

2) аккредитованная организация **ТОО "Al-Ganybayit" Директор Есентуреев Оналбай Жумакович**,

(наименование организации) имеющей в своем составе аттестованного (-ых) эксперта (-ов), фамилия, имя, отчество (при его наличии) руководителя, подпись, дата

Место печати (при наличии)

Есентуреев Оналбай Жумакович

АТТЕСТАТ эксперта осуществляющего экспертные работы и инжиниринговые услуги в сфере архитектурной, градостроительной и строительной деятельности

№ KZ53VJE00053466 от 11.03.2020 года - в части инженерных сетей

№ KZ52VJE00034860 от 06.02.2018 года - в части несущих и ограждающих конструкций

№ KZ79VJE00034859 от 06.02.2018 года - в части технологического оборудования

(фамилия, имя, отчество (при его наличии) эксперта, специализация аттестата), подпись, дата

Место печати (при наличии)

Авторский надзор:

1) разработчик проекта_____.

(наименование организации, фамилия, имя, отчество (при его наличии), должность), подпись, дата

Место печати (при наличии)

2) организация **ТОО "DAB LTD", И.о. директора Иманбаев Мирас Мереевич**,

(наименование организации) имеющей в своем составе аттестованного (-ых) эксперта (-ов), фамилия, имя, отчество (при его наличии) руководителя, подпись, дата

Место печати (при наличии)

Иманбаев М.М. №000588 от 05.05.2017 года - по специализации: главный архитектор проекта

_____.

(фамилия, имя, отчество (при его наличии) эксперта, специализация аттестата), подпись, дата

Место печати (при наличии)

3) аттестованный (-ые) эксперт (-ы)_____

_____.

(фамилия, имя, отчество (при его наличии) эксперта, специализация аттестата), подпись, дата

Место печати (при наличии)

Подрядчик (генеральный подрядчик) **Муканов Абай Куспанович**

_____.

фамилия, имя, отчество (при его наличии), подпись руководителя

Место печати (при наличии)

Приложение 13к акту приемки
объекта в эксплуатацию

форма

Технические характеристики объекта (сети, водоводы, коллекторы и т.п.)

№ п/п	Наименование	Единицы измерения	Количество, протяженность	Примечание
1	2	3	4	5
Водопровод				
1	Водоводы (общая протяженность)	м		
	1) из стальных труб	м	61,7	
	2) из чугунных труб	м		
	3) из асбестоцементных труб	м		
	4) из железобетонных труб	м		
	5) из полиэтиленовых труб	м		
2	Распределительная сеть (общая протяженность)	м		
	1) из стальных труб	м		
	2) из чугунных труб	м		
	3) из асбестоцементных труб	м		
	4) из полиэтиленовых труб	м	7999,4	
	5)	м		
3	Смотровой колодец	шт	5	
4	Задвижка d- 300 мм	шт		
	d- 200 мм	шт		
	d- 150 мм	шт		
	« d- 100 мм	шт	4	
	« d- 125 мм	шт		
5	Вентили d- 32 мм	шт		
	« d- 25 мм	шт		
	« d- 50 мм	шт	1	
6	Кран d-	шт		
	« d-	шт		
	« d-	шт		
7	Гидрант	шт		
8	Водопроводный ввод	шт		
9	Водоразборная колонка	шт		
10	Стальной футляр	шт		
11	Питьевой фонтанчик	шт		
Канализация				
1	Коллекторы (общая протяженность)	м		
	1) из керамических труб	м		
	2) из чугунных труб	м		
	3) из бетонных труб	м		
	4) из асбестоцементных труб	м		
	5) из железобетонных труб	м		

	6)Полипропиленовые гофрированные трубы	м
2	Канализационная сеть(общая протяженность)	м
	1) из керамических труб	м
	2) из чугунных труб	м
	3) из бетонных труб	м
	4) из асбестоцементных труб	м
	5) из железобетонных труб	м
	6)из полиэтиленовых труб	м
3	Смотровой колодец	шт
	Выпуск	шт

Горизонтальный разрез колодца
Масштаб 1:100

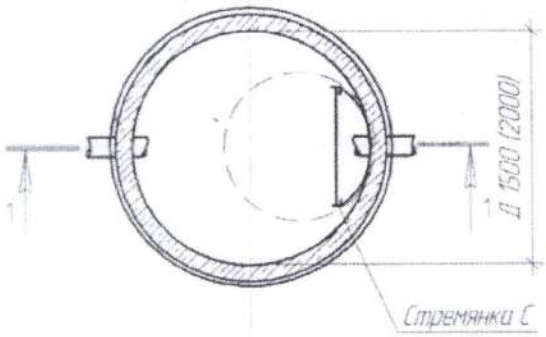

Вертикальный разрез колодца
Масштаб 1:100

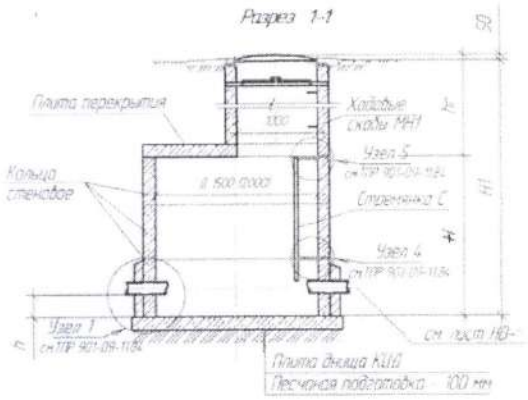

Спецификация

№ п/п	Наименование	Марка	Материал	Диаметр(мм) (размеры)	Количество	Примечание
1	Колодцы	Серия 3.900.1-14 вып.1	Из сборного ж/б	Д-2000	2	
2				Д-1500	2	
3				Д-1000	1	

Схема привязки колодца к постоянным точкам-ориентирам
Прилагается схема

Заказчик _____ **Абдибеков У.К.**
фамилия, имя, отчество (при наличии), подпись руководителя М.П.

Авторский надзор _____ **Иманбаев М.М.**
фамилия, имя, отчество (при наличии), подпись руководителя М.П.

Приложение 3 к акту приемки
объекта в эксплуатацию

форма

Технические характеристики объекта (линии электропередач)

«Строительство пункта очистки и раздачи воды в селе Кайынды, города Аркалыка»

№ п/п	Наименование	Единица измерени
1	2	3
1	Воздушные ЛЭП низкого напряжения …	киломерт (далее -
2	Воздушные ЛЭП Высокого напряжения 10 кВ	1,073 км
3	Кабельные ЛЭП низкого напряжения …	км
4	Кабельные ЛЭП высокого напряжения…	км
5	Площадь опор	м 2
6	Опоры:	
	1) металлические	штук (далее - шт
	2) деревянные с деревянными приставками	шт
	3) деревянные с железобетонными приставками	шт
	5) железобетонные СВ110х3,5 6) СВ95	14 шт 3 шт
	5) тросовые подвесы	шт
7	Провода:	

	1) медные	км
	2) алюминиевые	0,566 км
	3) сталеалюминиевые	1,073 км
8	Кронштейны для светильников:	
	1) железобетонные	шт
	2) металлические КС-1	3 шт
9	Арматура уличного освещения:	
	1) светильники с лампами накаливания	шт
	2) светильники с ртутными лампами	шт
	3) светильники с люминесцетными лампами LED-130-K/K50 (5Y), мощность 130 Вт	3 шт
10	Кабели:	
	1) марки.АС 50/8 мм2. напряжением...	1,073 км
	2) марки.АВБбШв 4х16.. напряжением.1кв.. 4х25	0,090 км 0,030 км
	3) марки АВБбШв 5х4 (ок)-1 напряжением.1кв..	0,025 км
	4) марки АВБбШв 3х4 (ок)-1 напряжением.1кв..	0,050 км
	5) марки АВБбШв 4х4 (ок)-1 напряжением.1кв..	0,032 км
11	Муфты соединительные...	шт
12	Муфты концевые	4 шт
13	Контуры заземления. Прокат стальной горячекатаный круглый	2 шт

	ГОСТ 535-2005 диаметром 5-10 мм	
14	Устройства грозозащиты	шт
15	Дорожные покрытия кабельных сетей:	
	1) асфальтобетонные	м 2
	2) булыжные	м 2
	3) тротуары	м 2

И.О.руководителя ГУ «Отдел строительства, архитектуры и градостроительство акимата г. Аркалыка»- Абдибеков У. К.

фамилия, имя, отчество (при его наличии), подпись руководителя

Место печати (при наличии)

Авторский надзор

ТОО «DAB LTD» и.о.директора Иманбев М.М.

фамилия, имя, отчество (при его наличии), подпись эксперта

Место печати (при наличии)